三菱電機 ビル 空調管理システム仕様書

仕様表

項目		内容
製品寸法		120(H)×70(W)×14.5(D)mm
質量		0.1kg
電源		DC 12V 室内ユニットより伝送線を介して受電
使用環境	温度	0～40℃
	湿度	30～90%RH（結露なきこと）
材質		PC＋ABS
外観色		クリアホワイト(マンセル値 1.0Y9.2/0.2)
据付方法		JISC8340の1個用のスイッチボックス(現地手配)へ取り付け。 または、壁に直付け。 MAリモコン線は、無極性2線。MAリモコン専用端子に0.3mm² 2心ケーブルで接続。 シティマルチS（PUSY-P80,112形）と接続し、リモコン配線の総延長（※1）が10m以上で使用する場合は、シールド線（MVVS:0.3mm² 2心ケーブル）を使用してください。※2 別売品　リモコンケーブル　PAC-YT81H(10m) PAC-YT82H(20m) ※3

※1　室内ユニットのMAリモコン用端子台（TB15）間の渡り配線も含みます。
※2　シールド線のアースは室内ユニットのMAリモコン用S端子に接続してください。
※3　シティマルチS（PUSY-P80,112形）の機種と接続する場合は使用できません。

接続機種

制御対象ユニット
マルチエアコン用室内ユニット
マルチエアコン用ロスナイ　*4

*4 室内ユニットを介して接続
（直接接続不可）

外形図

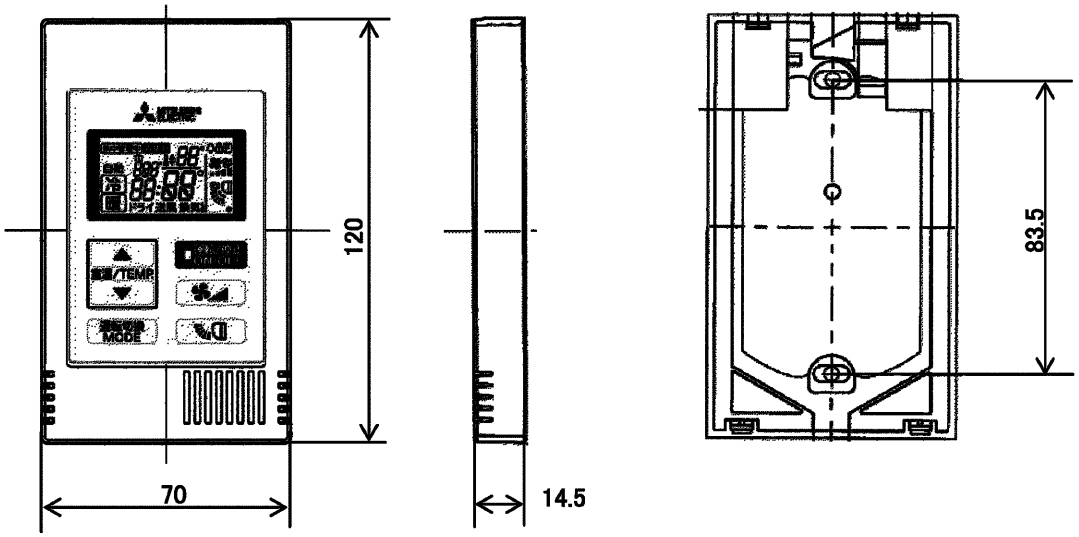

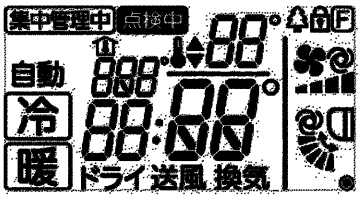

	作成日付 ISSUED	改定日付 REVISED	TITLE MAコンパクトリモコン PAC-YT52CR 仕様書		
DIM. mm	14-01-31	2019-08-07			
SCALE NTS	三菱電機株式会社		DRW.NO. WKF94D229	REV. A	PAGE 1/2

A

三菱電機 ビル 空調管理システム仕様書

機能表

	項目	内容
操作	運転/停止	1グループのみ、運転/停止操作が可能です。
	運転モード	冷房/ドライ/自動/送風/暖房の切換ができます。
	風速	1グループのみ、風速4段切換操作が可能です。
	室温設定	1グループのみ、室温設定操作が可能です。 設定温度範囲　冷房/ドライ：19℃～30℃ （標準機種の場合）　暖房　：17℃～28℃ 自動　：19℃～28℃
	上下風向 スイング	1グループのみ、風向5段切換およびスイング操作が可能です。
	ルーバー	設定できません。
	換気機器制御	マルチエアコン接続時 マルチエアコン用ロスナイの連動設定及び連動運転設定ができます。
室温検知		温度センサー本体内蔵
温度設定範囲制限機能		設定温度の温度範囲を制限することができます。
サービス機能		試運転、機能選択に対応しています。

※上記仕様は接続する機器、または機器の組み合わせにより変わる場合があります。

	作成日付 ISSUED	改定日付 REVISED	TITLE
DIM. mm	14-01-31	2019-08-07	MAコンパクトリモコン PAC-YT52CR 仕様書
SCALE NTS	三菱電機株式会社	DRW.NO. WKF94D229	REV. A　PAGE 2/2

A