設備用インバーターエアコン仕様書　新冷媒スプリット グリーン購入法適合(APF基準) 2015年度省エネ基準値クリア	台 数		記 号	

セット形名	PCHV-P140DM-E2	室内	PCAV-P140DM-E1	室外	PUHV-P140DMJ1-C(-BS,-BSG)

御使用先　　殿　　法定冷凍トン／台　－　／　1.95

弊社工事番号

始動方式　ｲﾝﾊﾞｰﾀｰ　　製品質量(概算) kg　室内　108　室外　122

電源			V／Hz	三相　200V／60Hz		
				冷房	暖房	暖房低温
ＡＰＦ (2006)			―	4.8		
能力			kW	12.5(14.0) ( )は最大	14.0(16.0) ( )は最大	12.5
消費電力			kW	4.00	3.84	4.65
運転電流			A	12.9	12.4	―
運転力率			%	89	89	―
室内	風量		m^3/min	38		
室内	機外静圧		Pa	50(210)		
室内	電動機出力		kW	0.20		
室内	消費電力		kW	0.37	0.37	―
室内	運転電流		A	1.3	1.3	―
室内	始動電流		A	3.9(10.6)		
室内	吸込空気	乾球温度	℃	27.0	20.0	20.0
室内	吸込空気	湿球温度	℃	19.0	―	―
室内	運転音 PWL		dB	72(72)	72(72)	72(72)
室外	風量		m^3/min	110		
室外	電動機出力		kW	0.060×2 (送風機)		
室外	消費電力		kW	3.63	3.47	―
室外	運転電流		A	11.6	11.1	―
室外	始動電流		A	8.6		
室外	吸込空気	乾球温度	℃	35.0	7.0	2.0
室外	吸込空気	湿球温度	℃	―	6.0	1.0
室外	運転音 PWL (1台当たり)		dB	71	73	―
圧縮機(全密閉形)電動機			kW	3.2 (室外)	吸込口形式 ／ 方向	グリル　／　背面
冷媒 ／ 冷凍機油				R410A／FV50S	吹出口形式 ／ 方向	ダクト　／　前面
圧力開閉器 (高低圧)	高圧カット		MPa	4.15	冷媒配管接続方向 室内	左
圧力開閉器 (高低圧)	低圧カット		MPa	―	冷媒配管接続方向 室外	前・右・後・下
リモコン	調節範囲		℃	〈冷房〉 14～30	電源・伝送線接続方向 室内	左
リモコン	調節範囲		℃	〈暖房〉 17～28	電源・伝送線接続方向 室外	前・右・後・下
クランクケースヒーター			W	―	ドレン配管接続方向	左
エアフィルター(ろ材)				PS-150 (別売) : 合成繊維不織布フィルター 、 オイルフィルター (別売) : SUSウール		
塗装色	室内ﾕﾆｯﾄ			マンセル 5Y 8/1 〈近似色〉	室外ﾕﾆｯﾄ	マンセル 3Y 7.8/1.1 〈近似色〉
共通事項	冷媒配管長			室外ユニット～室内ユニット間実長 100m以下		
共通事項	高低差	外機～内機		室外ﾕﾆｯﾄ上の場合 50m以下 ／ 室外ﾕﾆｯﾄ下の場合 40m以下		
共通事項	延長配管径(液／ガス)			φ9.52／φ15.88		
共通事項	使用温度範囲	室内ﾕﾆｯﾄ吸込		〈冷房〉 湿球温度 10～25℃　〈暖房〉 乾球温度 15～28℃		
共通事項	使用温度範囲	室外ﾕﾆｯﾄ吸込		〈冷房〉 乾球温度 -5～43℃ (送風機運転中の送風機吹出し部は除く) 〈暖房〉 湿球温度 -20～15.5℃ (送風機運転中の送風機吹出し部は除く)		
特記事項						

注意事項

注1. 冷房・暖房能力および運転特性は、JISB8616-2015およびJRA4002:2016の吸込空気条件にて冷媒配管長さ 7.5mで運転した場合の値です。
2. 騒音値はJRA4065:2013に基づいた値です。実際に据え付けた状態で測定すると、周囲の騒音や反響などの影響を受け、表示数値より大きくなるのが普通です。
3. 室外ユニット下の場合の高低差は、室外ユニットの冷房吸込空気温度0℃以上の場合の値です。-5～0℃では15m以下の高低差となります。
4. 組み込む別売部品の種類によっては電気特性、風量、機外静圧、騒音値等が変化する場合があります。詳細はテクニカルマニュアル、冷熱ハンドブックをご覧ください。
5. 室内ユニット周囲空気が露点温度23℃以上で長時間運転されますと、室内ユニットの結露水が垂れて水漏れに至るおそれがあります。
6. 昇降フィルターボックス (別売) と昇降フィルターボックス用のフィルター (別売) を必ずご使用ください。
7. 機外静圧欄及び始動電流欄の ( ) 内値は静圧変更設定時の値です。
8. 騒音値欄の ( ) 内値は別売プレナムチャンバー、別売フィルターを組込んだ場合の値です。
9. 本製品を長く安心してお使いいただくためには定期的な保守・点検が必要です。各部品の点検・保全周期については日本冷凍空調工業会発行のガイドラインを参考にしてください。
10. データモニタリング機能は、2リモコンでご使用の場合「主ー従」設定で「主」に設定したリモコンのみご使用できます。
11. 冷房運転で16時間連続運転した場合、サーモOFFします。
12. APF(2006)は、JIS B 8616:2006および JRA 4048:2006に準拠した値です。

標準外仕様

添付図面	外形図 (室内)　KP94J293　電気配線図 (室内)　KP94T376　機外配線図　KP94C00H 外形図 (室外)　GA-PUHVP80DMJ1　電気配線図 (室外)　HA-PUHVP80DMJ1

*除外工事　据付・基礎工事、給排水工事、電気接続工事、ダクト工事、防熱工事、電源開閉器、温調・湿調用電磁弁、逆止弁、その他本仕様書に明示無き事項。

三菱電機株式会社	日付	2018-08-21	仕様書番号	WYNC2-6817-6	副番	C

三菱電機 パッケージエアコン
PCHV－DMシリーズ　機外配線図

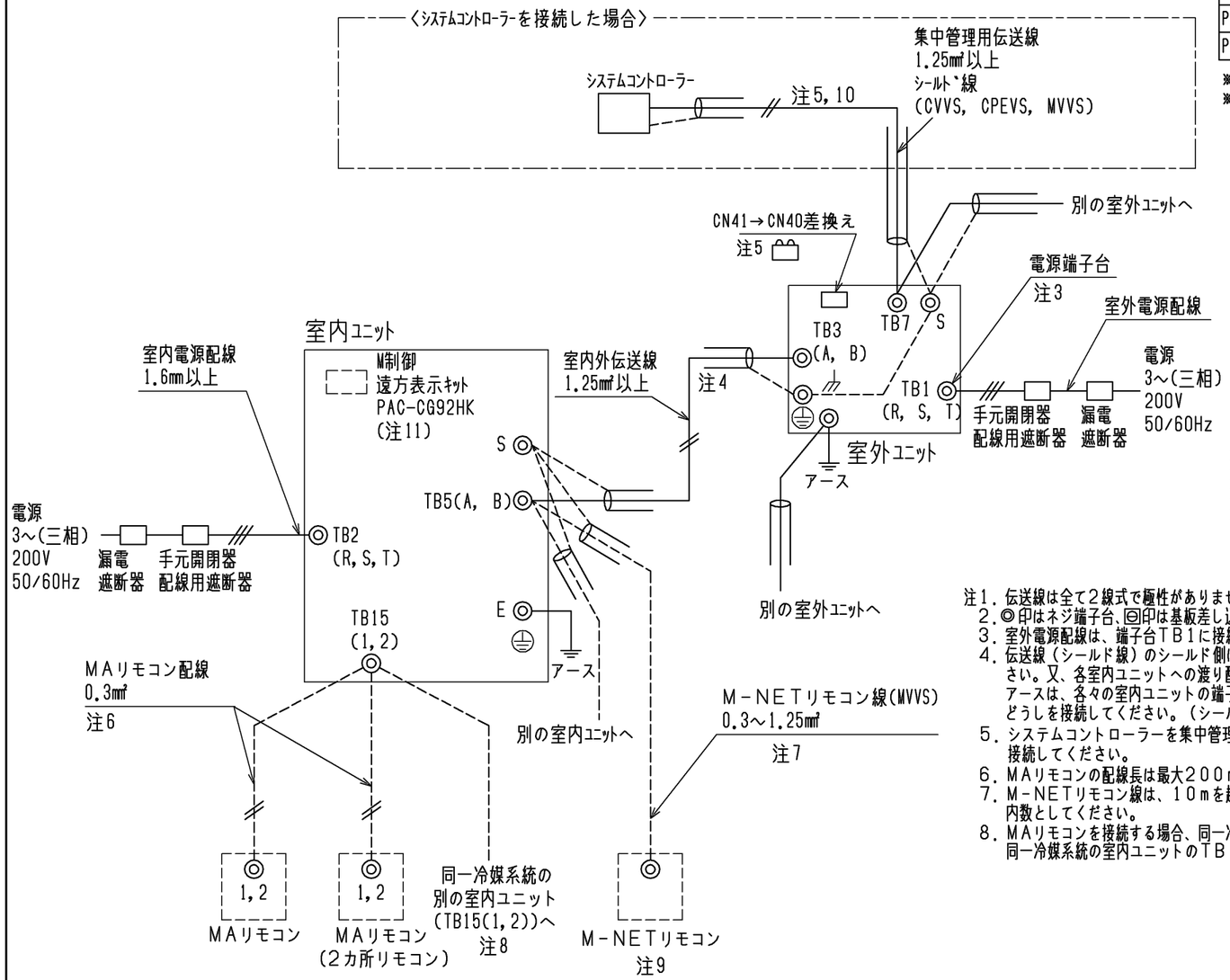

①室内ユニット　　電線太さ及び開閉器容量

形　名	電線太さ		漏電遮断器　※3	手元開閉器		配線用遮断器
	電源配線	アース		開閉器容量	過電流保護器	
PCAV形 (1システム)	1.6mm	1.6mm ※2	15A　※1	15A	15A(B種ヒューズ)	15A

※1　漏電遮断器は感度30mA　0.1s以下を使用ください。
※2　アース接続は、各室内ユニット個別に配線してください。
※3　電源には必ずインバーター回路用漏電遮断器(三菱電機NV－Cシリーズまたは、その同等品)を取付けてください。

②室外ユニット　　電線太さ及び開閉器容量

セット形名	室外構成ユニット形名	電線太さ		漏電遮断器※2	手元開閉器		配線用遮断器	室外ユニット最大電流
		電源配線	アース		開閉器容量	過電流保護器		
PCHV-P140DM-E(1)	PUHV-P140DM-E	5.5㎟	1.6mm	30A※1	30A	30A(B種ヒューズ)	30A	17.9A
PCHV-P140DM-E2	PUHV-P140DMJ1-C	5.5㎟	1.6mm	30A※1	30A	30A(B種ヒューズ)	30A	24.5A

※1　漏電遮断器は感度30mAまたは100mA　0.1s以下を使用ください。
※2　電源には必ずインバーター回路用漏電遮断器(三菱電機NV－Cシリーズまたは、その同等品)を取付けてください。

③制御配線

配　線	電線太さ	配線の種類	総延長
室内外伝送線	1.25㎟以上	シールド線 CVVS,CPEVS,MVVS	最大　200m
集中管理用	1.25㎟ 以上	シールド線 CVVS,CPEVS,MVVS	最大　200m
MAリモコン配線※4	0.3㎟※2	VCTF,VCTFK,CVV,CVS, VVR,VVF,VCT	最大　200m
M-NETリモコン配線	0.3～1.25㎟※3 (0.75～1.25㎟)※1	シールド線 MVVS	注7

※1　コンパクトリモコンの端子台へ接続する場合は（　）内の電線太さの使用を推奨します。
※2　シース付0.3㎟ケーブルをご使用ください。
※3　作業上、0.75㎟までの線径を推奨します。
※4　セット形名PCHV-P140DM-E2において総延長が10mを超える場合は、シールド線を使用してください。
シールド線は室内ユニットのアース線へ接続してください。

注1．伝送線は全て2線式で極性がありません。
2．◎印はネジ端子台、回印は基板差し込みコネクターを示します。
3．室外電源配線は、端子台TB1に接続してください．
4．伝送線（シールド線）のシールド側は必ず室外ユニットのアース端子に接続してください。又、各室内ユニットへの渡り配線（伝送線）とM－NETリモコン線のシールドアースは、各々の室内ユニットの端子S（シールド）へ接続するか、もしくはシールドどうしを接続してください。（シールドアースは図中、破線にて示しています）
5．システムコントローラーを集中管理用伝送線に接続する場合、必ず伝送線用給電ユニットを接続してください。
6．MAリモコンの配線長は最大200mまで可能です。
7．M－NETリモコン線は、10mを超える場合は、その部分を室内外伝送線最遠長の内数としてください。
8．MAリモコンを接続する場合、同一冷媒系統の室内ユニットは同一グループにしてください。同一冷媒系統の室内ユニットのTB15(1，2)端子同士を必ず渡り配線してください。
9．M－NETリモコンを接続する場合、リモコンアドレスは室内アドレスの一番若いアドレス＋100に設定して、同一冷媒系統の室内ユニットが必ず同一グループとなるようにしてください。
10．システムコントローラーを接続する場合、同一冷媒系統の室内ユニットが必ず同一グループとなるよう設定してください。
11．M制御遠方表示キット（PAC-CG92HK）は別売部品です。入出力信号配線接続要領はキットの説明書を参照ください。
12．電源には必ず漏電遮断器を取付けてください。
13．漏電遮断器で地絡保護専用のものは、手元開閉器または配線用遮断器を組み合わせて使用してください。
14．過電流保護器はB種ヒューズを使用する場合について示します。
15．製品の故障、電源配線不良などにより大電流が流れた場合、製品側の遮断器と上位側の遮断器が共に作動することがあります。設備の重要度により電源系統を分割するか、遮断器の保護協調をとってください。

本図面の所有権は三菱電機株式会社にある。
THIS DOCUMENT IS THE PROPERTY OF MITSUBISHI ELECTRIC CORPORATION.

	作成日付 ISSUED	改定日付 REVISED	TITLE
DIMENSIONS ARE IN MILLIMETERS	2018-12-11	2020-11-13	三菱電機　パッケージエアコン PCHV－DMシリーズ　機外配線図
尺度 SCALE DO NOT SCALE	三菱電機株式会社	DWG.NO. W KP94C00H	REV. A　PAGE 1/1

A

注：1．吊りボルトにはM12を使用してください。（現地御手配）
2．本図はファンが2つのP224・280タイプを示します。P112・140タイプの場合はファンが1つとなります。
3．吸込側には別売昇降フィルターボックスと別売フィルターを必ず使用してください。
別売昇降フィルターボックスには標準(鋼製チェーン)仕様とSUSチェーンがあり、
別売フィルターにはPS150とオイルフィルター（SUS製）がありますので用途に合わせて選択してください。
4．伝送線と電圧200V以上の配線は必ず分けた経路としてください。
5．オイル用ドレン配管は本体側のドレン配管と合流させないでください。
6．P224タイプのろう付の際は付属配管を使用してください。

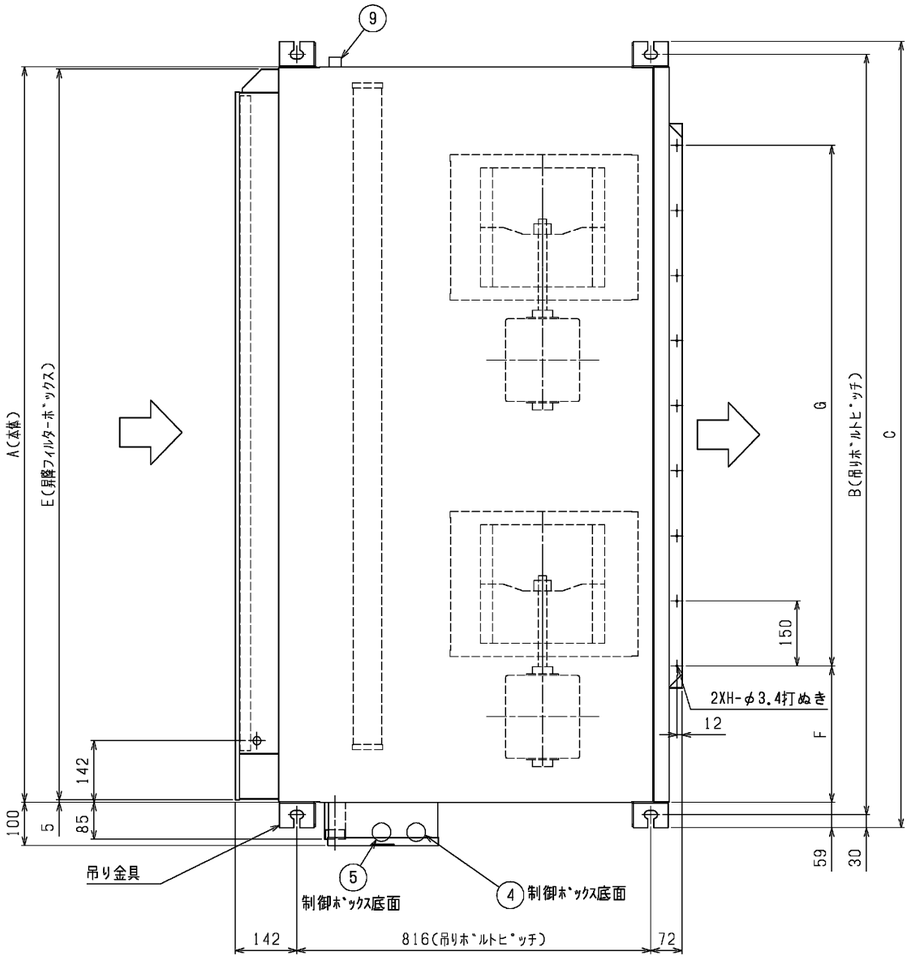

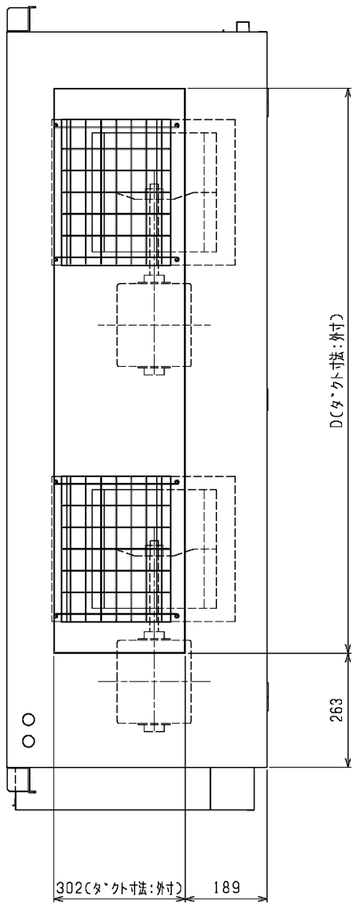

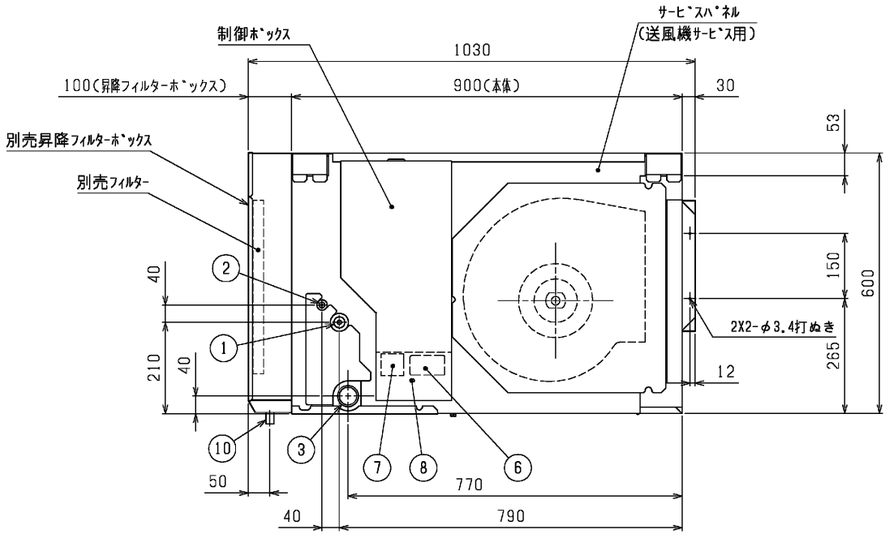

NO.	名　称
1	冷媒配管<ガス>・・・・・P112,140　：φ15.88　ろう付接続 ・・・・・P224（付属配管有り）：φ19.05　ろう付接続 ・・・・・P280　：φ22.2　ろう付接続
2	冷媒配管<液>　・・・・・P112,140,224,280：φ9.52　ろう付接続
3	ドレン配管(本体)・・・・・・・・R1 1/2
4	装置電源穴・・・・・・・φ43
5	室内外連絡穴，伝送線穴・・・・・・φ43
6	電源端子台
7	伝送端子台
8	アース端子（制御箱内に設置）
9	ドレン穴(本体)（洗浄液排出用)・・・・・・・・ Rc1/2
10	オイルドレン口（昇降フィルターボックス）・・・ Rc1/4

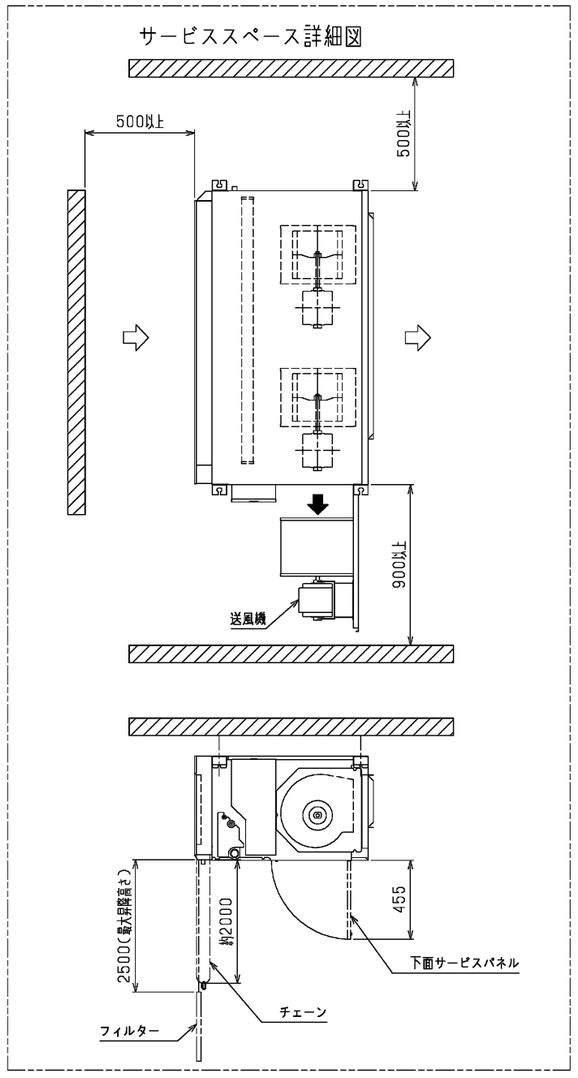

機種 本体	別売昇降フィルターボックス	別売フィルター	A	B	C	D	E	F	G	H
PCAV-P112・140DM-E(1)	PAC-CB81TB(標準仕様：鋼製チェーン)／PAC-CB83STB(SUSチェーン)	PAC-CB87TF(PS150)／PAC-CB89UTF(オイルフィルター)	1145	1203	1263	752	1133	339	4X150=600	5
PCAV-P224・280DM-E	PAC-CB82TB(標準仕様：鋼製チェーン)／PAC-CB84STB(SUSチェーン)	PAC-CB88TF(PS150)／PAC-CB90UTF(オイルフィルター)	1695	1753	1813	1302	1683	314	8X150=1200	9

	作成日付 ISSUED	改定日付 REVISED	TITLE
DIM. mm	12-02-28	15-01-29	天吊形室内ユニット外形図 PCAV-P112,P224,P280-DM-E PCAV-P140DM-E(1)
SCALE NTS	三菱電機株式会社	DRW.NO. WKP94J293	REV. A　PAGE 1/1

A

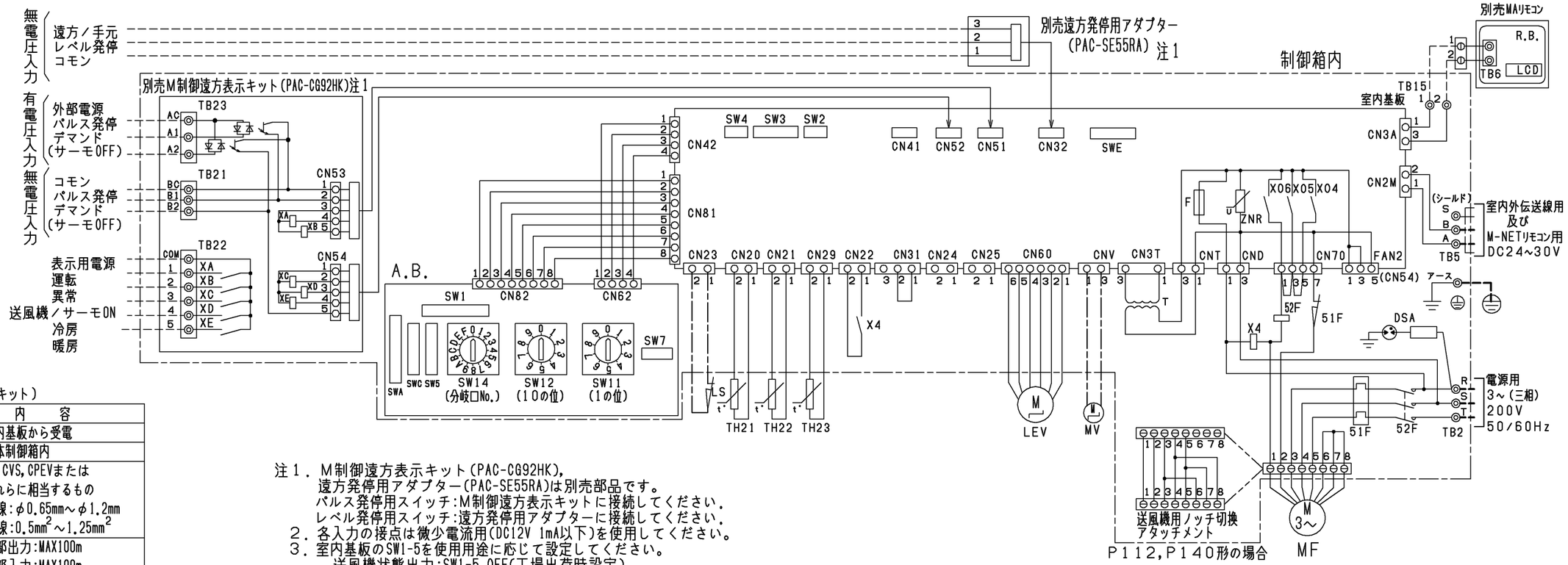

●仕様(M制御遠方表示キット)

項　目	内　容
電源	室内基板から受電
据付場所	本体制御箱内
適合入出力伝送線ｻｲｽﾞ(信号線)	CV,CVS,CPEVまたはこれらに相当するもの 単線:φ0.65mm～φ1.2mm 撚線:0.5mm^2～1.25mm^2
信号線配線距離	外部出力:MAX100m 外部入力:MAX100m
室内ﾕﾆｯﾄ接続線	10心(5心+5心)5m
接続形態	室内基板毎

●入力仕様(M制御遠方表示キット,遠方発停用アダプター)

機　能	使用用途	信号仕様
パルス発停(注1)(注2)	ON/OFF指令を出すことができます。	ﾊﾟﾙｽ(有電圧/無電圧a接点) (有電圧の場合) 電源:DC12V～24V 電流:約10mA(DC12V時) 200ms以上 200ms以上 (ﾊﾟﾙｽ通電時間) (ﾊﾟﾙｽ間隔)
レベル発停(注1)(注2)	ON/OFF指令を出すことができます。 レベル(無電圧a接点)	遠方／手元 ON: リモコン 運転/停止はできません OFF: リモコン 運転操作ができます ﾚﾍﾞﾙ発停 ON 運転 / OFF 停止 運転/停止はできません
デマンド(注2)	デマンド指令(サーモOFF)を出すことができます。	ﾚﾍﾞﾙ(有電圧/無電圧a接点) (有電圧の場合) 電源:DC12V～24V 電流:約10mA(DC12V時)

●出力仕様(M制御遠方表示キット)

機能	使用用途	信号仕様
運転	外部へ運転信号が取り出せます。	リレーa接点出力 DC30VまたはAC100V/200V 接点定格電流:1A 接点最小負荷:10mA
異常	外部へ異常信号が取り出せます。	
送風機・ｻｰﾓON(注3)	外部へ送風機運転・サーモON信号が取り出せます。	
冷房	外部へ冷房信号が取り出せます。	
暖房	外部へ暖房信号が取り出せます。	

注1．M制御遠方表示キット(PAC-CG92HK),
　　遠方発停用アダプター(PAC-SE55RA)は別売部品です。
　　パルス発停用スイッチ:M制御遠方表示キットに接続してください.
　　レベル発停用スイッチ:遠方発停用アダプターに接続してください.
2．各入力の接点は微少電流用(DC12V 1mA以下)を使用してください。
3．室内基板のSW1-5を使用用途に応じて設定してください。
　　送風機状態出力:SW1-5 OFF(工場出荷時設定)
　　ｻｰﾓON状態出力:SW1-5 ON
4．----(太破線):現地配線を示します.
　　----(細破線):外部入出力用の現地配線を示します。
　　----(中 一点鎖線):別売配線を示します。
5．配線は、内線規程に従って接続してください。
6．電源には必ず漏電遮断器を設けてください。
7．◎印は端子台、⊖印はコネクターを示します。
8．停電自動復帰させる場合は、室内基板SW1-9をON(有効)にしてください。標準出荷時は、OFF(無効)となっています。但し外部入力でレベル発停している場合は、復電時の外部信号に従います。
9．SWの設定は標準仕様を示します。受注仕様または、現地にて設定変更した場合、本図とは異なることがあります。
10．別売のプレナムチャンバー組込時はSW1-6をON(有効)にしてください。

記号説明

記　号	名　称	記　号	名　称
MF,MF1,MF2	送風機用電動機	TH22	配管温度検出用サーミスター(液)
R.B.	リモートコントローラーボード	TH23	配管温度検出用サーミスター(ガス)
A.B.	アドレスキバン	SW11	スイッチ(アドレス設定用 1の位)
LCD	液晶表示器	SW12	スイッチ(アドレス設定用 10の位)
TB2	電源端子台	SW14	スイッチ(分岐□No.ペアNo.設定用)
TB5	伝送端子台	SW5	スイッチ(4段階デマンド切換用)
TB6	端子台(室内ユニット接続)	SW7	スイッチ(機種設定)
TB15	MAリモコン用端子台	SW1	スイッチ(機能切換)
F	ヒューズ<6.3A>	SWA	スイッチ
ZNR	バリスター	SWC	スイッチ(機能切換)
T	電源トランス	SWE	スイッチ(ファン試運転用)
LEV	電子式リニア膨張弁	SW2	スイッチ(能力設定)
52F	補助継電器(送風機用)	SW3	スイッチ(機能切換)
51F	熱動過電流継電器	SW4	スイッチ(機種設定)
DSA	アレスター	XA～XE	補助継電器
CN32	コネクター(遠方切換)	TB21・22・23	入出力用端子台(別売M制御遠方表示キット)
CN41	コネクター(HA入力)	X4	補助継電器(送風機用)
CN51	コネクター(集中管理)	MV	ベーンモーター(別売プレナムチャンバー組込時)
CN52	コネクター(遠方表示)	LS	リミットスイッチ(別売プレナムチャンバー組込時)
TH21	吸込温度検出用サーミスター		

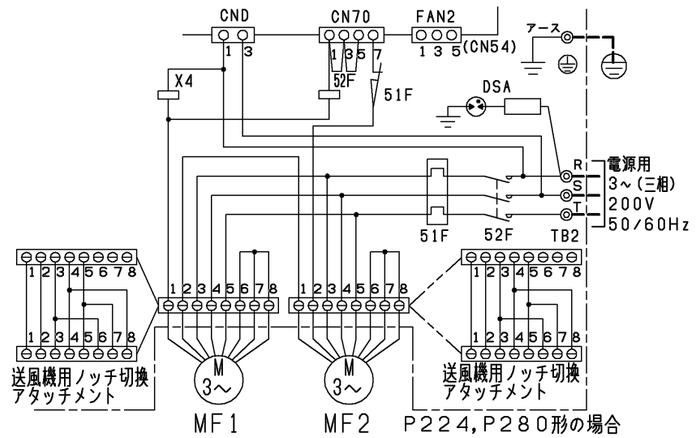

	作成日付 ISSUED	改定日付 REVISED	TITLE
DIM. mm	12-02-28	15-01-29	天吊形室内ユニット電気配線図 PCAV-P112,P224,P280DM-E PCAV-P140DM-E(1)
SCALE NTS	三菱電機株式会社	DRW.NO. W KP94T376	REV. A / PAGE 1/1

A

1 設置スペース(周囲必要空間)

下図は基本例を示します。
詳細につきましては工事マニュアル等の
技術資料を参照願います。

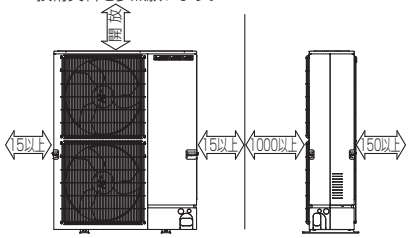

2 サービススペース

サービススペースは下図の
寸法が必要になります。

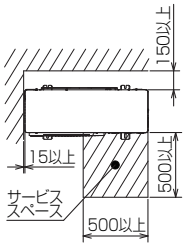

3 基礎ボルト

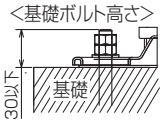

M10の基礎ボルトで
ユニットの据付足を
4ヶ所強固にダブルナットで
固定してください。
(基礎ボルト,座金,ナットは
現地手配です。)

4 配管･配線取入れ方向

配管、配線接続は、
前面、右側面、後面、下面の
4方向から取入れできます。

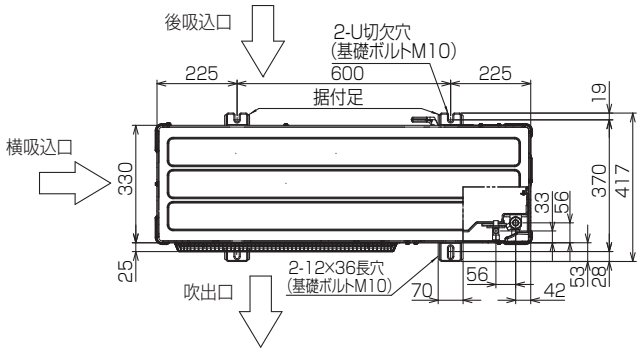

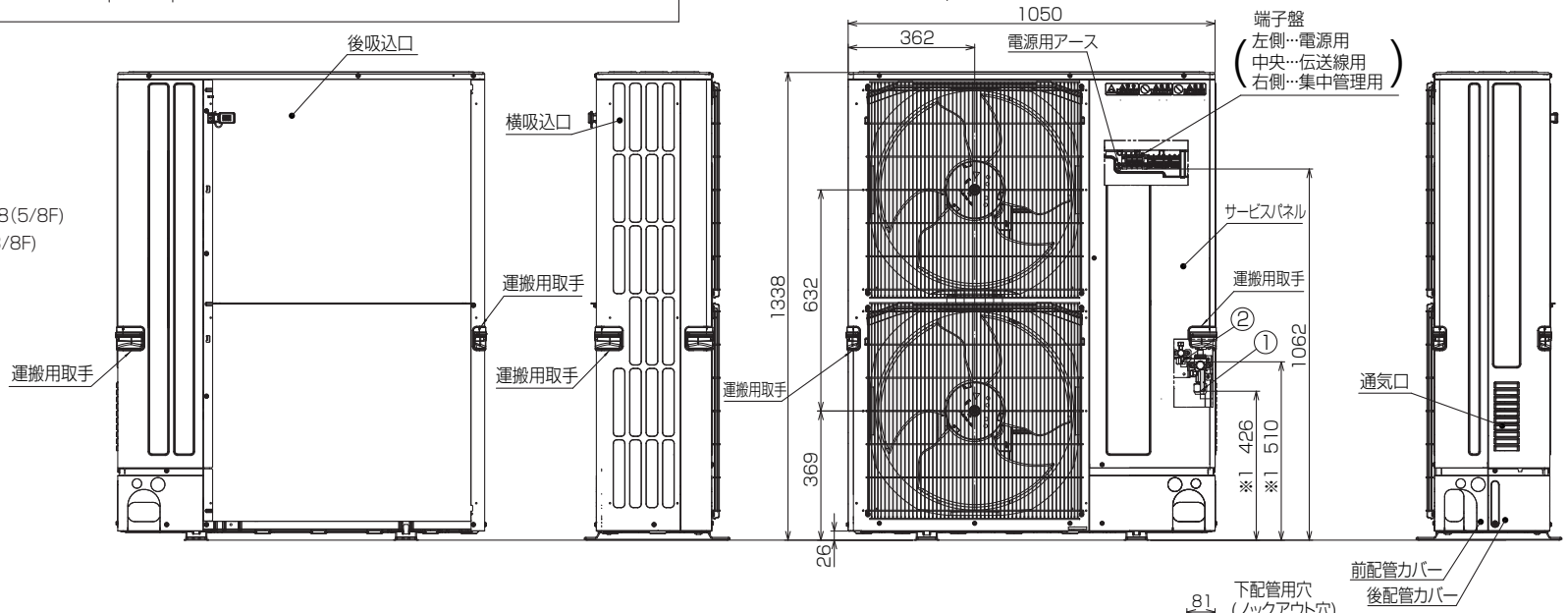

記号説明

① …冷媒ガス配管接続口(フレア接続)φ15.88(5/8F)
② …冷媒液配管接続口(フレア接続)φ9.52(3/8F)
※1…ストップバルブの接続先端寸法

配管ノックアウト穴詳細

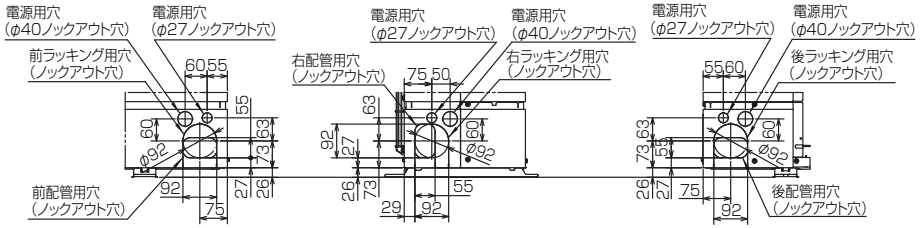

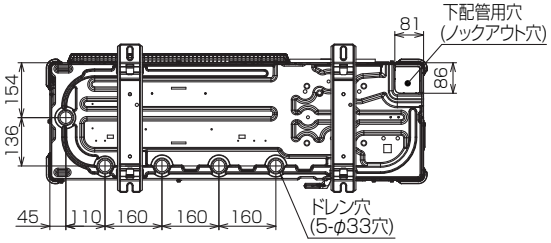

BK01N551-2

単位	スケール	作成日	形名	PUHV-P80,140DMJ1(-BS,-BSG) PUHV-P80,140DMJ1-C(-BS,-BSG)		
mm	NTS	2022-7-20	パッケージエアコン室外ユニット外形図			
三菱電機株式会社			図番	GA-PUHVP80DMJ1	副番 A	記号

記号説明

記　号	名　　称
TB1	端子台＜電源＞
TB3	端子台＜室内外伝送線＞
TB7	端子台＜集中管理伝送線＞
MC	圧縮機用電動機
MF1, MF2	送風機用電動機
21S4	四方弁
63H	高圧圧力スイッチ
63HS	高圧圧力センサ
63LS	低圧圧力センサ
SV1	電磁弁＜高低圧バイパス閉止弁＞
TH2	サーミスタ＜HIC配管温度＞
TH3	サーミスタ＜室外液管温度＞
TH4	サーミスタ＜圧縮機シェル温度＞
TH6	サーミスタ＜吸入管温度＞
TH7	サーミスタ＜外気温度＞
TH8	サーミスタ＜放熱板温度＞
LEV-A, LEV-B	電子膨張弁
DCL	リアクトル
P.B.	パワー基板
TAB R/L1, S/N1, T	接続端子＜R/S/T相＞
TAB Uo, Vo, Wo	接続端子＜U/V/W相＞
TAB DCL1, DCL2	接続端子＜DCL＞
EI	接続端子＜電気品BOX接続＞
E3, E4	接続端子＜電気品BOX接続＞
X52CA, X52CB	52Cリレー
DB1, DB2, DB3	ダイオードブリッジ
IC710	インバータ
MULTI.B.	マルチ制御基板
SW1	スイッチ＜自己診断＞
SW2	スイッチ＜機能切換＞
SW3	スイッチ＜試運転＞
SW4	スイッチ＜機種設定＞
SW5	スイッチ＜機能切換＞
SW6	スイッチ＜機能切換、機種設定＞
SW7	スイッチ＜機能切換、機種設定＞
SW8	スイッチ＜機種設定＞
SW9	スイッチ＜機能切換＞
SWU1	スイッチ＜アドレス設定（一の位）＞
SWU2	スイッチ＜アドレス設定（十の位）＞
CNS1	コネクタ＜室内外伝送線＞
CNS2	コネクタ＜集中管理伝送線＞
SS	コネクタ＜オプション接続＞
CN3D	コネクタ＜接点入力＞
CN3S	コネクタ＜接点入力＞
CN3N	コネクタ＜接点入力＞
CN51	コネクタ＜オプション接続＞
LED1, LED2	発光ダイオード＜運転点検表示＞
LED3	発光ダイオード＜マイコン電源＞
F1, F2	ヒューズ＜6.3A＞
X501～X505	リレー
M-NET P.B.	M-NETパワー基板
TB1	接続端子＜電気品BOX接続＞

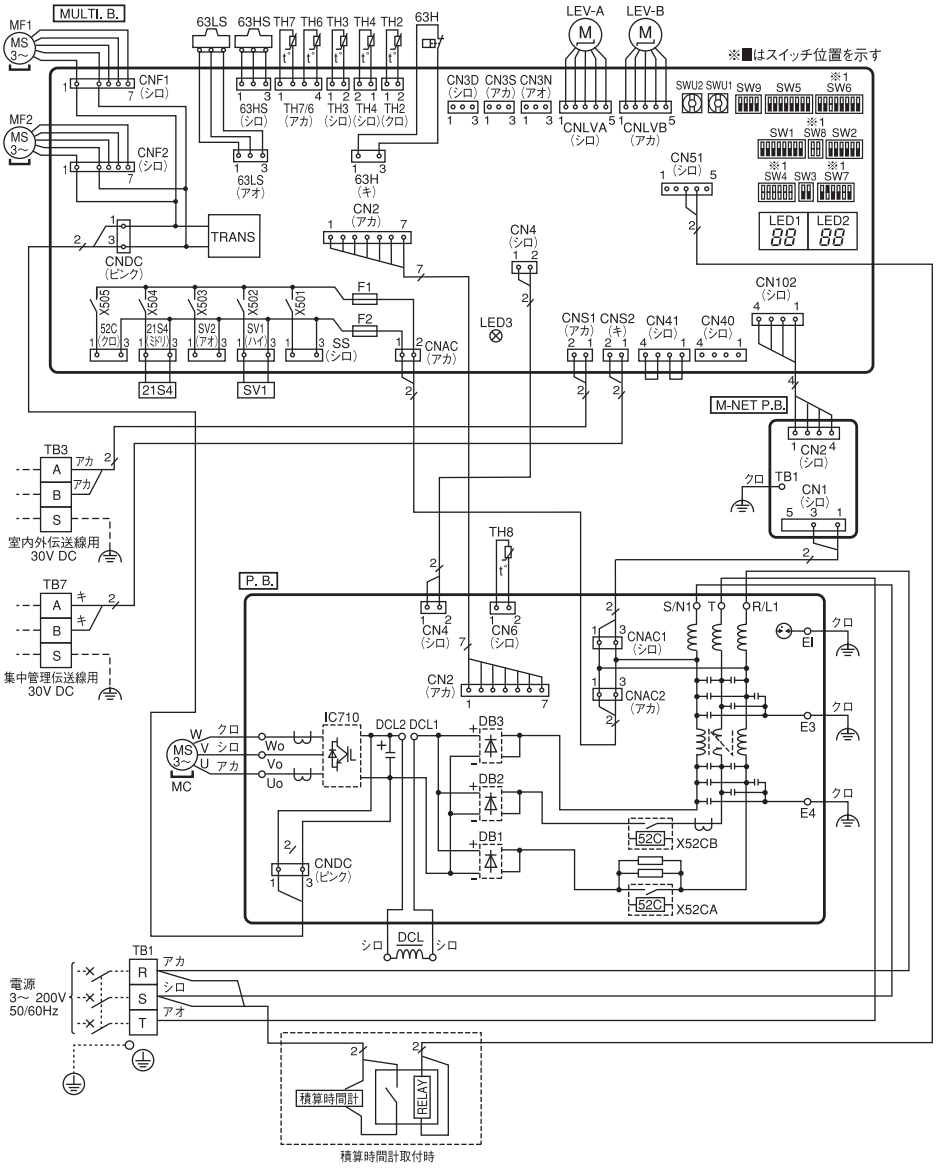

※1 機種設定
■はスイッチ位置を示す

機種名	SW4	SW8	SW7	SW6
PUHV-P80DMJ1-C	ON OFF 1 2 3 4 5 6	ON OFF 1 2	ON OFF 5	ON OFF 3
PUHV-P140DMJ1-C	ON OFF 1 2 3 4 5 6			

機種名	SW4	SW8	SW7	SW6
PUHV-P80DMJ1	ON OFF 1 2 3 4 5 6	ON OFF 1 2	ON OFF 5	ON OFF 3
PUHV-P140DMJ1	ON OFF 1 2 3 4 5 6			

自己診断

室外ユニットのマルチコントローラ上の自己診断スイッチ（SW1）とLED1, LED2（LED表示）により室内外ユニットの自己診断ができます。
LED表示　SW1を全てOFFにしてください。

● 通常運転時
室外ユニットの制御機器の駆動状態を点灯します。

ビット	1	2	3	4	5	6	7	8
表示内容	圧縮機運転	52C	21S4	SV1	(SV2)	－	－	常時点灯

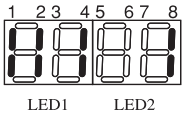

（例）冷房運転（四方弁OFF）で圧縮機、電磁弁（SV1）がONの時

● 点検内容発生時
点検コードと点検内容発生ユニットのアドレスを交互に表示します。

点検コード	点　検　内　容	点検コード	点　検　内　容	点検コード	点　検　内　容
0403	シリアル通信異常	4250	パワーモジュール異常または過電流遮断	6600	アドレス二重定義エラー
1102	圧縮機シェル温度異常	4400	ファン回転数異常（室外機）	6602	伝送プロセッサハードウェアエラー
1302	高圧圧力異常	5101	吸込温度サーミスタ（TH21）異常または	6603	伝送路Busyエラー
1500	低吐出スーパーヒート異常		圧縮機シェル温度サーミスタ（TH4）異常	6606	伝送プロセッサとの通信異常
1501	冷媒不足異常	5102	液管温度サーミスタ（TH22）異常または	6607	ACK無しエラー
	冷房バルブ閉異常		吸入管温度サーミスタ（TH6）異常	6608	応答無しエラー
1508	暖房四方弁コイル外れ異常	5103	ガス管温度サーミスタ（TH23）異常	6831/6834	MAリモコン受信異常
2502	ドレンポンプ異常	5105	室外液管温度サーミスタ（TH3）異常	6832/6833	MAリモコン送信異常
2503	ドレンセンサ（THd）異常	5106	外気温度サーミスタ（TH7）異常	7100	合計能力エラー
4100	起動時圧縮機過電流遮断（圧縮機ロック）	5109	HIC配管温度サーミスタ（TH2）異常	7101	能力コードエラー
4114	ファン回転数異常（室内機）	5110	放熱板温度サーミスタ（TH8）異常	7102	接続ユニット台数オーバー（または室内未接続）
4210	圧縮機過電流遮断	5201	高圧圧力センサ（63HS）異常	7105	アドレス設定エラー
4220	母線過電圧／不足電圧／コンバータ異常	5202	低圧圧力センサ（63LS）異常	7130	組合せ異常
	T相欠相／電源同期信号異常	5300	1次電流異常／電流センサ異常		
4230	放熱板温度異常	5701	フロートスイッチコネクタ外れ		

単 位	スケール	作 成 日	形名	PUHV-P80,140DMJ1(-BS,-BSG) PUHV-P80,140DMJ1-C(-BS,-BSG)			
mm	NTS	2022-7-20	室外ユニット電気配線図				
三菱電機株式会社			図番	HA-PUHVP80DMJ1	副番	A	記号

三菱電機 ビル 空調管理システム仕様書

■仕様表

項目		内容
外形寸法(H×W×D)		120×120×19mm　（突起部除く）
質量		0.25kg
電源		DC12V　室内ﾕﾆｯﾄより伝送線を介して受電
使用環境条件	温度	0～40℃
	湿度	30～90%RH（結露なきこと）
材質		PC+ABS（意匠面はPMMA）
外観色		ｶﾊﾞｰ部ﾎﾜｲﾄｸﾞﾚｰ(ﾏﾝｾﾙ　4.48Y7.92/0.66)
据付方法		JISC8340の2個用ｽｲｯﾁﾎﾞｯｸｽ（現地手配）へ取付け、 または、壁に直付け。 MAﾘﾓｺﾝ線は、無極性2線。MAﾘﾓｺﾝ専用端子に0.3mm² 2心ｹｰﾌﾞﾙで接続。 設備PAC（PFHV-P80,140,167形/PFTV-P140形/PCHV-P140形） と接続し、ﾘﾓｺﾝ配線の総延長（※1）が10m以上で 使用する場合は、ｼｰﾙﾄﾞ線（MVVS:0.3mm² 2心ｹｰﾌﾞﾙ）を 使用してください。※2 別売品ﾘﾓｺﾝｹｰﾌﾞﾙ　PAC-YT81HC(10m) PAC-YT82HC(20m) ※3

※1　室内ﾕﾆｯﾄのMAﾘﾓｺﾝ用端子台（TB15）間の渡り配線も含みます。
※2　ｼｰﾙﾄﾞ線のｱｰｽは室内ﾕﾆｯﾄのMAﾘﾓｺﾝ用S端子に接続してください。
※3　設備PAC（PFHV-P80,140,167形/PFTV-P140形/PCHV-P140形）の機種と接続する場合は使用できません。

■接続機種

制御対象ﾕﾆｯﾄ	
設備用ﾊﾟｯｹｰｼﾞｴｱｺﾝ	

■機能表

○：ｸﾞﾙｰﾌﾟ別操作　×：対応不可

1．操作／表示

項目	設定	表示	内容
運転/停止	○	○	運転/停止の切換ができます。
運転ﾓｰﾄﾞ切換	○	○	冷房/送風/自動/暖房の切換ができます。 ※空調機により異なります。
室温設定	○	○	室温設定ができます。 ※室内ﾕﾆｯﾄの機種により温度範囲が異なります。 ・設備ﾊﾟｯｹｰｼﾞｴｱｺﾝ 冷房：14～30℃ 暖房：17～28℃ 自動：17～28℃
換気機器操作	○	○	ﾏﾙﾁｴｱｺﾝ用ﾛｽﾅｲの連動設定及び連動運転設定が できます。 換気連動機器の停止/弱/強の切換可能
ﾊﾞｯｸﾗｲﾄ	×	○	ﾎﾞﾀﾝ操作によりﾊﾞｯｸﾗｲﾄが点灯します。 一定時間後に消灯します。 (点灯時間は画面により異なります)
ﾘﾓｺﾝ名称	○	○	ﾒｲﾝ画面にﾘﾓｺﾝ名称を表示できます。
ﾒｲﾝ画面 切換え機能	○	○	ﾒｲﾝ画面表示を「詳細画面」、「簡易画面」から 選択できます。
時刻設定 ※5	○	○	年月日、時間、分を設定できます。設定した時刻はﾒｲﾝ 画面に表示されます（曜日も表示されます）。ﾒｲﾝ画面 に時刻を表示しない設定も可能です。
時計表示形式 切換え機能	○	○	時計表示を12時間表示(時刻の前にAM/PM表示、 時刻の後にAM/PM表示)、24時間表示から選択できます。
室温表示	－	○	運転時、温度を表示します。（詳細画面のみ）
異常表示	－	○	現在発生している異常内容を、ｱﾄﾞﾚｽとともに 表示します。携帯電話点検ｺｰﾄﾞ検索ｻｰﾋﾞｽｻｲﾄの QRｺｰﾄﾞ、URLも表示します。 また異常発生時に、空調ﾕﾆｯﾄの形名や製造番号、 連絡先の電話番号を表示させることが可能です (事前入力が必要)。 ※異常内容によりｱﾄﾞﾚｽが表示されない場合もあります。
特殊表示	－	○	ﾕﾆｯﾄの除湿、ﾃﾞﾏﾝﾄﾞ、圧縮機固定運転の制御状態を 表示します。
ﾌｨﾙﾀｰ情報	－	○	ﾌｨﾙﾀｰの掃除時期になるとﾌｨﾙﾀｰｻｲﾝを表示します。

2．スケジュール・タイマー

項目	設定	表示	内容
ﾀｲﾏｰ運転	○	○	ｵﾝ/ｵﾌﾀｲﾏｰ： ｵﾝ/ｵﾌをそれぞれ1回/日行うﾀｲﾏｰ ・5分単位で時刻を設定 ・ｵﾝ時刻、またはｵﾌ時刻のみの設定も可能 消忘れﾀｲﾏｰ： 運転後に一定時間経過すると停止するﾀｲﾏｰ ・運転時間を30分～240分/10分単位で設定可能
週間ｽｹｼﾞｭｰﾙ	○	○	曜日ごとにON/OFF、温度設定を行うﾀｲﾏｰ ・曜日ごとに5分単位で8回まで設定可能 ※ｵﾝ/ｵﾌﾀｲﾏｰが有効中は動作しません。
省ｴﾈ運転 ｽｹｼﾞｭｰﾙ ※4	○	○	曜日ごとに省ｴﾈ運転開始時刻と停止時刻、及び 能力ｾｰﾌﾞ値を設定できます(90～50%,0%／10%単位)。 （5分単位で時刻を設定。1日4ﾊﾟﾀｰﾝまで設定可能。）

3．制限設定

項目	設定	表示	内容
手元操作への 禁止/許可	×	○	集中ｺﾝﾄﾛｰﾗの設定により、運転/停止、運転ﾓｰﾄﾞ、 設定温度、ﾌｨﾙﾀｰｻｲﾝﾘｾｯﾄの操作が禁止されます。 ※禁止中は対応するｱｲｺﾝが点灯します（詳細画面のみ）
操作ﾛｯｸ	○	○	運転/停止、運転ﾓｰﾄﾞ、設定温度、風向切換操作を それぞれ操作禁止することができます。
設定温度範囲 制限機能	○	○	運転ﾓｰﾄﾞごとに室温設定の温度範囲を制限することが できます。
設定温度 自動復帰	○	○	設定時間後に、設定した温度に戻ります。 （10分単位で30～120分まで設定可能です。） ※設定温度範囲制限中は動作しません。
ﾊﾟｽﾜｰﾄﾞ	○	×	管理用ﾊﾟｽﾜｰﾄﾞ(ｽｹｼﾞｭｰﾙ等の設定に必要)、 ｻｰﾋﾞｽ用ﾊﾟｽﾜｰﾄﾞ(試運転等の操作に必要) が設定できます。

4．その他

項目	設定	表示	内容
Q&A	×	○	代表的なトラブルシューティング、メイン画面 （詳細画面）に表示されるアイコン説明を参照 することができます。
ｺﾝﾄﾗｽﾄ調整	○	○	液晶のｺﾝﾄﾗｽﾄ(濃淡)を調整できます。
ｻｰﾋﾞｽ機能 ※4	○	○	試運転、ﾃﾞｰﾀﾓﾆﾀﾘﾝｸﾞ※6、 要求ｺｰﾄﾞ送信※6、異常履歴などに対応。

※4　機能に対応しているﾕﾆｯﾄに対してのみ可能です。
※5　時計の精度は月差±50秒(25℃時)です。時計のﾊﾞｯｸｱｯﾌﾟ時間は7日です。
※6　空調機の保守ﾃﾞｰﾀ、運転ﾃﾞｰﾀを表示することができます。

	作成日付 ISSUED	改定日付 REVISED	TITLE 設備パッケージエアコン用 MAスマートリモコン PAR-31MA-SE 仕様書		
DIM. mm	11-09-06	21-02-17			
SCALE NTS	三菱電機株式会社		DRW.NO. WKF94D156	REV. C	PAGE 1/2

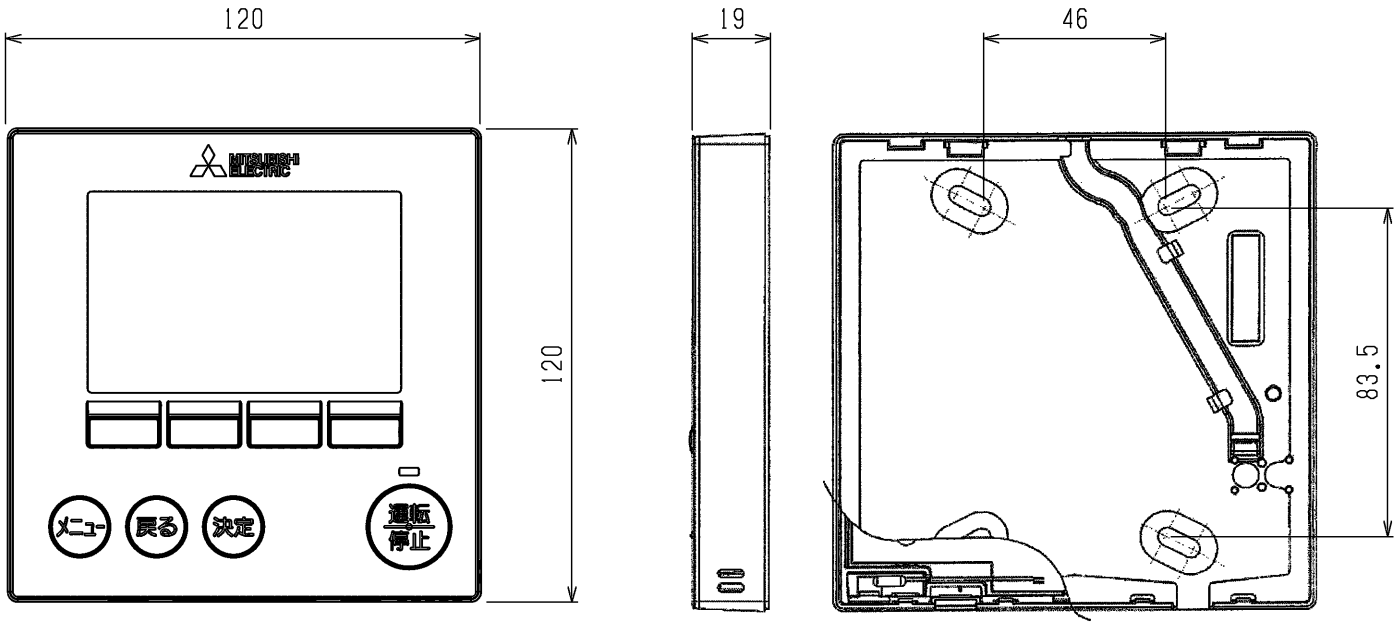

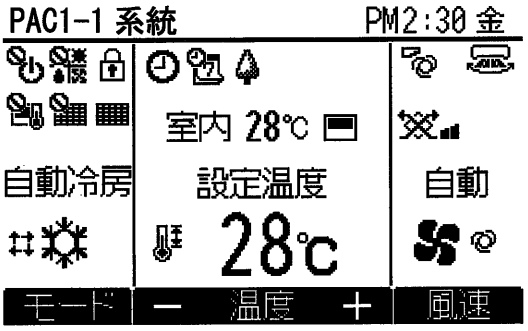

メイン画面の詳細画面例

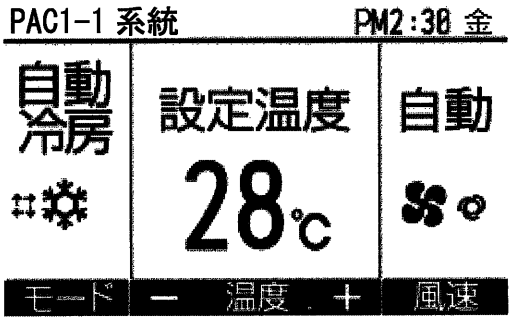

メイン画面の簡易画面例

	作成日付 ISSUED	改定日付 REVISED	TITLE 設備パッケージエアコン用 MAスマートリモコン PAR-31MA-SE 仕様書		
DIM. mm	11-09-06	21-02-17			
SCALE NTS	三菱電機株式会社		DRW.NO. WKF94D156	REV. C	PAGE 2/2

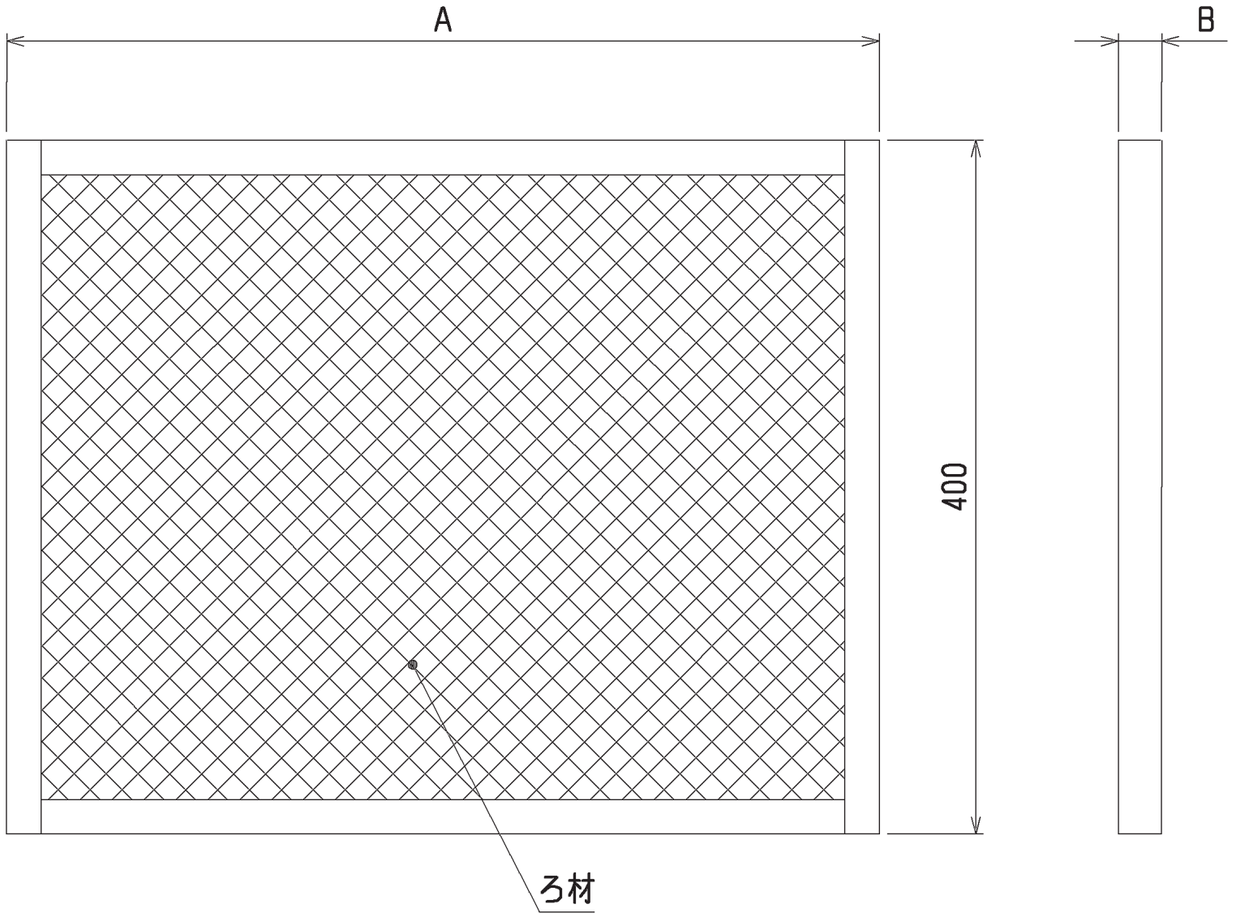

形名	フィルター種類	セット枚数	A	B	適用機種	対応フィルターボックス形名
PAC-CB87TF	PS-150	2	480	15	PCAV-P112・140形 PCT-P95・125形	PAC-CB81TB PAC-CB83STB
PAC-CB89UTF	オイルフィルター			25		
PAC-CB88TF	PS-150	3	503	15	PCAV-P224・280形 PCT-P190・250形	PAC-CB82TB PAC-CB84STB
PAC-CB90UTF	オイルフィルター			25		

	作成日付 ISSUED	改定日付 REVISED	TITLE PAC-CB87・88TF PAC-CB89・90UTF 別売フィルター外形図		
DIM. mm	12-03-16				
SCALE NTS	三菱電機株式会社		DRW. NO. WKP94K143	REV. *	PAGE 1/1

*

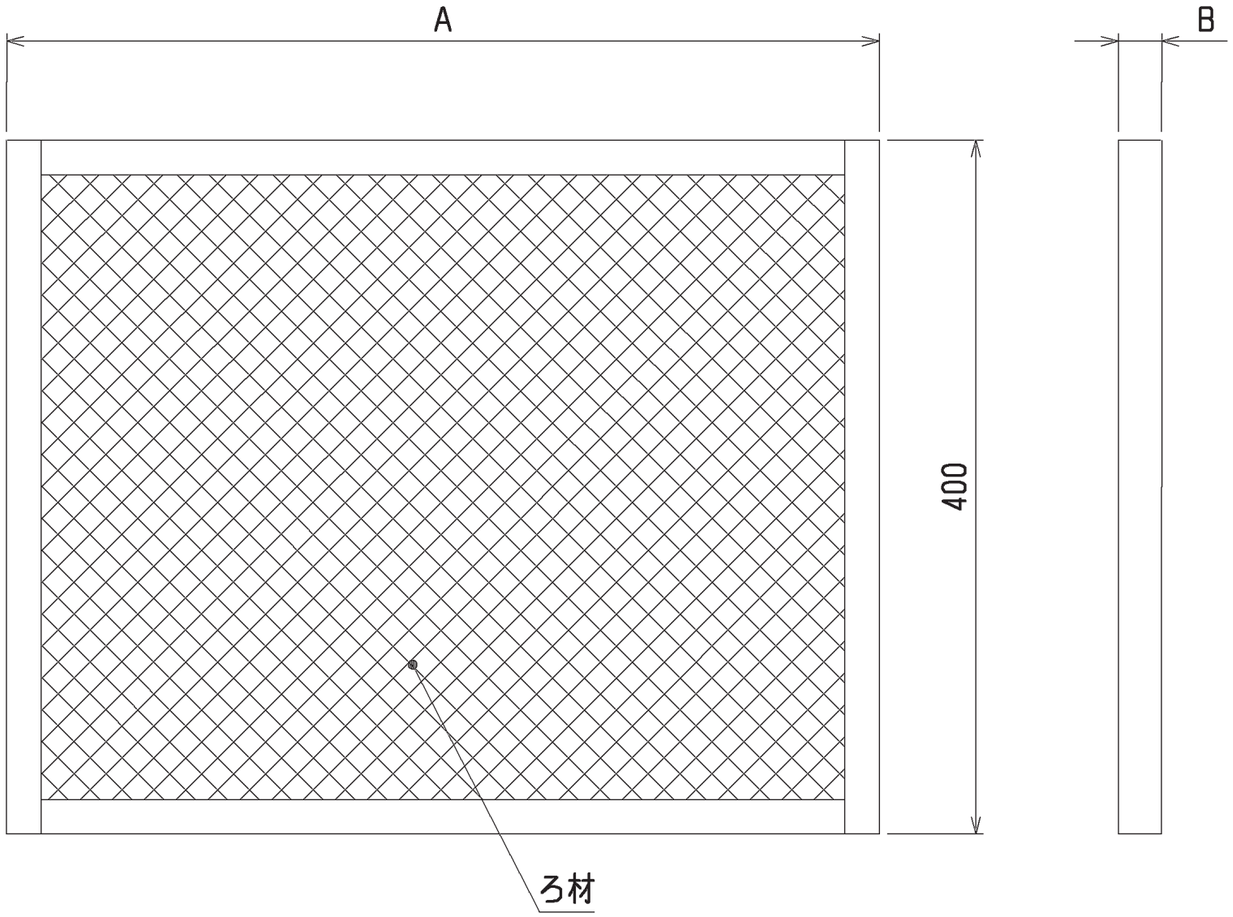

形名	フィルター種類	セット枚数	A	B	適用機種	対応フィルターボックス形名
PAC-CB87TF	PS-150	2	480	15	PCAV-P112・140形 PCT-P95・125形	PAC-CB81TB PAC-CB83STB
PAC-CB89UTF	オイルフィルター			25		
PAC-CB88TF	PS-150	3	503	15	PCAV-P224・280形 PCT-P190・250形	PAC-CB82TB PAC-CB84STB
PAC-CB90UTF	オイルフィルター			25		

	作成日付 ISSUED	改定日付 REVISED	TITLE PAC-CB87・88TF PAC-CB89・90UTF 別売フィルター外形図		
DIM. mm	12-03-16				
SCALE NTS	三菱電機株式会社		DRW. NO. WKP94K143	REV. *	PAGE 1/1

*

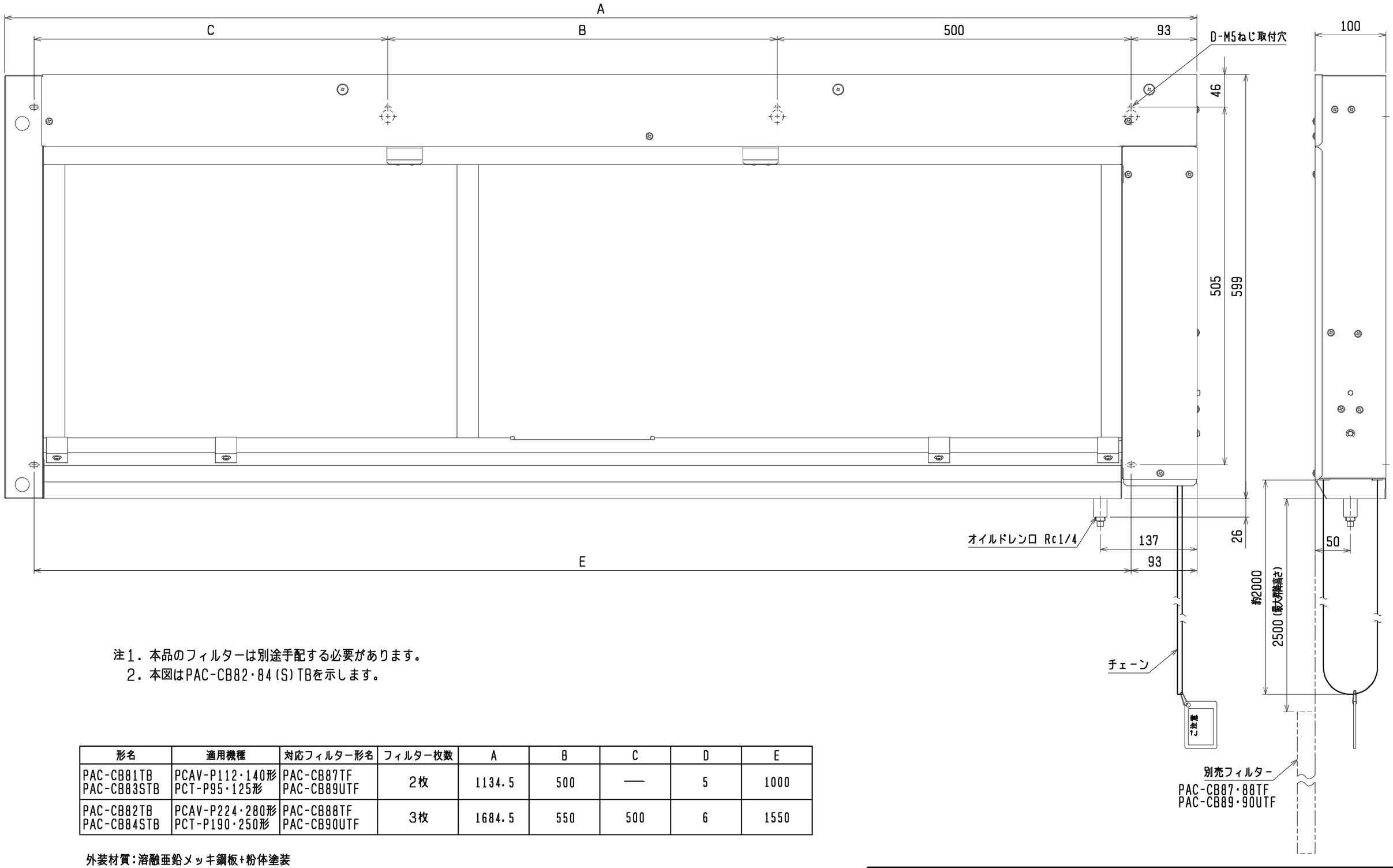

注1．本品のフィルターは別途手配する必要があります。
　2．本図はPAC-CB82・84(S)TBを示します。

形名	適用機種	対応フィルター形名	フィルター枚数	A	B	C	D	E
PAC-CB81TB PAC-CB83STB	PCAV-P112・140形 PCT-P95・125形	PAC-CB87TF PAC-CB89UTF	2枚	1134.5	500	—	5	1000
PAC-CB82TB PAC-CB84STB	PCAV-P224・280形 PCT-P190・250形	PAC-CB88TF PAC-CB90UTF	3枚	1684.5	550	500	6	1550

外装材質：溶融亜鉛メッキ鋼板+粉体塗装
塗装色：マンセル 5Y8/1

	作成日付 ISSUED	改定日付 REVISED	TITLE PAC-CB81・82TB PAC-CB83・84STB 別売昇降フィルターボックス外形図
DIM. mm	12-03-16		
SCALE NTS	三菱電機株式会社	DRW. NO. WKP94T399	REV. ＊ / PAGE 1/1

＊

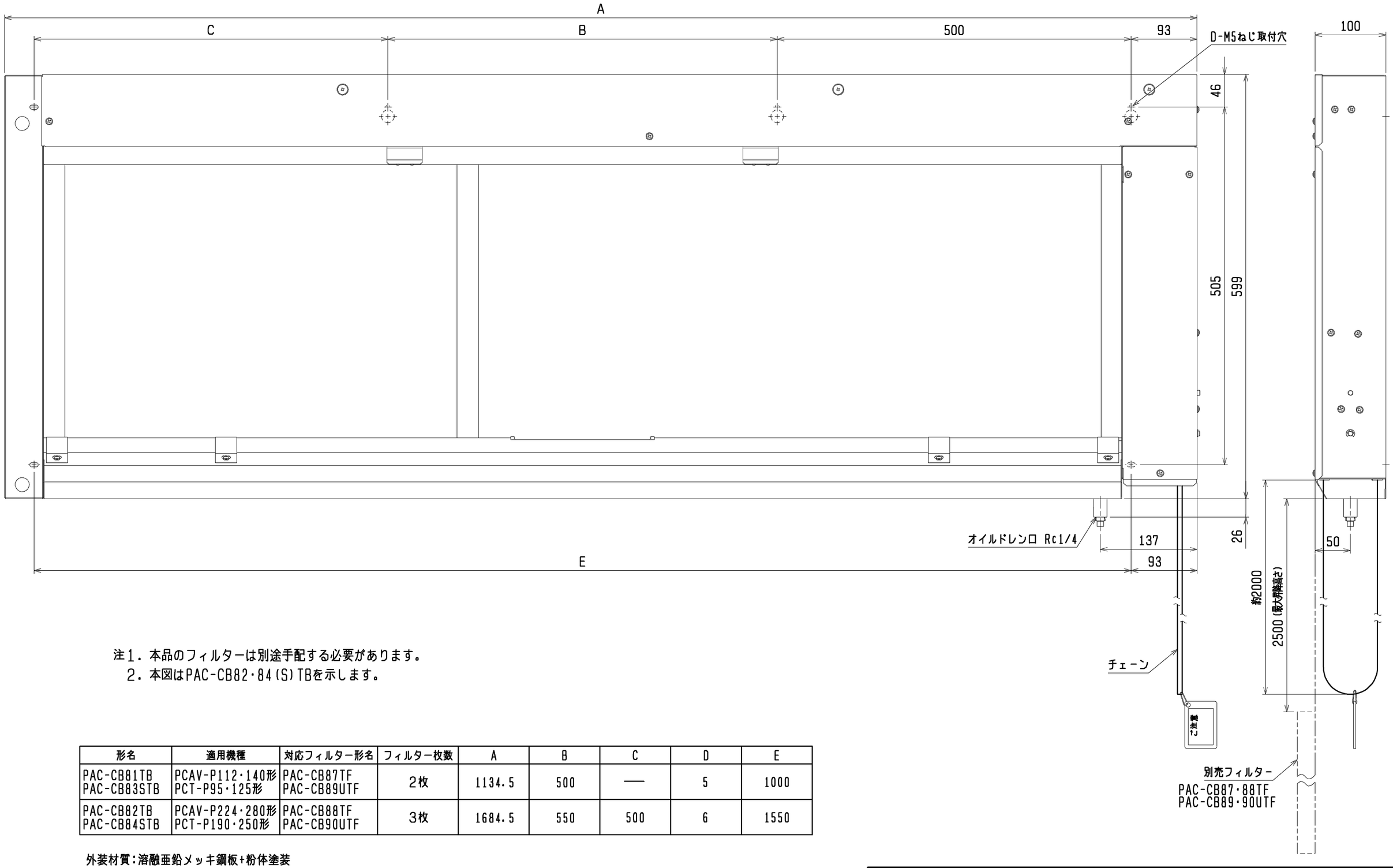

注1．本品のフィルターは別途手配する必要があります。
　2．本図はPAC-CB82・84(S)TBを示します。

形名	適用機種	対応フィルター形名	フィルター枚数	A	B	C	D	E
PAC-CB81TB PAC-CB83STB	PCAV-P112・140形 PCT-P95・125形	PAC-CB87TF PAC-CB89UTF	2枚	1134.5	500	—	5	1000
PAC-CB82TB PAC-CB84STB	PCAV-P224・280形 PCT-P190・250形	PAC-CB88TF PAC-CB90UTF	3枚	1684.5	550	500	6	1550

外装材質：溶融亜鉛メッキ鋼板+粉体塗装
塗装色：マンセル 5Y8/1

	作成日付 ISSUED	改定日付 REVISED	TITLE PAC-CB81・82TB PAC-CB83・84STB 別売昇降フィルターボックス外形図
DIM. mm	12-03-16		
SCALE NTS	三菱電機株式会社	DRW. NO. WKP94T399	REV. ＊ / PAGE 1/1

＊