設備用インバーターエアコン仕様書　新冷媒スプリット				台 数		記 号	
セット形名	PCHVD-MP450DM	室内	PCAV-MP112DM×4	室外	PUHV-MP450DMJ (-BS, -BSG)		

御使用先　　殿

弊社工事番号

始動方式　インバータ

法定冷凍トン／台　6.65

製品質量(概算) kg　室内　112×4　室外　250

電源			V／Hz	三相　200V／50Hz		
				冷　房	暖　房	暖房低温
能力			kW	40.0(45.0) ( )は最大	45.0(50.0) ( )は最大	29.4
消費電力			kW	13.5	14.0	14.5
運転電流			A	43.3	44.7	―
運転力率			%	90	90	―
室内（1台当たり）	風量		m^3/min	32		
	機外静圧		Pa	55(160)		
	電動機出力		kW	0.15		
	消費電力		kW	0.260	0.260	―
	運転電流		A	0.9	0.9	―
	始動電流		A	3.6(8.0)		
	吸込空気	乾球温度	℃	27.0	20.0	20.0
		湿球温度	℃	19.0	―	―
	運転音 PWL		dB	66.5(66.5)	66.5(66.5)	66.5(66.5)
室外	風量		m^3/min	240		
	電動機出力		kW	0.75（送風機）		
	消費電力		kW	12.4	12.9	―
	運転電流		A	39.7	41.1	―
	始動電流		A	15		
	吸込空気	乾球温度	℃	35.0	7.0	2.0
		湿球温度	℃	―	6.0	1.0
	運転音 PWL		dB	85.5	85.5	―
圧縮機(全密閉形)電動機			kW	10.5(室外)	吸込口形式 ／ 方向	グリル ／ 背面
冷媒 ／ 冷凍機油				R32／ｴｽﾃﾙ油	吹出口形式 ／ 方向	ダクト ／ 前面
圧力開閉器（高低圧）	高圧カット		MPa	4.15	冷媒配管接続方向	室内　左
	低圧カット		MPa	―		室外　前・下（ﾕﾆｯﾄ下面より前後左右に引出し可能）
リモコン	調節範囲		℃	〈冷房〉14～30	電源・伝送線接続方向	室内　左
				〈暖房〉14～30		室外　前・下（ﾕﾆｯﾄ下面より前後左右に引出し可能）
クランクケースヒーター			W	―	ドレン配管接続方向	左
エアフィルター(ろ材)			PS-150（別売）：合成繊維不織布フィルター、オイルフィルター（別売）：SUSウール			
塗装色	室内ﾕﾆｯﾄ		マンセル　5Y 8/1〈近似色〉	室外ﾕﾆｯﾄ	マンセル　5Y 8/1〈近似色〉	
共通事項	冷媒配管長		室外ユニット～室内ユニット間実長 165m以下			
	高低差	外機～内機	室外ﾕﾆｯﾄ上の場合 50m以下　／　室外ﾕﾆｯﾄ下の場合 40m以下			
		内機～内機	15m以下			
	延長配管径(液／ガス)		室内ユニット：φ9.52／φ15.88　室外ユニットφ12.7／φ28.58			
	使用温度範囲	室内ﾕﾆｯﾄ吸込	〈冷房〉湿球温度 10～25℃　〈暖房〉乾球温度 14～30℃			
		室外ﾕﾆｯﾄ吸込	〈冷房〉乾球温度 -15～43℃（送風機運転中の送風機吹出し部は除く） 〈暖房〉湿球温度 -20～15.5℃（送風機運転中の送風機吹出し部は除く）			
特記事項						

注意事項

注1. 冷房・暖房能力および運転特性は、JISB8616:2025およびJRA4002:2025の吸込空気条件で運転した場合の値です。
2. 機外静圧欄及び始動電流欄の（　）内値は静圧変更設定時の値です。
3. 騒音値はJRA4065:2025に基づいた値です。実際に据え付けた状態で測定すると、周囲の騒音や反響などの影響を受け、表示数値より大きくなるのが普通です。
4. 騒音値欄の（　）内値は別売プレナムチャンバー、別売フィルターを組込んだ場合の値です。
5. 組み込む別売部品の種類によっては電気特性、風量、機外静圧、騒音値等が変化する場合があります。詳細は技術資料をご覧ください。
6. 昇降フィルターボックス（別売）と昇降フィルターボックス用のフィルター（別売）を必ずご使用ください。
7. 室内ユニット周囲空気が露点温度23℃以上で長時間運転されますと、室内ユニットの結露水が垂れて水漏れに至るおそれがあります。
8. 冷房運転時に下記の場合は安定した運転のために室外ユニットに防雪フードの取付が必要です。
また、ユニット周囲を防雪ネットや防雪柵で囲うなどの対策を行ってください。
・室外ユニット吸込温度が-5℃未満の場合
・室外ユニットの吸込温度が10℃以下で風や雪の影響を受ける環境の場合
9. 本製品を長く安心してお使いいただくためには定期的な保守・点検が必要です。各部品の点検・保全周期については日本冷凍空調工業会発行のガイドラインを参考にしてください。
10. データモニタリング機能は、2リモコンでご使用の場合「主ー従」設定で「主」に設定したリモコンのみご使用できます。
11. JRA GL-19に基づき、安全対策の確認が必要です。室内ユニットは据付可能な床面積以上に設置してください。
また、回路検査（1年に1回以上）およびJRA4068に基づく冷媒センサーの交換が必要です。
詳細は設備用パッケージエアコンの施工/サービスマニュアル（R32冷媒対応）をご覧ください。

標準外仕様

添付図面	外形図（室内）KP94V251　電気配線図（室内）KP94C3FS 機外配線図　KP94C3P1（個別配線）、KP94C3P3（渡り配線） 外形図（室外）KB94CBY9　電気配線図（室外）KE94L645

*除外工事　据付･基礎工事、給排水工事、電気接続工事、ダクト工事、防熱工事、電源開閉器、温調･湿調用電磁弁、逆止弁、その他本仕様書に明示無き事項。

三菱電機株式会社	日付	26-10-13	仕様書番号	WYNC3-8995-5	副番	-

三菱電機 パッケージエアコン
PCHVD−MP450DM 機外配線図

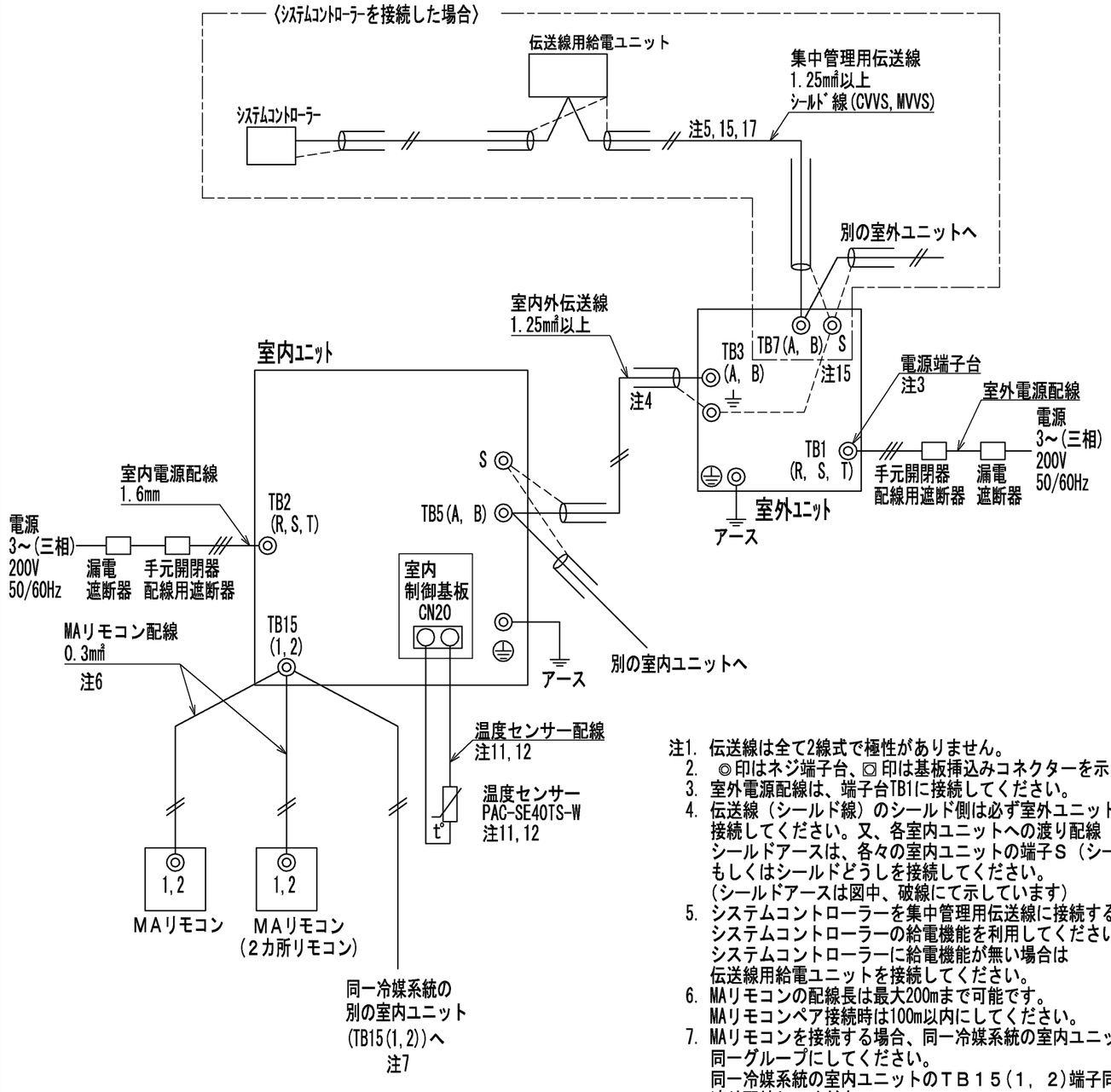

注1. 伝送線は全て2線式で極性がありません。
2. ◎印はネジ端子台、◙印は基板挿込みコネクターを示します。
3. 室外電源配線は、端子台TB1に接続してください。
4. 伝送線（シールド線）のシールド側は必ず室外ユニットのアース端子に接続してください。又、各室内ユニットへの渡り配線（伝送線）のシールドアースは、各々の室内ユニットの端子Ｓ（シールド）へ接続するか、もしくはシールドどうしを接続してください。
(シールドアースは図中、破線にて示しています)
5. システムコントローラーを集中管理用伝送線に接続する場合、システムコントローラーの給電機能を利用してください。
システムコントローラーに給電機能が無い場合は伝送線用給電ユニットを接続してください。
6. MAリモコンの配線長は最大200mまで可能です。
MAリモコンペア接続時は100m以内にしてください。
7. MAリモコンを接続する場合、同一冷媒系統の室内ユニットは同一グループにしてください。
同一冷媒系統の室内ユニットのＴＢ１５(１，２)端子同士を必ず渡り配線してください。
8. 電源には必ず漏電遮断器を取付けてください。
9. 漏電遮断器で地絡保護専用のものは、手元開閉器または配線用遮断器を組合わせて使用してください。
10. 過電流保護器はB種ヒューズを使用する場合について示します。
11. 温度センサー配線を使用する場合は、PAC-SE40TS-Wに付属しているケーブル(10m)を使用してください。
10mを超える場合は、③制御配線表の仕様に従って配線してください。
温度センサーの設置方法は、温度センサー(PAC-SE40TS-W)の据付工事説明書と室内ユニットの据付工事説明書を必ず参照してください。
12. シールド線にて延長される場合は、次の据付条件に従って配線してください。
①動力線(強電系)とは、300mm以上離してください。
②インバーター機器、自家発電機、高周波医療機器、無線通信機器などの影響を受けないように配線してください。
③シールド線は、室内ユニットのアース端子へ接続してください。
13. 製品の故障、電源配線不良などにより大電流が流れた場合、製品側の遮断器と上位側の遮断器が共に作動することがあります。設備の重要度により電源系統を分割するか、遮断器の保護協調をとってください。
14. M-NETリモコンは使用できません。
15. M-NET集中管理用伝送線のシールドは、一点アース処理が必要です。
給電機能を有するコントローラーまたは伝送線用給電ユニットから給電する場合は、室外ユニットのS端子(シールド)とアース端子は接続せず、給電する装置側でアース処理を実施してください。詳細は、システムコントローラーの据付工事説明書を参照してください。
16. デマンド制御を実施していても、ユニットの保護制御が優先されます。
ユニットに必要な保護機能が作動して、目的とする運転容量が得られない場合がありますのでバックアップ機能が別途必要です。
17. システムコントローラーを接続する場合、同一冷媒系統の室内ユニットが必ず同一グループとなるよう設定してください。

①室内ユニット　電線太さ及び開閉器容量

形 名	電線太さ		漏電遮断器 ※2	手元開閉器		配線用遮断器	最大こう長 ※3	室内ユニット最大電流
	電源配線	アース		開閉器容量	過電流保護器			
PCAV-MP112DM	1.6mm	1.6mm ※4	15A ※1	15A	15A(B種ﾋｭｰｽﾞ)	15A	50.0m	4.6A

※1 漏電遮断器は感度３０ｍＡ ０．１ｓ以下を使用ください。
※2 電源には必ずインバーター回路用漏電遮断器(三菱電機ＮＶ−Ｃシリーズまたは、その同等品)を取付けてください。
※3 電源配線のこう長は電源から最遠室内ユニットまでの電圧降下2%時の電線最大こう長を示します。
※4 アース接続は、各室内ユニット個別に配線してください。
※5 電源太さ及び開閉器容量は室内ユニット個別に配線した場合です。
※6 電源配線の太さは、ご使用になる配線種・周囲温度により異なる場合がありますので、内線規程に従って選定してください。

②室外ユニット　電線太さ及び開閉器容量

セット形名	室外構成ユニット形名	電線太さ		漏電遮断器 ※8	手元開閉器		配線用遮断器	最大こう長 ※9	室外ユニット最大電流
		電源配線	アース		開閉器容量	過電流保護器			
PCHVD-MP450DM	PUHV-MP450DMJ	38㎟	5.5㎟	75A ※7	75A	75A(B種ﾋｭｰｽﾞ)	75A	74.0m	63.7A

※7 漏電遮断器は感度１００ｍＡ ０．１ｓ以下を使用ください。
※8 電源には必ずインバーター回路用漏電遮断器(三菱電機ＮＶ−Ｃシリーズまたは、その同等品)を取付けてください。
※9 電源配線のこう長は電源から室外ユニットまでの電圧降下2%時の電線最大こう長を示します。
※10 電源配線の太さは、ご使用になる配線種・周囲温度により異なる場合がありますので、内線規程に従って選定してください。

③制御配線

配 線	電線太さ	配線の種類	総延長
室内外伝送線	1.25㎟ 以上	ｼｰﾙﾄﾞ線 CVVS, MVVS	最大 200m
集中管理用	1.25㎟ 以上	ｼｰﾙﾄﾞ線 CVVS, MVVS	最大 200m
MAﾘﾓｺﾝ配線	0.3㎟ ※11	VCTF, VCTFK, CVV, CVS, VVR, VVF, VCT	注6
温度センサー配線	1.25㎟ 以上	ｼｰﾙﾄﾞ線 CVVS, MVVS	最大 200m

※11 シース付0.3㎟ケーブルをご使用ください。

本図面の所有権は三菱電機株式会社にある。
THIS DOCUMENT IS THE PROPERTY OF MITSUBISHI ELECTRIC CORPORATION.

	作成日付 ISSUED	改定日付 REVISED	TITLE
DIMENSIONS ARE IN MILLIMETERS	2026-10-14		三菱電機 パッケージエアコン PCHVD-MP450DM 機外配線図
尺度 SCALE DO NOT SCALE	三菱電機株式会社	DWG.NO. W KP94C3P1	REV. / PAGE 1/1

*

三菱電機 パッケージエアコン　ＰＣＨＶＤ－ＭＰ４５０ＤＭ　機外配線図

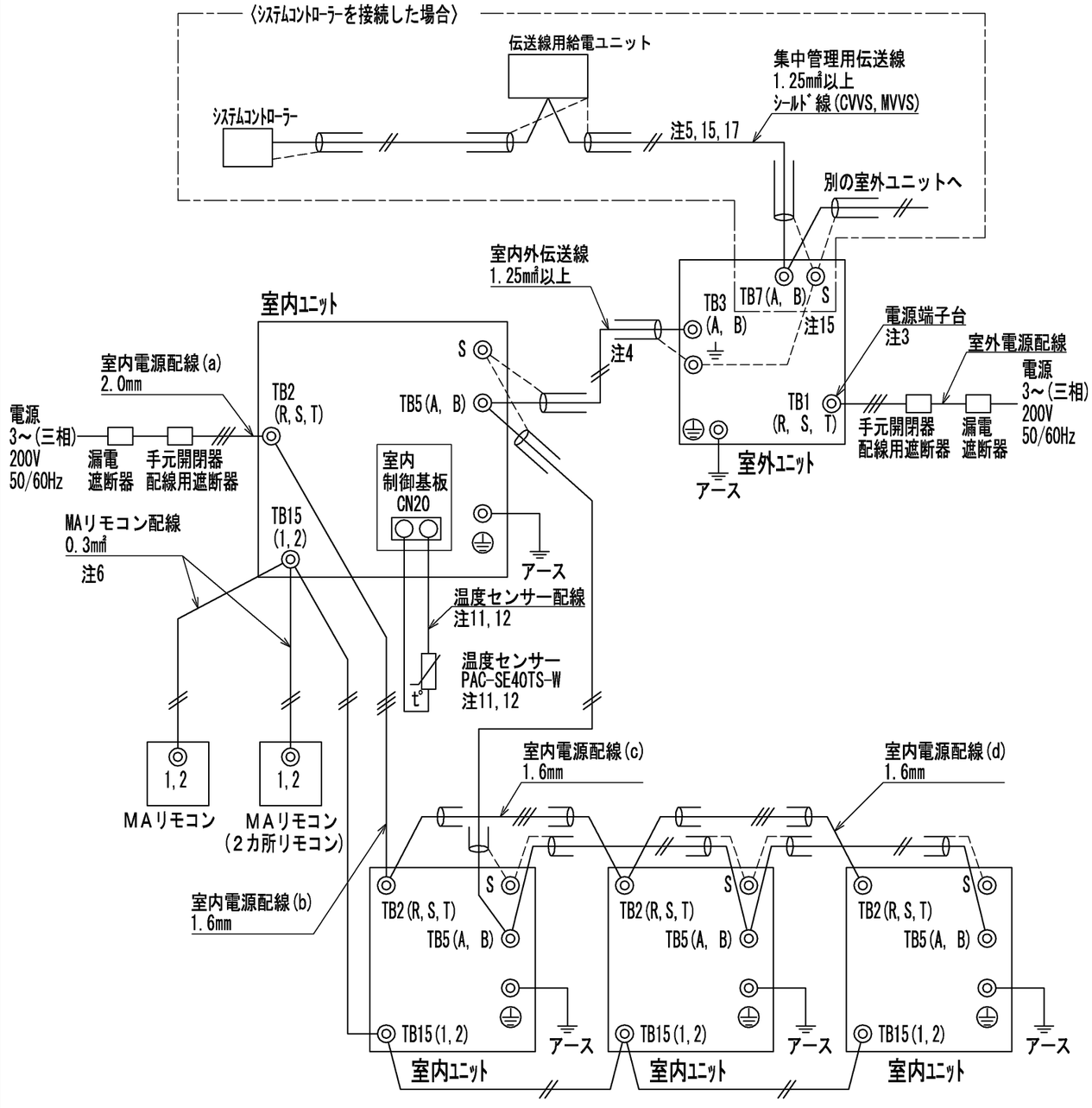

注1. 伝送線は全て2線式で極性がありません。
2. ◎印はネジ端子台、▣印は基板挿込みコネクターを示します。
3. 室外電源配線は、端子台TB1に接続してください。
4. 伝送線（シールド線）のシールド側は必ず室外ユニットのアース端子に接続してください。又、各室内ユニットへの渡り配線（伝送線）のシールドアースは、各々の室内ユニットの端子Ｓ（シールド）へ接続するか、もしくはシールドどうしを接続してください。
(シールドアースは図中、破線にて示しています)
5. システムコントローラーを集中管理用伝送線に接続する場合、システムコントローラーの給電機能を利用してください。
システムコントローラーに給電機能が無い場合は伝送線用給電ユニットを接続してください。
6. MAリモコンの配線長は最大200mまで可能です。
MAリモコンペア接続時は100m以内にしてください。
7. MAリモコンを接続する場合、同一冷媒系統の室内ユニットは同一グループにしてください。
同一冷媒系統の室内ユニットのＴＢ１５(１，２)端子同士を必ず渡り配線してください。
8. 電源には必ず漏電遮断器を取付けてください。
9. 漏電遮断器で地絡保護専用のものは、手元開閉器または配線用遮断器を組合わせて使用してください。
10. 過電流保護器はB種ヒューズを使用する場合について示します。
11. 温度センサー配線を使用する場合は、PAC-SE40TS-Wに付属しているケーブル(10m)を使用してください。
10mを超える場合は、③制御配線表の仕様に従って配線してください。
温度センサーの設置方法は、温度センサー(PAC-SE40TS-W)の据付工事説明書と室内ユニットの据付工事説明書を必ず参照してください。

①室内ユニット　電線太さ及び開閉器容量

セット形名	形 名	電線太さ		漏電遮断器 ※2	手元開閉器		配線用遮断器	最大こう長 ※3	室内ユニット最大電流
		電源配線	アース		開閉器容量	過電流保護器			
PCHVD-MP450DM	PCAV-MP112DM PCAV-MP112DM PCAV-MP112DM PCAV-MP112DM	(a)2.0mm (b)1.6mm (c)1.6mm (d)1.6mm	1.6mm ※4	30A ※1	30A	30A(B種ﾋｭｰｽﾞ)	30A	19.0m	18.4A

※1　漏電遮断器は感度３０ｍＡ　０．１ｓ以下を使用ください。
※2　電源には必ずインバーター回路用漏電遮断器(三菱電機ＮＶ－Ｃシリーズまたは、その同等品)を取付けてください。
※3　電源配線のこう長は電源から第一室内ユニットまでの電圧降下2%時の電線最大こう長を示します。
※4　アース接続は、各室内ユニット個別に配線してください。(保護アースの共締めをしないでください。)
※5　電源配線の太さは、ご使用になる配線種・周囲温度により異なる場合がありますので、内線規程に従って選定してください。
※6　1つの電源端子台につき、渡り配線は1端子当たり2本までとしてください。

②室外ユニット　電線太さ及び開閉器容量

セット形名	室外構成ユニット形名	電線太さ		漏電遮断器 ※8	手元開閉器		配線用遮断器	最大こう長 ※9	室外ユニット最大電流
		電源配線	アース		開閉器容量	過電流保護器			
PCHVD-MP450DM	PUHV-MP450DMJ	38㎟	5.5㎟	75A ※7	75A	75A(B種ﾋｭｰｽﾞ)	75A	74.0m	63.7A

※7　漏電遮断器は感度１００ｍＡ　０．１ｓ以下を使用ください。
※8　電源には必ずインバーター回路用漏電遮断器(三菱電機ＮＶ－Ｃシリーズまたは、その同等品)を取付けてください。
※9　電源配線のこう長は電源から室外ユニットまでの電圧降下2%時の電線最大こう長を示します。
※10　電源配線の太さは、ご使用になる配線種・周囲温度により異なる場合がありますので、内線規程に従って選定してください。

③制御配線

配　線	電線太さ	配線の種類	総延長
室内外伝送線	1.25㎟以上	ｼｰﾙﾄﾞ線 CVVS, MVVS	最大　200m
集中管理用	1.25㎟以上	ｼｰﾙﾄﾞ線 CVVS, MVVS	最大　200m
MAﾘﾓｺﾝ配線	0.3㎟ ※11	VCTF, VCTFK, CVV, CVS, VVR, VVF, VCT	注6
温度センサー配線	1.25㎟ 以上	ｼｰﾙﾄﾞ線 CVVS, MVVS	最大　200m

※11　シース付0.3㎟ケーブルをご使用ください。
12. シールド線にて延長される場合は、次の据付条件に従って配線してください。
①動力線(強電系)とは、300mm以上離してください。
②インバーター機器、自家発電機、高周波医療機器、無線通信機器などの影響を受けないように配線してください。
③シールド線は、室内ユニットのアース端子へ接続してください。
13. 製品の故障、電源配線不良などにより大電流が流れた場合、製品側の遮断器と上位側の遮断器が共に作動することがあります。設備の重要度により電源系統を分割するか、遮断器の保護協調をとってください。
14. M-NETリモコンは使用できません。
15. M-NET集中管理用伝送線のシールドは、一点アース処理が必要です。
給電機能を有するコントローラーまたは伝送線用給電ユニットから給電する場合は、室外ユニットのS端子(シールド)とアース端子は接続せず、給電する装置側でアース処理を実施してください。詳細は、システムコントローラーの据付工事説明書を参照してください。
16. デマンド制御を実施していても、ユニットの保護制御が優先されます。
ユニットに必要な保護機能が作動して、目的とする運転容量が得られない場合がありますのでバックアップ機能が別途必要です。
17. システムコントローラーを接続する場合、同一冷媒系統の室内ユニットが必ず同一グループとなるよう設定してください。

本図面の所有権は三菱電機株式会社にある。
THIS DOCUMENT IS THE PROPERTY OF MITSUBISHI ELECTRIC CORPORATION.

	作成日付 ISSUED	改定日付 REVISED	TITLE
DIMENSIONS ARE IN MILLIMETERS	2026-10-14		三菱電機　パッケージエアコン PCHVD-MP450DM　機外配線図 （渡り配線接続）
尺度 SCALE DO NOT SCALE	三菱電機株式会社	DWG.NO. W KP94C3P3	REV.

注：１．吊りボルトにはＭ１２を使用してください。（現地手配）
　　２．吸込側には別売昇降フィルターボックスと別売フィルターを必ず使用してください。
　　別売昇降フィルターボックスには標準(鋼製チェーン)仕様とＳＵＳチェーンがあり、
　　別売フィルターにはＰＳ１５０とオイルフィルター（ＳＵＳ製）がありますので用途に合わせて選択してください。
　　３．伝送線と電圧２００Ｖ以上の配線は必ず分けた経路としてください。
　　４．オイル用ドレン配管は本体側のドレン配管と合流させないでください。
　　５．ユニットから送風機を引き出す場合は、制御ボックスの分割が必要です。

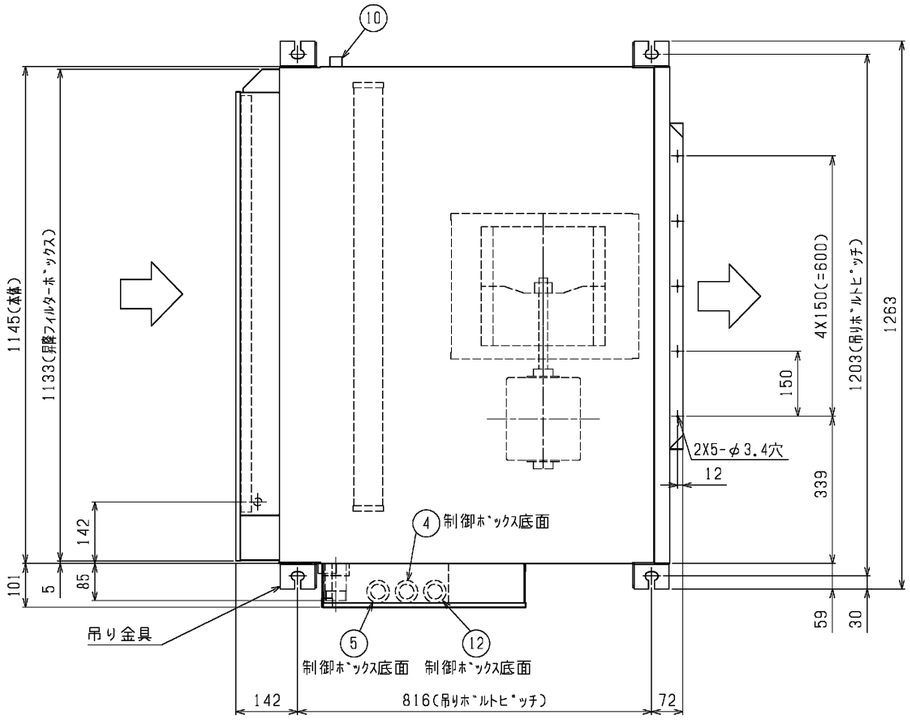

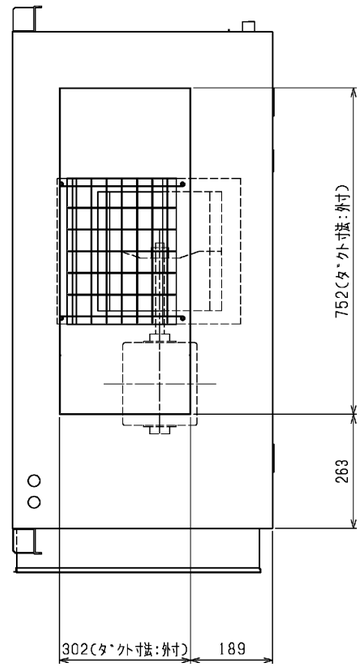

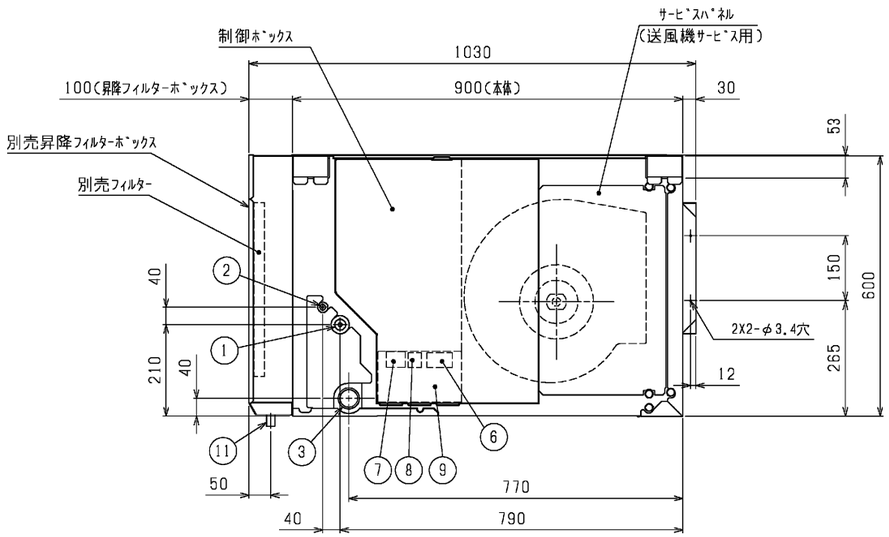

NO.	名　称
1	冷媒配管＜ガス＞・・・・・φ15.88　ろう付接続
2	冷媒配管＜液＞　・・・・・φ9.52　ろう付接続
3	ドレン配管(本体)・・・・・・・・R1 1/2
4	装置電源穴・・・・・・・φ43
5	室内外連絡穴，伝送線穴・・・・・・φ43
6	電源端子台
7	伝送端子台(M-NET用)
8	伝送端子台(MAリモコン用)
9	アース端子（制御箱内に設置）
10	ドレン穴(本体)（洗浄液排出用)・・・・・・・・ Rc1/2
11	オイルドレン口（昇降フィルターボックス）・・・ Rc1/4
12	室内外連絡穴・・・・・・φ43

サービススペース詳細図

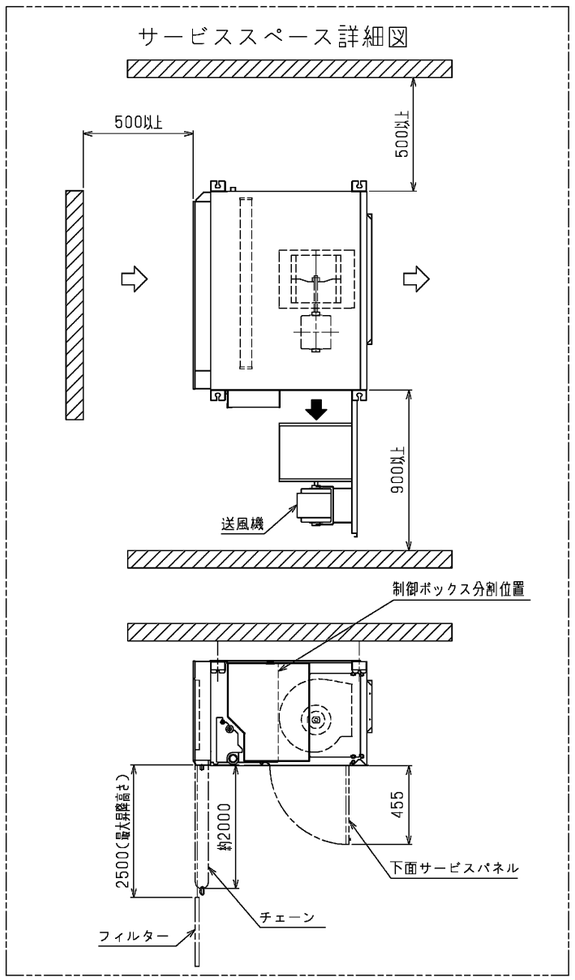

機　種		
本　体	別売昇降フィルターボックス	別売フィルター
PCAV-MP112DM	PAC-CB81TB(標準仕様:鋼製ﾁｪｰﾝ)／PAC-CB83STB(SUSﾁｪｰﾝ)	PAC-CB87TF(PS150)／PAC-CB89UTF(ｵｲﾙﾌｨﾙﾀｰ)

本図面の所有権は三菱電機株式会社にある。
THIS DOCUMENT IS THE PROPERTY OF MITSUBISHI ELECTRIC CORPORATION.

	作成日付 ISSUED	改定日付 REVISED	TITLE
DIMENSIONS ARE IN MILLIMETERS	2026-04-13		天吊形室内ユニット　外形図 PCAV-MP112DM
尺度 SCALE DO NOT SCALE	三菱電機株式会社	DWG.NO. WKP94V251	REV. * / PAGE 1/1

*

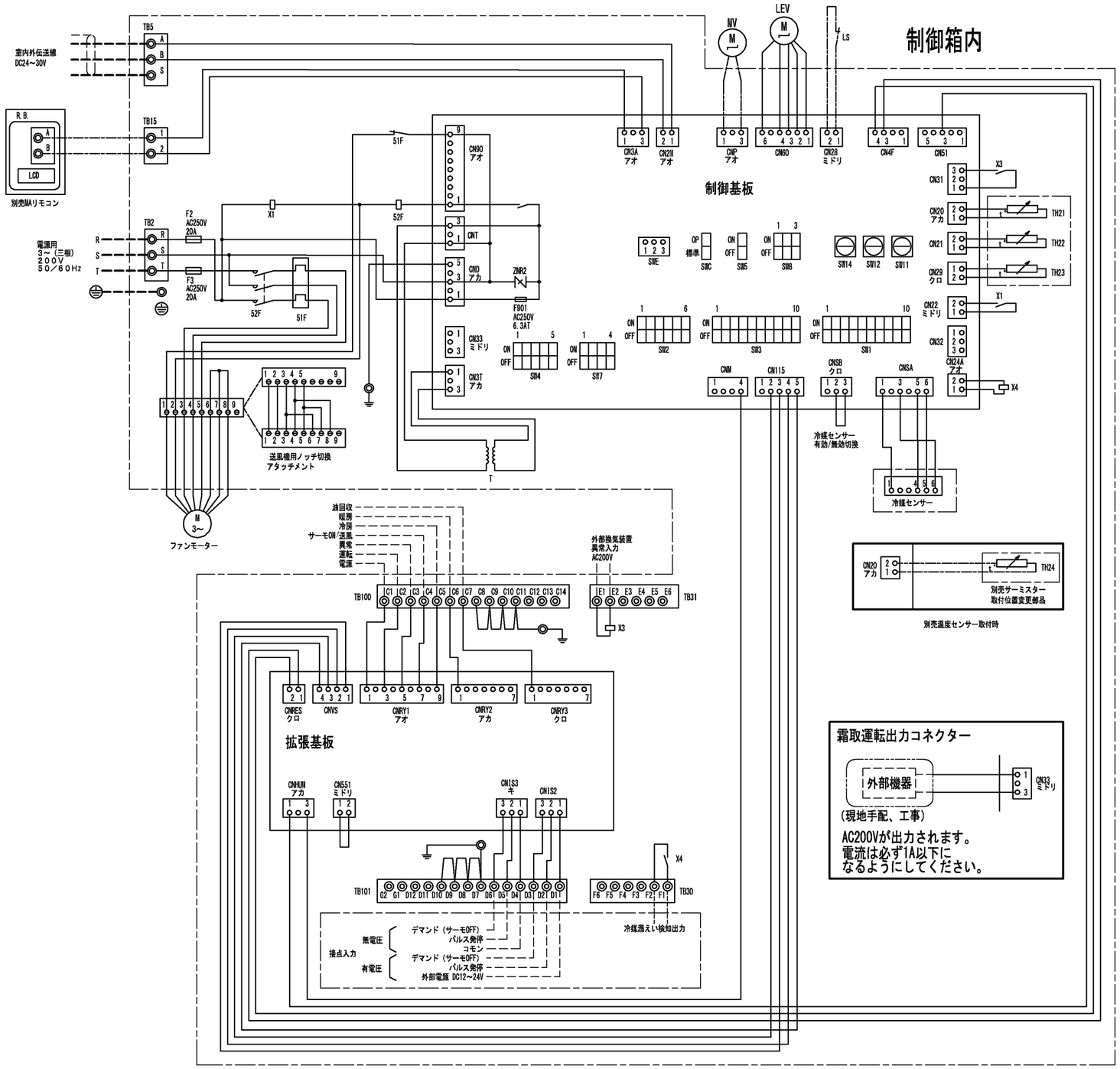

注１．各入力の接点は微少電流用(DC12V 1mA以下)を使用してください。
２．室内基板のSW1-5を使用用途に応じて設定してください。
送風機状態出力:SW1-5 OFF(工場出荷時設定)
ｻｰﾓON状態出力:SW1-5 ON
３．━━━(太破線）：現地配線を示します。
－－－(細破線）：外部入出力用の現地配線を示します。
━・━(中 一点鎖線）：別売配線を示します。
４．配線は、内線規程に従って接続してください。
５．電源には必ず漏電遮断器を設けてください。
６．◎印は端子台、⊖印はコネクターを示します。
７．ＳＷの設定は標準仕様を示します。受注仕様または、現地にて設定変更した場合、本図とは異なることがあります。
８．別売のプレナムチャンバー組込時はＳＷ１－６をＯＮ(有効)にしてください。
９．遠方発停用アダプター(PAC-SE55RA)は別売部品です。
レベル発停用スイッチ：遠方発停用アダプターに接続してください。

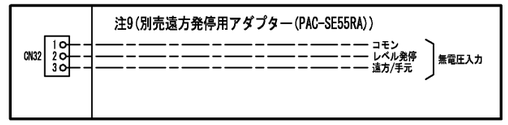

●外部入出力配線仕様

項　目	内　　容
適合入出力伝送線ｻｲｽﾞ(信号線)	CV,CVSまたはこれらに相当するもの 単線:φ0.65mm～φ1.2mm 撚線:0.5mm² ～1.25mm²
信号線配線距離	外部出力:MAX100m 外部入力:MAX100m

●入力仕様

機　能	使用用途	信号仕様
パルス発　停(注１)	ON/OFF指令を出すことができます。	ﾊﾟﾙｽ(有電圧/無電圧a接点)(有電圧の場合) 電源:DC12V～24V 電流:約10mA(DC12V時) 200ms以上 200ms以上 (ﾊﾟﾙｽ通電時間) (ﾊﾟﾙｽ間隔)
レベル発　停(注１)(注９)	ON/OFF指令を出すことができます。	ﾚﾍﾞﾙ(無電圧ａ接点) 遠方／手元 / ON / OFF ﾘﾓｺﾝ / 運転/停止はできません / 運転操作ができます ﾚﾍﾞﾙ ON 運　転 運転/停止はできません 発停 OFF 停　止
デマンド(注１)	デマンド指令(サーモOFF)を出すことができます。	ﾚﾍﾞﾙ(有電圧/無電圧a接点)(有電圧の場合) 電源:DC12V～24V 電流:約10mA(DC12V時)

●出力仕様

機　能	使用用途	信号仕様
運転	外部へ運転信号が取り出せます。	リレーa接点出力 DC30Vまたは AC100V/200V 接点定格電流:500mA 接点最小負荷:10mA
異常	外部へ異常信号が取り出せます。	
送風機・サーモON(注２)	外部へ送風機運転・サーモON信号が取り出せます。	
冷房	外部へ冷房信号が取り出せます。	
暖房	外部へ暖房信号が取り出せます。	
油回収	外部へ油回収信号が取り出せます。	

記号説明

記　号	名　　称
51F	熱動過電流継電器
52F	補助継電器（送風機用）
CN32	コネクター（遠方発停切換）
CN33	コネクター（霜取運転時出力）
F2,F3	ヒューズ<２０Ａ>
F901	ヒューズ<６．３Ａ>
LCD	液晶表示器
LEV	電子式リニア膨張弁
LS	リミットスイッチ（別売プレナムチャンバー組込時）
MV	ベーンモーター（別売プレナムチャンバー組込時）
R.B.	リモートコントローラーボード
SW1	スイッチ（機能切換）
SW2	スイッチ（能力設定）
SW3	スイッチ（機能切換）
SW4	スイッチ（機種設定）
SW5	スイッチ（強制サーモOFF）
SW7	スイッチ（機種設定）
SW8	スイッチ（能力設定）
SW11	スイッチ（アドレス設定用 １の位）
SW12	スイッチ（アドレス設定用 １０の位）
SW14	スイッチ（分岐口Ｎｏ.ペアＮｏ.設定用）
SWC	スイッチ（機能切換）
SWE	スイッチ（ファン試運転用）
T	電源トランス
TB2	電源端子台
TB5	伝送端子台
TB15	ＭＡリモコン用端子台
TB30	冷媒漏えい検知出力用端子台
TB31	外部換気装置異常入力用端子台
TB100	遠方表示出力用端子台
TB101	発停／デマンド設定用端子台
TH21	吸込温度検出用サーミスター
TH22	配管温度検出用サーミスター（液）
TH23	配管温度検出用サーミスター（ガス）
TH24	別売サーミスター
X1	補助継電器（送風機用）
X3	補助継電器（外部換気装置異常入力用）
X4	補助継電器（冷媒漏えい検知出力用）
ZNR2	バリスター

本図面の所有権は三菱電機株式会社にある。
THIS DOCUMENT IS THE PROPERTY OF MITSUBISHI ELECTRIC CORPORATION.

	作成日付 ISSUED	改定日付 REVISED	TITLE
DIMENSIONS ARE IN MILLIMETERS	2026-06-11		天吊形室内ユニット　電気配線図 PCAV-MP112DM
尺度 SCALE DO NOT SCALE	三菱電機株式会社	DWG.NO. W KP94C3FS	REV. / PAGE 1/1

*

注1．ユニット周囲の必要空間と基礎施工時の
　　注意事項は、（2／2）を参照してください。
　2．ろう付時は、操作弁本体へ濡れタオル等を巻き、
　　本体温度が１２０℃以上にならない様にしてください。
　3．背面用網は、別売部品でご用意しています。
　4．別売部品取り付けの際には、取り付け後の外形寸法に
　　応じたユニット間隔としてください。

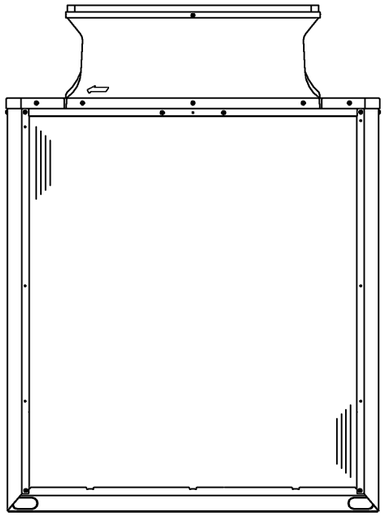

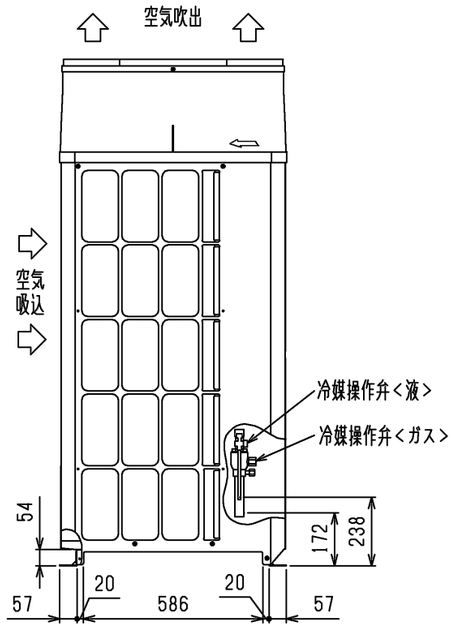

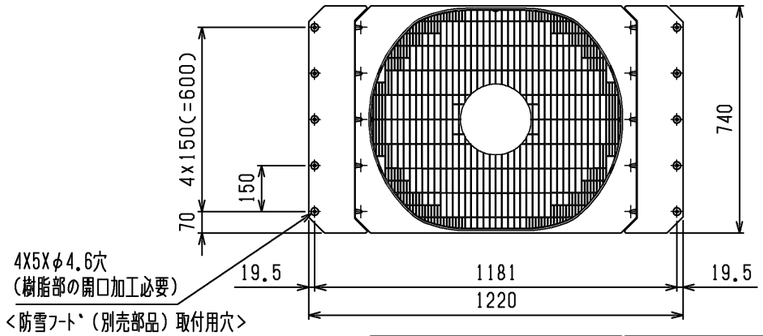

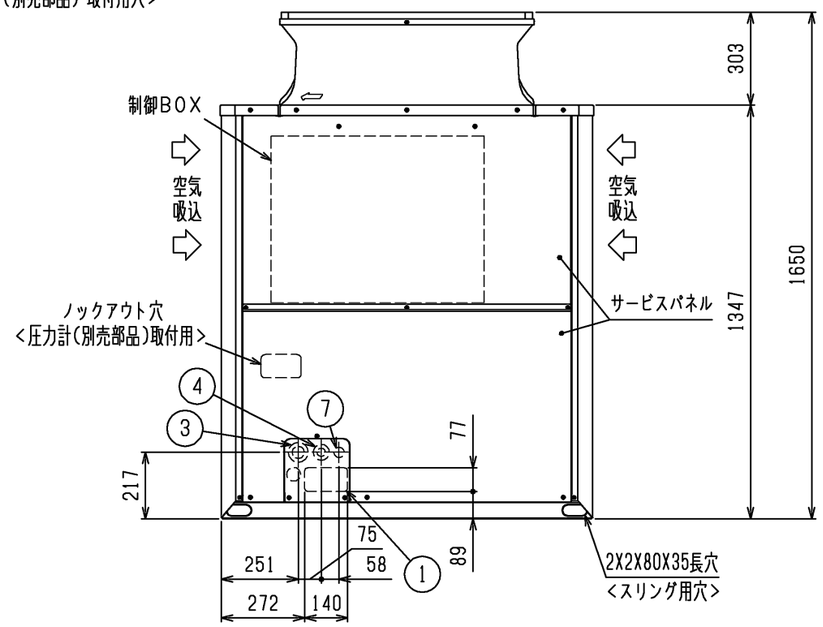

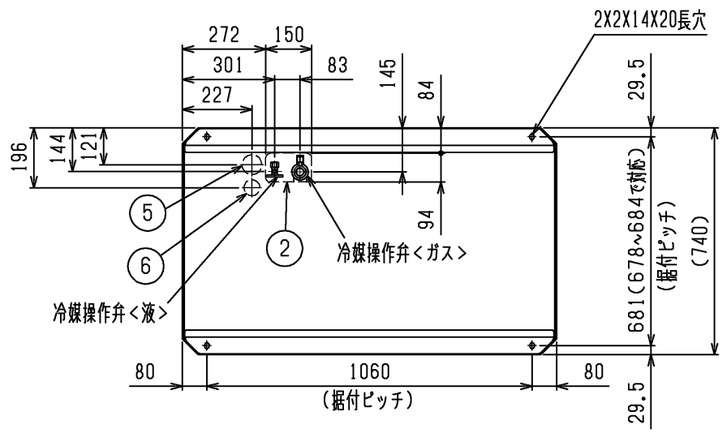

接続管仕様

形　名	単独/組合せ	最遠配管長条件※1	冷媒配管径		操作弁口径	
			液側	ガス側	液側	ガス側
MP450DMJ形	単独使用	-	φ12.7　ろう付 ※3	φ28.58 ろう付 ※2	φ15.88	φ28.58
MP450DMJ形	組合せ使用	-	φ15.88 ろう付 ※2	φ28.58 ろう付 ※2	φ15.88	φ28.58

※1・・・室外ユニット～室内ユニットの配管相当長となります。
※2・・・現地配管を拡管して直接操作弁にろう付してください。
※3・・・管継手(現地手配)又は弊社サービス部品を使用し、現地配管を操作弁へろう付してください。

NO.	用途		ノックアウト穴仕様
①	配管用	前面通し穴	140x77
②		底面通し穴	150x94
③	電源配線用	前面通し穴	φ65もしくはφ40
④		前面通し穴	φ52もしくはφ27
⑤		底面通し穴	φ65
⑥		底面通し穴	φ52
⑦	伝送配線用	前面通し穴	φ34

本図面の所有権は三菱電機株式会社にある。
THIS DOCUMENT IS THE PROPERTY OF MITSUBISHI ELECTRIC CORPORATION.

	作成日付 ISSUED	改定日付 REVISED	TITLE
DIMENSIONS ARE IN MILLIMETERS	2026-08-31		PUHV-MP450DMJ(-BS,-BSG) 設備用インバータエアコン 室外ユニット外形図
尺度 SCALE DO NOT SCALE	三菱電機株式会社	DWG.NO. W KB94CBY9	REV. *

*

1．ユニット周囲の必要空間

●単独設置の場合

①ユニットは、下図に示す必要空間をとって設置してください。

○後面側、壁面まで300mm以上の場合 ○後面側、壁面まで100mm以上の場合

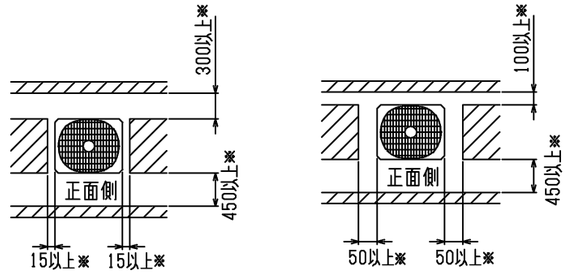

<単位：mm>

②前後、側面の壁高さ<H>が、下記＜壁高さ制限＞を超える場合
＜壁高さ制限＞を超えた分の1/2の寸法<h/2>を図中にある※印の寸法に加算してください。
ビル壁面に隣接する場合は、２方向以上を開放とし、壁面までの距離を
背面スペースは３００ｍｍ以上・側面スペースは２００ｍｍ以上確保してください。
＜壁高さ制限＞　正面：ユニットの全高以下
後面：ユニット底面から500mm以下
側面：ユニットの全高以下

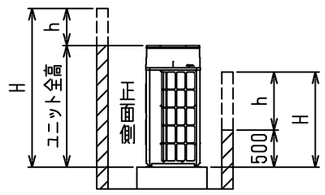

2．基礎施工

①基礎施工に際しては床面強度、ドレン水処理、配管、配線の経路に十分留意してください。
＜運転時にはドレン水がユニット外に流出しますので、集中排水する場合は、別売の集中ドレンパンを使用してください。＞
②ユニット取付部の下図コーナーを確実に受けるように基礎を施工してください。
防振ゴムを使用する場合には、幅方向を防振ゴム全面で受けるように施工してください。
③アンカーボルトの飛び出しは３０ｍｍ以下となるようにしてください。
④後打ち式アンカーボルトを使用する場合は、下図のような固定金具（現地手配）を取り付けてください。（４箇所）
また、アンカーボルトは、Ｍ１０もしくは Ｍ１２アンカーボルト（現地手配）を使用してください。
⑤小動物・雪・雨水などが配管・配線取出し部から侵入すると、機器を損傷するおそれがありますので、
開口部は閉鎖材等（現地手配）で必ず塞いでください。
⑥底面配管または底面配線を行う場合は、ベースの貫通穴を塞がないように基礎や架台の施工には注意してください。
⑦架台等に取り付ける場合、設計工事マニュアルを参照ください。

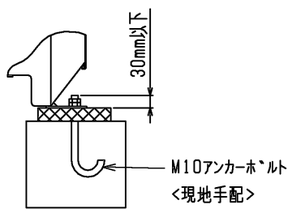

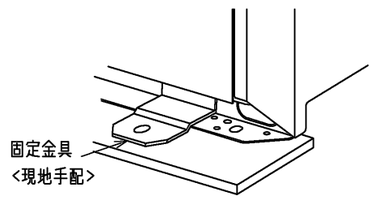

●集中設置・連続設置の場合

①多数のユニットを設置する場合は、人の通路、風の流通を考慮して、
各ブロック間に下図スペースをとってください。
②2方向は開放としてください。
③壁高さ<H>が＜壁高さ制限＞を超える場合は、単独設置の場合と同様に
＜壁高さ制限＞を超えた分の1/2の寸法＜ｈ/2＞を図中にある※印の寸法に加算してください。
ビル壁面に隣接する場合は、２方向以上を開放とし、壁面までの距離を背面スペースは３００ｍｍ以上・
側面スペースは２００ｍｍ以上・横方向連結接続時は、ユニット間のスペースは４００ｍｍ以上確保してください。
④ユニット前後に壁がある場合の側面方向への連続設置は最大６台として、
６台毎に吸込スペース兼通路スペースとして1000mm以上とってください。

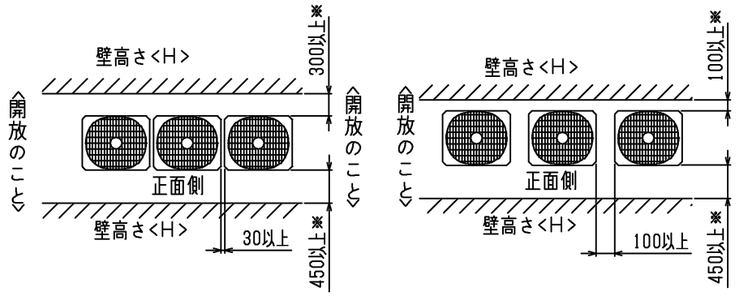

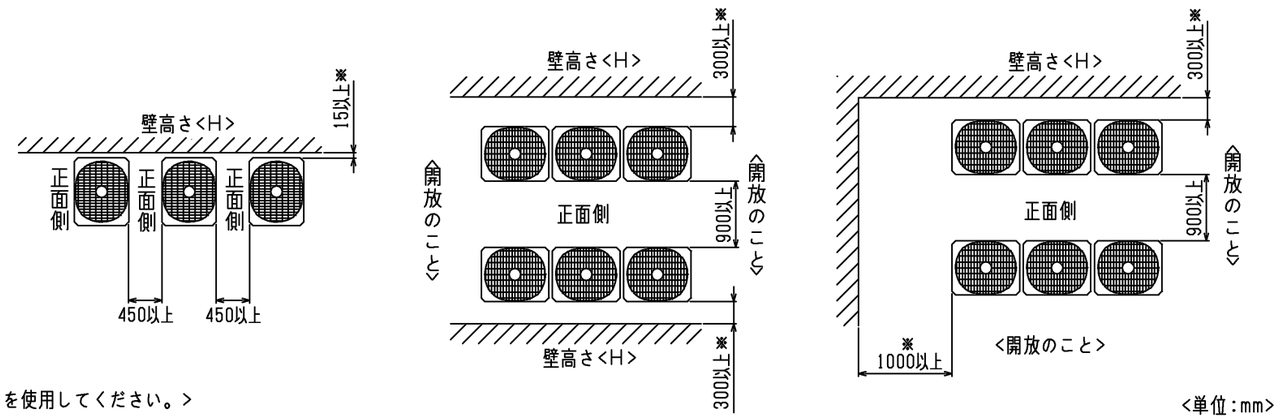

<単位：mm>

本図面の所有権は三菱電機株式会社にある。
THIS DOCUMENT IS THE PROPERTY OF MITSUBISHI ELECTRIC CORPORATION.

	作成日付 ISSUED	改定日付 REVISED	TITLE
DIMENSIONS ARE IN MILLIMETERS	2026-08-31		PUHV-MP450DMJ(-BS,-BSG) 設備用インバータエアコン 室外ユニット外形図
尺度 SCALE DO NOT SCALE	三菱電機株式会社	DWG.NO. W KB94CBY9	REV. * / PAGE 2/2

*

注1.入出力信号用コネクタの接続はシステム設計工事
マニュアルを参照してください。

注2.同一冷媒系統の室外ユニット間の配線接続は、
システム設計工事マニュアルを参照してください。

注3.SW4：全てOFFの場合
・LD3　点灯：運転
点滅：立ち上げ中
消灯：停止
その他の設定、モニタ項目は、据付説明書・
サービスハンドブックを参照してください。

注4.集中管理スイッチの設定（SW5-1）

システム構成	SW5-1
システムコントローラーとの接続システムなし	OFF
システムコントローラーとの接続システムあり	ON

注5.インバーター基板のLEDは以下を参照してください。

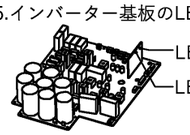

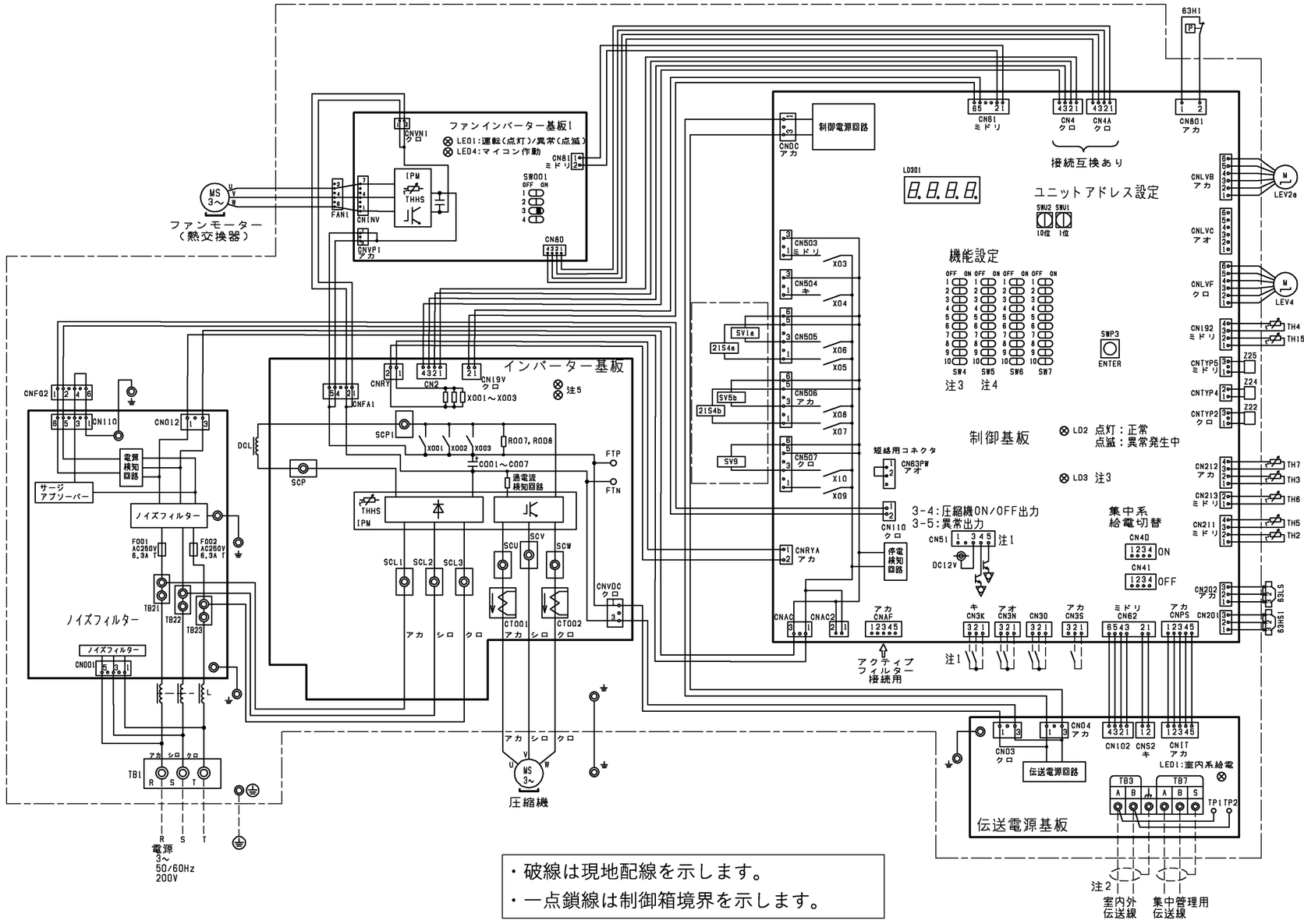

・破線は現地配線を示します。
・一点鎖線は制御箱境界を示します。

記号	名称		記号	名称	
21S4a	四方弁	冷暖切換	SV1a	電磁弁	O/S下バイパス回路
21S4b		熱交換器容量切換	SV5b		熱交換器容量切換
63H1	圧力スイッチ（高圧過昇保護）		SV9		高低圧バイパス回路
63HS1	圧力センサー	吐出圧力	TB1	端子台	電源
63LS		低圧圧力	TB3		室内外伝送
X001～X003	電磁継電器（インバーター主回路）72C		TB7		集中管理用伝送
C001～C007	コンデンサー（インバーター主回路）		TH2	サーミスター	SCバイパス出口温度
CT001,002	電流センサー		TH3		液管温度
DCL	直流リアクター（力率改善用）		TH4		吐出温度
L	チョークコイル（高周波ノイズ除去用）		TH5		Acc流入管温度
LEV2a	電子膨張弁	圧力制御、流量調整	TH6		SC液側温度
LEV4		インジェクション制御	TH7		外気温度
R007,008	抵抗	突入電流防止	TH15		圧縮機下部シェル温度検知
			THHS		IPM温度
			Z22,Z24,Z25	機能設定素子	

本図面の所有権は三菱電機株式会社にある。
THIS DOCUMENT IS THE PROPERTY OF MITSUBISHI ELECTRIC CORPORATION.

	作成日付 ISSUED	改定日付 REVISED	TITLE
DIMENSIONS ARE IN MILLIMETERS	2026-03-23		PUHV-MP400KDMJ(-BS,-BSG) PUHV-MP450DMJ(-BS,-BSG) 設備インバーターエアコン 室外ユニット　電気配線図

尺度 SCALE	三菱電機株式会社	DWG.NO.	REV.	PAGE
DO NOT SCALE		W KE94L645	*	1/1

*

耐塩害・耐重塩害仕様書

１．適用

この仕様書は、次の環境汚染地域にパッケージエアコンの室外ユニットを据付ける場合に適用されます。

１）適用機種 ： PUHV-MP224～500(K)DMJ形 -BS,-BSGタイプ

２）適用環境

耐塩害：潮風にはかからないが、その雰囲気にあるような場所

■具体的には ①室外ユニットが雨で洗われる場所。
②潮風の当たらないところ。
③室外ユニットの設置場所から海までの距離が３００ｍを越え１ｋｍ以内。
④室外ユニットが建物の影になる場所。

耐重塩害：潮風の影響を受ける場所

■具体的には ①室外ユニットに雨があまりかからない場所。
②潮風が直接当たるところ。但し、塩分を含んだ水が直接機器にはかからない場所。
③室外ユニットの設置場所から海までの距離が３００ｍ以内。
④室外ユニットが建物の表（海岸面）になる場所。
⑤室外ユニット設置場所のトタン屋根、ベランダの鉄製部の塗り替えが多い場所。

海岸からの設置距離目安（設置環境により条件が変わります。）

①直接潮風の当たるところ

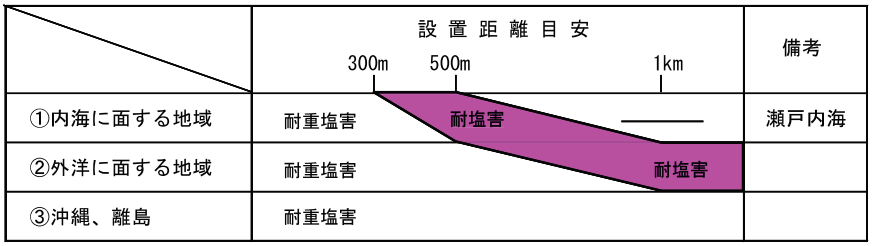

②直接潮風の当たらないところ

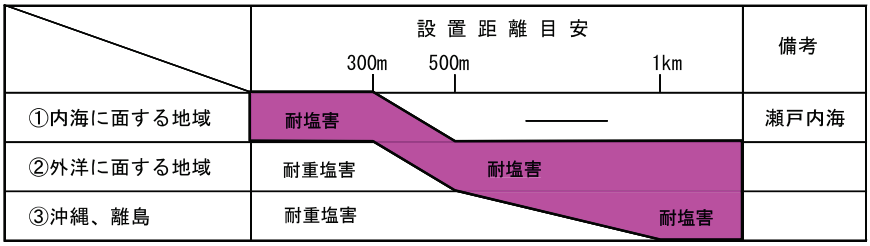

三菱電機株式会社	作成日	2026-10-05	仕様書番号	WYNB1-8569	副番	＊

２．留意事項

耐塩害・耐重塩害仕様を使用した場合でも腐食・発錆に対して、万全ではなくパッケージエアコンの設置やメンテナンスに対し、次の事項に留意願います。

１．耐塩害仕様の場合においても海水飛沫および潮風に過度に直接さらされる場所、耐重塩害仕様の場合においても海水飛沫および潮風に過度に直接さらされることを極力回避するような場所へ設置願います。
２．室外ユニット外装パネルに付着した塩分等の雨水による洗浄効果を損なわないように、日除け等は取付けないでください。
３．室外ユニットベース内への水の滞留は、著しく腐食作用を促進させるため、ベース内の水抜け性を損なわないように水平に据付け願います。
４．特に海岸地帯への据付品については、付着した塩分等を除去するために定期的に水洗いを行ってください。
５．据付時・メンテナンス時に付いた傷は、補修をしてください。
６．機器の状態を定期的に点検してください。（必要に応じて再防錆処理や、部品交換を実施してください。）

３．仕様一覧

部品		仕様	標準仕様	耐塩害仕様(BS)	耐重塩害仕様(BSG)
ベース組立	ベース	素材	合金化溶融亜鉛メッキ鋼板		
		表面処理	ポリエステル樹脂		
	ベースアシ	素材	合金化溶融亜鉛メッキ鋼板		
		表面処理	ポリエステル樹脂		
正面パネル		素材	プレコート鋼板		
		表面処理	ポリエステル樹脂		
側面パネル		素材	合金化溶融亜鉛メッキ鋼板		
		表面処理	ポリエステル樹脂		
圧縮機カバー		素材	溶融亜鉛メッキ鋼板	溶融アルミ・亜鉛メッキ鋼板	合金化溶融亜鉛メッキ鋼板
		表面処理	ー		ポリエステル樹脂
ファンガード		素材	耐候性ポリプロピレン樹脂		
		表面処理	ー		
プロペラファン		素材	アクリルニトリル・スチレン樹脂		
		表面処理	ー		
送風機台		素材	溶融亜鉛メッキ鋼板		
		表面処理	ー	ポリエステル樹脂	
熱交換器(フィン部)		素材	アルミニウム		
		表面処理	ー	アクリル/エポキシ樹脂	
制御箱	外装箱	素材	溶融亜鉛メッキ鋼板	溶融亜鉛-アルミニウム-マグネシウム合金メッキ鋼板	
		表面処理	ー	ポリエステル樹脂	
	パネル	素材	溶融亜鉛メッキ鋼板	合金化溶融亜鉛メッキ鋼板	
		表面処理	ー	ポリエステル樹脂	
	プリント基板	素材	エポキシ樹脂		
		表面処理	ポリウレタン系樹脂		
		部位	配線間隔が狭い部分のみ		全面
圧縮機		素材	圧延鋼材		
		表面処理	フェノール変性フタル酸樹脂		
パネル固定ネジ		素材	ネジ用鋼材		
		表面処理	亜鉛ーニッケル合金メッキ＋ジオメット処理		

４．適用基準

「空調機器の耐塩害試験基準（JRA9002）」：ＪＲＡ（社団法人日本冷凍空調工業会）制定

注．管径の指示寸法（外径記載以外）は内径を示します。

ガス管用

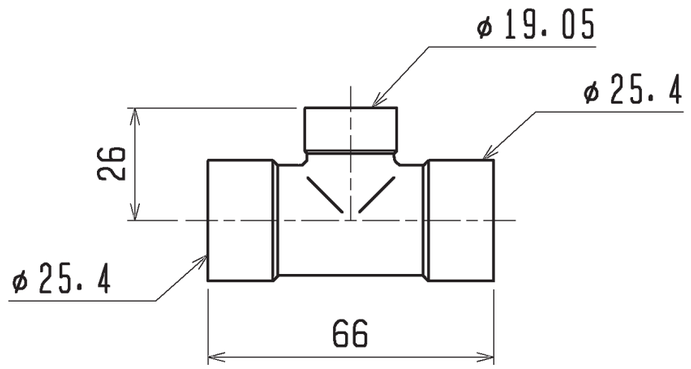

<異径管（付属品）>

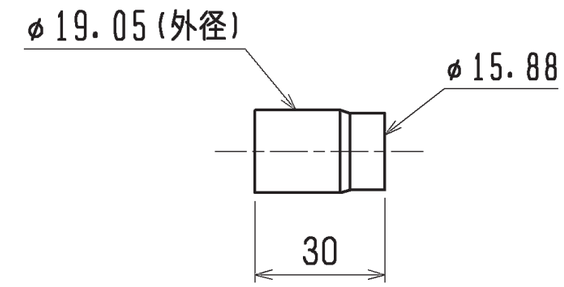

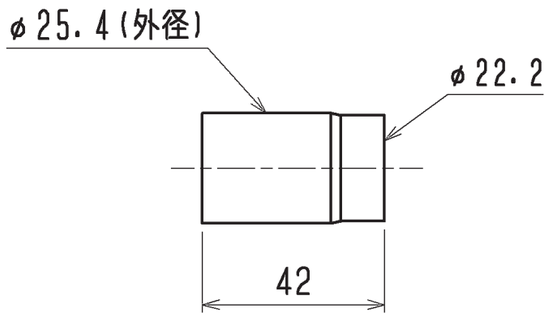

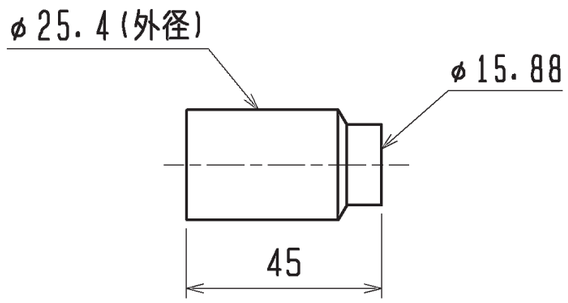

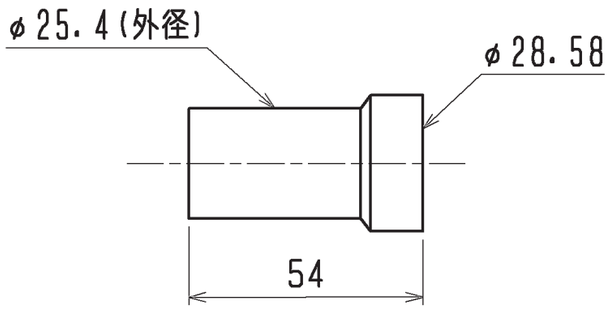

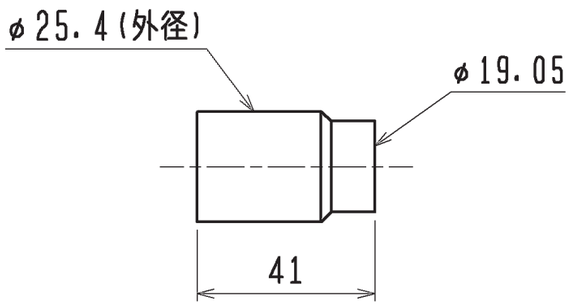

液管用

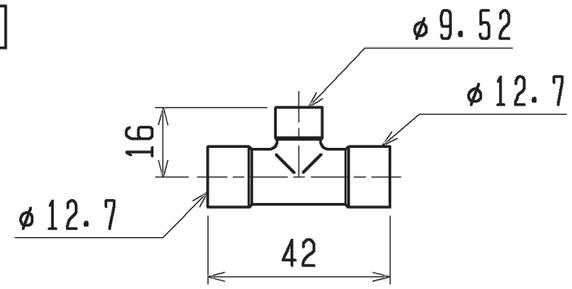

<異径管（付属品）>

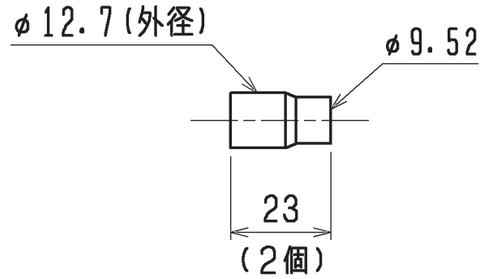

DIM. mm	作成日付 ISSUED: 12-03-21	改定日付 REVISED: 13-05-09	TITLE: CMY-S102L-D 設備用パッケージエアコン天吊形 別売 分岐ジョイント外形図
SCALE NTS	三菱電機株式会社	DRW. NO. WKP94K145	REV. A / PAGE 1/1

A

注．管径の指示寸法（外径記載以外）は内径を示します。

ガス管用

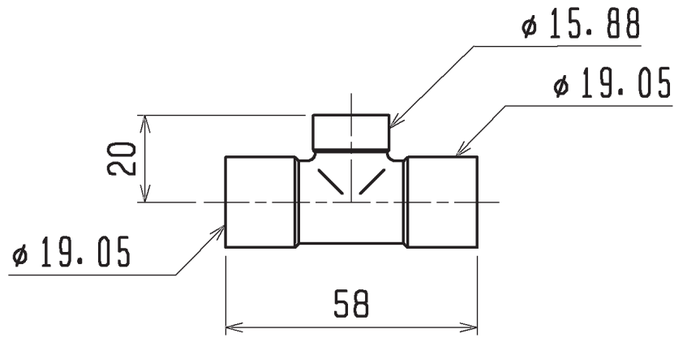

液管用

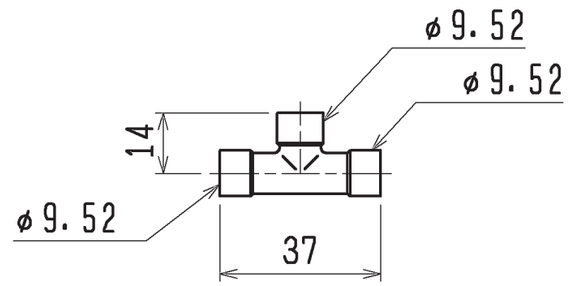

<異径管（付属品）>

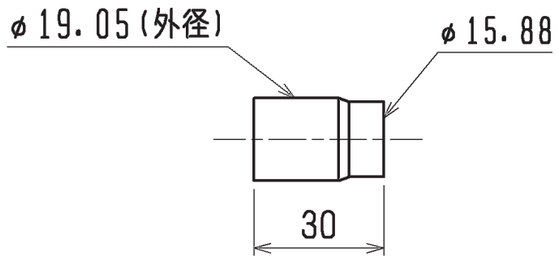

	作成日付 ISSUED	改定日付 REVISED	TITLE CMY-S102S-D 設備用パッケージエアコン天吊形 別売 分岐ジョイント外形図		
DIM. mm	12-03-21	13-05-09			
SCALE NTS	三菱電機株式会社		DRW. NO. WKP94K144	REV. A	PAGE 1/1

A

三菱電機 空調管理システム仕様書

■仕様表

項目		内容
外形寸法(H×W×D)		120×120×14.5mm （突起部除く）
質量		0.25kg以下
電源		DC12V 室内ﾕﾆｯﾄより伝送線を介して受電
使用環境条件	温度	0～40℃
	湿度	20～95%RH（結露なきこと）
材質		ABS（意匠面はPMMA）
外観色		ｸﾘｱﾎﾜｲﾄ(ﾏﾝｾﾙ 0.7GY8.59/0.97)
据付方法		JISC8340の1個用または2個用ｽｲｯﾁﾎﾞｯｸｽ（現地手配）へ取付け、または、壁に直付け。屋内設置専用。 MAﾘﾓｺﾝ線は、無極性2線。MAﾘﾓｺﾝ専用端子に0.3mm² 2心ｹｰﾌﾞﾙで接続。 別売品ﾘﾓｺﾝｹｰﾌﾞﾙ PAC-YT81HC(10m) PAC-YT82HC(20m)

■接続機種

制御対象ﾕﾆｯﾄ	
設備用パッケージエアコン	

■機能表

○：ｸﾞﾙｰﾌﾟ別操作 ×：対応不可 －：設定できません

1．操作／表示

項目	設定	表示	内容
運転/停止	○	○	運転/停止の切換ができます。
運転ﾓｰﾄﾞ切換	○	○	冷房/送風/自動(ﾃﾞｭｱﾙｵｰﾄﾓｰﾄﾞ含む)/暖房の切換ができます。 ※室内ﾕﾆｯﾄにより選択可能な運転ﾓｰﾄﾞは異なります。
室温設定	○	○	室温設定ができます。 ※室内ﾕﾆｯﾄの機種により温度範囲が異なります。なお、機能設定による制限や設定範囲制限機能等の設定値により温度設定範囲が制限される場合があります。 ・冷房：14～30℃ ・暖房：14～30℃/自動：14～30℃ ※室内ﾕﾆｯﾄ機種により0.5℃単位で設定できます。
風速設定	○	○	風速の切換ができます。 ※ﾕﾆｯﾄにより選択可能な風速は異なります。
換気機器操作	○	○	ﾏﾙﾁｴｱｺﾝ用ﾛｽﾅｲの連動設定及び連動運転設定ができます。 換気連動機器の停止/弱/強/連動の切換可能 「連動」選択時※3 環境ｾﾝｻから取得したCO2濃度に応じて接続された換気連動機器の換気風量を切り換えます。
ﾊｲﾊﾟﾜｰ運転 ※1	○	○	最大30分間、能力を上げて冷房または暖房運転します。
ﾊﾞｯｸﾗｲﾄ	○	○	ﾊﾞｯｸﾗｲﾄの点灯時間を設定できます。 (点灯時間は画面により異なります)
ﾘﾓｺﾝ名称	○	○	ﾒｲﾝ画面にﾘﾓｺﾝ名称を表示できます。
ﾒｲﾝ画面 切換え機能	○	○	ﾒｲﾝ画面表示を「詳細」、「簡易」、「日英併記」、「空調換気」から選択できます。
時刻設定 ※5	○	○	年月日、時間、分を設定できます。設定した時刻はﾒｲﾝ画面に表示されます（曜日も表示されます）。ﾒｲﾝ画面に時刻を表示しない設定も可能です。
時計表示形式 切換え機能	○	○	時計表示を12時間表示(時刻の前にAM/PM表示、時刻の後にAM/PM表示)、24時間表示から選択できます。
室温表示	－	○	運転時、温度を表示します。（詳細画面のみ） 環境ｾﾝｻ接続時、環境ｾﾝｻから取得した現在の温度を表示します※3 ※室内ﾕﾆｯﾄ機種により0.5℃単位で表示します。
特殊表示	－	○	ﾕﾆｯﾄの除湿、ﾃﾞﾏﾝﾄﾞ、圧縮機固定運転の制御状態を表示します。
CO2濃度表示 ※3	○	○	環境ｾﾝｻから取得した現在のCO2濃度を表示します。

1．操作／表示（続き）

項目	設定	表示	内容
異常表示	－	○	現在発生している異常内容を、ｱﾄﾞﾚｽ、発生日時とともに表示します。携帯電話点検ｺｰﾄﾞ検索ｻｰﾋﾞｽｻｲﾄの二次元ｺｰﾄﾞも表示します。 また異常発生時に、空調ﾕﾆｯﾄの形名や製造番号、連絡先の電話番号を表示させることが可能です(事前入力が必要)。 ※異常内容によりｱﾄﾞﾚｽが表示されない場合もあります。
R32冷媒漏えい異常表示	－	○	現在発生しているR32冷媒漏えい異常の内容をｱﾄﾞﾚｽ、発生日時とともに表示します。 携帯電話点検ｺｰﾄﾞ検索ｻｰﾋﾞｽｻｲﾄの二次元ｺｰﾄﾞも表示します。 本機が接続されたﾕﾆｯﾄがR32冷媒漏えい検知した場合はﾌﾞｻﾞｰが鳴動します。 またR32冷媒漏えい異常発生時に、空調ﾕﾆｯﾄの形名や製造番号、連絡先の電話番号を表示させる事が可能です。(事前入力が必要)
ﾌｨﾙﾀｰ情報	－	○	ﾌｨﾙﾀｰの清掃またはﾀﾞｽﾄﾎﾞｯｸｽのごみ捨て時期になるとﾌｨﾙﾀｰｻｲﾝを表示します。（詳細画面のみ）
Bluetooth 接続情報, Bluetooth 設定 ※2	○	○	本機をBluetooth®にて操作するための情報を確認・変更することが可能です。 Bluetooth®有効時は、専用ｱﾌﾟﾘをｲﾝｽﾄｰﾙしたｽﾏｰﾄﾌｫﾝ・ﾀﾌﾞﾚｯﾄにて各種操作・設定が可能です。

2．スケジュール・タイマー

項目	設定	表示	内容
ﾀｲﾏｰ運転	○	○	ｵﾝ/ｵﾌﾀｲﾏｰ： ｵﾝ/ｵﾌを それぞれ1回/日行うﾀｲﾏｰ ・5分単位で時刻を設定 ・ｵﾝ時刻、またはｵﾌ時刻のみの設定も可能 消忘れﾀｲﾏｰ： 運転後に一定時間経過すると停止するﾀｲﾏｰ ・運転時間を30分～240分/10分単位で設定可能
週間ｽｹｼﾞｭｰﾙ	○	○	曜日ごとにON/OFF/送風、温度設定を行うﾀｲﾏｰ ・曜日ごとに5分単位で8回まで設定可能 （2ﾊﾟﾀｰﾝ設定可能） ※ｵﾝ/ｵﾌﾀｲﾏｰが有効中は動作しません。
室外ｻｲﾚﾝﾄﾓｰﾄﾞ ※1	○	○	静音性を優先して運転する時間帯を曜日ごと設定できます。 ・5分単位で開始時刻と終了時刻 ・静音ﾚﾍﾞﾙを3段階から設定します。
省ｴﾈ運転 ｽｹｼﾞｭｰﾙ ※1	○	○	曜日ごとに省ｴﾈ運転開始時刻と停止時刻、及び能力ｾｰﾌﾞ値を設定できます(90～50%,0%／10%単位)。（5分単位で時刻を設定。1日4ﾊﾟﾀｰﾝまで設定可能。）

本図面の所有権は三菱電機株式会社にある。
THIS DOCUMENT IS THE PROPERTY OF MITSUBISHI ELECTRIC CORPORATION.

	作成日付 ISSUED	改定日付 REVISED	TITLE 設備用パッケージエアコン専用 MAスマートリモコン PAR-47MA-SE 仕様書
DIMENSIONS ARE IN MILLIMETERS	2026-06-23		
尺度 SCALE DO NOT SCALE	三菱電機株式会社	DWG.NO. WKF94D741	REV. PAGE 1/3

*

3．制限設定

項目	設定	表示	内容
手元操作への禁止/許可	×	○	ｼｽﾃﾑｺﾝﾄﾛｰﾗの設定により、運転/停止、運転ﾓｰﾄﾞ、設定温度、風速、風向、ﾀｲﾏｰ、ﾌｨﾙﾀｰｻｲﾝﾘｾｯﾄの操作が禁止されます。 ※禁止中は対応するｱｲｺﾝが点灯します。 （詳細画面のみ）
操作ﾛｯｸ	○	○	運転/停止、運転ﾓｰﾄﾞ、設定温度、風向切換操作、風速切換操作、ﾙｰﾊﾞｰ切換操作、ﾒﾆｭｰ操作をそれぞれ操作禁止することができます。
設定温度範囲制限機能	○	○	運転ﾓｰﾄﾞごとに室温設定の温度範囲を制限することができます。 ※ｼｽﾃﾑｺﾝﾄﾛｰﾗから操作された場合は、本機の設定温度範囲制限にかかわらず、ｼｽﾃﾑｺﾝﾄﾛｰﾗからの操作が有効となります。
設定温度自動復帰	○	×	設定時間後に、設定した温度に戻ります。 （10分単位で30～120分まで設定可能です。） ※設定温度範囲制限中は動作しません。
ﾊﾟｽﾜｰﾄﾞ	○	×	管理用ﾊﾟｽﾜｰﾄﾞ（ｽｹｼﾞｭｰﾙ等の設定に必要）、ｻｰﾋﾞｽ用ﾊﾟｽﾜｰﾄﾞ（試運転、機能選択等の操作に必要）が設定できます。

4．その他

項目	設定	表示	内容
ｺﾝﾄﾗｽﾄ調整	○	○	液晶のｺﾝﾄﾗｽﾄ（濃淡）・輝度を調整できます。
ｻｰﾋﾞｽ機能 ※1	○	○	試運転、機能選択、ﾃﾞｰﾀﾓﾆﾀﾘﾝｸﾞ※4、ﾃﾞﾏﾝﾄﾞｱﾅﾛｸﾞ入力設定、要求ｺｰﾄﾞ送信、異常履歴などに対応。
ﾘﾓｺﾝ設定初期化	○	×	ﾘﾓｺﾝを工場出荷状態に戻すことができます。
白黒反転表示	○	○	ﾘﾓｺﾝ背景色を白黒反転します。
無線ｾﾝｻ設定 ※3	○	○	環境ｾﾝｻを接続する場合のみ設定します。
ﾘﾓｺﾝ以外からの操作履歴	－	○	MAﾘﾓｺﾝ※以外からの発停操作、運転ﾓｰﾄﾞ操作、設定温度操作した際の日時を履歴に残します。 ※MAﾘﾓｺﾝ（ﾍﾟｱﾘﾓｺﾝを含む）/ﾜｲﾔﾚｽﾘﾓｺﾝ（MA妥光ｱﾀﾞﾌﾟﾀｰ接続ﾀｲﾌﾟ）/別置ﾑｰﾌﾞﾒｱｺﾝﾄﾛｰﾙﾕﾆｯﾄ

※1　機能に対応しているﾕﾆｯﾄに対してのみ可能です。
※2　Bluetooth® のﾜｰﾄﾞﾏｰｸおよびﾛｺﾞは、Bluetooth SIG, Inc.が所有する登録商標であり、三菱電機株式会社は、これら商標を使用する許可を受けています。
他のﾄﾚｰﾄﾞﾏｰｸおよび商号は、各所有権者が所有する財産です。
※3　ﾗﾄｯｸｼｽﾃﾑ株式会社製の環境ｾﾝｻ（RS-BTEVS1-M）と接続時のみ可能です。
環境ｾﾝｻと別売部品のﾛｽﾅｲ用CO2ｾﾝｻ（PGL-100TGS(C)）の併用はできません。
※4　空調機の保守ﾃﾞｰﾀ、運転ﾃﾞｰﾀを表示することができます。
※5　時計の精度は月差±45秒（25℃）時です。時計のﾊﾞｯｸｱｯﾌﾟ時間は3日です。

■工事設計認証について
本製品は、電気通信事業法および電波法に基づく設計認証を取得しています。
本製品を改造しないでください。改造すると法令違反の原因になります。

無線認証番号：㊣R 005-103814

本図面の所有権は三菱電機株式会社にある。
THIS DOCUMENT IS THE PROPERTY OF MITSUBISHI ELECTRIC CORPORATION.

	作成日付 ISSUED	改定日付 REVISED	TITLE 設備用パッケージエアコン専用 MAスマートリモコン PAR-47MA-SE 仕様書
DIMENSIONS ARE IN MILLIMETERS	2026-06-23		
尺度 SCALE DO NOT SCALE	三菱電機株式会社	DWG.NO. WKF94D741	REV. PAGE 2/3

*

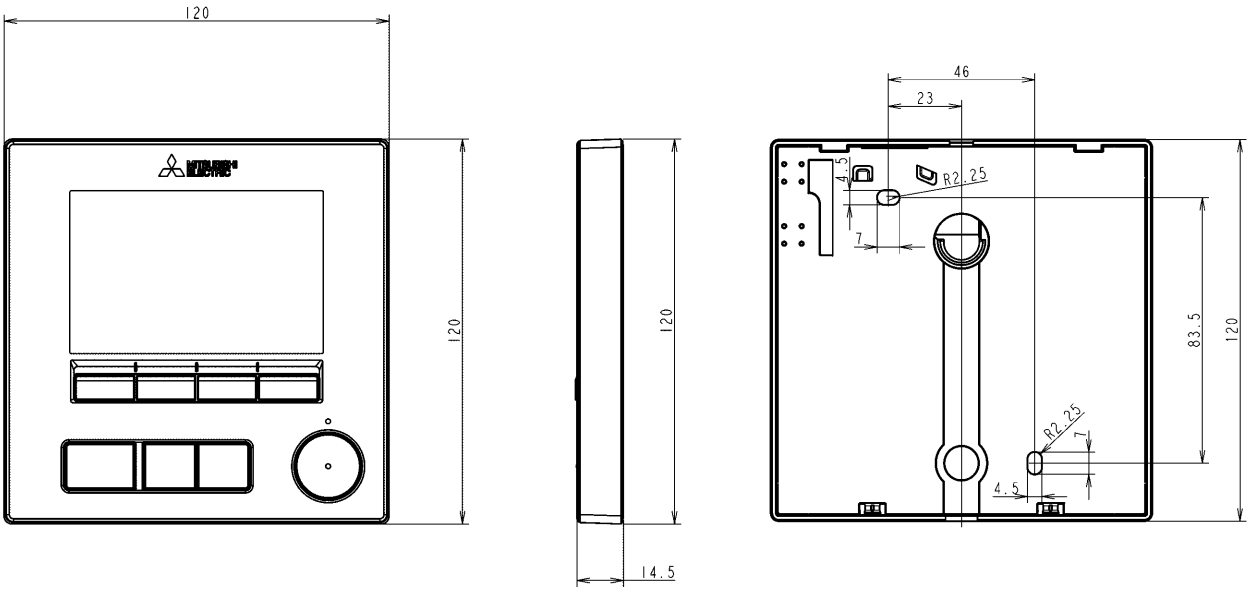

メイン画面(詳細)

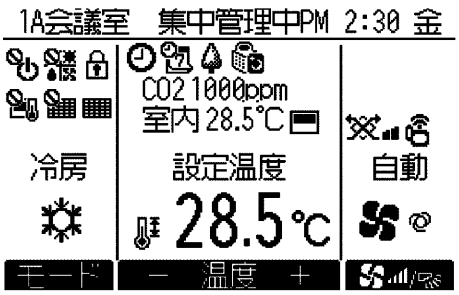

メイン画面(簡易)

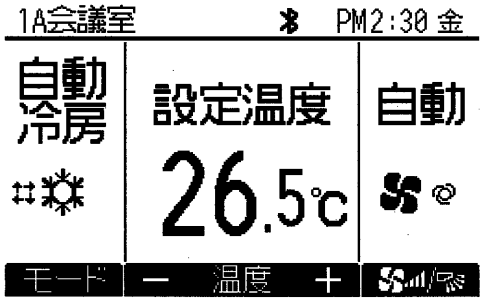

メイン画面(日英併記)

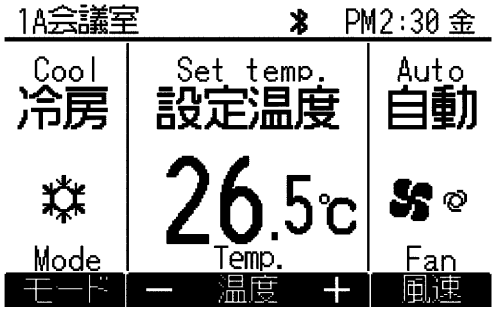

メイン画面(空調換気)

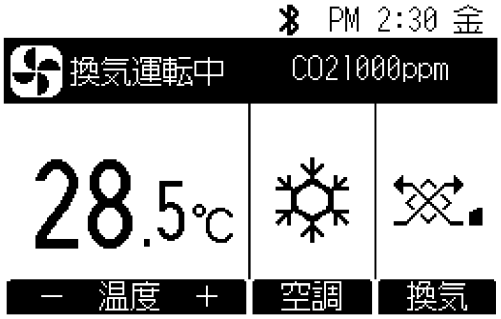

本図面の所有権は三菱電機株式会社にある。
THIS DOCUMENT IS THE PROPERTY OF MITSUBISHI ELECTRIC CORPORATION.

	作成日付 ISSUED	改定日付 REVISED	TITLE 設備用パッケージエアコン専用 MAスマートリモコン PAR-47MA-SE 仕様書
DIMENSIONS ARE IN MILLIMETERS	2026-06-23		
尺度 SCALE DO NOT SCALE	三菱電機株式会社	DWG.NO. WKF94D741	REV. / PAGE 3/3

*

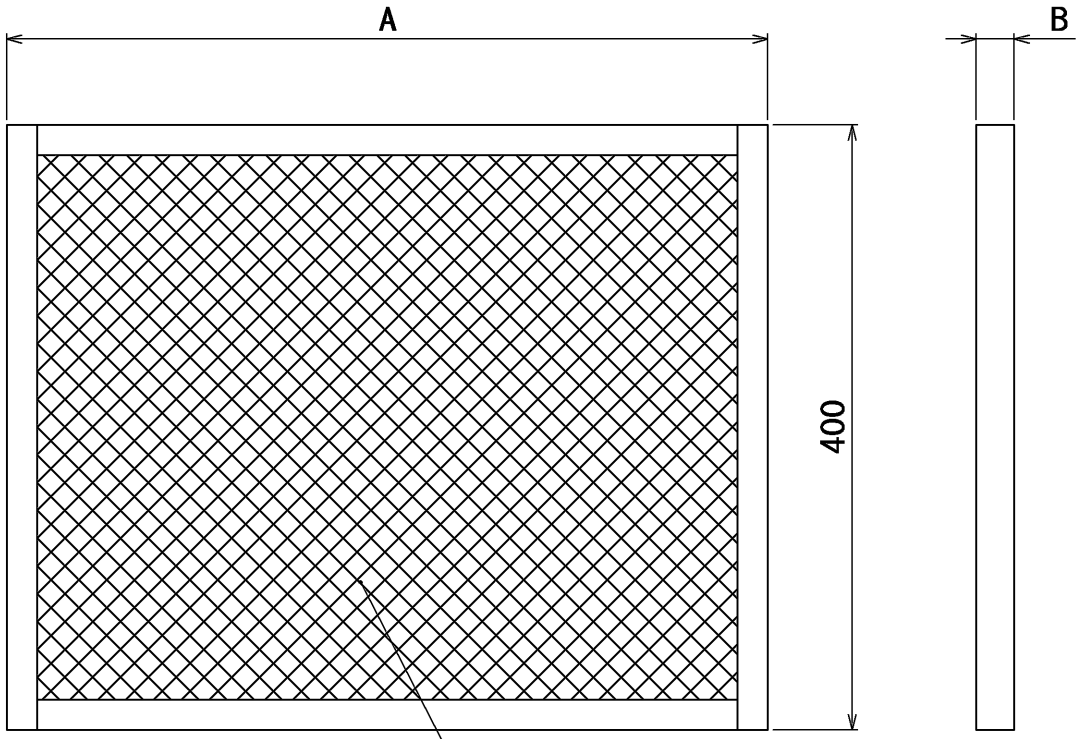

形名	フィルター種類	セット枚数	A	B	適用機種	対応フィルターボックス形名
PAC-CB87TF	PS-150	2	480	15	PCAV-P112・140形, PCAV-MP112・140(T)形 PCT-P95・125形, PCAV-MP112・140DML形	PAC-CB81TB PAC-CB83STB
PAC-CB89UTF	オイルフィルター			25		
PAC-CB88TF	PS-150	3	503	15	PCAV-P224・280形, PCAV-MP224・280形 PCT-P190・250形, PCAV-MP224・280DML形	PAC-CB82TB PAC-CB84STB
PAC-CB90UTF	オイルフィルター			25		

本図面の所有権は三菱電機株式会社にある。
THIS DOCUMENT IS THE PROPERTY OF MITSUBISHI ELECTRIC CORPORATION.

	作成日付 ISSUED	改定日付 REVISED	TITLE
DIMENSIONS ARE IN MILLIMETERS	12-03-16	2026-10-26	PAC-CB87・88TF PAC-CB89・90UTF 別売フィルター外形図
尺度 SCALE DO NOT SCALE	三菱電機株式会社	DWG.NO. WKP94K143	REV. B / PAGE 1/1

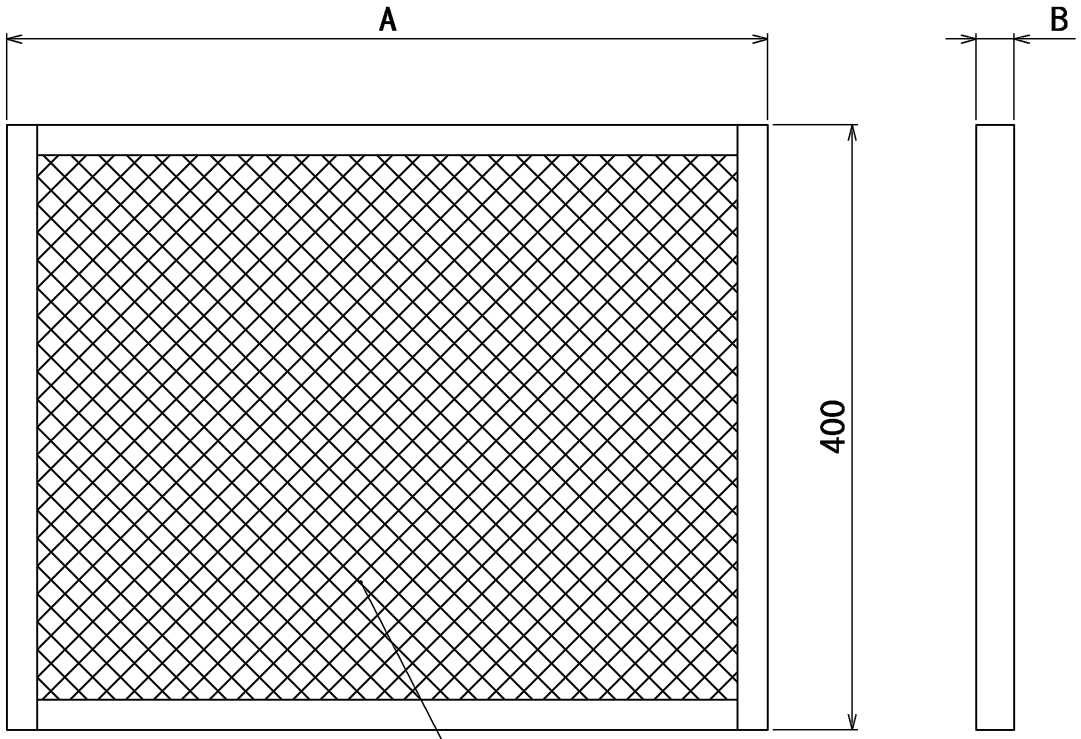

形名	フィルター種類	セット枚数	A	B	適用機種	対応フィルターボックス形名
PAC-CB87TF	PS-150	2	480	15	PCAV-P112・140形, PCAV-MP112・140(T)形 PCT-P95・125形, PCAV-MP112・140DML形	PAC-CB81TB PAC-CB83STB
PAC-CB89UTF	オイルフィルター			25		
PAC-CB88TF	PS-150	3	503	15	PCAV-P224・280形, PCAV-MP224・280形 PCT-P190・250形, PCAV-MP224・280DML形	PAC-CB82TB PAC-CB84STB
PAC-CB90UTF	オイルフィルター			25		

本図面の所有権は三菱電機株式会社にある。
THIS DOCUMENT IS THE PROPERTY OF MITSUBISHI ELECTRIC CORPORATION.

	作成日付 ISSUED	改定日付 REVISED	TITLE
DIMENSIONS ARE IN MILLIMETERS	12-03-16	2026-10-26	PAC-CB87・88TF PAC-CB89・90UTF 別売フィルター外形図
尺度 SCALE DO NOT SCALE	三菱電機株式会社	DWG.NO. WKP94K143	REV. B / PAGE 1/1

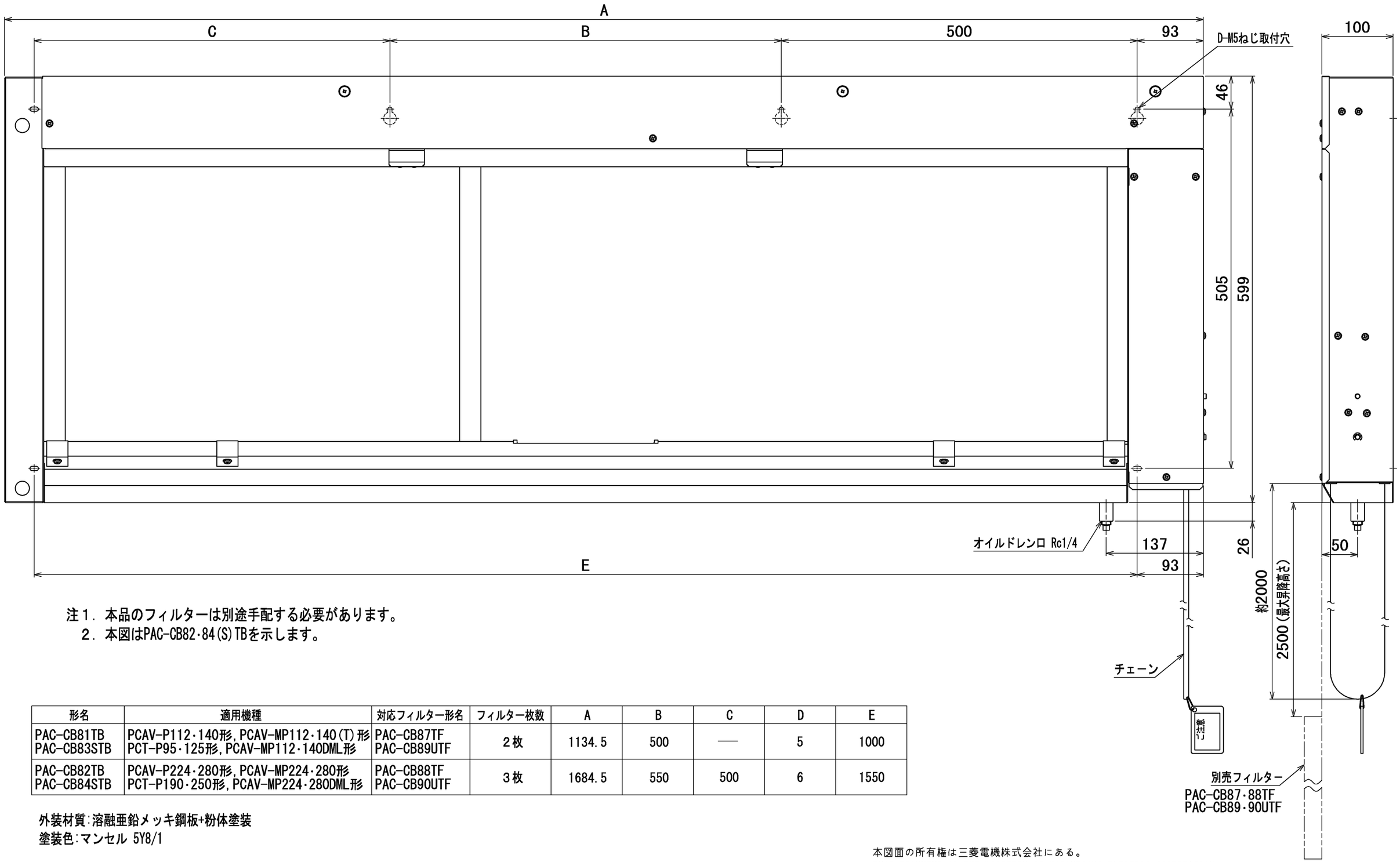

注１．本品のフィルターは別途手配する必要があります。
　　２．本図はPAC-CB82・84(S)TBを示します。

形名	適用機種	対応フィルター形名	フィルター枚数	A	B	C	D	E
PAC-CB81TB PAC-CB83STB	PCAV-P112・140形, PCAV-MP112・140(T)形 PCT-P95・125形, PCAV-MP112・140DML形	PAC-CB87TF PAC-CB89UTF	2枚	1134.5	500	―	5	1000
PAC-CB82TB PAC-CB84STB	PCAV-P224・280形, PCAV-MP224・280形 PCT-P190・250形, PCAV-MP224・280DML形	PAC-CB88TF PAC-CB90UTF	3枚	1684.5	550	500	6	1550

外装材質:溶融亜鉛メッキ鋼板+粉体塗装
塗装色:マンセル 5Y8/1

本図面の所有権は三菱電機株式会社にある。
THIS DOCUMENT IS THE PROPERTY OF MITSUBISHI ELECTRIC CORPORATION.

	作成日付 ISSUED	改定日付 REVISED	TITLE
DIMENSIONS ARE IN MILLIMETERS	12-03-16	2026-10-26	PAC-CB81・82TB PAC-CB83・84STB 別売昇降フィルターボックス外形図
尺度 SCALE DO NOT SCALE	三菱電機株式会社	DWG.NO. W KP94T399	REV. B / PAGE 1/1

B

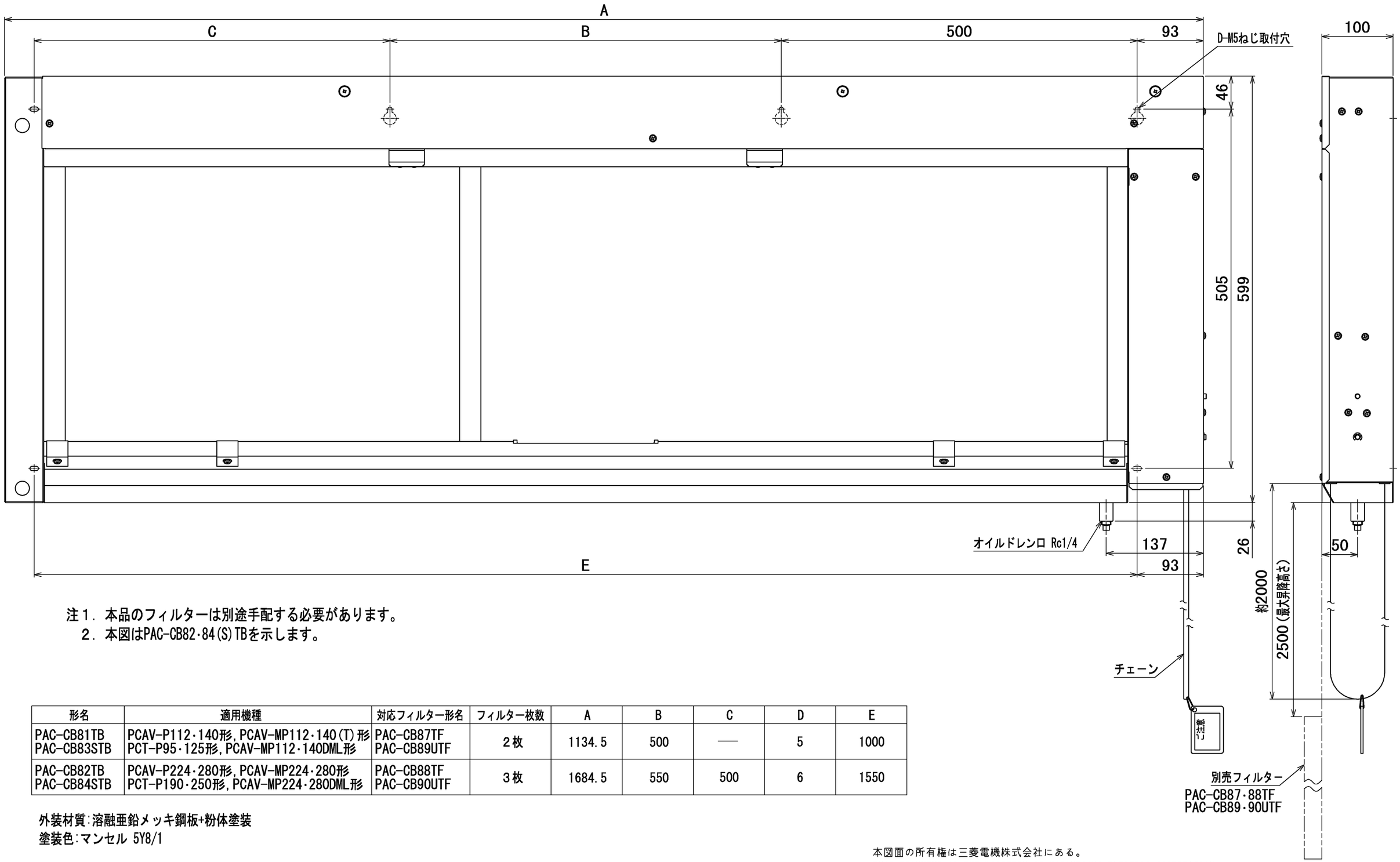

注１．本品のフィルターは別途手配する必要があります。
　　２．本図はPAC-CB82・84(S)TBを示します。

形名	適用機種	対応フィルター形名	フィルター枚数	A	B	C	D	E
PAC-CB81TB PAC-CB83STB	PCAV-P112・140形, PCAV-MP112・140(T)形 PCT-P95・125形, PCAV-MP112・140DML形	PAC-CB87TF PAC-CB89UTF	2枚	1134.5	500	―	5	1000
PAC-CB82TB PAC-CB84STB	PCAV-P224・280形, PCAV-MP224・280形 PCT-P190・250形, PCAV-MP224・280DML形	PAC-CB88TF PAC-CB90UTF	3枚	1684.5	550	500	6	1550

外装材質:溶融亜鉛メッキ鋼板+粉体塗装
塗装色:マンセル 5Y8/1

本図面の所有権は三菱電機株式会社にある。
THIS DOCUMENT IS THE PROPERTY OF MITSUBISHI ELECTRIC CORPORATION.

	作成日付 ISSUED	改定日付 REVISED	TITLE
DIMENSIONS ARE IN MILLIMETERS	12-03-16	2026-10-26	PAC-CB81・82TB PAC-CB83・84STB 別売昇降フィルターボックス外形図
尺度 SCALE DO NOT SCALE	三菱電機株式会社	DWG.NO. W KP94T399	REV. B / PAGE 1/1

B