注；1．天井材組込タイプの化粧パネルをご使用の場合、天井材組込可能最大厚さは20mmです。
2．吊りボルトはM10を使用してください。（現地手配）
3．オプションの内蔵形加湿器を組込時は，加湿エレメエントのメンテナンスがサイドスライドメンテになりますので，1ランク上のパネルを使用ください。（サービススペースの詳細は、加湿器組込の外形図を参照ください。）

＜　＞寸法はオプションの内蔵形加湿器組込時です。

		＜配管サイズ＞	＜スパナサイズ＞	
冷媒配管（ガス）	フレア接続	φ19.05	（本体側29HEX，フレアナット側36HEX）・・・	①
〃　（エキ）	〃	φ9.52	（本体側19HEX，フレアナット側22HEX）・・・	②

ドレン　VP-25＜フレキ継手200mm＞（付属）・・・・・・・・・・・・・・・・・・・・・・・・ ③

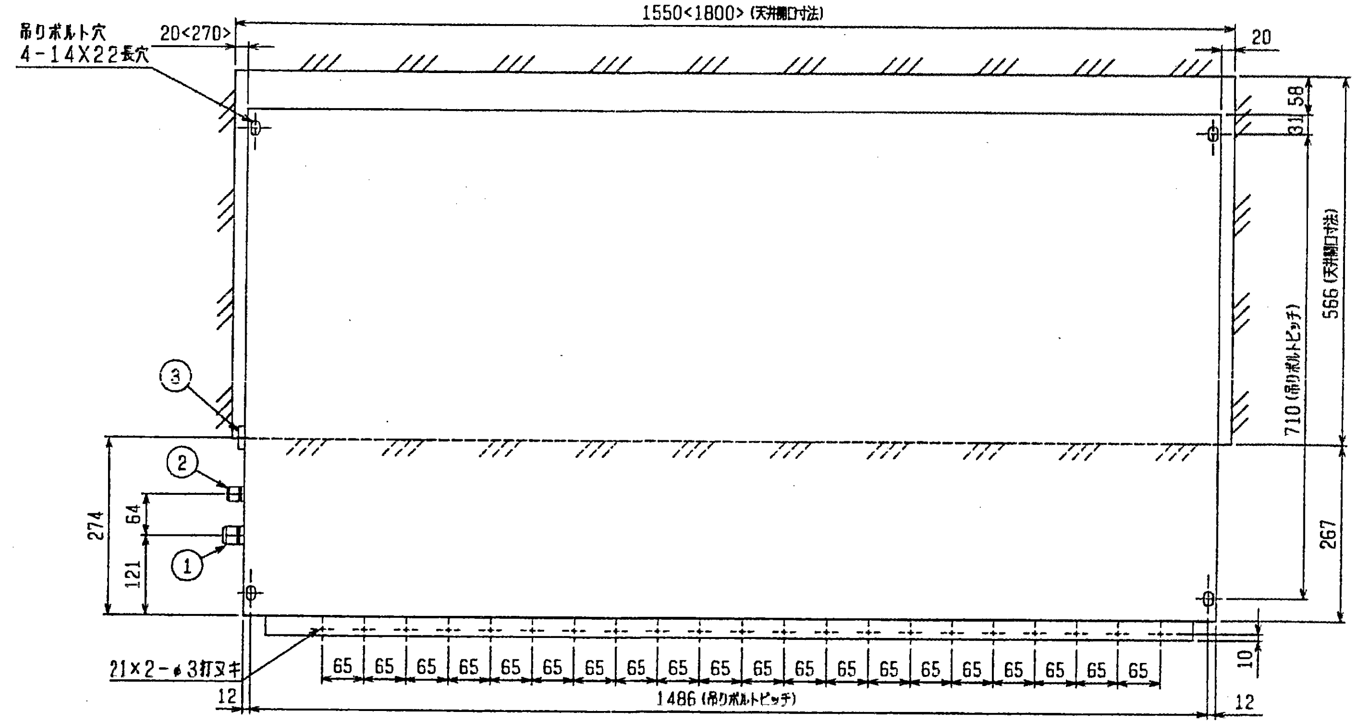
吊りボルト穴
4-14X22長穴
20<270>
1550<1800>（天井開口寸法）
20
58
31
566（天井開口寸法）
710（吊りボルトピッチ）
267
274
64
121
③
②
①
21×2-φ3打ヌキ
65
12
10
1486（吊りボルトピッチ）
12

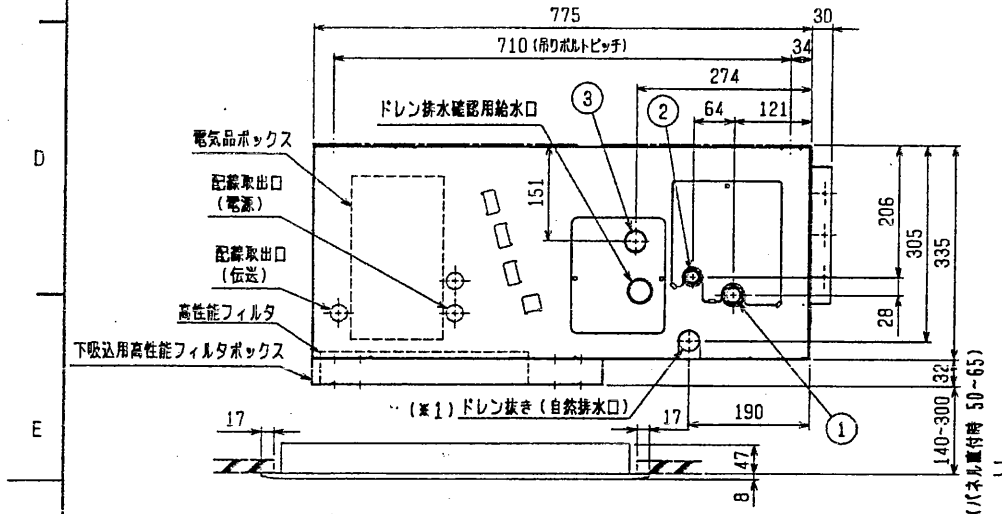
775
30
710（吊りボルトピッチ）
34
274
64
121
ドレン排水確認用給水口
③
②
電気品ボックス
配線取出口（電源）
配線取出口（伝送）
高性能フィルタ
下吸込用高性能フィルタボックス
151
206
305
335
28
32
（※1）ドレン抜き（自然排水口）
①
17
190
47
8
140~300
（パネル直付時 50~65）

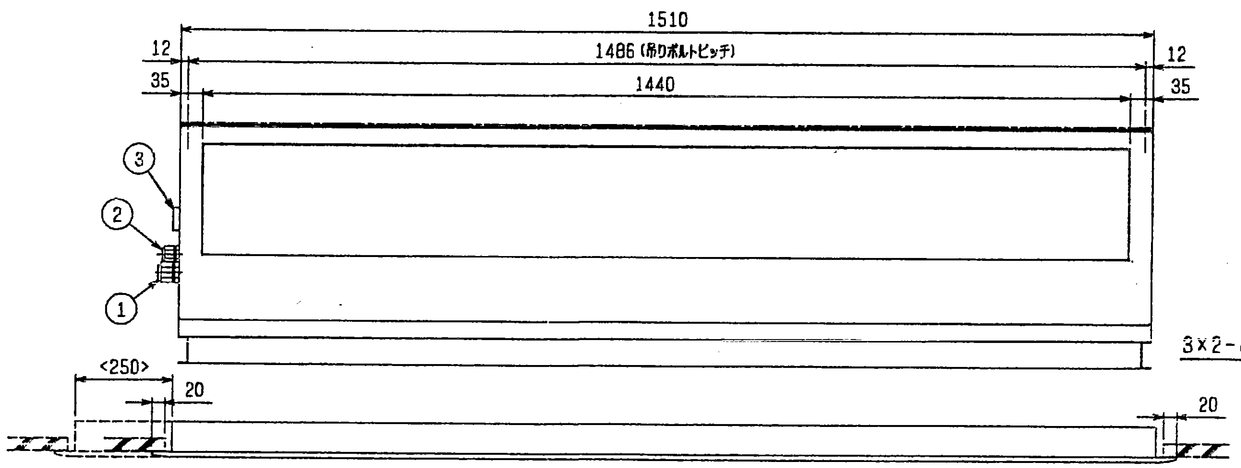
1510
12
1486（吊りボルトピッチ）
12
35
1440
35
③
②
①
<250>
20
20

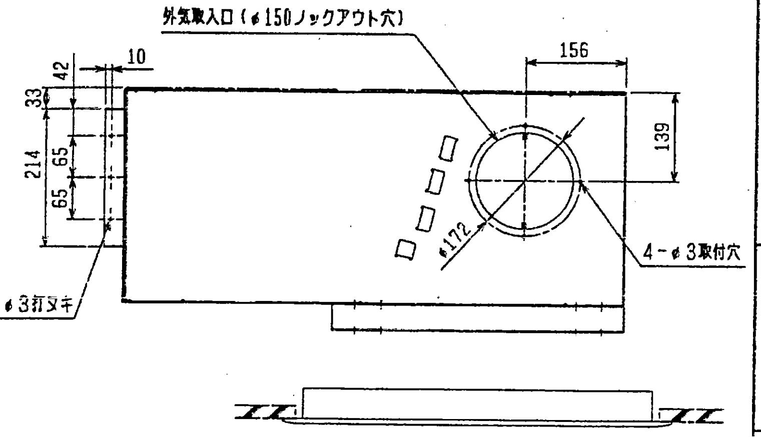
外気取入口（φ150ノックアウト穴）
10
156
42
33
65
214
65
139
φ172
4-φ3取付穴
3×2-φ3打ヌキ

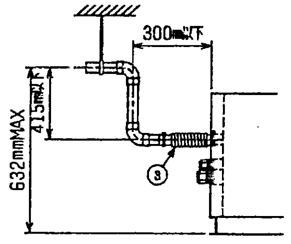
300mm以下
415mm以下
632mmMAX
③

※上図範囲内で付属のフレキシブルホースを使用してドレン揚程の処理をお願いします。

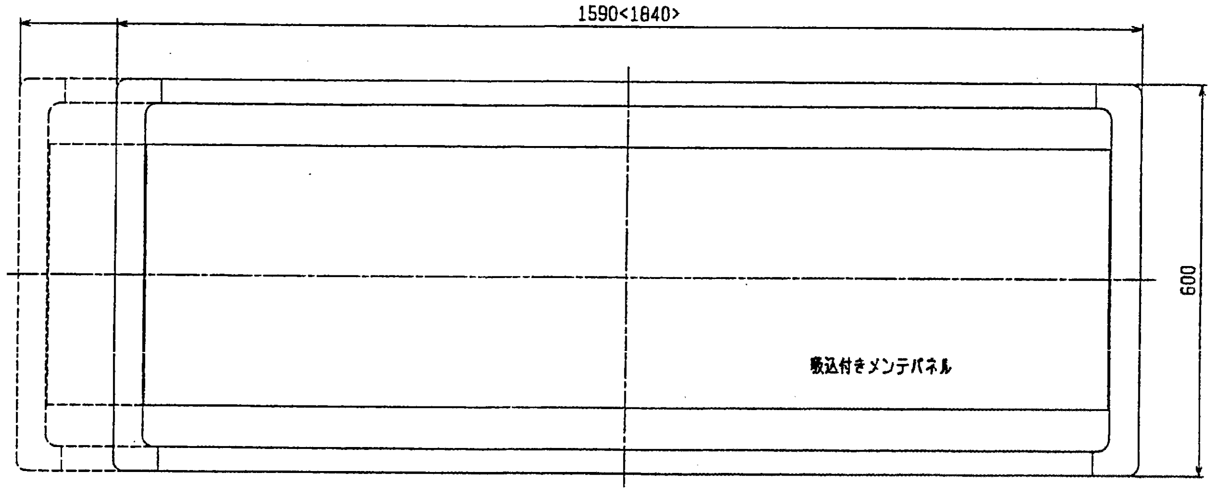
1590<1840>
600
吸込付きメンテパネル

注：ドレンアップメカを御使用にならない場合は（※1）部に付属のフレキシブルホースを接続してください。

下吸込用高性能フィルタボックス外形図

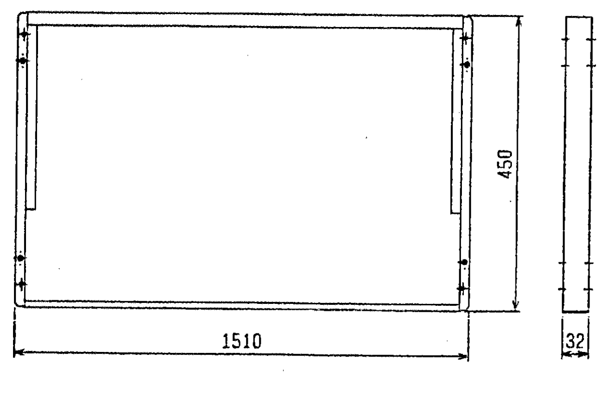

形名
PAC-KD74TB

高性能フィルタ外形図

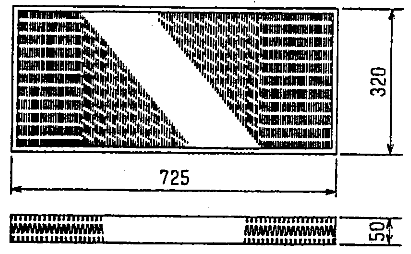

形名	適用機種	比色法	フィルタ個数	フィルタボックス形名
PAC-KD34AF	PD-P112、140FA	65%	2	PAC-KD74TB
PAC-KD44AF	PD-P112、140FA	90%	2	PAC-KD74TB

角ダクトフランジ

形名	PAC-KD64KDF
適用機種	PD-P112、140FA

改定 CHANGE

下吸込＋角ダクトフランジ＋高性能フィルタ組込仕様

MITSUBISHI ELECTRIC CORPORATION

PD-P112・140FA

スリムエアコン
天井ビルトイン形室内ユニット外形図

DIM. IN mm	作成日付 DATE	02－1　－29	検認 APPROVED	
尺度 SCALE	作成 DRAWN	西尾，津		
/ NTS	照査 CHECKED	浦池	大ヶ谷	
	設計 DESIGNED	津		

USER　FILE

W266687

PAGE 2/2