ﾊﾟｯｹｰｼﾞｴｱｺﾝ 室内ﾕﾆｯﾄ仕様書（天井ﾋﾞﾙﾄｲﾝ形・新冷媒ｼﾘｰｽﾞ）					
形　名	PD-RP112FA10	台数		記号	

				冷　　房	暖　　房
電　　源				単相　200V　60Hz	
能　　力			kW	10.0	11.2
空気条件	室内側	乾球温度 / 湿球温度	℃	27／19	20／－
	室外側	乾球温度 / 湿球温度	℃	35／－	7／6
電気特性	消費電力		kW	0.39	0.37
	運転電流		A	2.18	2.05
ﾘﾓｺﾝ温度設定範囲			℃	19～30（ﾄﾞﾗｲ含）	17～28
送風機	形式×個数			ｼﾛｯｺﾌｧﾝ×2	
	風量（強/中/弱/静）		m^3/min	28／19.5	
	機外静圧		Pa	35・(85) {50・(100)}	
	電動機出力		kW	0.140×1	
外　　装				本体: 溶融亜鉛ﾒｯｷ鋼板　ﾊﾟﾈﾙ: ﾋﾟｭｱﾎﾜｲﾄ 6.4Y 8.9/0.4	
外形寸法（本体）〈高さ×幅×奥行〉			mm	335×1510×775	
外形寸法（ﾊﾟﾈﾙ）〈高さ×幅×奥行〉			mm	55×1590×600	
熱交換器形式				ｸﾛｽﾌｨﾝ	
ｴｱﾌｨﾙﾀ				合成繊維不織布ｴｱﾌｨﾙﾀｰ（ﾛﾝｸﾞﾗｲﾌ、抗菌・防ｶﾋﾞ仕様）	
防音・断熱材				発泡ﾎﾟﾘｴﾁﾚﾝ、ｳﾚﾀﾝﾌｫｰﾑ	
冷媒配管ｻｲｽﾞ 液 / ｶﾞｽ			mm	φ9.52／φ15.88	
ﾄﾞﾚﾝ配管ｻｲｽﾞ			mm	外径φ32（PVC管 VP-25接続可）	
運転音〈PWL〉（強/中/弱/静）			dB	63／59	
質　　量			kg	本体: 52　ﾊﾟﾈﾙ: 8.5	
機外配線	最小電線太さ		mm	内・外ﾕﾆｯﾄの組合せにより変わりますので技術資料をご覧ください	
	配線用遮断機		A		
構成部品	運転調整装置（別売）			ﾜｲﾔｰﾄﾞﾘﾓｺﾝ: MAｽﾏｰﾄﾘﾓｺﾝ、MAｽﾑｰｽﾘﾓｺﾝ ﾜｲﾔﾚｽﾘﾓｺﾝ(操作部+受光部；受光部は本体には取付できません)	
	ﾒﾝﾃﾅﾝｽﾊﾟﾈﾙ（別売）			吸込口付ﾒﾝﾃﾅﾝｽﾊﾟﾈﾙ(塗装) ﾒﾝﾃﾅﾝｽﾊﾟﾈﾙ（天井組込用）	

別売部品	加湿器（内蔵タイプ）　：加湿能力1.4[l/h]（透湿膜式） 高性能フィルター　：比色法65%/90%（別売のフィルターボックスが必要です） 後吸込用フィルターボックス 下吸込用高性能フィルターボックス 角ダクトフランジ 下吸込キャンバスダクト 吹出口ユニット 円形ダクト　1m/2m 分岐ダクト 配線ﾘﾌﾟﾚｰｽｷｯﾄ
付属品	据付説明書、取扱説明書、冷媒配管用断熱ﾊﾟｲﾌﾟ、ﾄﾞﾚﾝﾎｰｽ、結束ﾊﾞﾝﾄﾞ 円形ﾀﾞｸﾄﾌﾗﾝｼﾞ、制御箱ｶﾊﾞｰ（後吸込時に使用します）
特記事項,標準外仕様等	電気特性・騒音値は、機外静圧35{50} Paの値です。 機外静圧の{ }内は、別売の角ﾀﾞｸﾄﾌﾗﾝｼﾞご使用の場合の値です。 機外静圧欄の（ ）内数値は、静圧変更設定時の値です。 電動機出力は、ファンモータをHiタップに切換えた場合は0.110kWです。 ワイヤレスリモコン使用時には、風量は強弱２段階の切替となります。

注意事項

1. 冷暖房能力はJIS B 8615-2の空気条件で運転した場合の最大能力です。
2. 実際の冷暖房能力特性は内･外ﾕﾆｯﾄの組合せにより変わりますので技術資料をご覧ください。
3. 運転音はJRA4065: 2013「ﾊﾟｯｹｰｼﾞｴｱｺﾝﾃﾞｨｼｮﾅｰの音響ﾊﾟﾜｰﾚﾍﾞﾙ試験方法」に基づいた値です。
4. 化粧ﾊﾟﾈﾙや別売部品組込みにより電気特性、機外静圧、騒音などが変化する場合があります。
   詳細は据付説明書及び別売部品組込仕様書をご覧ください。
5. 本製品を長く安心してお使い頂く為には定期的な保守･点検が必要です。各部品の点検、保全周期については
   日本冷凍空調工業会発行のｶﾞｲﾄﾞﾗｲﾝを参考にしてください。
6. 天井内が高温多湿雰囲気（露点温度26℃以上）で長時間運転されますと、室内ﾕﾆｯﾄに結露する場合があります。

ﾊﾟｯｹｰｼﾞｴｱｺﾝ 室内ﾕﾆｯﾄ仕様書		形 名	PD-RP112FA10
三菱電機株式会社	14-10-31	仕様書番号	WYNC1-6935-6

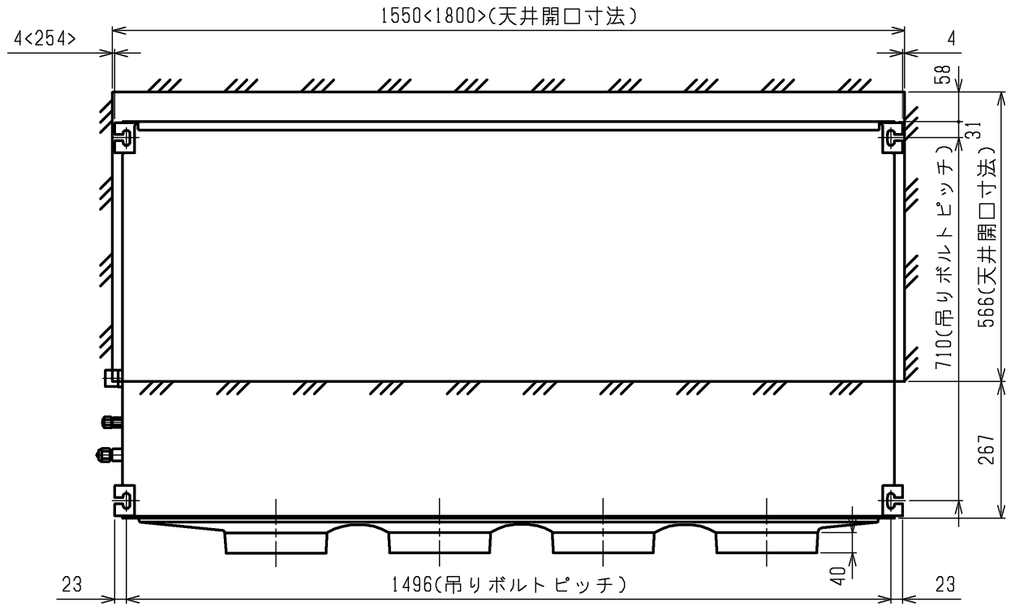

注1. オプションの高性能フィルタ組込時は本体高さが32mmアップします。
2. 天井材組込タイプの化粧パネルをご使用の場合、天井材組込可能最大厚さは20mmです。
3. 吊りボルトは耐震など必要に応じ、振れ止め用耐震支持部材にて補強を行ってください。
4. 吊りボルトおよび振れ止め用耐震支持部材はM10を使用してください。(現地御手配)
5. オプションの内蔵形加湿器を組込時は、加湿エレメエントのメンテナンスが本体横方向からとなり標準サイズの化粧パネルでは下方からのメンテナンスが出来ませんので1ランク上の化粧パネルをご使用ください。
(サービススペースの詳細は、加湿器組込の外形図を参照ください。)
6. ドレンアップメカをご使用にならない場合は、自然排水口に付属のフレキシブルホースを接続してください。
7. ドレンホースは、接着方式で室内ユニットと現地配管を固定してください。
自然排水口にドレンホースを接続される場合は必ず弊社指定(サービス部品)のホースバンドをご使用ください。
指定のホースバンド以外を使用すると排水口が割れる場合があり、水漏れの原因となります。

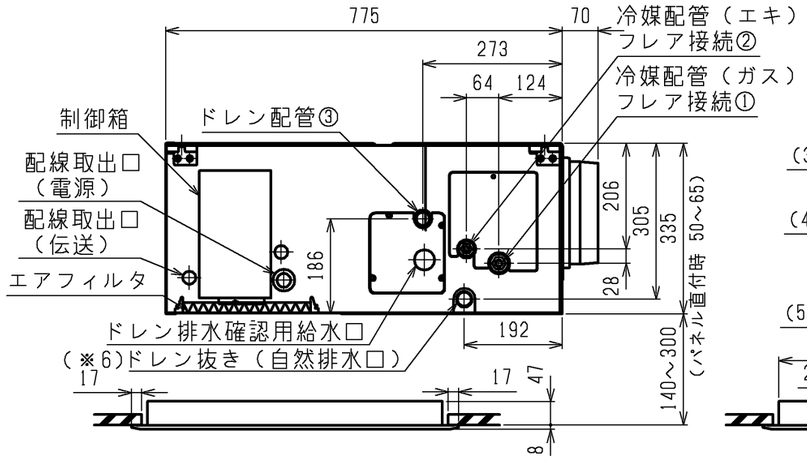

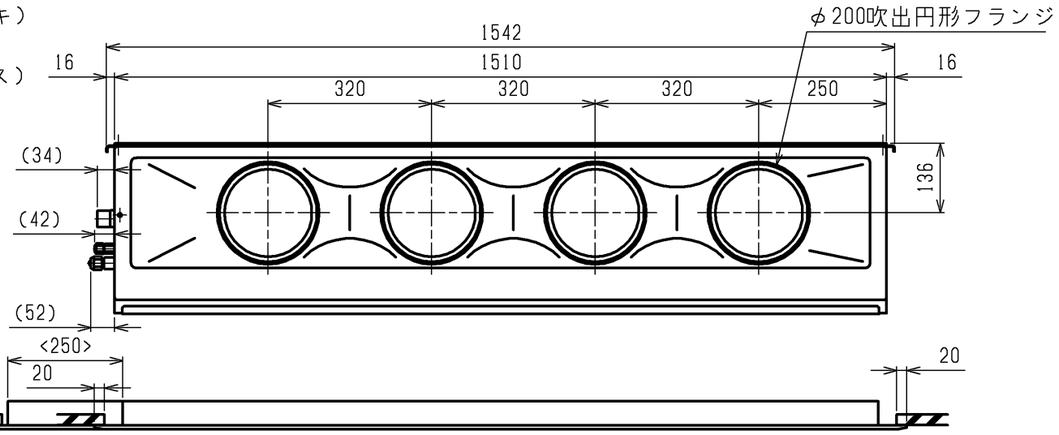

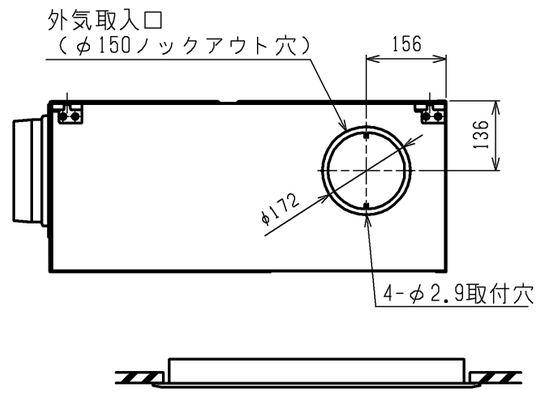

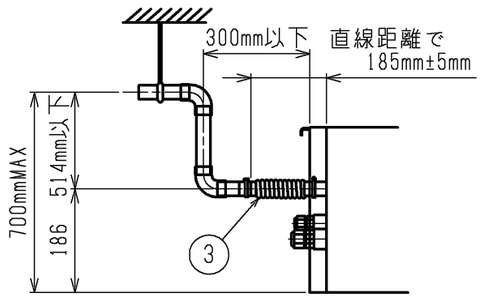

※上図範囲内で付属のフレキシブルホースを使用してドレン揚程の処理をお願いします。

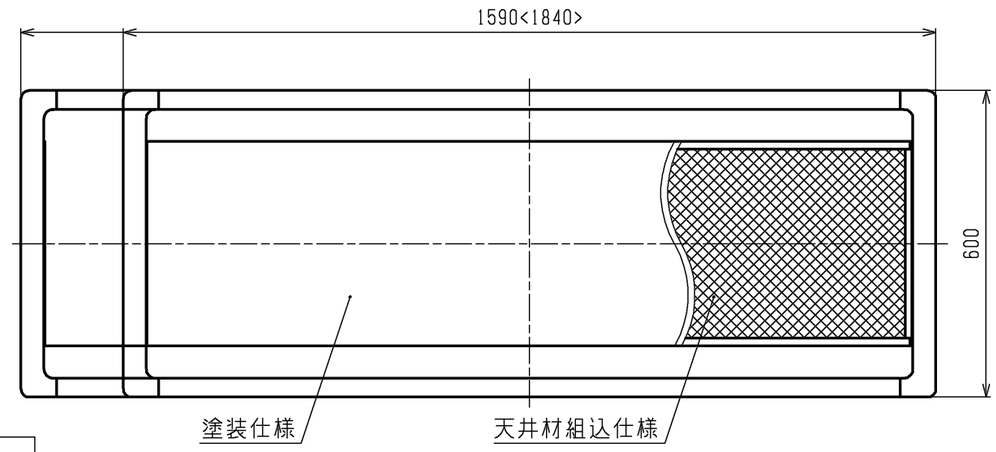

吸込口付きメンテパネル

①ｶﾞｽ配管ｻｲｽﾞ	②ｴｷ配管ｻｲｽﾞ	③ﾄﾞﾚﾝ配管
φ15.88	φ9.52	ﾄﾞﾚﾝﾎｰｽ VP-25 <ﾌﾚｷ接手 175mm>(付属)

< >寸法はオプションの内蔵形加湿器組込時です。

<標準仕様(下吸込)>

	作成日付 ISSUED	改定日付 REVISED	TITLE PD-RP112~160FA7, PD-RP112~160FA8 PD-RP112~160FA9, PD-RP112~160FA10
DIM. mm	11-12-21	14-10-03	天井ビルトイン形室内ユニット外形図
SCALE NTS	三菱電機株式会社	DRW.NO. W KD94R608	REV. G / PAGE 1/1

G

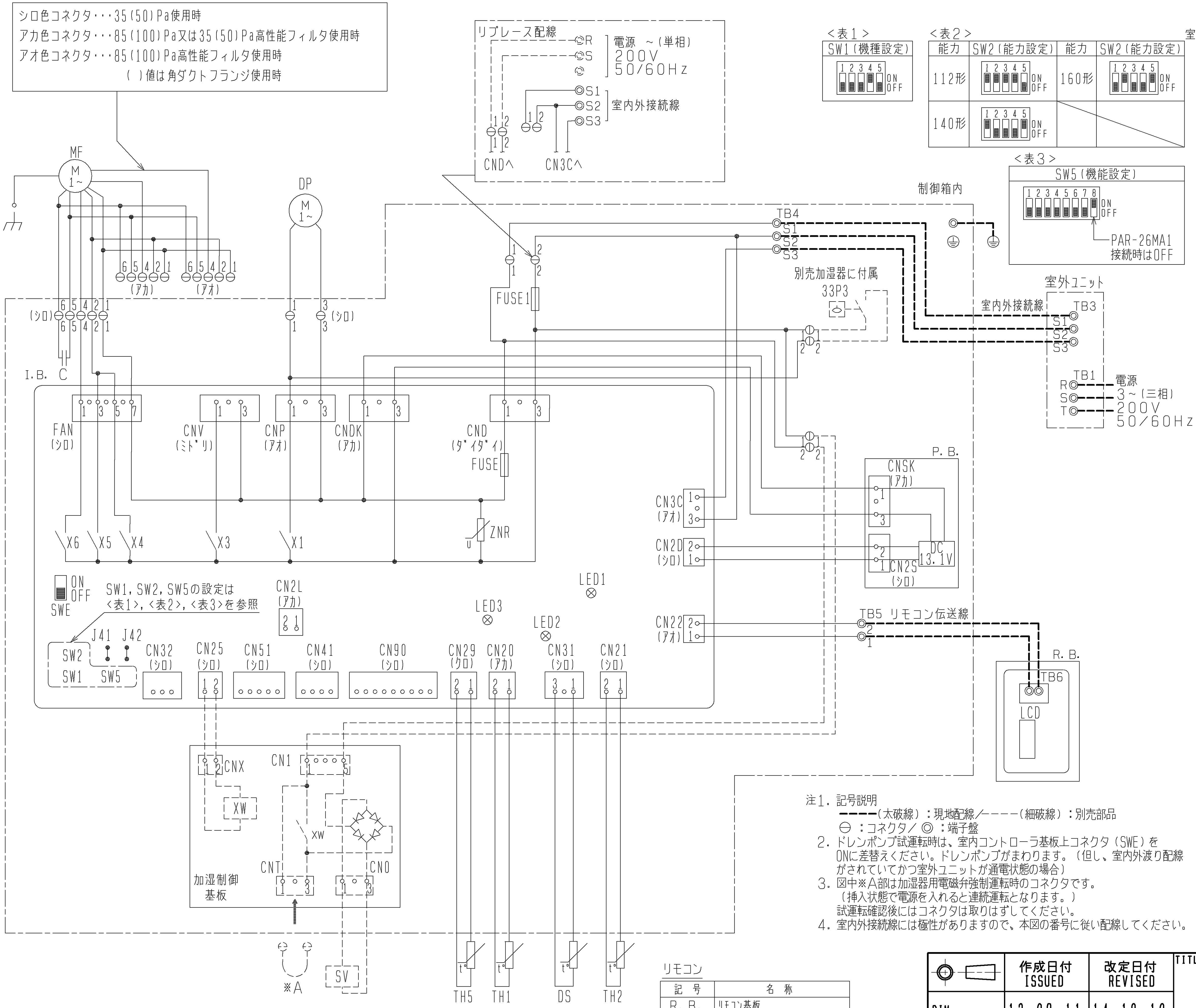

注1. 記号説明
━━━(太破線):現地配線/－－－－(細破線):別売部品
⊖:コネクタ/◎:端子盤
2. ドレンポンプ試運転時は、室内コントローラ基板上コネクタ(SWE)をONに差替えください。ドレンポンプがまわります。(但し、室内外渡り配線がされていてかつ室外ユニットが通電状態の場合)
3. 図中※A部は加湿器用電磁弁強制運転時のコネクタです。(挿入状態で電源を入れると連続運転となります。)試運転確認後にはコネクタは取りはずしてください。
4. 室内外接続線には極性がありますので、本図の番号に従い配線してください。

室内ユニット記号説明

記号		名称
P.B.		室内電源基板
	CNSK	ｺﾈｸﾀ(室内電源基板-制御基板)
	CN2S	ｺﾈｸﾀ(13.1V電源)
I.B.		室内コントローラ基板
	FUSE	ﾋｭｰｽﾞ<6.3A>
	ZNR	ﾊﾞﾘｽﾀ
	FAN	ｺﾈｸﾀ(送風機用電動機)
	CND	ｺﾈｸﾀ(電源)
	CNDK	ｺﾈｸﾀ(電源基板-制御基板)
	CNP	ｺﾈｸﾀ(ﾄﾞﾚﾝﾎﾟﾝﾌﾟ)
	CNV	ｺﾈｸﾀ(ﾍﾞｰﾝ)
	CN2D	ｺﾈｸﾀ(13.1V電源)
	CN2L	ｺﾈｸﾀ(別売:ﾛｽﾅｲ、遠方表示キット)
	CN3C	ｺﾈｸﾀ(室内外通信線)
	CN20	ｺﾈｸﾀ(室内温度用ｻｰﾐｽﾀ)
	CN21	ｺﾈｸﾀ(液管温度用ｻｰﾐｽﾀ)
	CN22	ｺﾈｸﾀ(ﾘﾓｺﾝ)
	CN25	ｺﾈｸﾀ(別売:加湿器用)
	CN29	ｺﾈｸﾀ(二相管温度用ｻｰﾐｽﾀ)
	CN31	ｺﾈｸﾀ(ﾄﾞﾚﾝｾﾝｻ)
	CN32	ｺﾈｸﾀ(別売:遠方発停用ｱﾀﾞﾌﾟﾀ)
	CN41	ｺﾈｸﾀ(別売:JEMA標準HA端子-A)
	CN51	ｺﾈｸﾀ(集中管理)
	CN90	ｺﾈｸﾀ(別売:ﾜｲﾔﾚｽ受光基板)
	J41,42	ｽｲｯﾁ(ﾜｲﾔﾚｽﾍﾟｱﾅﾝﾊﾞｰ設定)
	SW1	ｽｲｯﾁ(機種設定<表1参照>)
	SW2	ｽｲｯﾁ(能力設定<表2参照>)
	SW5	ｽｲｯﾁ(機能設定<表3参照>)
	SWE	ｺﾈｸﾀ(応急運転)
	X1	ﾘﾚｰ(ﾄﾞﾚﾝﾎﾟﾝﾌﾟ用電動機)
	X3	ﾘﾚｰ(ﾍﾞｰﾝ)
	X4	ﾘﾚｰ(送風機用電動機:微風)
	X5	ﾘﾚｰ(送風機用電動機:弱風)
	X6	ﾘﾚｰ(送風機用電動機:強風)
R.B.		ﾘﾓｺﾝ
FUSE1		ﾋｭｰｽﾞ<6A>
C		ｺﾝﾃﾞﾝｻ(送風機用電動機)
MF		送風機用電動機
TB1		端子盤(室外:電源)
TB3		端子盤(室外:内外接続)
TB4		端子盤(室内:内外接続)
TB5		端子盤(室内:ﾘﾓｺﾝ伝送線)
TH1		ｻｰﾐｽﾀ(室内吸込温度検知) 0℃/15kΩ,25℃/5.4kΩ
TH2		ｻｰﾐｽﾀ(室内配管<液管>温度検知) 0℃/15kΩ,25℃/5.4kΩ
TH5		ｻｰﾐｽﾀ(室内配管<二相管>温度検知) 0℃/15kΩ,25℃/5.4kΩ
ﾄﾞﾚﾝｱｯﾌﾟﾒｶ		
	DP	ﾄﾞﾚﾝﾎﾟﾝﾌﾟ
	DS	ﾄﾞﾚﾝｾﾝｻ
加湿器		(別売)
	CN1	ｺﾈｸﾀ
	CNX	ｺﾈｸﾀ
	CNT	ｺﾈｸﾀ
	CNO	ｺﾈｸﾀ
	XW	補助継電器
	SV	電磁弁(加湿給水用)
	33P3	ﾌﾛｰﾄｽｲｯﾁ(ﾄﾞﾚﾝﾎﾟﾝﾌﾟ強制運転用)

室内基板サービス用LEDの動作説明

記号	正常時のLED動作
LED1	主電源(室内機200V)印加時→点灯
LED2	MAリモコン給電時→点灯
LED3	室内外通信時→点滅

リモコン

記号	名称
R.B.	ﾘﾓｺﾝ基板
TB6	端子盤(室内ﾕﾆｯﾄ接続)
LCD	液晶表示器

	作成日付 ISSUED	改定日付 REVISED	TITLE
DIM. mm	12-09-11	14-10-10	PD-RP112~160FA8 PD-RP112~160FA9 PD-RP112~160FA10 天井ビルトイン形室内ユニット電気配線図
SCALE NTS	三菱電機株式会社		DRW. NO. WKD94T616 REV. B PAGE 1/1

B