ﾊﾟｯｹｰｼﾞｴｱｺﾝ 室内ﾕﾆｯﾄ仕様書（天井ﾋﾞﾙﾄｲﾝ形）					
形　名	PD-RP140GA12	台数		記号	

				冷　房	暖　房
電　源				単相　200V　60Hz	
能　力			kW	12.5	14.0
空気条件	室内側	乾球温度 / 湿球温度	℃	27／19	20／－
	室外側	乾球温度 / 湿球温度	℃	35／－	7／6
電気特性	消費電力		kW	0.26	0.24
	運転電流		A	1.51	1.40
ﾘﾓｺﾝ温度設定範囲			℃	19～30（ﾄﾞﾗｲ含）	17～28
送風機	形式×個数			ｼﾛｯｺﾌｧﾝ×2	
	風量　(強/中/弱)		m^3/min	31.0／26.0／22.0	
	機外静圧		Pa	(10)・30・(60)・(110)｛(20)・40・(70)・(120)｝	
	電動機出力		kW	0.244×1	
外　装				本体: 溶融亜鉛ﾒｯｷ鋼板　ﾊﾟﾈﾙ: ﾋﾟｭｱﾎﾜｲﾄ 6.4Y 8.9/0.4	
外形寸法（本体）<高さ×幅×奥行>			mm	272×1400×701	
外形寸法（ﾊﾟﾈﾙ）<高さ×幅×奥行>			mm	55×1900×600	
熱交換器形式				ｸﾛｽﾌｨﾝ	
ｴｱﾌｨﾙﾀ				合成繊維不織布ｴｱﾌｨﾙﾀｰ（ﾛﾝｸﾞﾗｲﾌ、抗菌・防ｶﾋﾞ仕様）	
防音・断熱材				発泡ﾎﾟﾘｽﾁﾚﾝ、発泡ﾎﾟﾘｴﾁﾚﾝ、ｳﾚﾀﾝﾌｫｰﾑ	
冷媒配管ｻｲｽﾞ 液 / ｶﾞｽ			mm	φ9.52／φ15.88	
ﾄﾞﾚﾝ配管ｻｲｽﾞ			mm	外径φ32（PVC管 VP-25接続可）	
運転音<PWL>　(強/中/弱)			dB	65／63／61	
質　量			kg	本体: 42　ﾊﾟﾈﾙ: 12	
機外配線	最小電線太さ		mm	内・外ﾕﾆｯﾄの組合せにより変わりますので技術資料をご覧ください	
	配線用遮断機		A		
構成部品	運転調整装置（別売）			ﾜｲﾔｰﾄﾞﾘﾓｺﾝ: MAｽﾏｰﾄﾘﾓｺﾝ、MAｽﾑｰｽﾘﾓｺﾝ ﾜｲﾔﾚｽﾘﾓｺﾝ(操作部+受光部；受光部は本体には取付できません)	
	ﾒﾝﾃﾅﾝｽﾊﾟﾈﾙ（別売）			吸込口付ﾒﾝﾃﾅﾝｽﾊﾟﾈﾙ(塗装) ﾒﾝﾃﾅﾝｽﾊﾟﾈﾙ（天井組込用）	

別売部品	加湿器：加湿能力1.8[l/h]（自然蒸発式）（角ダクト仕様の場合は、別売の加湿器用角ダクトフランジが必要です） 高性能フィルター　：比色法65%/90%（別売のフィルターボックスが必要です） 後吸込用フィルターボックス 下吸込用高性能フィルターボックス 加湿器用角ダクトフランジ 下吸込キャンバスダクト 吹出口ユニット：オートベーン付仕様の場合、加湿器と併用できません。 円形ダクト　1m/2m 分岐ダクト 配線ﾘﾌﾟﾚｰｽｷｯﾄ
付属品	据付説明書、取扱説明書、冷媒配管用断熱ﾊﾟｲﾌﾟ、ﾄﾞﾚﾝﾎｰｽ、 ﾄﾞﾚﾝﾎｰｽ用断熱ﾊﾟｲﾌﾟ、結束ﾊﾞﾝﾄﾞ、吊り用座金、円形ﾀﾞｸﾄﾌﾗﾝｼﾞ
特記事項,標準外仕様等	風量・電気特性・運転音は、標準機外静圧30{40} Paの値です。 機外静圧の{ }内は、角ﾀﾞｸﾄ仕様の値です。 機外静圧欄の（ ）内数値は、静圧変更設定時の値です。 後吸込仕様の機外静圧は、(20)・40・(70)・(120)　｛(30)・50・(80)・(130)｝です。
注意事項	1.冷暖房能力はJIS B 8615-2の空気条件で運転した場合の最大能力です。 2.実際の冷暖房能力特性は内･外ﾕﾆｯﾄの組合せにより変わりますので技術資料をご覧ください。 3.運転音はJRA4065: 2013「ﾊﾟｯｹｰｼﾞｴｱｺﾝﾃﾞｨｼｮﾅｰの音響ﾊﾟﾜｰﾚﾍﾞﾙ試験方法」に基づいた値です。 4.化粧ﾊﾟﾈﾙや別売部品組込みにより電気特性、機外静圧、騒音などが変化する場合があります。 詳細は据付説明書及び別売部品組込仕様書をご覧ください。 5.本製品を長く安心してお使い頂く為には定期的な保守･点検が必要です。各部品の点検、保全周期については 日本冷凍空調工業会発行のｶﾞｲﾄﾞﾗｲﾝを参考にしてください。 6.天井内が高温多湿雰囲気（露点温度26℃以上）で長時間運転されますと、室内ﾕﾆｯﾄに結露する場合があります。

ﾊﾟｯｹｰｼﾞｴｱｺﾝ 室内ﾕﾆｯﾄ仕様書		形 名	PD-RP140GA12	
三菱電機株式会社	16-01-28	仕様書番号	WYNC1-9873-6	

注１．吊りボルトは耐震など必要に応じ、振れ止め用耐震支持部材にて補強を行ってください。
２．吊りボルトおよび振れ止め用耐震支持部材はＭ１０を使用してください。（現地御手配）
３．ドレンポンプ内蔵です。
４．ドレンホースは、接着方式で室内ユニットと現地配管を固定してください。自然排水口にドレンホースを接続される場合は必ず弊社指定（サービス部品）のホースバンドをご使用ください。指定のホースバンド以外を使用すると排水口が割れる場合があり、水漏れの原因となります。
５．オプションの高性能フィルタ組込時は本体高さが５５ｍｍアップします。
６．天井材組込タイプの化粧パネルをご使用の場合、天井材組込可能最大厚さは２０ｍｍです。

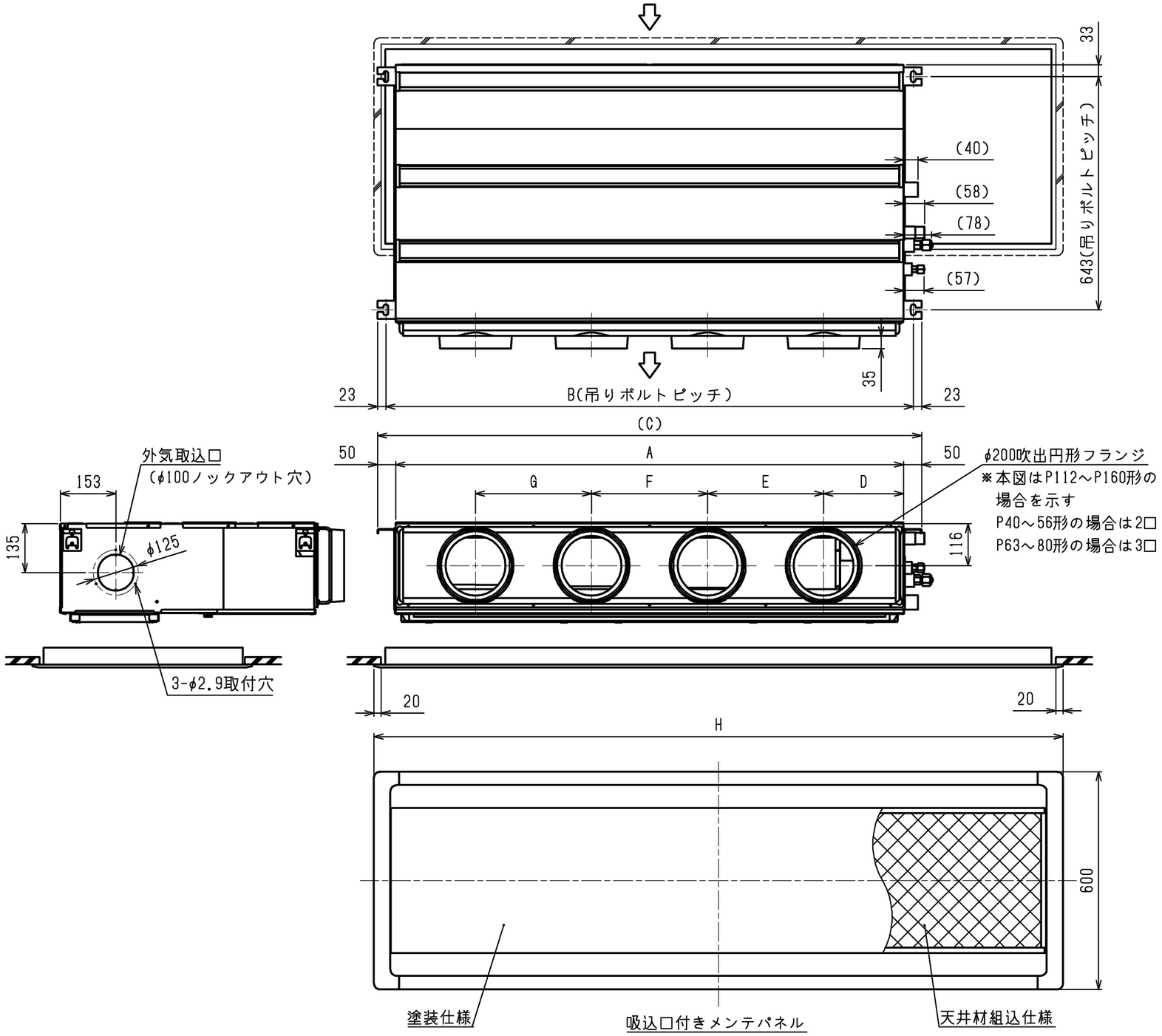

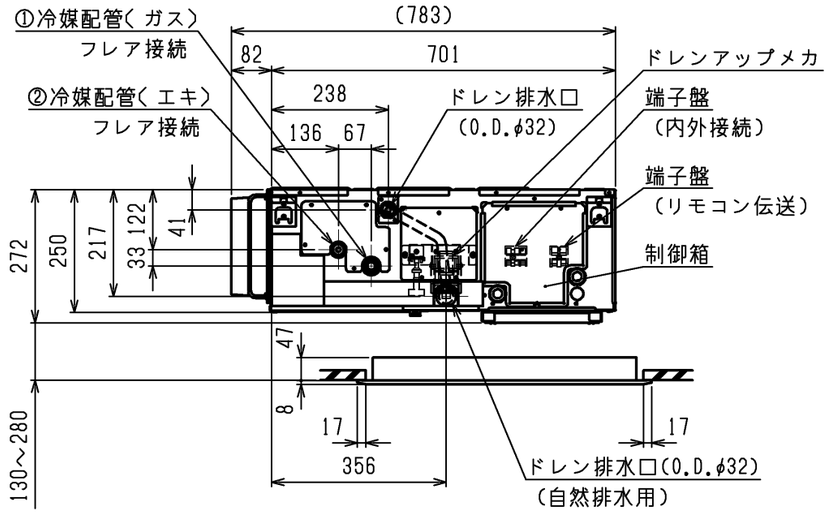

機　種	パネル形名	A	B	C	D	E	F	G	H	①ｶﾞｽ配管ｻｲｽﾞ	②ｴｷ配管ｻｲｽﾞ
PD-RP40,50,56GA8 PD-RP40,50,56GA9 PD-RP40,50,56GA10 PD-RP40,50,56GA12	CMP-P56DLWHG(塗装パネル) CMP-P56DLXHG(天井材組込パネル)	900	954	1000	225	450	-	-	1400	φ12.7	φ6.35
PD-RP63GA8 PD-RP63GA9 PD-RP63GA10 PD-RP63GA12	CMP-P90DLWHG(塗装パネル) CMP-P90DLXHG(天井材組込パネル)	1100	1154	1200	230	320	320	-	1600		
PD-RP71,80GA8 PD-RP71,80GA9 PD-RP71,80GA10 PD-RP71,80GA12										φ15.88	φ9.52
PD-RP112,140,160GA8 PD-RP112,140,160GA9 PD-RP112,140,160GA10 PD-RP112,140,160GA12	CMP-P160DLWHG(塗装パネル) CMP-P160DLXHG(天井材組込パネル)	1400	1454	1500	220	320	320	320	1900		

<標準仕様(下吸込)>

	作成日付 ISSUED	改定日付 REVISED	TITLE
DIM. mm	12-11-01	15-12-15	PD-RP40~160GA8, PD-RP40~160GA9, PD-RP40~160GA10, PD-RP40~160GA12 天井ビルトイン形室内ユニット外形図
SCALE NTS	三菱電機株式会社	DRW.NO. W KD94T412	REV. E　PAGE 1/2

E

天井開口部詳細

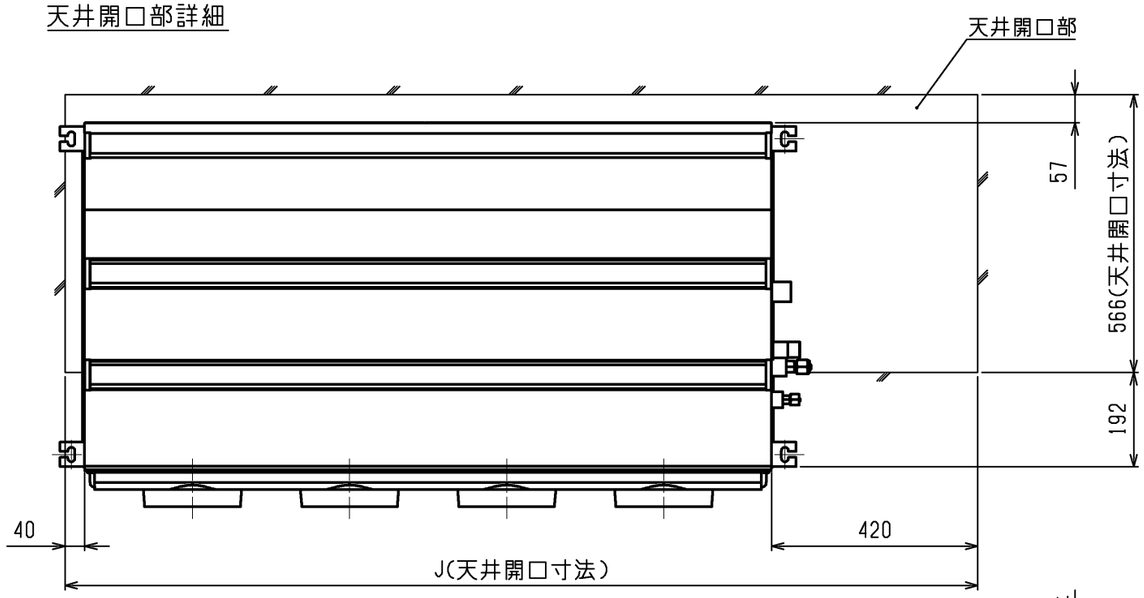

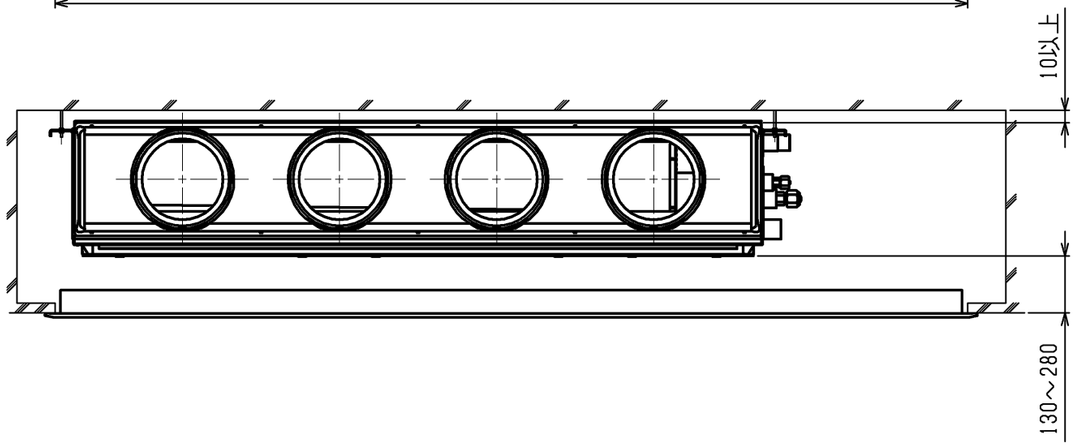

ドレン配管接続図

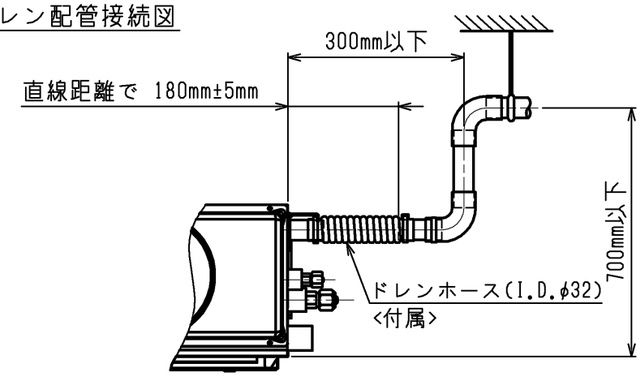

角ダクト仕様

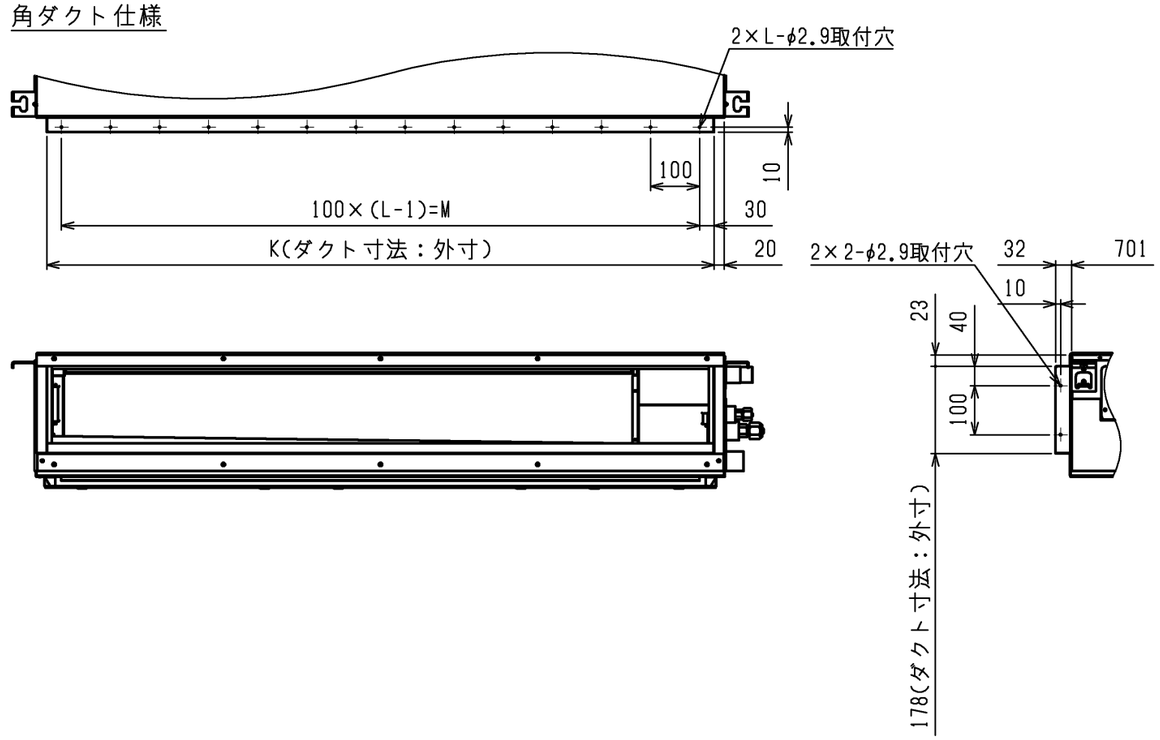

機　　種	J	K	L	M
PD-RP40,50,56GA8 PD-RP40,50,56GA9 PD-RP40,50,56GA10 PD-RP40,50,56GA12	1360	860	9	800
PD-RP63GA8 PD-RP63GA9 PD-RP63GA10 PD-RP63GA12	1560	1060	11	1000
PD-RP71,80GA8 PD-RP71,80GA9 PD-RP71,80GA10 PD-RP71,80GA12				
PD-RP112,140,160GA8 PD-RP112,140,160GA9 PD-RP112,140,160GA10 PD-RP112,140,160GA12	1860	1360	14	1300

<標準仕様(下吸込)>

	作成日付 ISSUED	改定日付 REVISED	TITLE
DIM. mm	12-11-01	15-12-15	PD-RP40~160GA8, PD-RP40~160GA9 PD-RP40~160GA10, PD-RP40~160GA12 天井ビルトイン形室内ユニット外形図
SCALE NTS	三菱電機株式会社	DRW.NO. W KD94T412	REV. E / PAGE 2/2

E

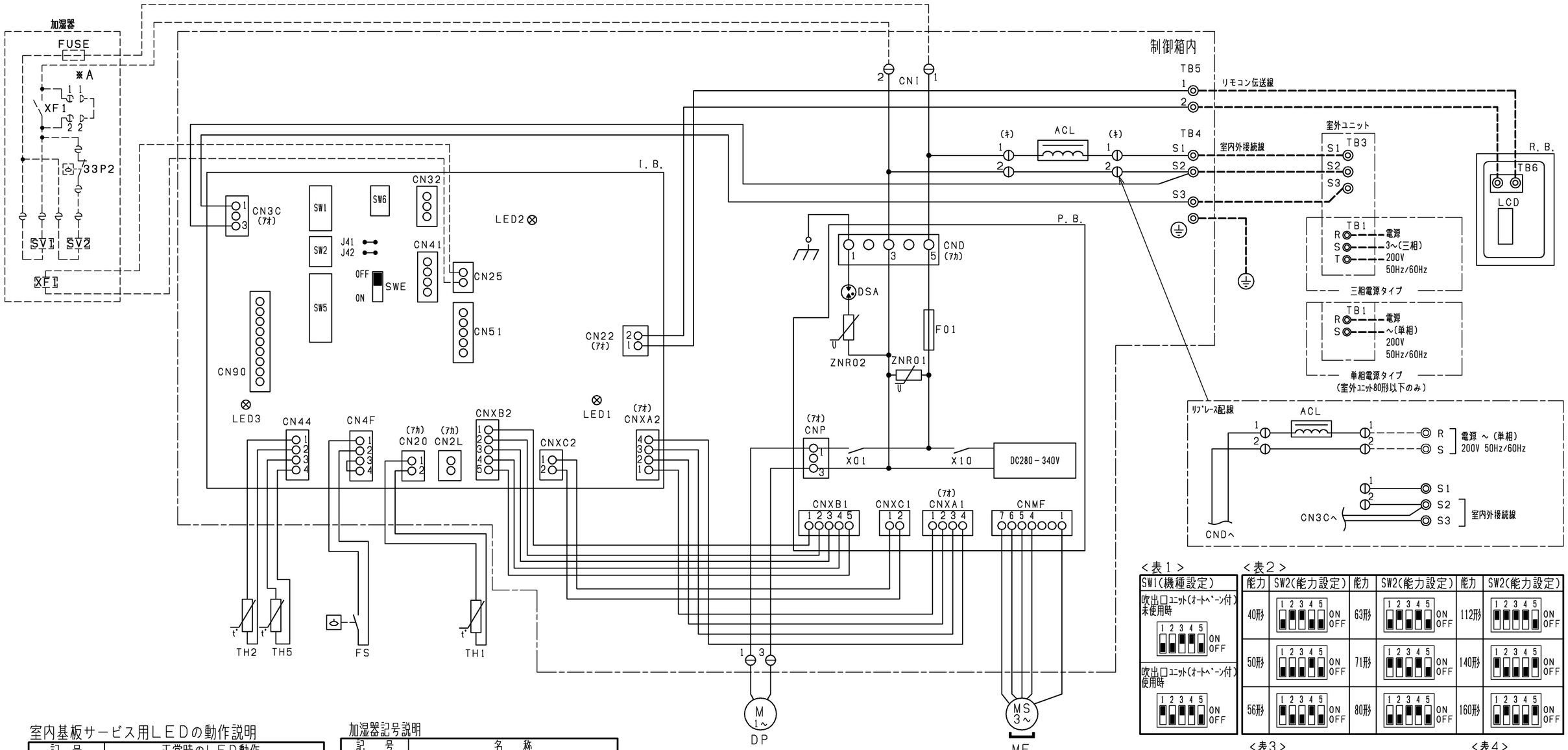

<表1>

<表2>

<表3>

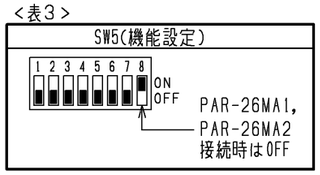

<表4>

室内基板サービス用LEDの動作説明

記号	正常時のLED動作
LED1	主電源（室内機200V）印加時→点灯
LED2	MAリモコン給電時→点灯
LED3	室内外通信時→点滅

加湿器記号説明

記号	名称
XF1	補助継電器
SV1,2	電磁弁(加湿給水用)
33P2	フロートスイッチ(水位検知用)
FUSE	ヒューズ(5A)

室内ユニット記号説明

記号	名称	記号	名称	記号	名称
I. B.	室内コントローラ基板	I. B.	室内コントローラ基板	MF	送風機用電動機
CN25	コネクタ(別売:加湿器)	SW6	スイッチ(機種設定<表4参照>)	TH1	サーミスタ(室内吸込温度検知)
CN2L	コネクタ(別売:ロスナイ,遠方表示キット)	SWE	コネクタ(送風機・トレンポンプ試運転用)	TH2	サーミスタ(室内配管<液管>温度検知)
CN32	コネクタ(別売:遠方発停用アダプタ)	P. B.	室内電源基板	TH5	サーミスタ(室内配管<二相管>温度検知)
CN41	コネクタ(別売:JEMA標準HA端子-A)	F01	ヒューズ(AC250V 6.3A)	ACL	交流リアクタ
CN51	コネクタ(集中管理)	ZNR01,02	バリスタ	DP	トレンポンプ
CN90	コネクタ(別売:ワイヤレス受光基板)	DSA	アレスタ	FS	フロートスイッチ
J41,42	スイッチ(ワイヤレスペアナンバー設定)	X01	補助継電器	TB1	端子盤(室外:電源)
SW1	スイッチ(機種設定<表1参照>)	X10	補助継電器	TB3	端子盤(室外:内外接続)
SW2	スイッチ(能力設定<表2参照>)	R. B.	リモコン基板	TB4	端子盤(室内:内外接続)
SW5	スイッチ(機能設定<表3参照>)	TB6	端子盤(室内ユニット接続)	TB5	端子盤(室内:リモコン伝送線)
		LCD	液晶表示器	CN1	コネクタ(別売：加湿器,オートベーン)

注1. 記号説明
　　－－－－(太破線)：現地配線/－－－－－(細破線)：別売部品/ ⊖：コネクタ/ ◎：端子盤
2. ドレンポンプ試運転時は、室内コントローラ基板上コネクタ（SWE）を
　ONに差替えください。ドレンポンプがまわります。（但し、室内外渡り配線
　がされていてかつ室外ユニットが通電状態の場合）
3. 室内外接続線には極性がありますので、本図の番号に従い配線してください。
4. 図中※A部は加湿器用電磁弁強制運転時のコネクタです。
　(挿入状態で電源を入れると連続運転となります。)
　試運転確認後にはコネクタを取り外してください。

	作成日付 ISSUED	改定日付 REVISED	TITLE
DIM. －	14-11-11	15-12-15	PD-RP40～160GA10 PD-RP40～160GA12 天井ビルトイン形室内ユニット電気配線図
SCALE NTS	三菱電機株式会社	DRW.NO. W KJ94T039	REV. A　PAGE 1/1

A