ﾊﾟｯｹｰｼﾞｴｱｺﾝ 室内ﾕﾆｯﾄ仕様書（天井ﾋﾞﾙﾄｲﾝ形）					
形　名	PD-RP40GA15	台数		記号	

				冷　房	暖　房
電　源				単相　200V　50Hz	
能　力			kW	3.6	4.0
空気条件	室内側	乾球温度 / 湿球温度	℃	27／19	20／－
	室外側	乾球温度 / 湿球温度	℃	35／－	7／6
電気特性	消費電力		kW	0.12	0.12
	運転電流		A	0.74	0.69
ﾘﾓｺﾝ温度設定範囲			℃	19～30（ﾄﾞﾗｲ含）	17～28 ※1
送風機	形式×個数			ｼﾛｯｺﾌｧﾝ×1	
	風量（強/中/弱）		m^3/min	14.0／12.0／10.0	
	機外静圧		Pa	(10)・30・(60)・(110) {(20)・40・(70)・(120)}	
	電動機出力		kW	0.085×1	
外　装				本体: 溶融亜鉛ﾒｯｷ鋼板　ﾊﾟﾈﾙ: ﾋﾟｭｱﾎﾜｲﾄ 6.4Y 8.9/0.4	
外形寸法（本体）〈高さ×幅×奥行〉			mm	272×900×701	
外形寸法（ﾊﾟﾈﾙ）〈高さ×幅×奥行〉			mm	55×1400×600	
熱交換器形式				ｸﾛｽﾌｨﾝ	
ｴｱﾌｨﾙﾀ				合成繊維不織布ｴｱﾌｨﾙﾀｰ（ﾛﾝｸﾞﾗｲﾌ、抗菌・防ｶﾋﾞ仕様）	
防音・断熱材				発泡ﾎﾟﾘｽﾁﾚﾝ、発泡ﾎﾟﾘｴﾁﾚﾝ、ｳﾚﾀﾝﾌｫｰﾑ	
冷媒配管ｻｲｽﾞ 液 / ｶﾞｽ			mm	φ6.35／φ12.7	
ﾄﾞﾚﾝ配管ｻｲｽﾞ			mm	外径φ32（PVC管 VP-25接続可）	
運転音〈PWL〉（強/中/弱）			dB	60／57／53	
質　量			kg	本体: 29　ﾊﾟﾈﾙ: 8	
機外配線	最小電線太さ		mm	内・外ﾕﾆｯﾄの組合せにより変わりますので技術資料をご覧ください	
	配線用遮断機		A		
構成部品	運転調整装置（別売）			ﾜｲﾔｰﾄﾞﾘﾓｺﾝ: MAｽﾏｰﾄﾘﾓｺﾝ、MAｽﾑｰｽﾘﾓｺﾝ ﾜｲﾔﾚｽﾘﾓｺﾝ（操作部+受光部；受光部は本体には取付できません）	
	ﾒﾝﾃﾅﾝｽﾊﾟﾈﾙ（別売）			吸込口付ﾒﾝﾃﾅﾝｽﾊﾟﾈﾙ（塗装） ﾒﾝﾃﾅﾝｽﾊﾟﾈﾙ（天井組込用）	

付属品	据付説明書、取扱説明書、冷媒配管用断熱ﾊﾟｲﾌﾟ、ﾄﾞﾚﾝﾎｰｽ、 ﾄﾞﾚﾝﾎｰｽ用断熱ﾊﾟｲﾌﾟ、結束ﾊﾞﾝﾄﾞ、吊り用座金、円形ﾀﾞｸﾄﾌﾗﾝｼﾞ
特記事項, 標準外仕様等	風量・電気特性・運転音は、標準機外静圧30{40} Paの値です。 機外静圧の{ }内は、角ﾀﾞｸﾄ仕様の値です。 機外静圧欄の（ ）内数値は、静圧変更設定時の値です。 後吸込仕様の機外静圧は、(20)・40・(70)・(120)　{ (30)・50・(80)・(130) } です。

注意事項

1. 冷暖房能力および電気特性はJIS B8616:2015およびJRA4002:2016の条件による値です。
2. 実際の冷暖房能力特性は内･外ﾕﾆｯﾄの組合せにより変わりますので技術資料をご覧ください。
3. 運転音はJISB8616: 2015に基づいた値です。
4. 化粧ﾊﾟﾈﾙや別売部品組込みにより電気特性、機外静圧、騒音などが変化する場合があります。
   詳細は据付説明書及び別売部品組込仕様書をご覧ください。
5. 本製品を長く安心してお使い頂く為には定期的な保守･点検が必要です。各部品の点検、保全周期については
   日本冷凍空調工業会発行のｶﾞｲﾄﾞﾗｲﾝを参考にしてください。
6. 天井内が高温多湿雰囲気（露点温度26℃以上）で長時間運転されますと、室内ﾕﾆｯﾄに結露する場合があります。
7. ※1 ズバ暖スリム室外機組合せ時は、10℃の設定ができます。
   組合せ機器に制約がありますので、詳細についてはカタログ等をご確認ください。

ﾊﾟｯｹｰｼﾞｴｱｺﾝ 室内ﾕﾆｯﾄ仕様書		形 名	PD-RP40GA15	
三菱電機株式会社	18-10-08	仕様書番号	WYNC2-7089-5	A

注１．吊りボルトは耐震など必要に応じ、振れ止め用耐震支持部材にて補強を行ってください。
２．吊りボルトおよび振れ止め用耐震支持部材はＭ１０を使用してください。（現地御手配）
３．ドレンポンプ内蔵です。
４．ドレンホースは、接着方式で室内ユニットと現地配管を固定してください。自然排水口にドレンホースを接続される場合は必ず弊社指定(サービス部品)のホースバンドをご使用ください。指定のホースバンド以外を使用すると排水口が割れる場合があり、水漏れの原因となります。
５．オプションの高性能フィルタ組込時は本体高さが５５ｍｍアップします。
６．天井材組込タイプの化粧パネルをご使用の場合、天井材組込可能最大厚さは２０ｍｍです。

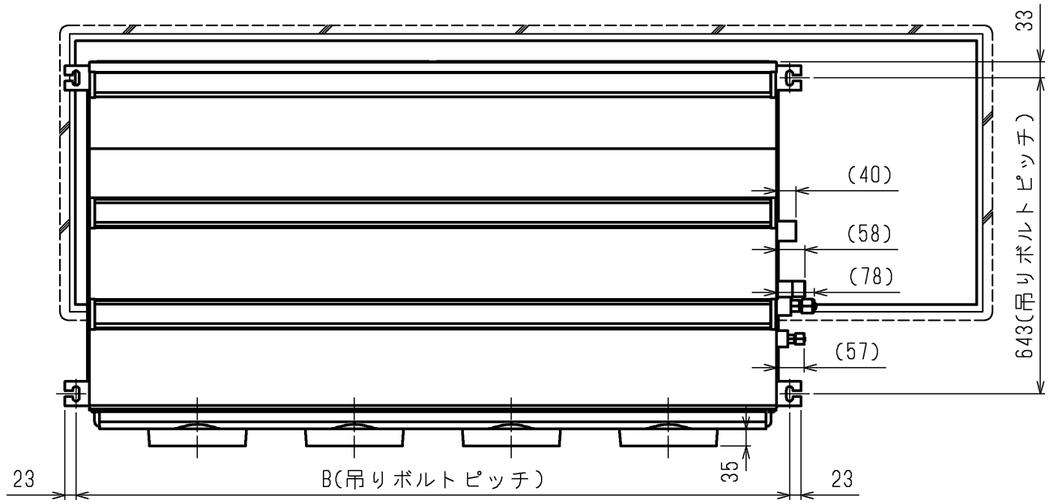

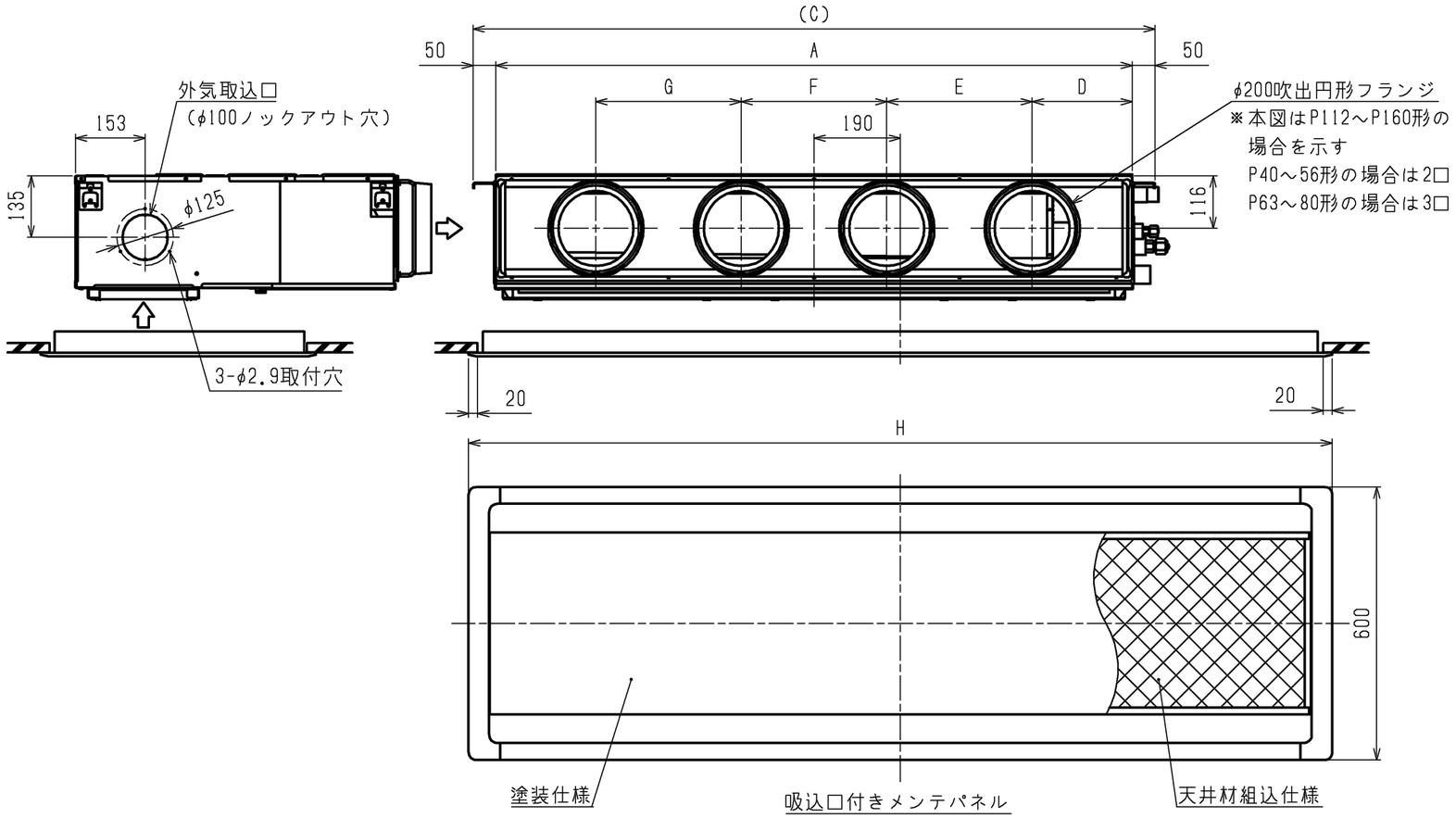

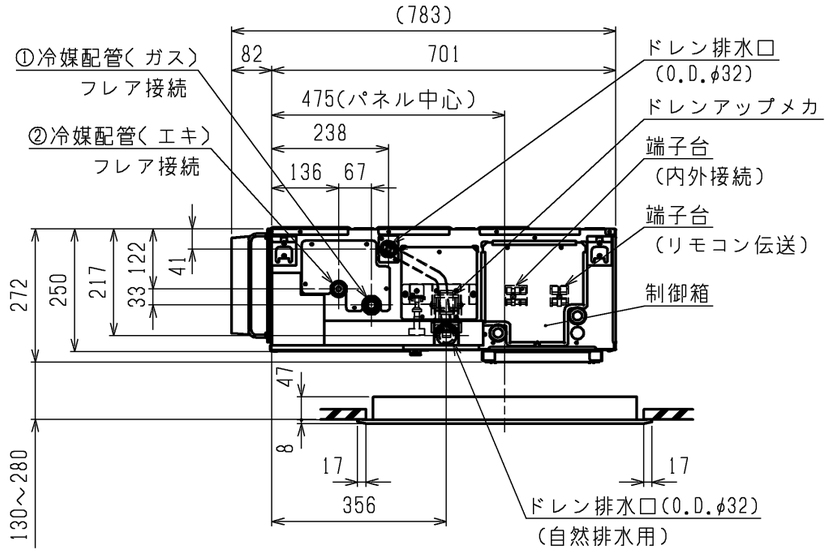

機　種	パネル形名	A	B	C	D	E	F	G	H	①ｶﾞｽ配管ｻｲｽﾞ	②ｴｷ配管ｻｲｽﾞ
PD-RP40,50,56GA15	CMP-P56DLWHG(塗装パネル) CMP-P56DLXHG(天井材組込パネル)	900	954	1000	225	450	-	-	1400	φ12.7	φ6.35
PD-RP63GA15	CMP-P90DLWHG(塗装パネル) CMP-P90DLXHG(天井材組込パネル)	1100	1154	1200	230	320	320	-	1600		
PD-RP71,80GA15										φ15.88	φ9.52
PD-RP112,140,160GA15	CMP-P160DLWHG(塗装パネル) CMP-P160DLXHG(天井材組込パネル)	1400	1454	1500	220	320	320	320	1900		

本図面の所有権は三菱電機株式会社にある。
THIS DOCUMENT IS THE PROPERTY OF MITSUBISHI ELECTRIC CORPORATION.

<標準仕様（下吸込）>

	作成日付 ISSUED	改定日付 REVISED	TITLE
DIMENSIONS ARE IN MILLIMETERS	2018-10-04		PD-RP40,50,56,63,71,80,112,140,160GA15 天井ビルトイン形室内ユニット　外形図
尺度 SCALE DO NOT SCALE	三菱電機株式会社	DWG.NO. W KL94T917	REV. / PAGE 1/2

*

天井開口部詳細

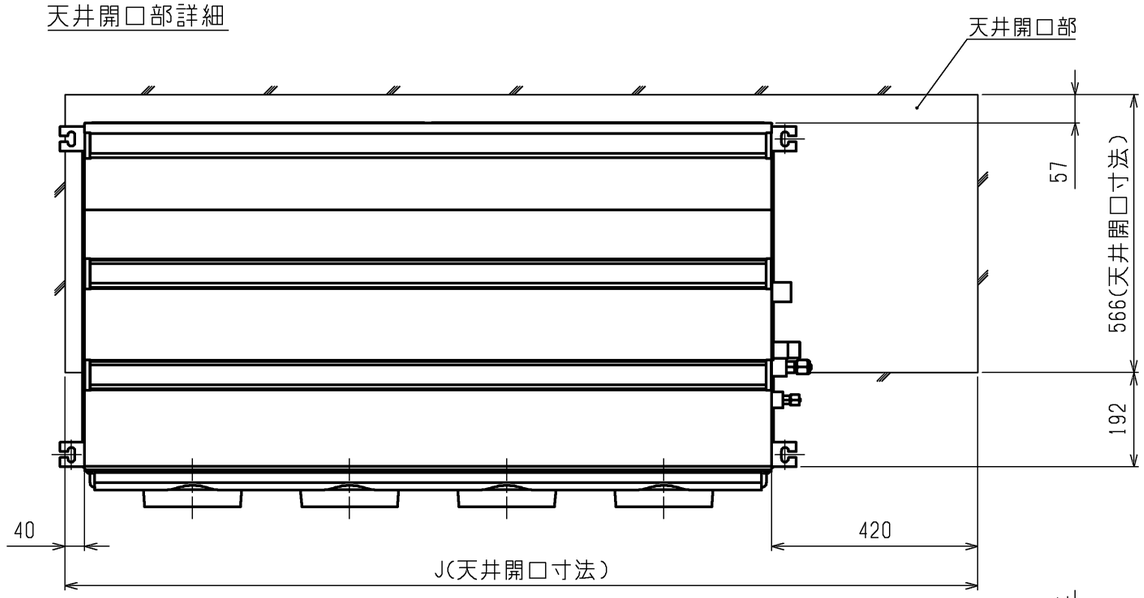

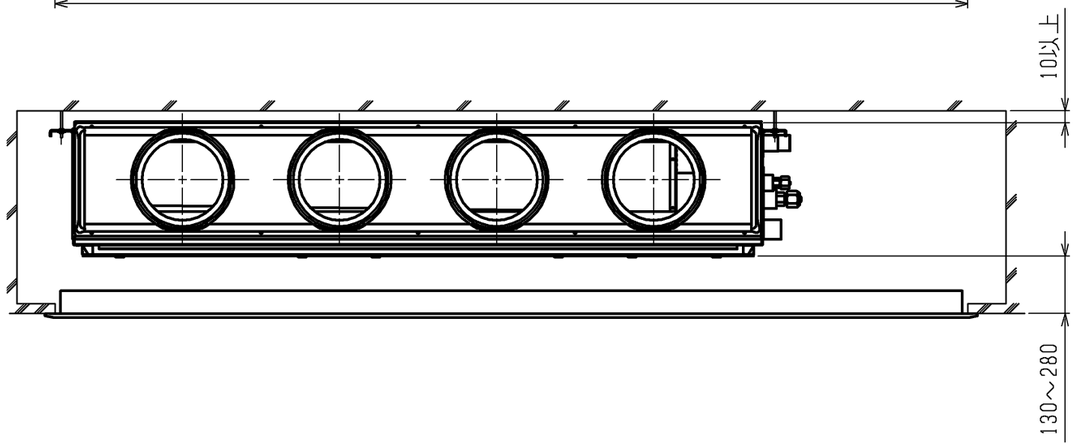

ドレン配管接続図

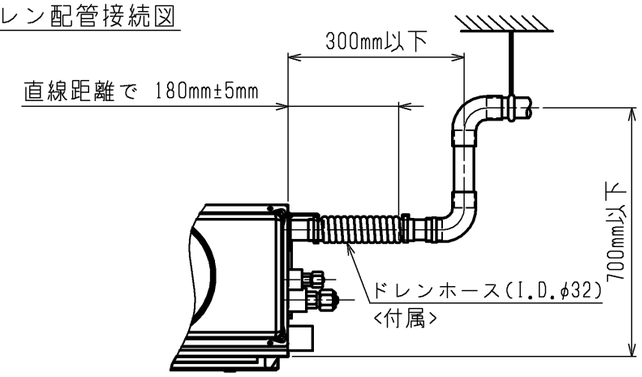

角ダクト仕様

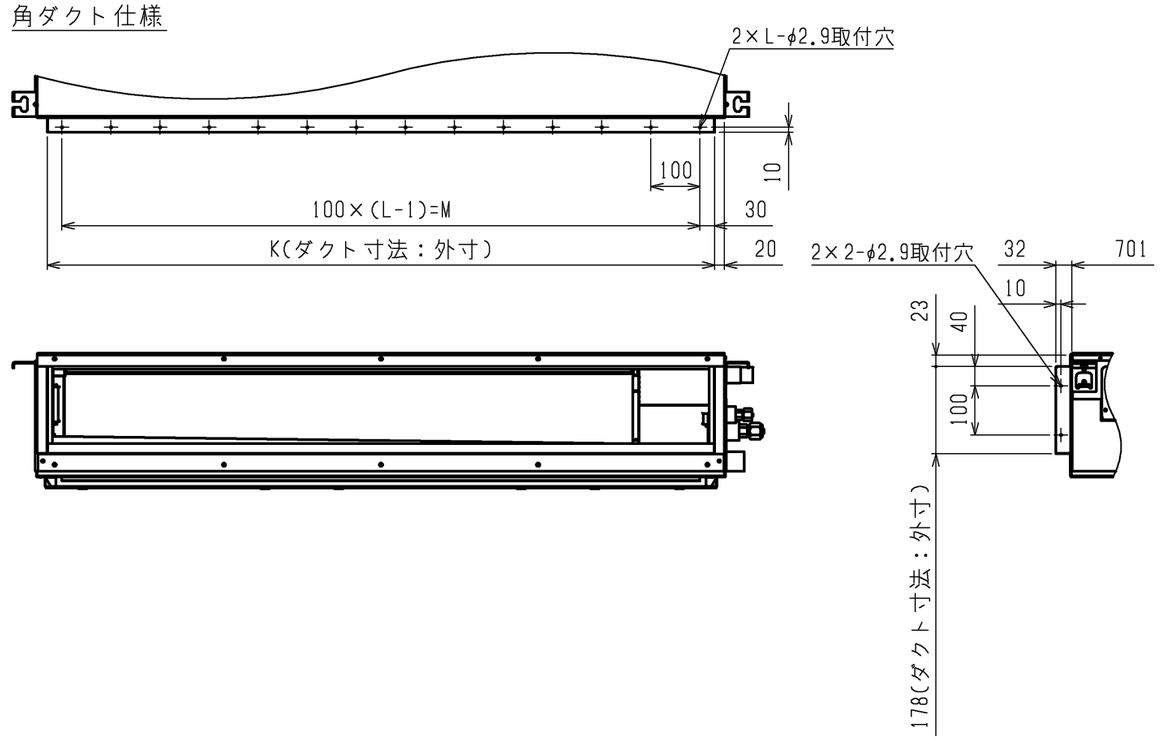

機　　種	J	K	L	M
PD-RP40,50,56GA15	1360	860	9	800
PD-RP63GA15	1560	1060	11	1000
PD-RP71,80GA15				
PD-RP112,140,160GA15	1860	1360	14	1300

本図面の所有権は三菱電機株式会社にある。
THIS DOCUMENT IS THE PROPERTY OF MITSUBISHI ELECTRIC CORPORATION.

<標準仕様（下吸込）>

	作成日付 ISSUED	改定日付 REVISED	TITLE PD-RP40,50,56,63,71,80,112,140,160GA15 天井ビルトイン形室内ユニット　外形図		
DIMENSIONS ARE IN MILLIMETERS	2018-10-04				
尺度 SCALE DO NOT SCALE	三菱電機株式会社		DWG.NO. W KL94T917	REV.	PAGE 2/2

*

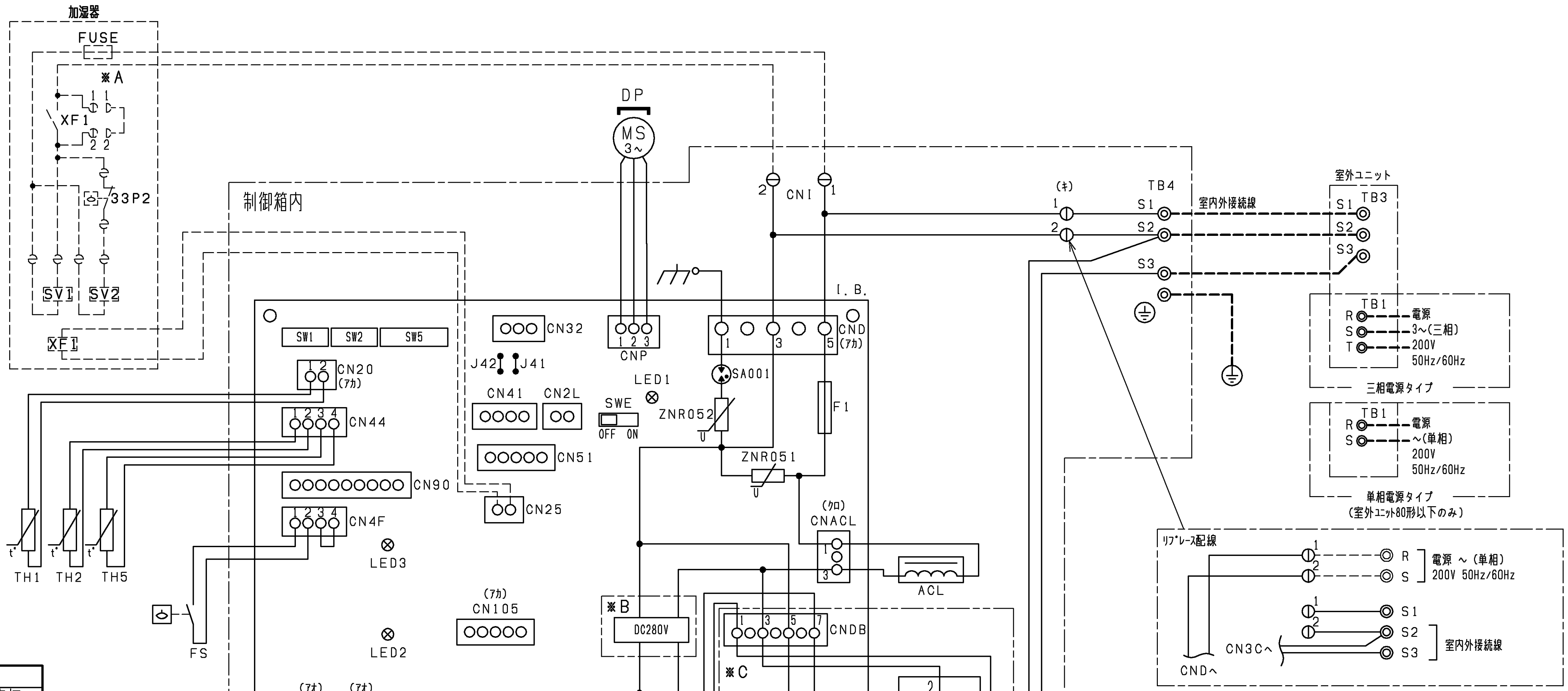

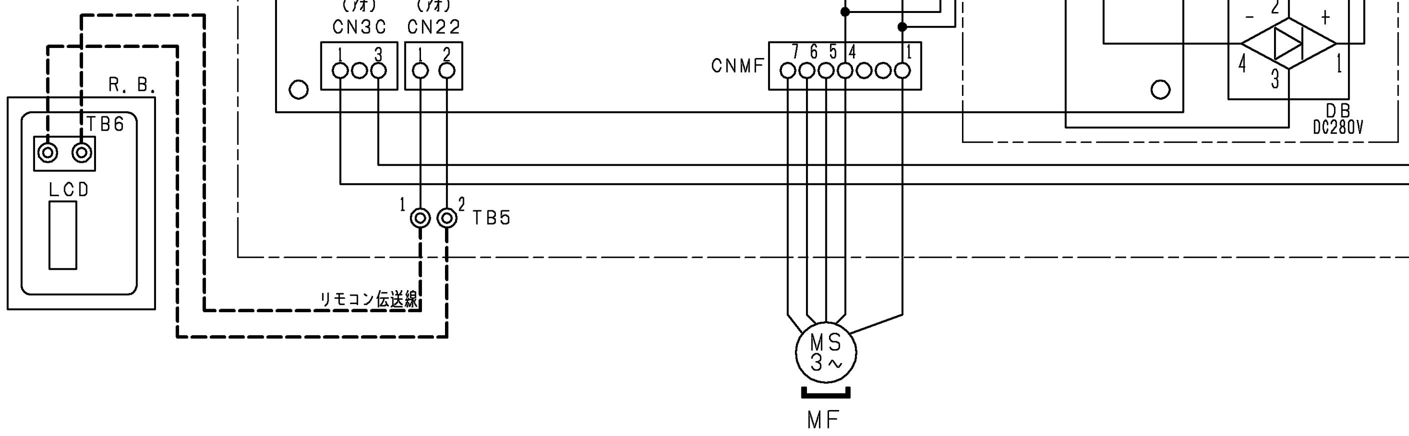

室内基板サービス用ＬＥＤの動作説明

記　号	正常時のＬＥＤ動作
ＬＥＤ1	主電源（室内機２００Ｖ）印加時→点灯
ＬＥＤ2	ＭＡリモコン給電時→点灯
ＬＥＤ3	室内外通信時→点滅

加湿器記号説明

記　号	名　称
ＸＦ１	補助継電器
ＳＶ1,2	電磁弁(加湿給水用)
３３Ｐ２	ﾌﾛｰﾄｽｲｯﾁ(水位検知用)
ＦＵＳＥ	ﾋｭｰｽﾞ(5A)

リモコン記号説明

記　号	名　称
Ｒ．Ｂ．	ﾘﾓｺﾝ基板
ＴＢ６	端子台(室内ﾕﾆｯﾄ接続)
ＬＣＤ	液晶表示器

室内ユニット記号説明

記　号	名　称	記　号	名　称	記　号	名　称
Ｉ．Ｂ．	室内ｺﾝﾄﾛｰﾗ基板	Ｉ．Ｂ．	室内ｺﾝﾄﾛｰﾗ基板	ＡＣＬ	交流ﾘｱｸﾀ
ＣＮＡＣＬ	ｺﾈｸﾀ(ﾘｱｸﾀ)	ＣＮ４Ｆ	ｺﾈｸﾀ(ﾌﾛｰﾄｽｲｯﾁ)	ＣＮＩ	コネクタ(別売：加湿器,ｵｰﾄﾍﾞｰﾝ)
ＣＮＤ	ｺﾈｸﾀ(電源)	ＣＮ５１	ｺﾈｸﾀ(集中管理)	ＤＢ	ﾀﾞｲｵｰﾄﾞﾌﾞﾘｯｼﾞ
ＣＮＤＢ	ｺﾈｸﾀ(ﾀﾞｲｵｰﾄﾞﾌﾞﾘｯｼﾞ)	ＣＮ９０	ｺﾈｸﾀ(別売:ﾜｲﾔﾚｽ受光基板)	ＤＰ	ﾄﾞﾚﾝﾎﾟﾝﾌﾟ
ＣＮＭＦ	ｺﾈｸﾀ(送風機用電動機)	ＣＮ１０５	ｺﾈｸﾀ	ＦＳ	ﾌﾛｰﾄｽｲｯﾁ
ＣＮＰ	ｺﾈｸﾀ(ﾄﾞﾚﾝﾎﾟﾝﾌﾟ)	Ｆ１	ﾋｭｰｽﾞ(AC250V 6.3A)	ＭＦ	送風機用電動機
ＣＮ２０	ｺﾈｸﾀ(室内温度用ｻｰﾐｽﾀ)	Ｊ41，42	ｽｲｯﾁ(ﾜｲﾔﾚｽﾍﾟｱﾅﾝﾊﾞｰ設定)	ＴＢ１	端子台(室外:電源)
ＣＮ２２	ｺﾈｸﾀ(ﾘﾓｺﾝ)	ＳＡ００１	ｱﾚｽﾀ	ＴＢ３	端子台(室外:内外接続)
ＣＮ２５	ｺﾈｸﾀ(別売:加湿器)	ＳＷ１	ｽｲｯﾁ(機種設定<表1参照>)	ＴＢ４	端子台(室内:内外接続)
ＣＮ２Ｌ	ｺﾈｸﾀ(別売:ﾛｽﾅｲ,遠方表示ｷｯﾄ)	ＳＷ２	ｽｲｯﾁ(能力設定<表2参照>)	ＴＢ５	端子台(室内:ﾘﾓｺﾝ伝送線)
ＣＮ３２	ｺﾈｸﾀ(別売:遠方発停用ｱﾀﾞﾌﾟﾀ)	ＳＷ５	ｽｲｯﾁ(機能設定<表3参照>)	ＴＨ１	ｻｰﾐｽﾀ(室内吸込温度検知)
ＣＮ３Ｃ	ｺﾈｸﾀ(室内外通信線)	ＳＷＥ	ｺﾈｸﾀ(送風機・ﾄﾞﾚﾝﾎﾟﾝﾌﾟ試運転用)	ＴＨ２	ｻｰﾐｽﾀ(室内配管<液管>温度検知)
ＣＮ４１	ｺﾈｸﾀ(別売:JEMA標準HA端子-A)	ZNR051,052	ﾊﾞﾘｽﾀ	ＴＨ５	ｻｰﾐｽﾀ(室内配管<二相管>温度検知)
ＣＮ４４	ｺﾈｸﾀ(二相管・液管温度ｻｰﾐｽﾀ)				

＜表１＞

SW1(機種設定)
吹出口ﾕﾆｯﾄ(ｵｰﾄﾍﾞｰﾝ付)未使用時 1 2 3 4 5 ON OFF
吹出口ﾕﾆｯﾄ(ｵｰﾄﾍﾞｰﾝ付)使用時 1 2 3 4 5 ON OFF

＜表２＞

能力	SW2(能力設定)	能力	SW2(能力設定)	能力	SW2(能力設定)
40形	1 2 3 4 5 ON OFF	63形	1 2 3 4 5 ON OFF	112形	1 2 3 4 5 ON OFF
50形	1 2 3 4 5 ON OFF	71形	1 2 3 4 5 ON OFF	140形	1 2 3 4 5 ON OFF
56形	1 2 3 4 5 ON OFF	80形	1 2 3 4 5 ON OFF	160形	1 2 3 4 5 ON OFF

＜表３＞

SW5(機能設定)
1 2 3 4 5 6 7 8 ON OFF　PAR-26MA2 接続時はOFF

注1．記号説明
━━━━(太破線)：現地配線／－－－－(細破線)：別売部品／ ⊖：コネクタ／ ◎：端子台
2．ドレンポンプ試運転時は、室内コントローラ基板上コネクタ（SWE）をONに差替えください。ドレンポンプがまわります。（但し、室内外渡り配線がされていてかつ室外ユニットが通電状態の場合）
3．室内外接続線には極性がありますので、本図の番号に従い配線してください。
4．図中※Ａ部は加湿器用電磁弁強制運転時のコネクタです。（挿入状態で電源を入れると連続運転となります。）試運転確認後にはコネクタを取り外してください。
5．図中※Ｂ部は４０～８０形の場合です。
図中※Ｃ部は１１２～１６０形の場合です。

本図面の所有権は三菱電機株式会社にある。
THIS DOCUMENT IS THE PROPERTY OF MITSUBISHI ELECTRIC CORPORATION.

	作成日付 ISSUED	改定日付 REVISED	TITLE
DIMENSIONS ARE IN MILLIMETERS	2019-01-17	2019-03-19	PD-RP40,50,56,63,71,80,112,140,160GA15 天井ビルトイン形室内ユニット　電気配線図
尺度 SCALE DO NOT SCALE	三菱電機株式会社	DWG.NO. W KL94T877	REV. A　PAGE 1/1

A