ﾊﾟｯｹｰｼﾞｴｱｺﾝ 室内ﾕﾆｯﾄ仕様書（天井ﾋﾞﾙﾄｲﾝ形）					
形　名	PD-RP71GA13	台数		記号	

				冷　　房	暖　　房
電　　源				単相　200V　50Hz	
能　　力			kW	6.3	7.0
空気条件	室内側	乾球温度 / 湿球温度	℃	27／19	20／－
	室外側	乾球温度 / 湿球温度	℃	35／－	7／6
電気特性	消費電力		kW	0.14	0.12
	運転電流		A	0.80	0.69
ﾘﾓｺﾝ温度設定範囲			℃	19～30（ﾄﾞﾗｲ含）	17～28
送風機	形式×個数			ｼﾛｯｺﾌｧﾝ×2	
	風量（強/中/弱）		m^3/min	19.0／16.0／13.0	
	機外静圧		Pa	(10)・30・(60)・(110) {(20)・40・(70)・(120)}	
	電動機出力		kW	0.121×1	
外　　装				本体: 溶融亜鉛ﾒｯｷ鋼板　ﾊﾟﾈﾙ: ﾋﾟｭｱﾎﾜｲﾄ 6.4Y 8.9/0.4	
外形寸法（本体）〈高さ×幅×奥行〉			mm	272×1100×701	
外形寸法（ﾊﾟﾈﾙ）〈高さ×幅×奥行〉			mm	55×1600×600	
熱交換器形式				ｸﾛｽﾌｨﾝ	
ｴｱﾌｨﾙﾀ				合成繊維不織布ｴｱﾌｨﾙﾀｰ（ﾛﾝｸﾞﾗｲﾌ、抗菌・防ｶﾋﾞ仕様）	
防音・断熱材				発泡ﾎﾟﾘｽﾁﾚﾝ、発泡ﾎﾟﾘｴﾁﾚﾝ、ｳﾚﾀﾝﾌｫｰﾑ	
冷媒配管ｻｲｽﾞ 液 / ｶﾞｽ			mm	φ9.52／φ15.88	
ﾄﾞﾚﾝ配管ｻｲｽﾞ			mm	外径φ32（PVC管 VP-25接続可）	
運転音〈PWL〉（強/中/弱）			dB	62／58／56	
質　　量			kg	本体: 33　ﾊﾟﾈﾙ: 11	
機外配線	最小電線太さ		mm	内・外ﾕﾆｯﾄの組合せにより変わりますので技術資料をご覧ください	
	配線用遮断機		A		
構成部品	運転調整装置（別売）			ﾜｲﾔｰﾄﾞﾘﾓｺﾝ: MAｽﾏｰﾄﾘﾓｺﾝ、MAｽﾑｰｽﾘﾓｺﾝ ﾜｲﾔﾚｽﾘﾓｺﾝ(操作部+受光部；受光部は本体には取付できません)	
	ﾒﾝﾃﾅﾝｽﾊﾟﾈﾙ（別売）			吸込口付ﾒﾝﾃﾅﾝｽﾊﾟﾈﾙ(塗装) ﾒﾝﾃﾅﾝｽﾊﾟﾈﾙ（天井組込用）	

付属品	据付説明書、取扱説明書、冷媒配管用断熱ﾊﾟｲﾌﾟ、ﾄﾞﾚﾝﾎｰｽ、 ﾄﾞﾚﾝﾎｰｽ用断熱ﾊﾟｲﾌﾟ、結束ﾊﾞﾝﾄﾞ、吊り用座金、円形ﾀﾞｸﾄﾌﾗﾝｼﾞ
特記事項, 標準外仕様等	風量・電気特性・運転音は、標準機外静圧30{40} Paの値です。 機外静圧の{ }内は、角ﾀﾞｸﾄ仕様の値です。 機外静圧欄の（ ）内数値は、静圧変更設定時の値です。 後吸込仕様の機外静圧は、(20)・40・(70)・(120)　{ (30)・50・(80)・(130) } です。
注意事項	1.冷暖房能力はJIS B 8615-2の空気条件で運転した場合の最大能力です。 2.実際の冷暖房能力特性は内･外ﾕﾆｯﾄの組合せにより変わりますので技術資料をご覧ください。 3.運転音はJRA4065: 2013「ﾊﾟｯｹｰｼﾞｴｱｺﾝﾃﾞｨｼｮﾅｰの音響ﾊﾟﾜｰﾚﾍﾞﾙ試験方法」に基づいた値です。 4.化粧ﾊﾟﾈﾙや別売部品組込みにより電気特性、機外静圧、騒音などが変化する場合があります。 詳細は据付説明書及び別売部品組込仕様書をご覧ください。 5.本製品を長く安心してお使い頂く為には定期的な保守･点検が必要です。各部品の点検、保全周期については 日本冷凍空調工業会発行のｶﾞｲﾄﾞﾗｲﾝを参考にしてください。 6.天井内が高温多湿雰囲気（露点温度26℃以上）で長時間運転されますと、室内ﾕﾆｯﾄに結露する場合があります。

ﾊﾟｯｹｰｼﾞｴｱｺﾝ 室内ﾕﾆｯﾄ仕様書		形 名	PD-RP71GA13	
三菱電機株式会社	17-01-10	仕様書番号	WYNC2-3213-A-5	A

注１．吊りボルトは耐震など必要に応じ、振れ止め用耐震支持部材にて補強を行ってください。
２．吊りボルトおよび振れ止め用耐震支持部材はＭ１０を使用してください。（現地御手配）
３．ドレンポンプ内蔵です。
４．ドレンホースは、接着方式で室内ユニットと現地配管を固定してください。自然排水口にドレンホースを接続される場合は必ず弊社指定(サービス部品)のホースバンドをご使用ください。指定のホースバンド以外を使用すると排水口が割れる場合があり、水漏れの原因となります。
５．オプションの高性能フィルタ組込時は本体高さが５５ｍｍアップします。
６．天井材組込タイプの化粧パネルをご使用の場合、天井材組込可能最大厚さは２０ｍｍです。

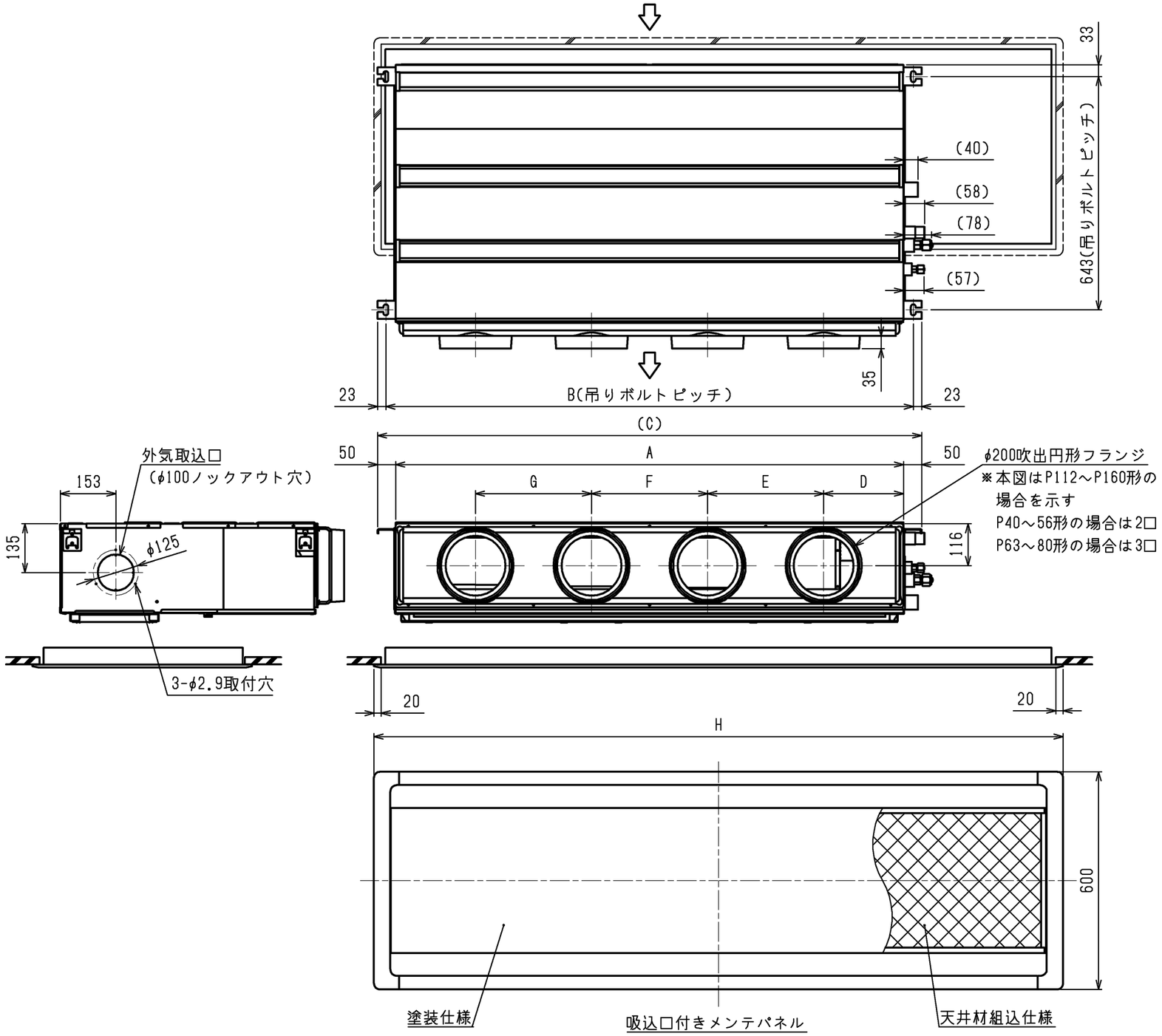

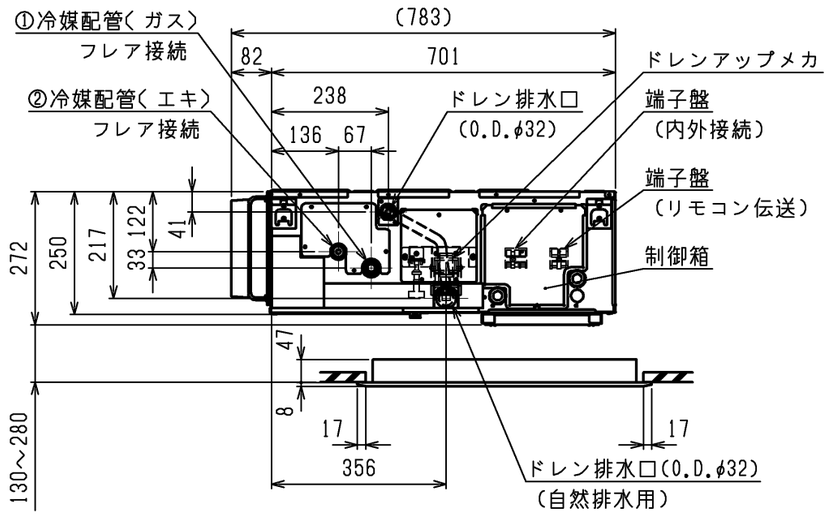

機　種	パネル形名	A	B	C	D	E	F	G	H	①ｶﾞｽ配管ｻｲｽﾞ	②ｴｷ配管ｻｲｽﾞ
PD-RP40,50,56GA13	CMP-P56DLWHG(塗装パネル) CMP-P56DLXHG(天井材組込パネル)	900	954	1000	225	450	-	-	1400	φ12.7	φ6.35
PD-RP63GA13	CMP-P90DLWHG(塗装パネル) CMP-P90DLXHG(天井材組込パネル)	1100	1154	1200	230	320	320	-	1600		
PD-RP71,80GA13										φ15.88	φ9.52
PD-RP112,140,160GA13	CMP-P160DLWHG(塗装パネル) CMP-P160DLXHG(天井材組込パネル)	1400	1454	1500	220	320	320	320	1900		

<標準仕様(下吸込)>

	作成日付 ISSUED	改定日付 REVISED	TITLE PD-RP40~160GA13 天井ビルトイン形室内ユニット外形図	
DIM. mm	16-12-06			
SCALE NTS	三菱電機株式会社		DRW.NO. W KL94C278	REV. / PAGE 1/2

*

天井開口部詳細

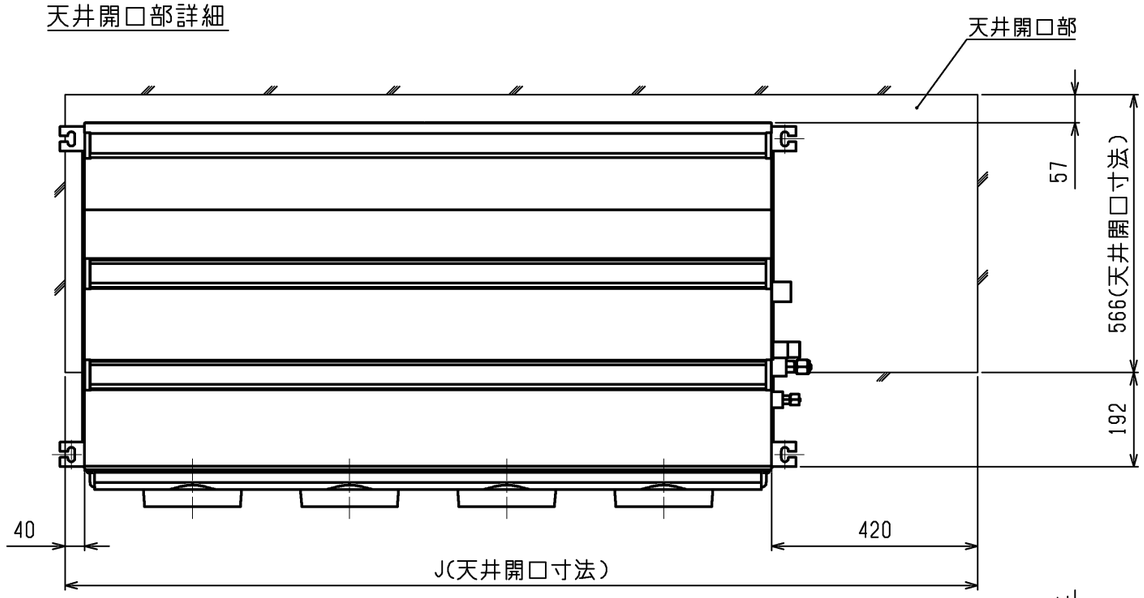

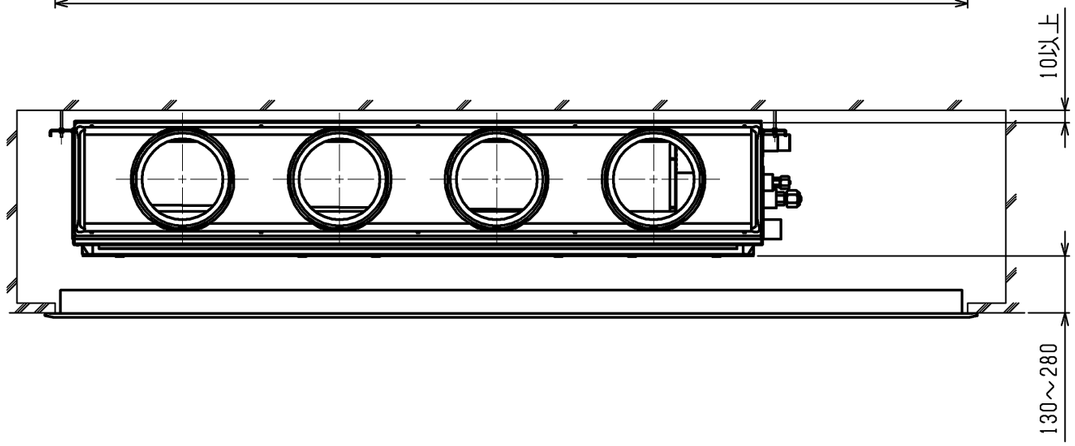

ドレン配管接続図

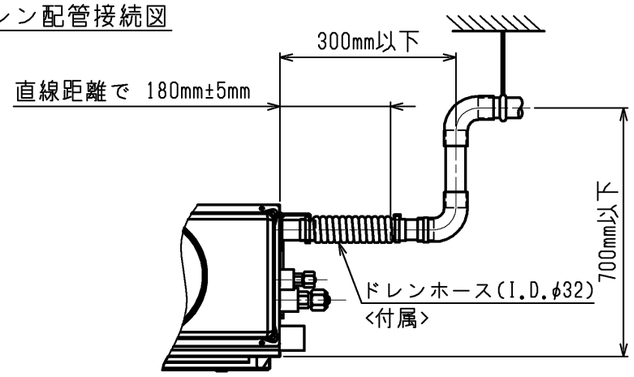

角ダクト仕様

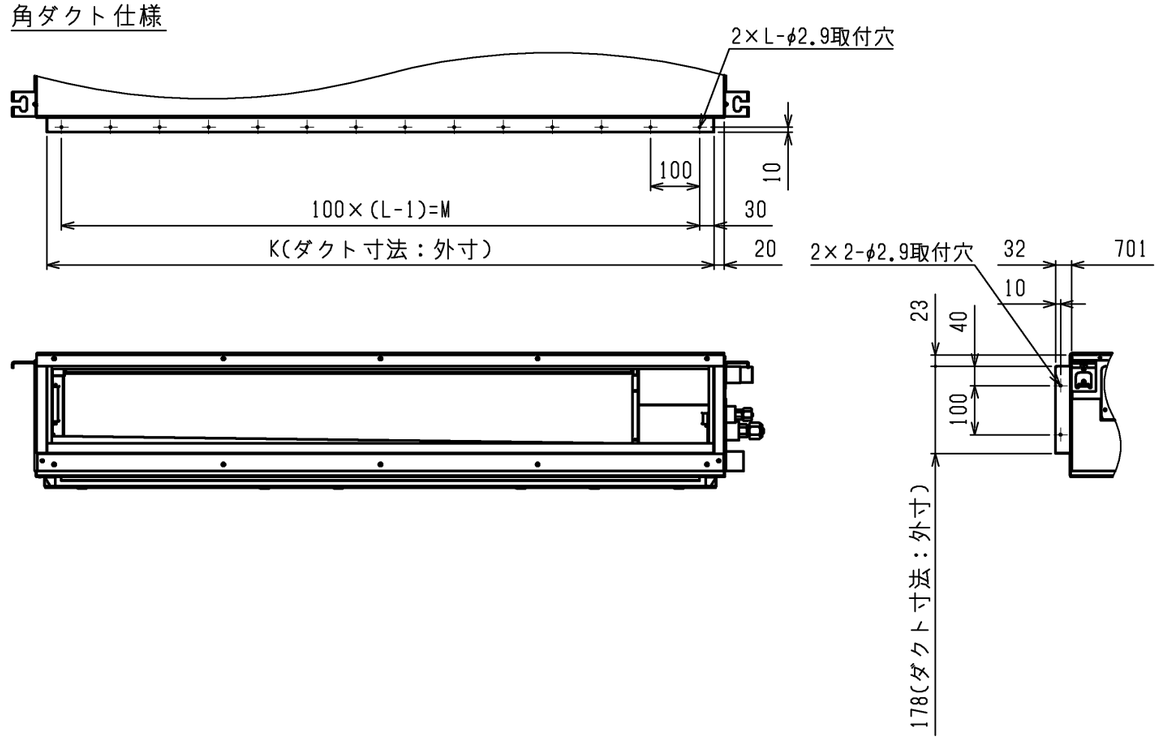

機　　種	J	K	L	M
PD-RP40,50,56GA13	1360	860	9	800
PD-RP63GA13	1560	1060	11	1000
PD-RP71,80GA13				
PD-RP112,140,160GA13	1860	1360	14	1300

<標準仕様(下吸込)>

	作成日付 ISSUED	改定日付 REVISED	TITLE PD-RP40~160GA13 天井ビルトイン形室内ユニット外形図		
DIM. mm	16-12-06				
SCALE NTS	三菱電機株式会社		DRW.NO. W KL94C278	REV.	PAGE 2/2

*

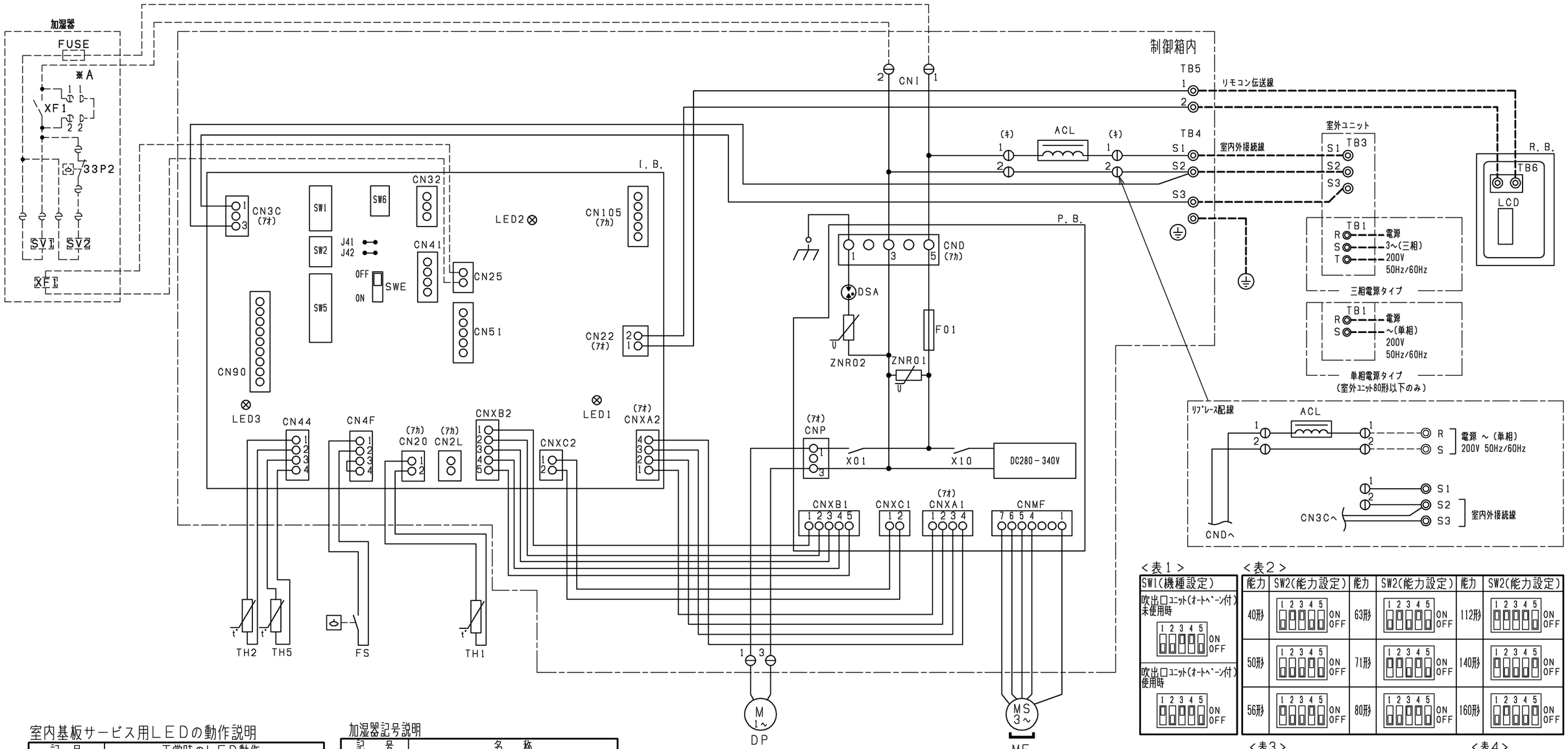

<表1>

SW1(機種設定)

吹出口ユニット(オートベーン付)未使用時

吹出口ユニット(オートベーン付)使用時

<表2>

能力	SW2(能力設定)	能力	SW2(能力設定)	能力	SW2(能力設定)
40形	1 2 3 4 5 ON OFF	63形	1 2 3 4 5 ON OFF	112形	1 2 3 4 5 ON OFF
50形	1 2 3 4 5 ON OFF	71形	1 2 3 4 5 ON OFF	140形	1 2 3 4 5 ON OFF
56形	1 2 3 4 5 ON OFF	80形	1 2 3 4 5 ON OFF	160形	1 2 3 4 5 ON OFF

<表3>

SW5(機能設定)

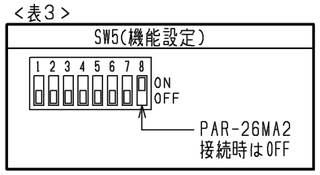

<表4>

SW6(機種設定)

室内基板サービス用LEDの動作説明

記号	正常時のLED動作
LED1	主電源(室内機200V)印加時→点灯
LED2	MAリモコン給電時→点灯
LED3	室内外通信時→点滅

加湿器記号説明

記号	名称
XF1	補助継電器
SV1,2	電磁弁(加湿給水用)
33P2	フロートスイッチ(水位検知用)
FUSE	ヒューズ(5A)

室内ユニット記号説明

記号	名称	記号	名称	記号	名称
I. B.	室内コントローラ基板	I. B.	室内コントローラ基板	MF	送風機用電動機
CN25	コネクタ(別売:加湿器)	SW6	スイッチ(機種設定<表4参照>)	TH1	サーミスタ(室内吸込温度検知)
CN2L	コネクタ(別売:ロスナイ,遠方表示キット)	SWE	コネクタ(送風機・トレンポンプ試運転用)	TH2	サーミスタ(室内配管<液管>温度検知)
CN32	コネクタ(別売:遠方発停用アダプタ)	P. B.	室内電源基板	TH5	サーミスタ(室内配管<二相管>温度検知)
CN41	コネクタ(別売:JEMA標準HA端子-A)	F01	ヒューズ(AC250V 6.3A)	ACL	交流リアクタ
CN51	コネクタ(集中管理)	ZNR01,02	バリスタ	DP	トレンポンプ
CN90	コネクタ(別売:ワイヤレス受光基板)	DSA	アレスタ	FS	フロートスイッチ
CN105	コネクタ	X01	補助継電器	TB1	端子盤(室外:電源)
J41,42	スイッチ(ワイヤレスペアナンバー設定)	X10	補助継電器	TB3	端子盤(室外:内外接続)
SW1	スイッチ(機種設定<表1参照>)	R. B.	リモコン基板	TB4	端子盤(室内:内外接続)
SW2	スイッチ(能力設定<表2参照>)	TB6	端子盤(室内ユニット接続)	TB5	端子盤(室内:リモコン伝送線)
SW5	スイッチ(機能設定<表3参照>)	LCD	液晶表示器	CN1	コネクタ(別売:加湿器,オートベーン)

注1. 記号説明
　-----(太破線):現地配線/-----(細破線):別売部品/ ⊖:コネクタ/ ◎:端子盤
2. ドレンポンプ試運転時は、室内コントローラ基板上コネクタ(SWE)をONに差替えください。ドレンポンプがまわります。(但し、室内外渡り配線がされていてかつ室外ユニットが通電状態の場合)
3. 室内外接続線には極性がありますので、本図の番号に従い配線してください。
4. 図中※A部は加湿器用電磁弁強制運転時のコネクタです。
(挿入状態で電源を入れると連続運転となります。)
試運転確認後にはコネクタを取り外してください。

	作成日付 ISSUED	改定日付 REVISED	TITLE
DIM. -	16-12-06	17-05-22	PD-RP40~160GA13 天井ビルトイン形室内ユニット電気配線図
SCALE NTS	三菱電機株式会社	DRW.NO. W KL94C277	REV. A / PAGE 1/1

A