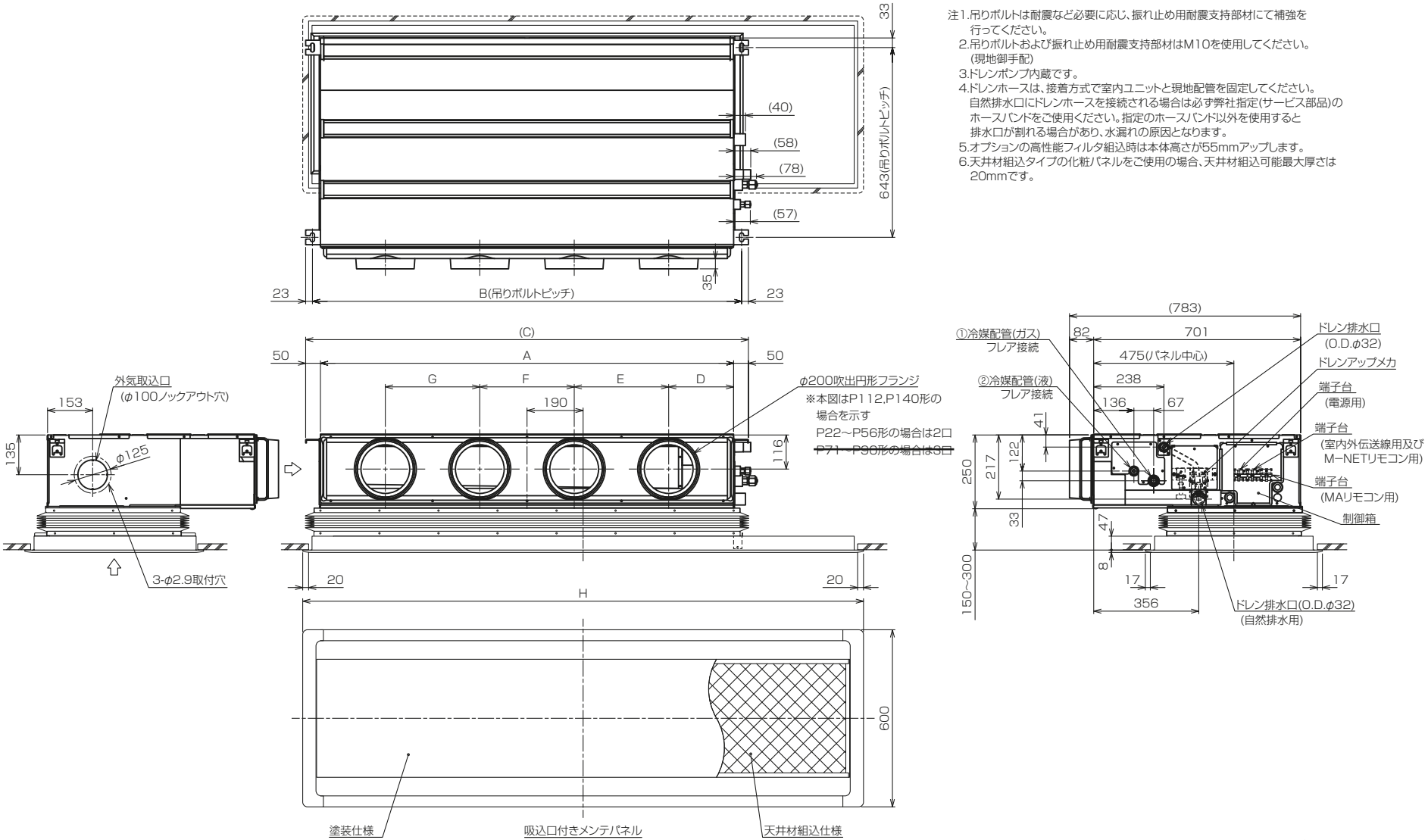

注1.吊りボルトは耐震など必要に応じ、振れ止め用耐震支持部材にて補強を行ってください。
2.吊りボルトおよび振れ止め用耐震支持部材はM10を使用してください。(現地御手配)
3.ドレンポンプ内蔵です。
4.ドレンホースは、接着方式で室内ユニットと現地配管を固定してください。自然排水口にドレンホースを接続される場合は必ず弊社指定(サービス部品)のホースバンドをご使用ください。指定のホースバンド以外を使用すると排水口が割れる場合があり、水漏れの原因となります。
5.オプションの高性能フィルタ組込時は本体高さが55mmアップします。
6.天井材組込タイプの化粧パネルをご使用の場合、天井材組込可能最大厚さは20mmです。

機　種	パネル形名	A	B	C	D	E	F	G	H	①ｶﾞｽ配管ｻｲｽﾞ	②液配管ｻｲｽﾞ
PDFY-P22,~~28,36~~GMG7	CMP-P36DLWHG(塗装パネル) CMP-P36DLXHG(天井材組込パネル)	700	754	800	210	280	-	-	1200	φ12.7	φ6.35
~~PDFY-P45,56GMG7~~	~~CMP-P56DLWHG(塗装パネル)~~ ~~CMP-P56DLXHG(天井材組込パネル)~~	~~900~~	~~954~~	~~1000~~	~~225~~	~~450~~	~~-~~	~~-~~	~~1400~~		
~~PDFY-P71,80,90GMG7~~	~~CMP-P90DLWHG(塗装パネル)~~ ~~CMP-P90DLXHG(天井材組込パネル)~~	~~1100~~	~~1154~~	~~1200~~	~~290~~	~~920~~	~~920~~	~~-~~	~~1600~~	φ15.88	φ9.52
~~PDFY-P112,140GMG7~~	~~CMP-P160DLWHG(塗装パネル)~~ ~~CMP-P160DLXHG(天井材組込パネル)~~	~~1400~~	~~1454~~	~~1500~~	~~220~~	~~320~~	~~320~~	~~320~~	~~1900~~		

本図面の所有権は三菱電機株式会社にある。
THIS DOCUMENT IS THE PROPERTY OF MITSUBISHI ELECTRIC CORPORATION.

<キャンバスダクト組込み仕様(下吸込)>
KB94C29G

単位	スケール	作成日	形名	PDFY-P22GMG7			
DIMENSIONS ARE IN MILLIMETERS	尺度 SCALE DO NOT SCALE	2020-01-31	インバータマルチエアコン　フリープランシステム 天井ビルトイン形室内ユニット 外形図				
三菱電機株式会社	図番	GA-PDFYP22GMG7-CD	副番		頁	1/2	

天井開口部詳細

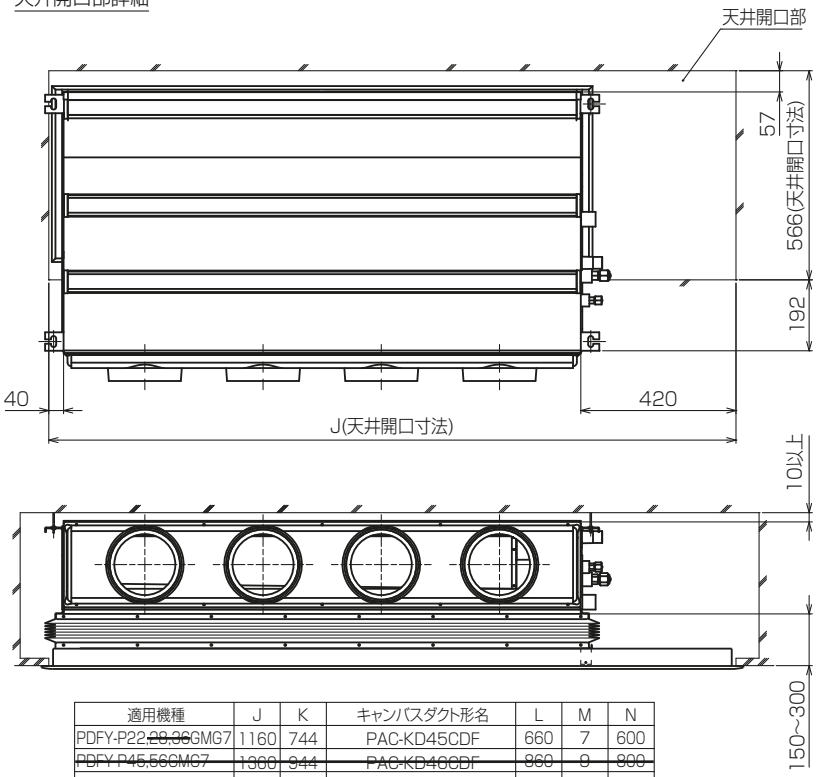

適用機種	J	K	キャンバスダクト形名	L	M	N
PDFY-P22,~~28,36~~GMG7	1160	744	PAC-KD45CDF	660	7	600
~~PDFY-P45,56GMG7~~	~~1360~~	~~944~~	~~PAC-KD46CDF~~	~~860~~	~~9~~	~~800~~
~~PDFY-P71,80,90GMG7~~	~~1560~~	~~1144~~	~~PAC-KD47CDF~~	~~1060~~	~~11~~	~~1000~~
~~PDFY-P112,140GMG7~~	~~1860~~	~~1444~~	~~PAC-KD48CDF~~	~~1360~~	~~14~~	~~1300~~

ドレン配管接続図

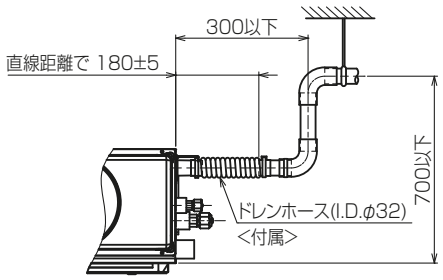

キャンバスダクト

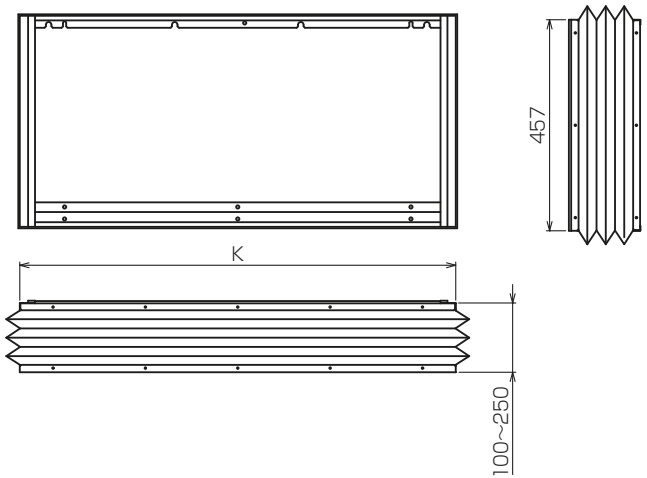

角ダクト仕様

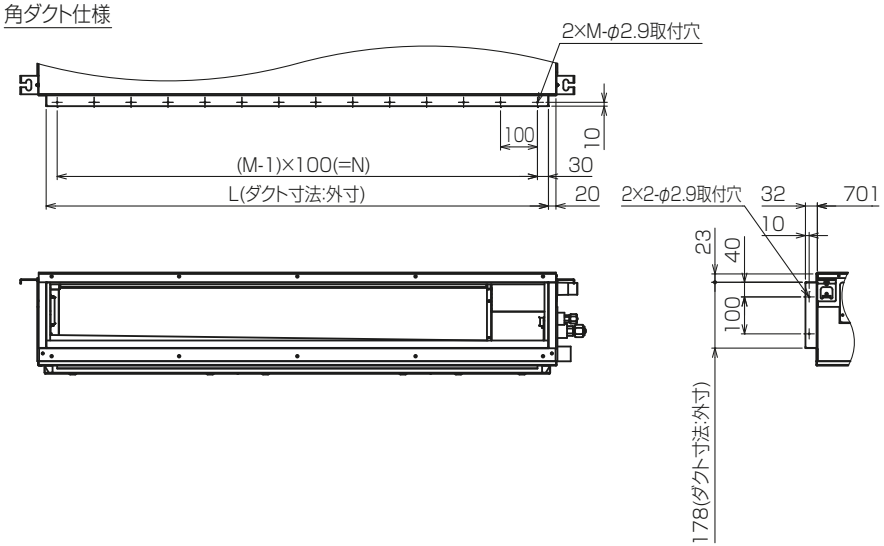

<キャンバスダクト組込み仕様(下吸込)>

KB94C29G

本図面の所有権は三菱電機株式会社にある。
THIS DOCUMENT IS THE PROPERTY OF MITSUBISHI ELECTRIC CORPORATION.

単位	スケール	作成日	形名	PDFY-P22GMG7			
DIMENSIONS ARE IN MILLIMETERS	尺度 SCALE DO NOT SCALE	2020-01-31	インバータマルチエアコン フリープランシステム 天井ビルトイン形室内ユニット 外形図				
三菱電機株式会社	図番	GA-PDFYP22GMG7-CD	副番		頁	2/2	