注1.吊りボルトは耐震など必要に応じ、振れ止め用耐震支持部材にて補強を行ってください。
2.吊りボルトおよび振れ止め用耐震支持部材はM10を使用してください。(現地御手配)
3.ドレンポンプ内蔵です。
4.ドレンホースは、接着方式で室内ユニットと現地配管を固定してください。自然排水口にドレンホースを接続される場合は必ず弊社指定(サービス部品)のホースバンドをご使用ください。指定のホースバンド以外を使用すると排水口が割れる場合があり、水漏れの原因となります。
5.オプションの高性能フィルタ組込時は本体高さが55mmアップします。
6.天井材組込タイプの化粧パネルをご使用の場合、天井材組込可能最大厚さは20mmです。
7.加湿器のサービスおよびメンテナンスのため次頁"天井開口部詳細"のように別途点検口を設置してください。

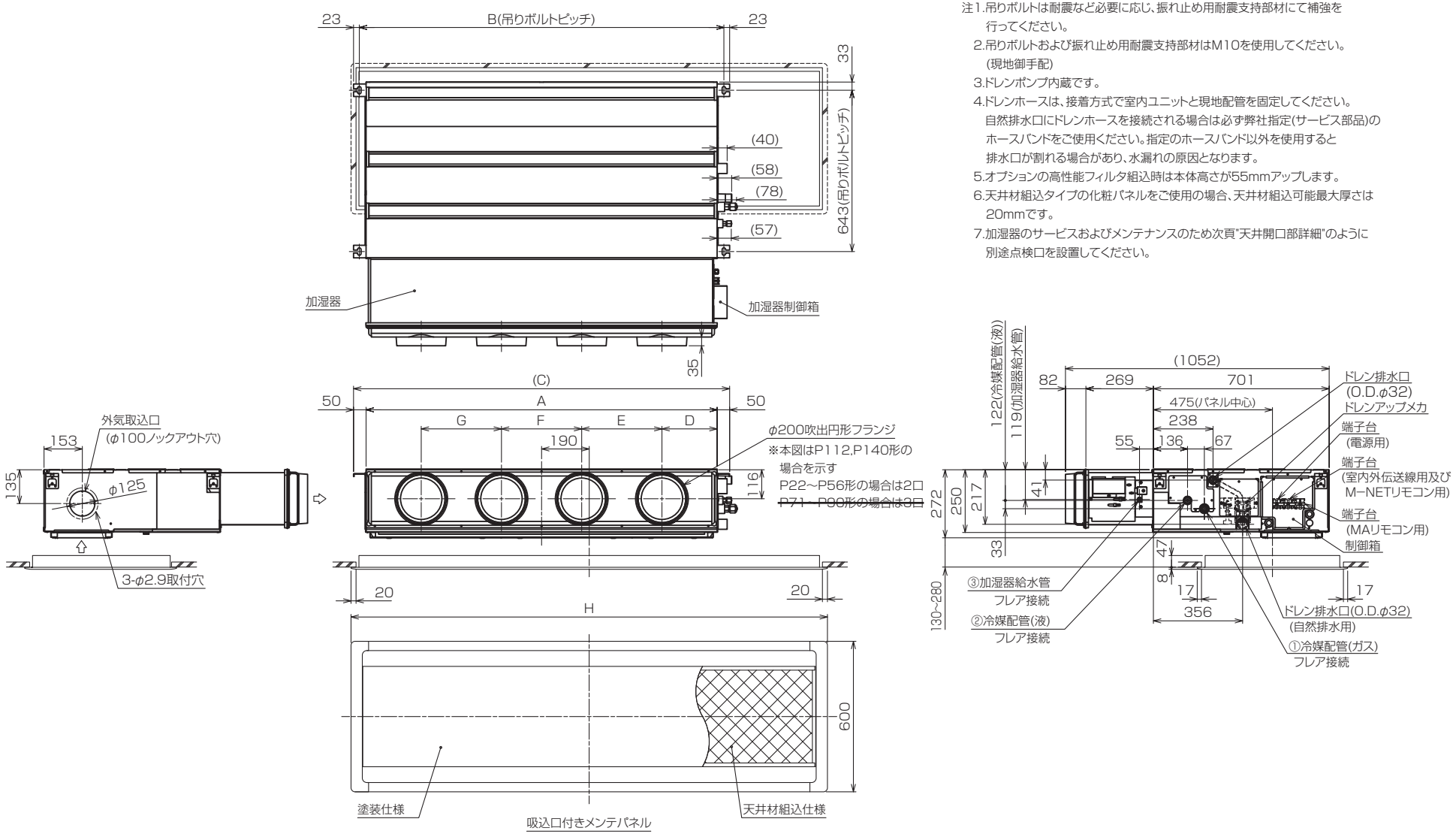

機　種	パネル形名	A	B	C	D	E	F	G	H	①ｶﾞｽ配管ｻｲｽﾞ	②液配管ｻｲｽﾞ	③給水管ｻｲｽﾞ
~~PDFY-P22,28,36GMG7~~	~~CMP-P36DLWHG(塗装パネル)~~ ~~CMP-P36DLXHG(天井材組込パネル)~~	~~700~~	~~754~~	~~800~~	~~210~~	~~200~~			~~1000~~	φ12.7	φ6.35	φ6.35
PDFY-P45,~~56~~GMG7	CMP-P56DLWHG(塗装パネル) CMP-P56DLXHG(天井材組込パネル)	900	954	1000	225	450	-	-	1400			
~~PDFY-P71,80,90GMG7~~	~~CMP-P90DLWHG(塗装パネル)~~ ~~CMP-P90DLXHG(天井材組込パネル)~~	~~1100~~	~~1154~~	~~1200~~	~~230~~	~~920~~	~~920~~		~~1600~~	~~φ15.88~~	~~φ9.52~~	
~~PDFY-P112,140GMG7~~	~~CMP-P160DLWHG(塗装パネル)~~ ~~CMP-P160DLXHG(天井材組込パネル)~~	~~1400~~	~~1454~~	~~1500~~	~~220~~	~~920~~	~~920~~	~~920~~	~~1900~~			

本図面の所有権は三菱電機株式会社にある。
THIS DOCUMENT IS THE PROPERTY OF MITSUBISHI ELECTRIC CORPORATION.

<加湿器組込み仕様(下吸込)>
KB94C29B

単位	スケール	作成日	形名	PDFY-P45GMG7			
DIMENSIONS ARE IN MILLIMETERS	尺度 SCALE DO NOT SCALE	2020-01-31	インバータマルチエアコン　フリープランシステム 天井ビルトイン形室内ユニット 外形図				
三菱電機株式会社	図番	GA-PDFYP45GMG7-BIK	副番		頁	1/3	

天井開口部詳細

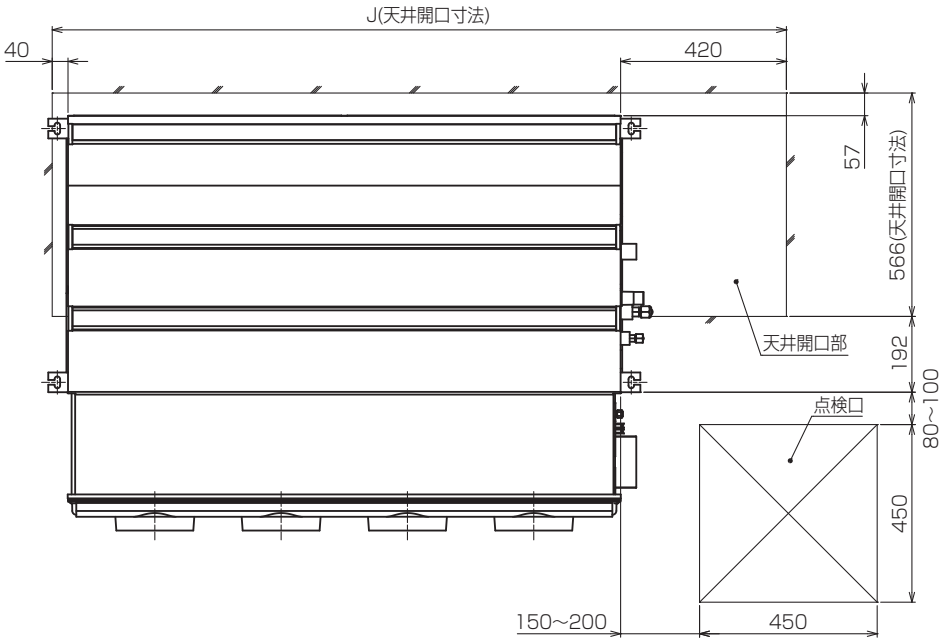

ドレン配管接続図

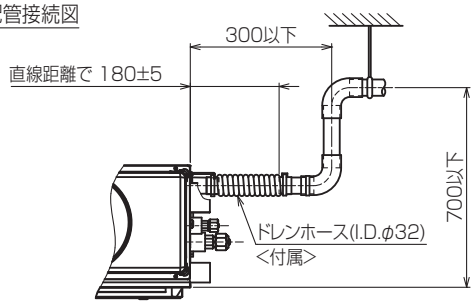

角ダクト仕様

角ダクト仕様の場合は加湿器用角ダクトフランジ(別売部品)が必要です。

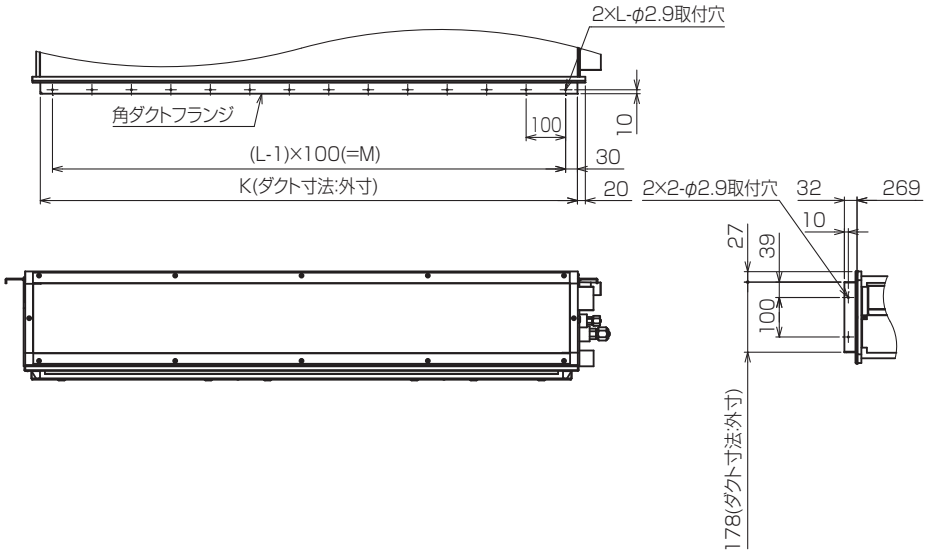

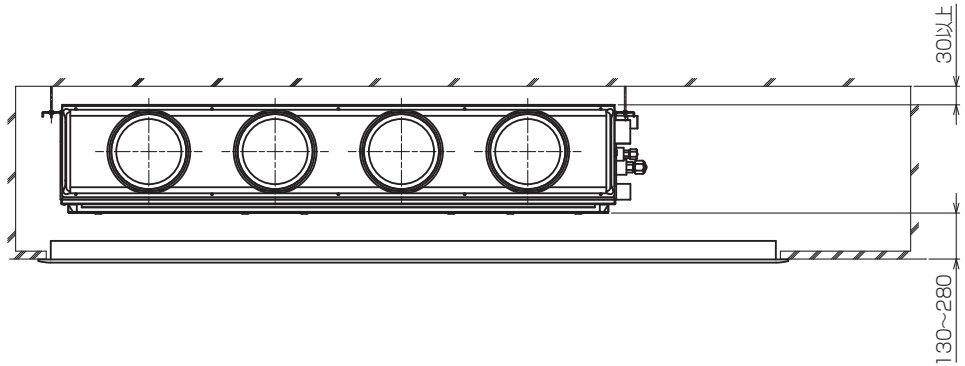

適用機種	J	加湿器形名	角ダクトフランジ形名	K	L	M
~~PDFY-P22,28,36GMG7~~	~~1160~~	~~PAC-KD29CH~~	~~PAC-KF59CHF~~	~~660~~	~~7~~	~~600~~
PDFY-P45,~~56~~GMG7	1360	PAC-KD26CH	PAC-KF56CHF	860	9	800
~~PDFY-P71,90,90GMG7~~	~~1560~~	~~PAC-KD29CH~~	~~PAC-KF59CHF~~	~~1060~~	~~11~~	~~1000~~
~~PDFY-P112,140GMG7~~	~~1860~~	~~PAC-KD29CH~~	~~PAC-KF59CHF~~	~~1360~~	~~14~~	~~1300~~

<加湿器組込み仕様(下吸込)>

KB94C29B

本図面の所有権は三菱電機株式会社にある。
THIS DOCUMENT IS THE PROPERTY OF MITSUBISHI ELECTRIC CORPORATION.

単位	スケール	作成日	形名	PDFY-P45GMG7			
DIMENSIONS ARE IN MILLIMETERS	尺度 SCALE DO NOT SCALE	2020-01-31	インバータマルチエアコン フリープランシステム 天井ビルトイン形室内ユニット 外形図				
三菱電機株式会社		図番	GA-PDFYP45GMG7-BIK	副番		頁	2/3

加湿器外形図

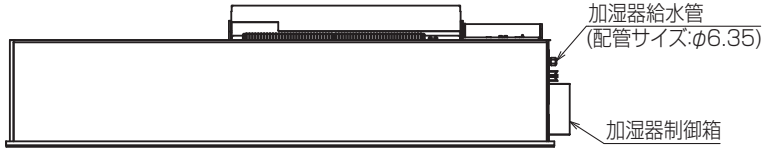

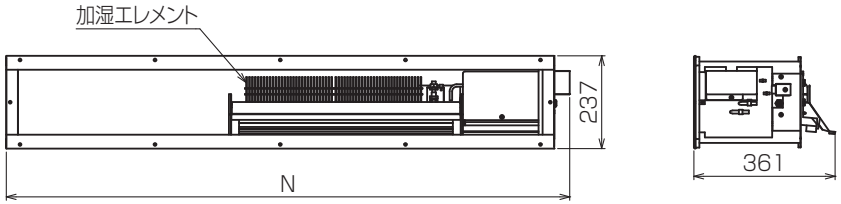

加湿器接続図

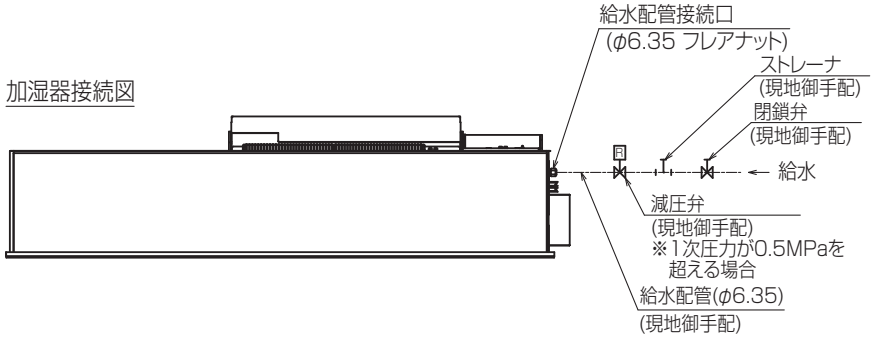

加湿器配線図

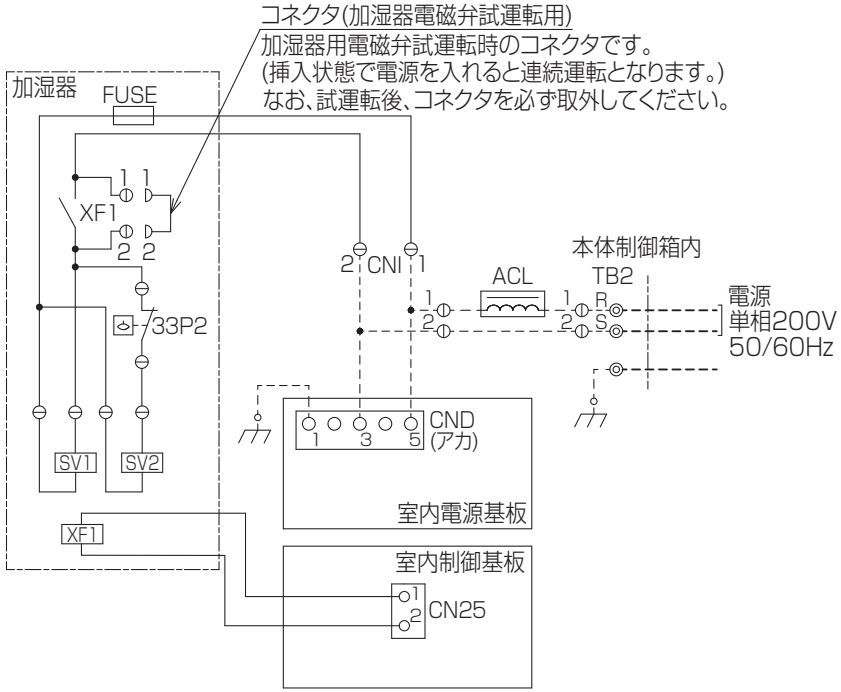

記号説明

---- (太破線):現地配線 ／ ---- (細破線):本体配線

⊖:コネクタ／ ◎:端子台

記　号	名　　称
FUSE	ヒューズ<5A>
XF1	補助継電器
SV1,SV2	電磁弁(加湿給水用)
33P2	フロートスイッチ(水位検知用)

適　用　機　種	加湿器形名	N	加湿エレメント個数	加湿能力(ℓ/h)	消費電力(W)
~~PDFY-P22,28GMG7~~	~~PAC-KD28CH~~	~~740~~	1	~~0.7~~	8
~~PDFY-P36GMG7~~				0.8	
PDFY-P45,~~56~~GMG7	PAC-KD26CH	940			
~~PDFY-P71GMG7~~	~~PAC-KD28CH~~	~~1140~~	2	~~1.6~~	
~~PDFY-P80,90GMG7~~				~~1.7~~	
~~PDFY-P112GMG7~~	~~PAC-KD28CH~~	~~1440~~		~~1.8~~	
~~PDFY-P140GMG7~~				~~1.9~~	

加湿能力は下記条件でサーモON時の値です。実際の加湿能力は運転条件により変化します。

〈 暖房条件:室内側吸込空気温度:20℃、50%(相対湿度)、
室外側吸込空気温度:7℃(乾球温度)、6℃(温球温度) 〉

本図面の所有権は三菱電機株式会社にある。
THIS DOCUMENT IS THE PROPERTY OF MITSUBISHI ELECTRIC CORPORATION.

<加湿器組込み仕様(下吸込)>

KB94C29B

単位	スケール	作成日	形名	PDFY-P45GMG7			
DIMENSIONS ARE IN MILLIMETERS	尺度 SCALE DO NOT SCALE	2020-01-31	インバータマルチエアコン　フリープランシステム 天井ビルトイン形室内ユニット 外形図				
三菱電機株式会社			図番	GA-PDFYP45GMG7-BIK	副番		頁 3/3