パッケージエアコン 室内ユニット仕様書（天井埋込形オールフレッシュ・新冷媒シリーズ）					
形　名	PEFY-P224MG9-F	台数		記号	

				冷　房	暖　房
電　源				三相　200V　50Hz	
能　力			kW	22.4	21.2
S　H　F				0.39	ー
空気条件	室内側	乾球温度 / 湿球温度	℃	33／28	0／-2.9
	室外側	乾球温度 / 湿球温度	℃	33／ー	0／-2.9
電気特性	消費電力		kW	0.32	0.32
	運転電流		A	1.08	1.08
リモコン温度設定範囲			℃	19～30	17～28
送風機	形式×個数			シロッコファン×2	
	風量（強）		m^3/min	28	
	機外静圧		Pa	(120)・200	
	電動機出力		kW	(0.15)・0.20	
外装				溶融亜鉛メッキ鋼板	
外形寸法（本体）〈高さ×幅×奥行〉			mm	470×1250×1120	
熱交換器形式				クロスフィン	
エアフィルタ				ー	
防音・断熱材				発泡ポリスチレン、発泡ポリエチレン	
冷媒配管サイズ 液 / ガス			mm	φ9.52／φ19.05	
ドレン配管サイズ			mm	外径φ32（PVC管 VP-25接続可）	
運転音〈PWL〉（強）			dB	67	
質量			kg	92	
機外配線	最小電線太さ		mm	1.6	
	配線用遮断機		A	15	
構成部品	運転調整装置（別売）			MAリモコン（自動アドレス設定可能） M-NETリモコン	

付属品	据付説明書、取扱説明書、冷媒配管用断熱パイプ、ドレンホース、結束バンド、 吊り用座金
特記事項, 標準外仕様等	風量・騒音値・電動機出力は、機外静圧200Paの値です。 機外静圧欄・電動機出力欄の（ ）内数値は、静圧変更設定時の値です。

注意事項

1. 冷暖房能力および電気特性はJRA4074:2017の条件による値です。
2. 実際の冷暖房能力特性は内・外ユニットの組合せにより変わりますので技術資料をご覧ください。
3. オールフレッシュ室内ユニット接続時、室外ユニットに接続可能な室内ユニット（標準、オールフレッシュ）合計容量上限は以下の通りです。
   使用条件により接続容量の選定をしてください。
   ICEYkP　冷房・暖房使用の場合: 100%（外気0℃以下で暖房運転する場合80%）　／冷房のみで使用の場合: 110%
   上記以外の室外ユニット　冷房・暖房使用の場合: 110%（外気-5℃以下で暖房運転する場合100%）　／冷房のみで使用の場合: 110%
4. 本機は中温用室内ユニットと同一の室外ユニットに接続できません。
5. 運転可能気温度範囲は
   冷房: 乾球温度21℃/湿球温度15.5℃ ～ 乾球温度43℃/湿球温度35℃
   暖房: 乾球温度-10℃/ ー ～ 乾球温度20℃/ー　とします。
   ※冷房時 乾球温度20℃以下、暖房時 乾球温度21℃以上で強制サーモOFF（送風状態）になります。
6. 運転音はJISB8616: 2015に基づいた値です。
7. 本機の室温検知はリモコンサーモまたはルームサーモで行いますので、必ずリモコン（別売）またはルームサーモ（別売）を取り付けてください。
8. 本機は室温によりサーモON/OFFします。サーモOFFすると外気が直接室内に吹出しますので特に低外気時の冷風吹出しや、多湿外気時の室内結露にご注意ください。
   また、室内負荷によっては室内の温湿度が大きく変化する場合があります。
9. 本機は冷暖自動運転およびドライ運転できません。また冷房、暖房モード共、サーモOFF時は送風状態になります。
10. 除霜運転中は冷風感防止のため送風機が停止します。
11. 本機はいかなる場合でも上記定格風量の110%以下でご使用願います。運転範囲の詳細は風量機外静圧線図をご参照ください。
12. 本機のみを室内の空調機として使用する場合には、冷房運転時の吹出しグリル結露にご注意願います。
13. 吸込側にはエアフィルター（別途手配）を必ず使用願います。市販のエアフィルターをご使用の場合は、フィルターサービスが容易にできる場所に取付けてください。
14. 本製品を長く安心してお使い頂く為には定期的な保守・点検が必要です。各部品の点検、保全周期については
    日本冷凍空調工業会発行のガイドラインを参考にしてください。
15. 天井内が高温多湿雰囲気（露点温度26℃以上）で長時間運転されますと、室内ユニットに結露する場合があります。
16. この製品は対人専用の冷暖房装置です。食品・動植物・精密機器・美術品等の保存等の特殊用途には使用しないでください。
17. 食品を調理・加工する場所の上部、近傍に設置しないでください。

パッケージエアコン 室内ユニット仕様書		形　名	PEFY-P224MG9-F	
三菱電機株式会社	22-02-25	仕様書番号	WYNC3-2613-5	A

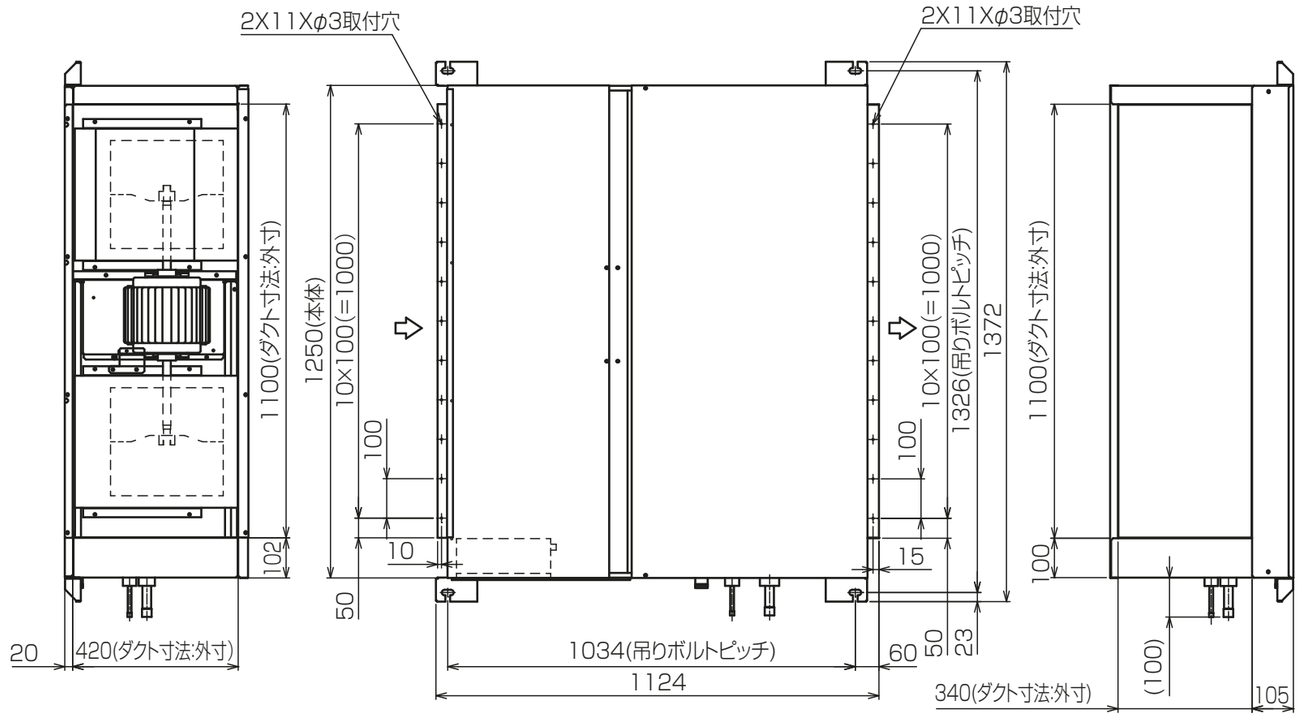

注1. 吊りボルトは耐震など必要に応じ、振れ止め用耐震支持部材にて補強を行ってください。
2. 吊りボルトおよび振れ止め用耐震支持部材はM10を使用してください。(現地御手配)
3. 熱交換器の洗浄をする際には下からのメンテナンスとなりますので
サービススペースを確保願います。
4. 吸込側にはエアフィルタ(別途御手配)を必ず使用願います。
市販のエアフィルタをご使用の場合はフィルタサービスが
容易にできる場所に取付けてください。
5. 必ず指定のホースバンドをご使用ください。指定のホースバンド以外を使用すると
排水口が割れる場合があり、水漏れの原因となります。

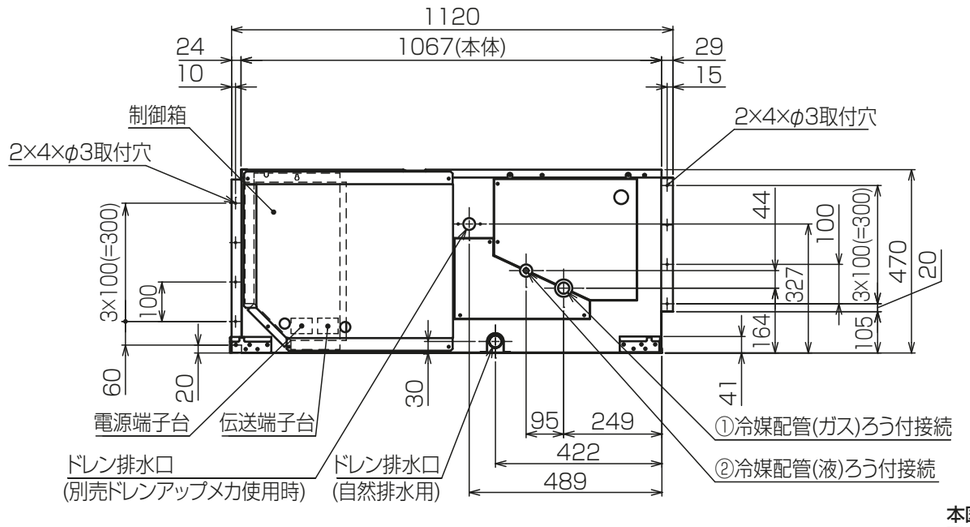

機　　種	①ｶﾞｽ配管ｻｲｽﾞ	②液配管ｻｲｽﾞ
PEFY-P224MG9-F	φ19.05	φ9.52
~~PEFY-P280MG9-F~~	~~φ22.2~~	

本図面の所有権は三菱電機株式会社にある。
THIS DOCUMENT IS THE PROPERTY OF MITSUBISHI ELECTRIC CORPORATION.

<標準仕様>
KB94C5HL

単位	スケール	作成日	形名	PEFY-P224MG9-F			
DIMENSIONS ARE IN MILLIMETERS	尺度 SCALE DO NOT SCALE	2022-05-15	インバータマルチエアコン　フリープランシステム 天井埋込形室内ユニット 外形図				
三菱電機株式会社			図番	GA-PEFYP224MG9F	副番		頁 1/2

サービススペース詳細図

・天井口及び天井裏で作業ができるサービススペースを確保してください。
・機器本体及び熱交換器の清掃・交換以外の作業は点検口及びサービススペースで
実施できることを想定していますが、機器の設置状況によっては作業が困難な場合があります。

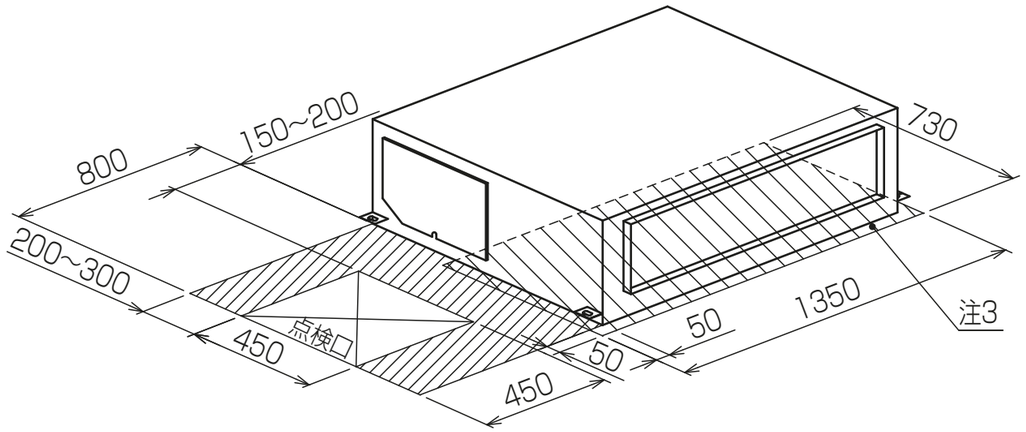

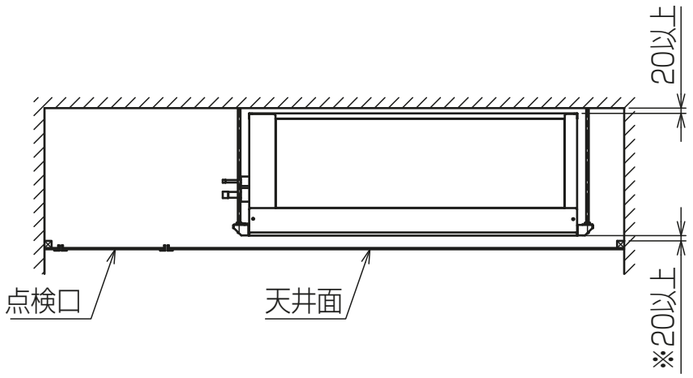

・※部は機器本体の振動を考慮したスペースです。
天井を開口せずにドレンパンや熱交換器等の取外しを行う場合は、
本体と天井面を500mm以上あけてください。

ドレン配管接続図

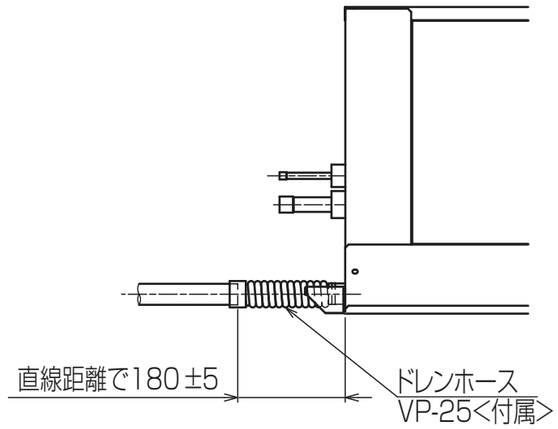

本図面の所有権は三菱電機株式会社にある。
THIS DOCUMENT IS THE PROPERTY OF MITSUBISHI ELECTRIC CORPORATION.

<標準仕様>
KB94C5HL

単位	スケール	作成日	形名	PEFY-P224MG9-F				
DIMENSIONS ARE IN MILLIMETERS	尺度 SCALE DO NOT SCALE	2022-05-15	インバータマルチエアコン フリープランシステム 天井埋込形室内ユニット 外形図					
三菱電機株式会社			図番	GA-PEFYP224MG9F	副番		頁	2/2

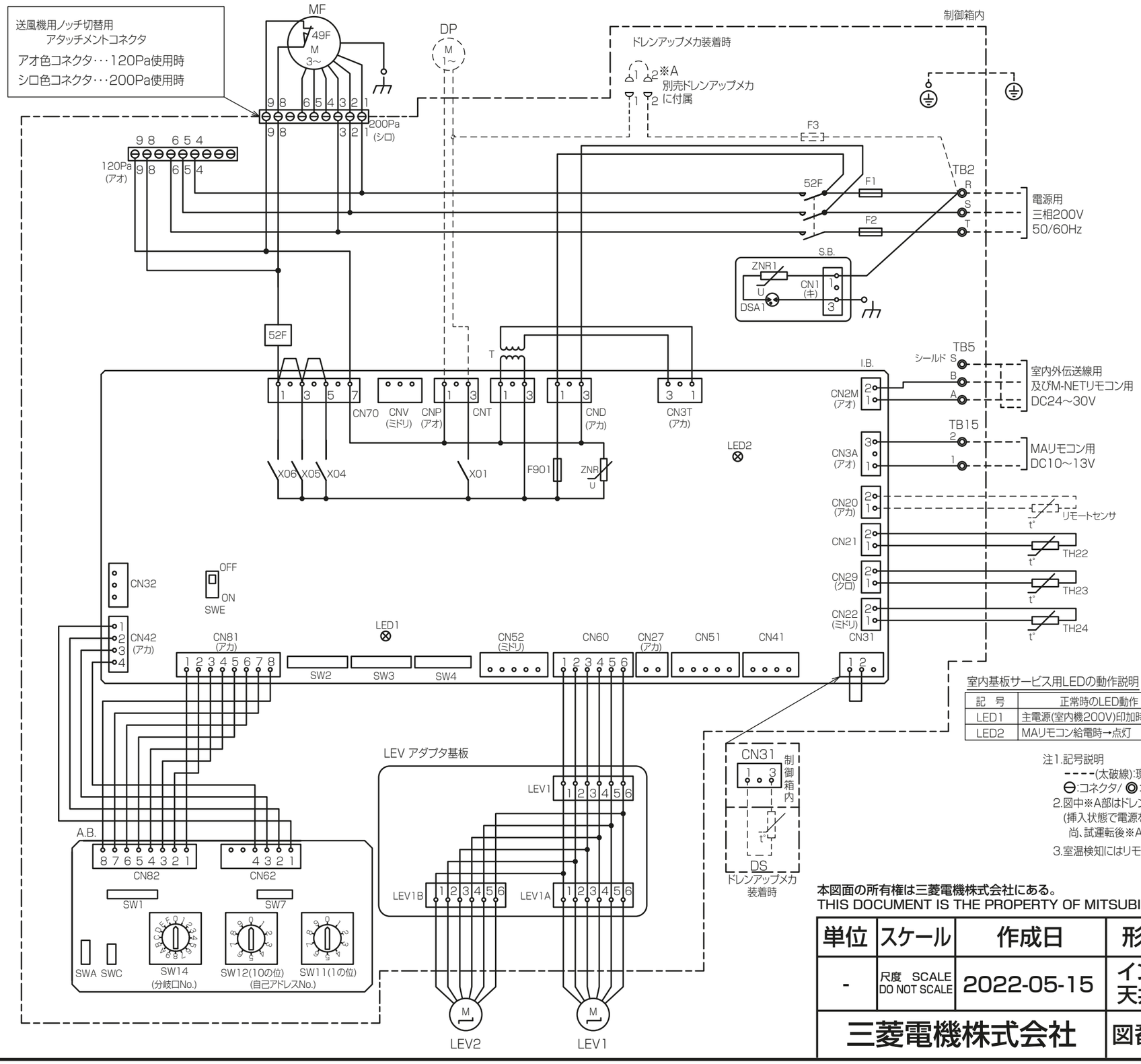

室内ユニット記号説明

記　号		名　称
I.B.		室内コントローラ基板
	F901	ヒューズ<6.3A>
	ZNR	バリスタ
	CN20	コネクタ(リモートセンサ用)
	CN27	コネクタ(ダンパ)
	CN32	コネクタ(遠方/手元切換入力,発停入力<レベル>)
	CN41	コネクタ(HA端子,発停入力<パルス>)
	CN51	コネクタ(運転状態,異常状態出力,発停入力<パルス>)
	CN52	コネクタ(運転モード,サーモ状態出力,デマンド入力<パルス>)
	CNV	コネクタ(霜取運転時出力)
	SWE	コネクタ(送風機･ドレンポンプ試運転用)
	SW2	スイッチ(能力設定)
	SW3	スイッチ(機能切換2)
	SW4	スイッチ(機種設定)
	X01	リレー(ドレンポンプ用電動機)
	X04	リレー(送風機用電動機:微風)
	X05	リレー(送風機用電動機:弱風)
	X06	リレー(送風機用電動機:強風)
A.B.		アドレス基板
	SWA	スイッチ(オプション設定)
	SWC	スイッチ(オプション設定)
	SW1	スイッチ(機能切換1)
	SW7	スイッチ(機種設定)
	SW11	スイッチ(アドレス設定用 1の位)
	SW12	スイッチ(アドレス設定用 10の位)
	SW14	スイッチ(分岐口No.設定用)
S.B.		DSA基板
	ZNR1	バリスタ
	DSA1	アレスタ
MF		送風機用電動機
LEV1,LEV2		電子式リニア膨張弁
F1,F2		ヒューズ<15A>
T		電源トランス
TB2		電源端子台
TB5		室内外伝送線用及び M-NETリモコン用端子台
TB15		MAリモコン用端子台
TH22		サーミスタ(液管温度検知用)
TH23		サーミスタ(ガス管温度検知用)
TH24		サーミスタ(外気温度検知用)
49F		熱動温度開閉器
52F		電磁接触器
ドレンアップメカ		(別売)
	DP	ドレンポンプ
	DS	ドレンセンサ
	F3	ヒューズ<5A>

室内基板サービス用LEDの動作説明

記　号	正常時のLED動作
LED1	主電源(室内機200V)印加時→点灯
LED2	MAリモコン給電時→点灯

注1.記号説明
----(太破線):現地配線/ - - - - (細破線):別売部品
⊖:コネクタ/ ◎:端子台
2.図中※A部はドレンポンプ試運転時のコネクタです。
(挿入状態で電源を入れると連続運転となります。)
尚、試運転後※A部のコネクタは必ず取外してください。
3.室温検知にはリモコンもしくはリモートセンサの接続が必要です。

本図面の所有権は三菱電機株式会社にある。
THIS DOCUMENT IS THE PROPERTY OF MITSUBISHI ELECTRIC CORPORATION.

KB94C5FQ

単位	スケール	作成日	形名	PEFY-P224MG9-F			
-	尺度 SCALE DO NOT SCALE	2022-05-15	インバータマルチエアコン　フリープランシステム 天井埋込形室内ユニット 電気配線図				
三菱電機株式会社			図番	DE-PEFYP224MG9F	副番		頁 1/1