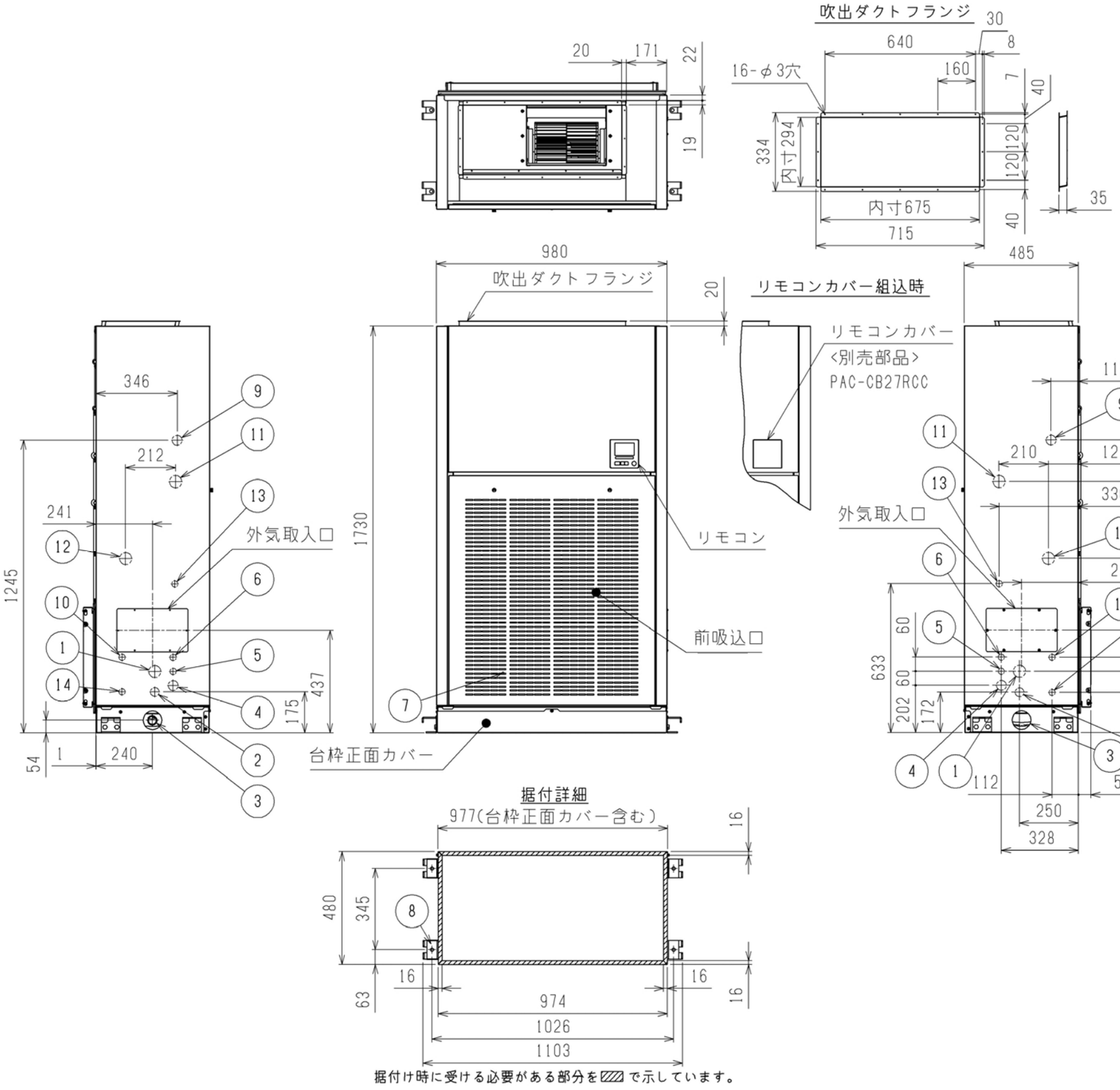

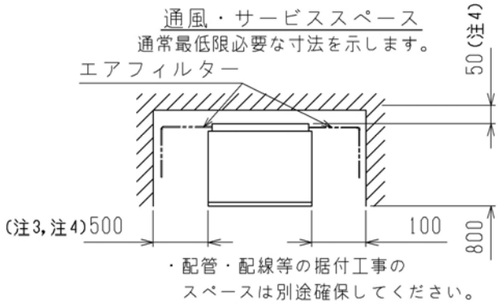

据付け時に受ける必要がある部分を▨で示しています。

NO.	名称	NO.	名称
1	冷媒配管<ガス>・・・φ19.05ろう付	8	基礎ボルト穴・・・4-φ14
2	冷媒配管<液>・・・φ9.52ろう付	9	遠方操作キット配線穴・・・φ43ノックアウト穴
3	ドレン穴・・・Rp1	10	加湿器配管穴・・・φ27ノックアウト穴(ペーパーパン:R½,蒸気スプレー:Rc½)
4	装置電源穴・・・φ43ノックアウト穴	11	蒸気・温水ヒーター配管穴(蒸気入口・温水出口)・・・φ52ノックアウト穴(接続サイズ:R1 ¼)
5	電線穴・・・φ27ノックアウト穴	12	蒸気・温水ヒーター配管穴(蒸気出口・温水入口)・・・φ52ノックアウト穴(接続サイズ:R1 ¼)
6	室内外連絡線穴,伝送線穴・・・φ27ノックアウト穴	13	加湿器配線穴・・・φ27ノックアウト穴(ペーパーパン)
7	アース端子(制御箱内に設置)・・・M5ねじ	14	加湿器配線穴・・・φ27ノックアウト穴(蒸気スプレー)

注１．伝送線と電圧200V以上の配線は必ず分けた経路としてください。
２．設置する部屋の気密性が高い場合、室内が負圧となり、
部屋の扉が開かない等の問題が発生する場合がありますので、
室内が負圧にならないような通気孔等を設けてください。
３．エアフィルターサービススペース(500mm)をユニットの左側面又は右側面に
必ず確保してください。
配管の施工方法によってはフィルターが引き出せなくなる恐れがあります。
フィルターの引き出し経路に配管がないことを必ず確認してください。
４．熱交換器の交換など重サービス時にはユニットの移動が必要となります。
ユニットの移動ができない場合は両側面・背面に500mmのスペースを確保して
施工してください。
５．ドレンパンのドレン管は、工場出荷時は左取出しとなっています。
右取出しにする場合は、ドレンパンを取外して向きを変更してください。

本図面の所有権は三菱電機株式会社にある。
THIS DOCUMENT IS THE PROPERTY OF MITSUBISHI ELECTRIC CORPORATION.

	作成日付 ISSUED	改定日付 REVISED	TITLE
DIMENSIONS ARE IN MILLIMETERS	2026-09-30		床置ダクト形室内ユニット外形図 PFAV-MP224DMJ
尺度 SCALE DO NOT SCALE	三菱電機株式会社	DWG.NO. W KP94C3LU	REV. / PAGE 1/1

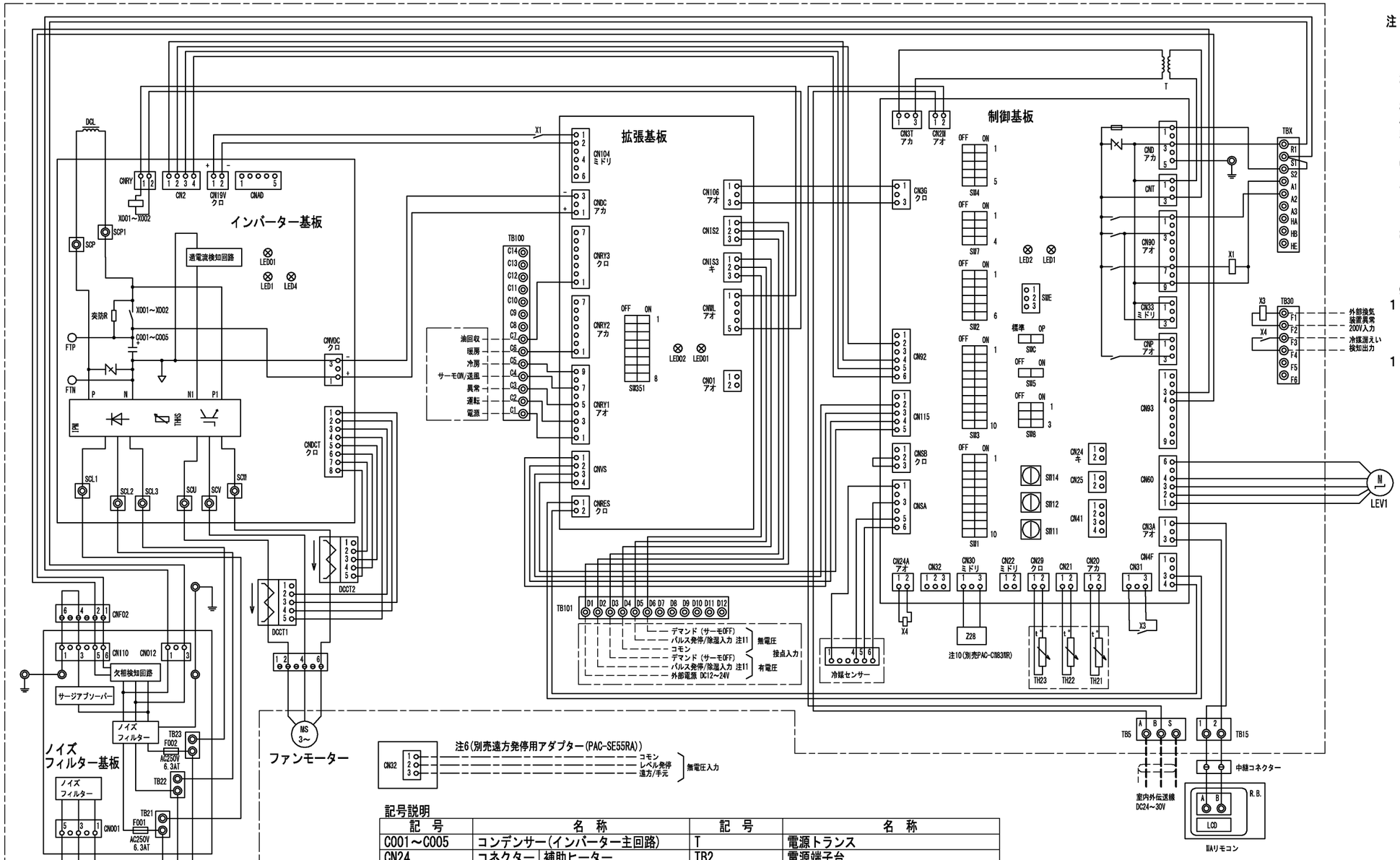

注1. ーーーー(太破線):現地配線を示します。
　　－－－－(細破線):外部入出力用の現地配線を示します。
　　ーーーー(中 一点鎖線):別売配線を示します。
　　－－－－(細 一点鎖線):制御箱境界を示します。
2. ◎印は端子台、⊖印は中継コネクター、
　　◻印は基板差込みコネクターを示します。
3. 配線は、内線規程に従って接続してください。
4. 電源には必ず漏電遮断器を設けてください。
5. 緊急停止入力は、端子台TBX(S1-S2間)の短絡線を外して、
　　そこに緊急停止スイッチなどを配線接続してください。
6. 遠方発停用アダプター(PAC-SE55RA)は別売部品です。
　　レベル発停用スイッチ:遠方発停用アダプターに接続してください。
7. 制御基板のSW1-5を使用用途に応じて設定してください。
　　送風機状態出力　:SW1-5 OFF(工場出荷時設定)
　　サーモON状態出力:SW1-5 ON
8. ルームサーモ仕様にてご使用の場合は、
　　製品内蔵のTH21は機能致しません。
　　別売温度センサー(PAC-SE40TS-W)を接続、
　　または現地回路接続してください。
9. 各入力の接点は微少電流用(DC12V 1mA以下)を使用してください。
10. 高静圧モーターを使用する場合は、制御基板のCN30に
　　モーター識別抵抗を接続してください。
　　また、室内基板のSW3-2をOFF→ONにしてください。
　　モーター識別抵抗は、別売部品(高静圧モーター)に付属しています。
11. 除湿運転設定を有効(機能設定No.163 設定値3)
　　にすることで除湿入力となります。
　　この場合、パルス発停は使用できません。

●入力仕様

機　能	使用用途	信号仕様
パルス発停(注9)	ON/OFF指令を出すことができます。	ﾊﾟﾙｽ(有電圧/無電圧a接点) (有電圧の場合) 電源:DC12V～24V 電流:約10mA(DC12V時) 200ms以上(ﾊﾟﾙｽ通電時間) 200ms以上(ﾊﾟﾙｽ間隔)
除湿(注9)(注11)	圧縮機回転数をアップします。	ﾚﾍﾞﾙ(有電圧/無電圧a接点) (有電圧の場合) 電源:DC12V～24V 電流:約10mA(DC12V時) (無電圧の場合) 接点　閉:除湿 ON 接点　開:除湿 OFF
レベル発停(注6)(注9)	ON/OFF指令を出すことができます。	ﾚﾍﾞﾙ(無電圧a接点) 遠方/手元 ON / OFF ﾘﾓｺﾝ: 運転/停止はできません / 運転操作ができます ﾚﾍﾞﾙ発停 ON: 運転 / OFF: 停止 / 運転/停止はできません
デマンド(注9)	デマンド指令(サーモOFF)を出すことができます。	ﾚﾍﾞﾙ(有電圧/無電圧a接点) (有電圧の場合) 電源:DC12V～24V 電流:約10mA(DC12V時)

●出力仕様

機　能	使用用途	信号仕様
運転	外部へ運転信号が取り出せます。	リレーa接点出力 DC30Vまたは AC100V/200V 接点定格電流:500mA 接点最小負荷:10mA
異常	外部へ異常信号が取り出せます。	
送風機・サーモON(注7)	外部へ送風機運転・サーモON信号が取り出せます。	
冷房	外部へ冷房信号が取り出せます。	
暖房	外部へ暖房信号が取り出せます。	
油回収	外部へ油回収信号が取り出せます。	

●外部入出力配線仕様

項　目	内　容
適合入出力伝送線ｻｲｽﾞ(信号線)	CV,CVSまたは これらに相当するもの 単線:φ0.65mm～φ1.2mm 撚線:0.5mm² ～1.25mm²
信号線配線距離	外部出力:MAX100m 外部入力:MAX100m

記号説明

記　号	名　称		記　号	名　称	
C001～C005	コンデンサー(インバーター主回路)		T	電源トランス	
CN24	コネクター(制御基板)	補助ヒーター	TB2	電源端子台	
CN25		加湿器	TB5	伝送端子台	
CN32		遠方発停切替など	TBX(S1,S2)	緊急停止用端子台	
CN33		霜取運転時出力	TBX(A1,A2,A3)	別売接続用端子台	
CN41		HA入力	TB15	MAリモコン用端子台	
CNP		蒸気・温水ヒーター	TB30	冷媒漏えい検知出力用端子台	
CN01	コネクター(拡張基板)	暖房出力(遠方操作キット用)		外部換気装置異常入力用端子台	
			TB100	遠方表示出力用端子台	
DCL	直流リアクター(力率改善用)		TB101	発停/デマンド設定用端子台	
DCCT1,DCCT2	インバーター出力電流検知用(U相、W相)		TH21	吸込み温度検出用サーミスター	
LCD	液晶表示器		TH22	配管温度検出用サーミスター(液)	
LEV1	電子式リニア膨張弁		TH23	配管温度検出用サーミスター(ガス)	
R.B.	リモートコントローラーボード		X1	電磁継電器	インバーター基板用
SW1	スイッチ(制御基板)	機能切換	X3		外部換気装置異常入力用
SW2		能力設定	X4		冷媒漏えい検知用
SW3		機能切換	X001～X002		72C
SW4		機種設定	Z28	モーター識別抵抗	
SW5		機能切換			
SW7		機能切換			
SW8		能力設定			
SW11		アドレス設定用 1の位			
SW12		アドレス設定用 10の位			
SW14		分岐口No.ペアNo.用			
SWC		機能切換			
SWE		ファン試運転用			

本図面の所有権は三菱電機株式会社にある。
THIS DOCUMENT IS THE PROPERTY OF MITSUBISHI ELECTRIC CORPORATION.

	作成日付 ISSUED	改定日付 REVISED	TITLE
DIMENSIONS ARE IN MILLIMETERS	2026-06-16		床置ダクト形室内ユニット　電気配線図 PFAV-MP224DMJ
尺度 SCALE DO NOT SCALE	三菱電機株式会社	DWG.NO. W KP94C3HX	REV. / PAGE 1/1

*

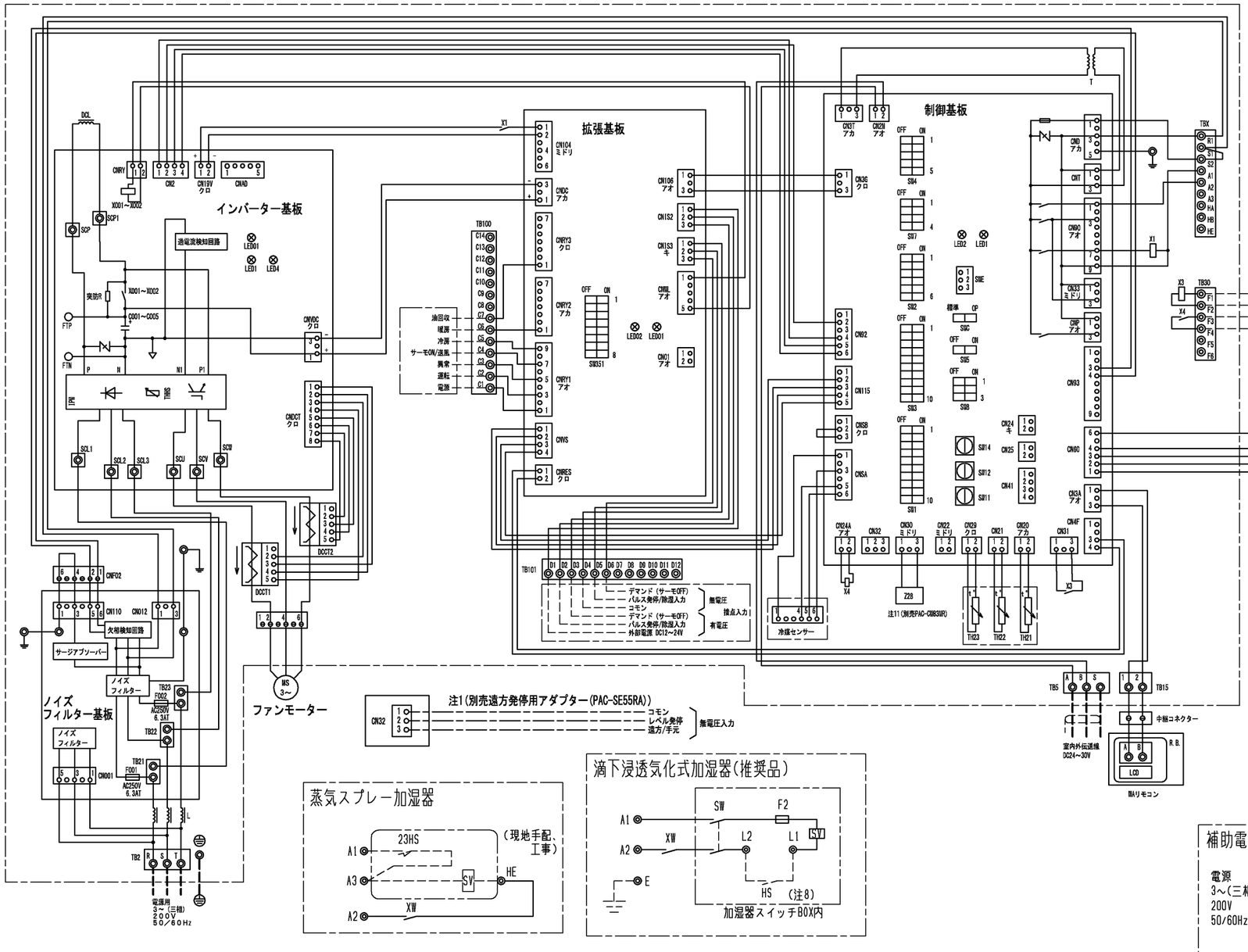

電気ヒーター（再熱用）

（88H1,88H2：トガミ製　PAK-26J 相当品）

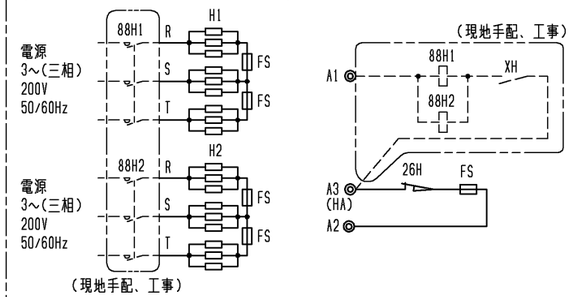

①年間冷房用途で使用される場合は、室内制御基板の
SW1-8(年間冷房設定)をONにしてください。
暖房運転と併用する場合は、室内制御基板の
SW1-8(年間冷房設定)をOFFにしてください。
②機能設定No.58,No.71の設定変更をしてください。（注10）
③機能設定No.27を"3"にしてください。　（出荷時設定は"3"）
④ベーパーパン加湿器と併用する場合、現地組込み時は
ユニットの端子A3を使用せず、端子HAを使用してください。

霜取運転出力コネクター

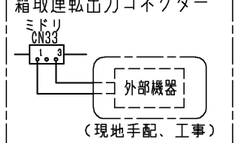

AC200Vが出力されます。
電流は必ず1A以下に
なるようにしてください。

ベーパーパン加湿器

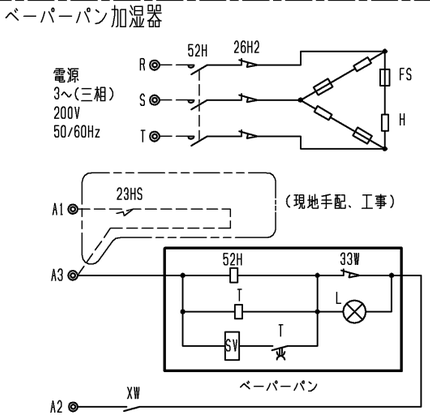

①室内制御基板のSW3－5をOFF→ONにしてください。
②冷房加湿を行う場合は、機能設定No.99を
"2"にしてください。（出荷時設定は"1"）
③サーモOFF時(冷房・暖房)も加湿器を
ONにする場合は、室内制御基板のSW1-6をOFF→ON、
MAリモコンにて機能設定No.25を"3"(暖房時)に
機能設定No.27を"3"(冷房時)にしてください。

蒸気スプレー加湿器

滴下浸透気化式加湿器(推奨品)

補助電気ヒーター

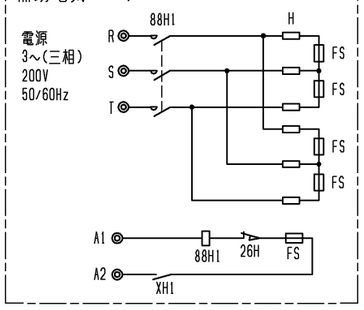

蒸気・温水ヒーター

暖房用ヒーターとして使う場合
① 室内制御基板のSW7－1をOFF→ONに
してください。(注3)
② 本図の配線接続の他に注3に示す対応が必要です。
③ 21Wは、200V 1A以下の物を使用してください。
電流容量が1A以上になる場合は、ﾘﾚｰ受けしてください。
④ 機能設定No.25を"3"にしてください。
(出荷時設定は"3")

暖房用ヒーターとして使う場合、または、冷房再加熱用ヒーターとして年間冷房用途で使う場合

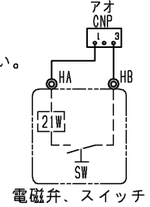

電磁弁、スイッチ
（現地手配､工事）

冷房再加熱用ヒーターとして使う場合
① 室内制御基板のSW7－1をOFF→ONにしてください。(注3)
② 21Wは、200V 1A以下の物を使用してください。
電流容量が1A以上になる場合は、ﾘﾚｰ受けして
ください。
③ 機能設定No.27を"3"にしてください。
(出荷時設定は"3")
④ 年間冷房用途で使用される場合は、室内制御基板の
SW1-8(年間冷房設定)をONにして、スイッチを設けてください。
暖房運転と併用する場合は、室内制御基板の
SW1-8(年間冷房設定)をOFFにしてください。
この場合、CNPコネクタが使用できないため、A1-A2を使用して、
状態出力信号TB100 C3:異常、C5:冷房と連動するように
計装して、スイッチを設けてください。
⑤ 機能設定No.58、No.71の設定変更をしてください。(注10)

冷房再加熱用ヒーター
として暖房運転と併用する場合

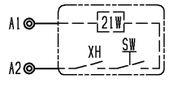

電磁弁、スイッチ
（現地手配､工事）

	作成日付 ISSUED	改定日付 REVISED	TITLE
DIMENSIONS ARE IN MILLIMETERS	2026-08-31		床置きダクト形室内ユニット主要部品組込電気配線図 PFAV-MP224DMJ
尺度 SCALE DO NOT SCALE	三菱電機株式会社	DWG.NO. W KP94C3MF	REV. * / PAGE 1/2

本図面の所有権は三菱電機株式会社にある。
THIS DOCUMENT IS THE PROPERTY OF MITSUBISHI ELECTRIC CORPORATION.

*

注１．遠方発停用アダプターの接続要領は、標準電気配線図をご参照ください。
２．蒸気スプレー加湿器、ベーパーパン加湿器は２３ＨＳ(湿度調節器)を使用しない場合、
端子台のＡ１とＡ３を短絡してください。
３．蒸気・温水ヒーターは、ヒートポンプ暖房または蒸気・温水による暖房の切換運転になります。
※ヒートポンプ暖房と蒸気・温水暖房を同時に運転することはできません。
下記要領に従って、ＳＷ設定、配線接続してください。
1)ＳＷ７－１をＯＮに設定してください。
2)下図のように切換ＳＷ、リレーを設けてください。(現地手配)

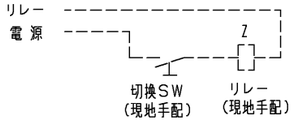

●切換ＳＷ(現地手配)
ＯＮで蒸気・温水暖房(圧縮機は運転しません)
ＯＦＦでヒートポンプ暖房(電磁弁(現地手配)は動作しません)
※接点が微小電流用(DC12V 1mA相当)の場合、下記リレー(現地手配)は不要です。
下図①のように端子台へ接続してください。

図①

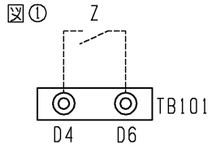

●リレー(現地手配)
微小電流対応(DC12V 1mA相当)のものを使用してください。
3)冷房運転時は上記切換ＳＷ(現地手配)を必ずＯＦＦにしてください。
ＯＮの状態では圧縮機が運転しません。

４．本図は主要部品組込時の配線図を示します。
標準のみの電気配線接続は、標準の電気配線図を参照してください。
５．本ユニットは受注要求仕様により、本図に示す電気回路(該当部分のみ)を組込んでいます。
６．室内温度制御にて空調を行う際は温度センサー(PAC-SE40TS-W)を使用し、ＴＨ２１は取外してください。
７．電源には必ず漏電遮断器を設けてください。
８．ヒューミディスタットをご使用の際は、端子台Ｌ１、Ｌ２の短絡線を外してヒューミディスタットを接続してください。
９．滴下浸透気化式加湿器組込時は、蒸気・温水ヒーター、電気ヒーター(再熱用)、補助電気ヒーターとの併設はできません。
１０．電気ヒーター(再熱用)または、蒸気・温水ヒーター（再熱用）を組込みの場合、ヒーターの余熱排除のため、
MAリモコンにて機能設定No.58を"3"、機能設定No.71を"2"にしてください。
運転停止後、約３分間ファンが運転継続します。
１１．高静圧モーターを使用する場合は、室内制御基板のCN30にモーター識別抵抗を接続してください。
また、室内制御基板のSW3-2をOFF→ONにしてください。
モーター識別抵抗は、別売部品に付属しています。
１２．電気ヒーター(再熱用)または蒸気・温水ヒーター(再熱用)を年間冷房設定無効(SW1-8＝OFF)で使用する場合は、暖房運転時に作動しないようにA1-A2を使用して、状態出力信号TB100 C3:異常、C5:冷房と連動するように計装してください。
現地手配・工事部については、現地責任でお願いします。
１３．除湿運転設定を有効(機能設定No.163 設定値3)にしている場合でも、圧縮機回転数が最大の場合や
室内・室外ユニット保護制御作動時は圧縮機回転数はアップしません。
１４．除湿運転設定を有効(機能設定No.163 設定値3)にしている場合は、遠方操作キット(PAC-CG93SK)は接続できません。
１５．除湿運転設定を有効(機能設定No.163 設定値3)にしている場合は、年間冷房設定を無効(SW1-8=OFF)としてください。

記号説明

記　号	名　称	
C001～C005	コンデンサー(インバーター主回路)	
CN24	コネクター(制御基板)	補助ヒーター
CN25		加湿器
CN32		遠方発停切替など
CN33		霜取運転時出力
CN41		HA入力
CNP		蒸気・温水ヒーター
CN01	コネクター(拡張基板)	暖房出力(遠方操作キット用)
DCL	直流リアクター(力率改善用)	
DCCT1,DCCT2	インバーター出力電流検知用（U相、W相)	
LCD	液晶表示器	
LEV1	電子式リニア膨張弁	
R.B.	リモートコントローラーボード	
SW1	スイッチ(制御基板)	機能切換
SW2		能力設定
SW3		機能切換
SW4		機種設定
SW5		機能切換
SW7		機能切換
SW8		能力設定
SW11		アドレス設定用 1の位
SW12		アドレス設定用 10の位
SW14		分岐口No.,ペアNo.用
SWC		機能切換
SWE		ファン試運転用
T	電源トランス	
TB2	電源端子台	
TB5	伝送端子台	
TBX(S1,S2)	緊急停止用端子台	
TBX(A1,A2,A3)	別売接続用端子台	
TB15	MAリモコン用端子台	
TB30	冷媒漏えい検知出力用端子台	
	外部換気装置異常入力用端子台	
TB100	遠方表示出力用端子台	
TB101	発停／デマンド設定用端子台	
TH21	吸込み温度検出用サーミスター	
TH22	配管温度検出用サーミスター(液)	
TH23	配管温度検出用サーミスター(ガス)	
X1	電磁継電器	インバーター基板用
X3		外部換気装置異常入力用
X4		冷媒漏えい検知用
X001～X002		72C
Z28	モーター識別抵抗	

追加部品記号説明

	記　号	名　称	備　考
蒸気・温水ヒーター	21W	電磁弁	現地手配
	SW	スイッチ	現地手配
補助電気ヒーター	88H1	電磁接触器	別売付属
	FS	温度ヒューズ	別売付属
	H	ヒーター	別売付属
	26H	過昇防止サーモ	別売付属
	XH1	補助継電器	別売付属
滴下浸透気化式加湿器	HS	ヒューミディスタット	現地手配
	SV	電磁弁	加湿器付属
	XW	補助継電器	加湿器付属
	F2	ヒューズ<0.5A>	加湿器付属
	SW	スイッチ	加湿器付属
ベーパーパン加湿器	52H	電磁接触器	別売付属
	26H2	サーマルカットアウト	別売付属
	FS	温度ヒューズ	別売付属
	H	シーズヒーター	別売付属
	23HS	湿度調節器	現地手配
	T	タイマー	別売付属
	SV	電磁弁	別売付属
	L	断水ランプ	別売付属
	33W	断水スイッチ	別売付属
	XW	補助継電器	別売付属
電気ヒーター(再熱用)	88H1,88H2	電磁接触器	現地手配
	H1,H2	ヒーター	別売付属
	FS	温度ヒューズ	別売付属
	26H	過昇防止サーモ	別売付属
	XH	補助継電器	現地手配
蒸気スプレー加湿器	23HS	湿度調節器	現地手配
	SV	電磁弁	現地手配
	XW	補助継電器	別売付属
ＭＡリモコン	製品本体記号説明　参照		
高静圧用モーター	Z32	モーター識別抵抗	別売付属

(室内機と別電源仕様)電気設備容量

	電線太さ	漏電遮断器	手元開閉器		配線用遮断器	最大こう長 ※2
			開閉器容量	過電流保護器(B種ヒューズ)		
電気ヒーター(再熱用) ※3	8mm²	40A ※1	60A	40A	40A	30m
ベーパーパン加湿器	2.0mm²	20A ※1	15A	15A	20A	18m

※1 漏電遮断器は感度30mA,0.1s以下を使用してください。
※2 電源配線のこう長は電源から別売部品までの電圧降下2%時の電線最大こう長を示します。
※3 1回路あたりの電気設備容量を示します。同一のヒーター回路が2回路あるため、各回路に施設してください。

本図面の所有権は三菱電機株式会社にある。
THIS DOCUMENT IS THE PROPERTY OF MITSUBISHI ELECTRIC CORPORATION.

	作成日付 ISSUED	改定日付 REVISED	TITLE
DIMENSIONS ARE IN MILLIMETERS	2026-08-31		床置きダクト形室内ユニット 主要部品組込電気配線図 PFAV-MP224DMJ
尺度 SCALE DO NOT SCALE	三菱電機株式会社	DWG.NO. W KP94C3MF	REV. * / PAGE 2/2

*