吸込ダクトフランジ

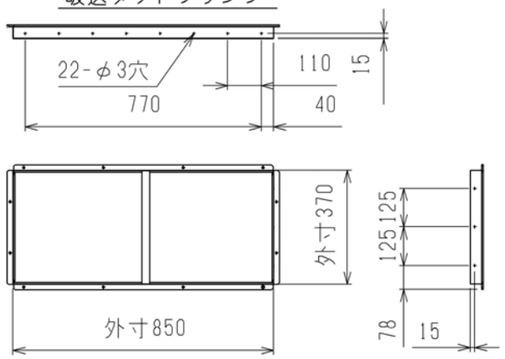

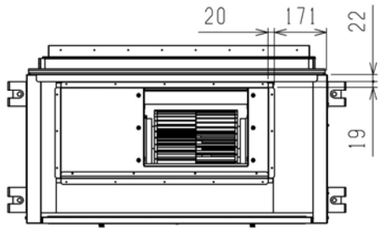

吹出ダクトフランジ

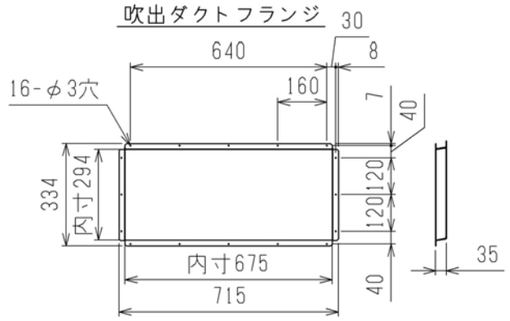

通風・サービススペース

通常最低限必要な寸法を示します。

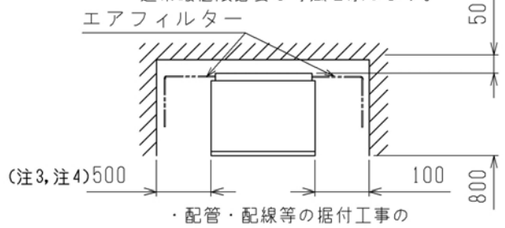

・配管・配線等の据付工事の
スペースは別途確保してください。

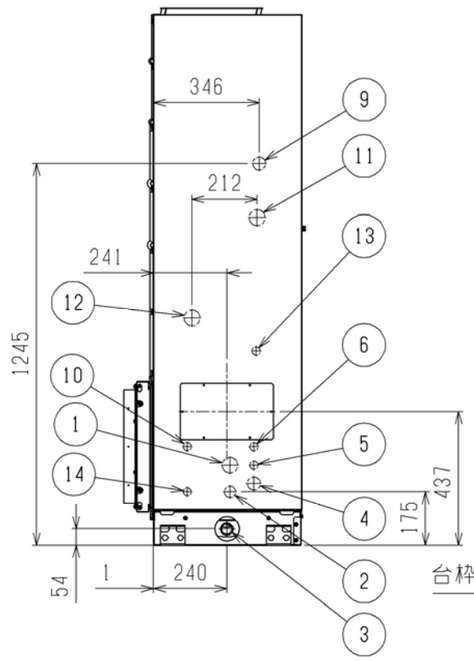

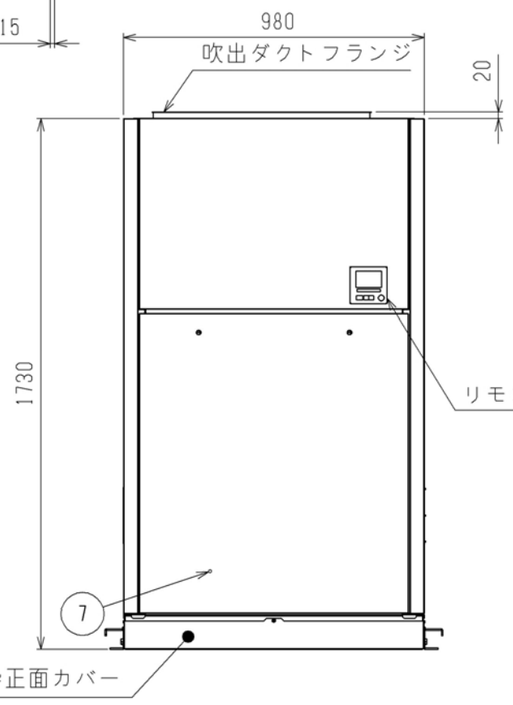

リモコンカバー組込時

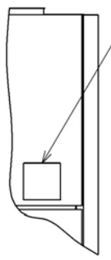

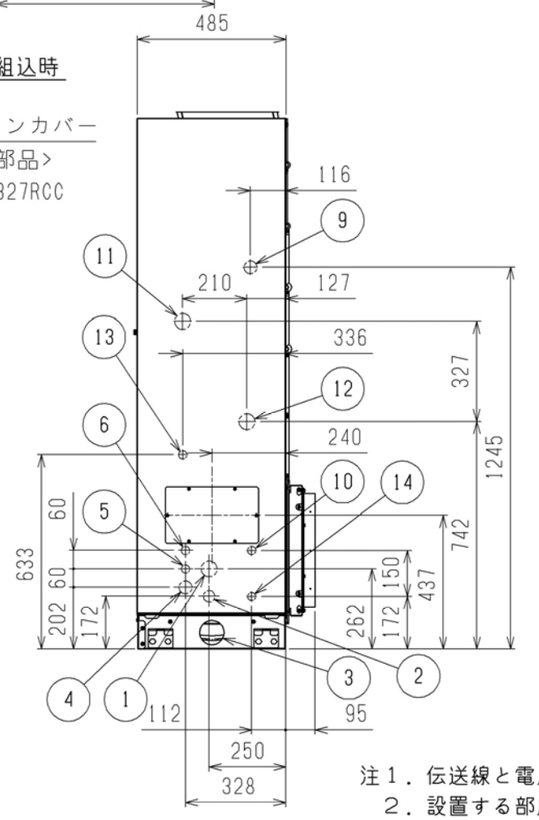

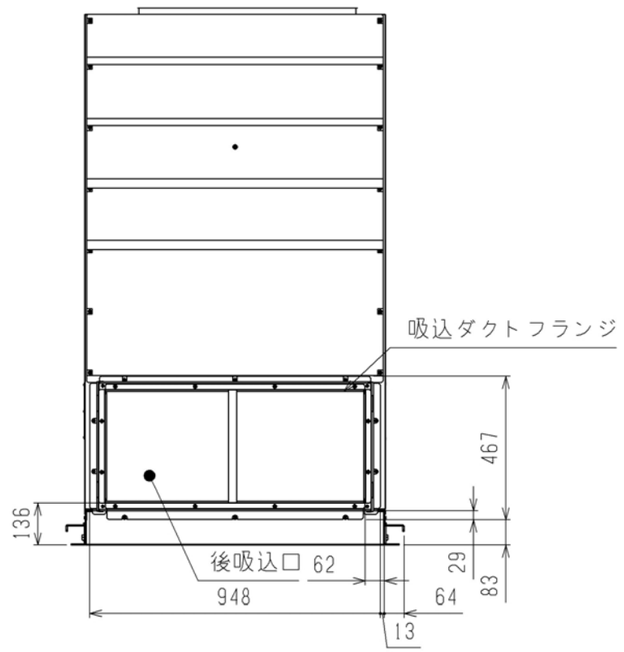

据付詳細

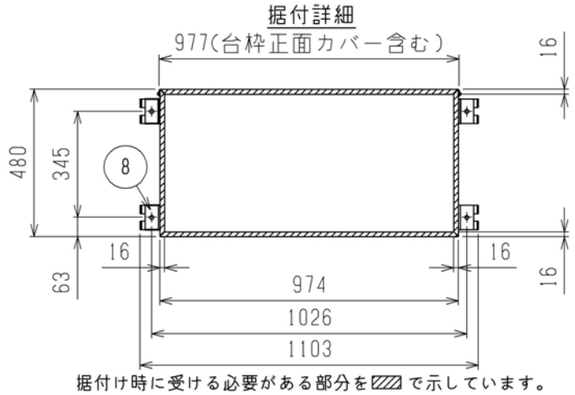

据付け時に受ける必要がある部分を▨で示しています。

NO.	名称	NO.	名称
1	冷媒配管<ガス>・・・φ19.05ろう付	8	基礎ボルト穴・・・4-φ14
2	冷媒配管<液>・・・φ9.52ろう付	9	遠方操作キット配線穴・・・φ43ノックアウト穴
3	ドレン穴・・・Rp1	10	加湿器配管穴・・・φ27ノックアウト穴(ペーパーパン:R½,蒸気スプレー:Rc½)
4	装置電源穴・・・φ43ノックアウト穴	11	蒸気・温水ヒーター配管穴(蒸気入口・温水出口)・・・φ52ノックアウト穴(接続サイズ:R1 ¼)
5	電線穴・・・φ27ノックアウト穴	12	蒸気・温水ヒーター配管穴(蒸気出口・温水入口)・・・φ52ノックアウト穴(接続サイズ:R1 ¼)
6	室内外連絡線穴,伝送線穴・・・φ27ノックアウト穴	13	加湿器配線穴・・・φ27ノックアウト穴(ペーパーパン)
7	アース端子(制御箱内に設置)・・・M5ねじ	14	加湿器配線穴・・・φ27ノックアウト穴(蒸気スプレー)

注１．伝送線と電圧200V以上の配線は必ず分けた経路としてください。
２．設置する部屋の気密性が高い場合、室内が負圧となり、
部屋の扉が開かない等の問題が発生する場合がありますので、
室内が負圧にならないような通気孔等を設けてください。
３．エアフィルターサービススペース(500mm)をユニットの左側面又は右側面に
必ず確保してください。
配管の施工方法によってはフィルターが引き出せなくなる恐れがあります。
フィルターの引き出し経路に配管がないことを必ず確認してください。
４．熱交換器の交換など重サービス時にはユニットの移動が必要となります。
ユニットの移動ができない場合は両側面・背面に500mmのスペースを確保して
施工してください。
５．ドレンパンのドレン管は、工場出荷時は左取出しとなっています。
右取出しにする場合は、ドレンパンを取外して向きを変更してください。

本図面の所有権は三菱電機株式会社にある。
THIS DOCUMENT IS THE PROPERTY OF MITSUBISHI ELECTRIC CORPORATION.

	作成日付 ISSUED	改定日付 REVISED	TITLE
DIMENSIONS ARE IN MILLIMETERS	2026-09-30		床置ダクト形室内ユニット外形図 PFAV-MP265DMJ-F
尺度 SCALE DO NOT SCALE	三菱電機株式会社	DWG.NO. W KP94C3LV	REV. / PAGE 1/1

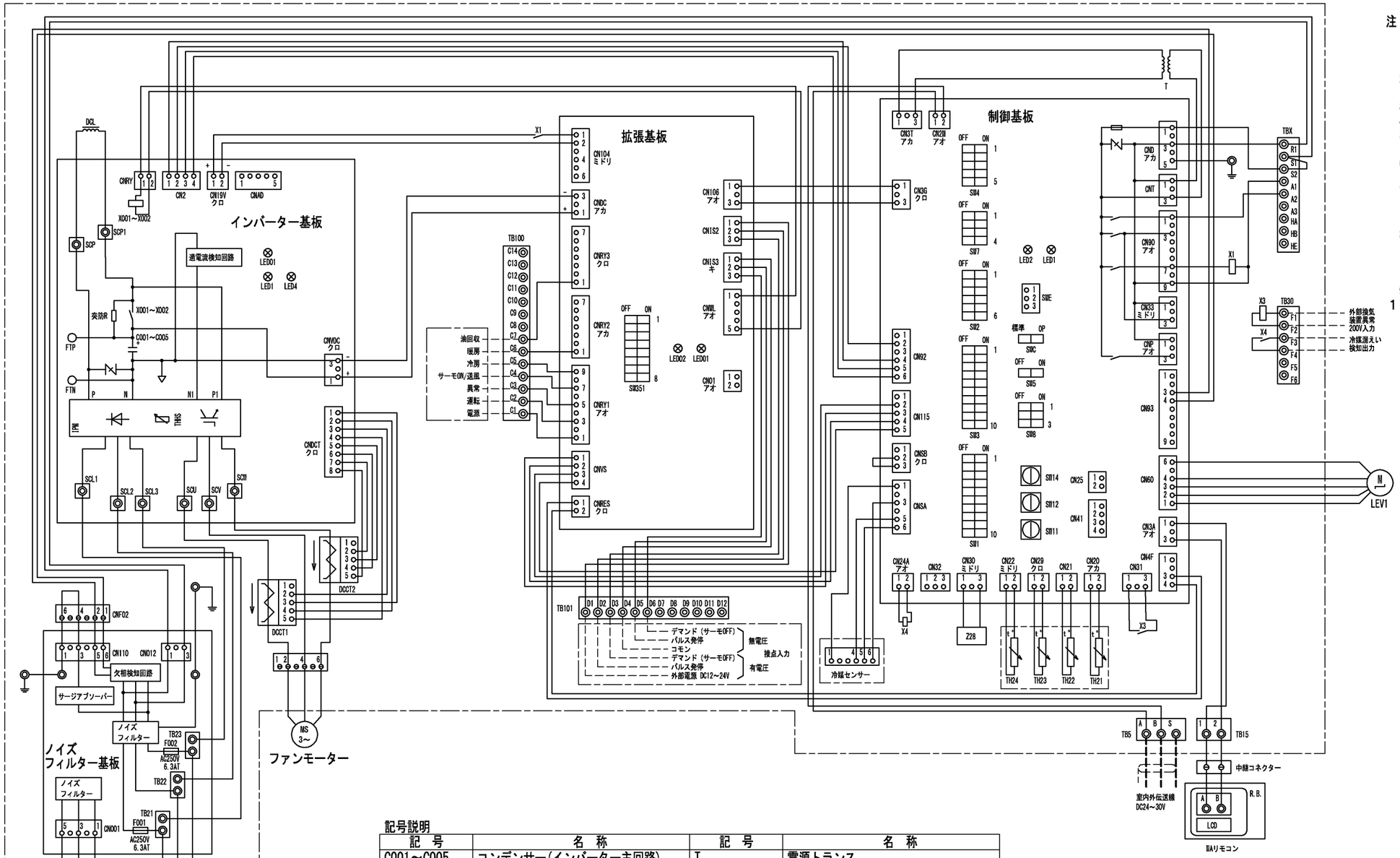

注1. ーーーー(太破線):現地配線を示します。
　　ーーーー(細破線):外部入出力用の現地配線を示します。
　　ーーーー(中 一点鎖線):別売配線を示します。
　　ーーーー(細 一点鎖線):制御箱境界を示します。
2. ◎印は端子台、⊖印は中継コネクター、
　　◻印は基板差込みコネクターを示します。
3. 配線は、内線規程に従って接続してください。
4. 電源には必ず漏電遮断器を設けてください。
5. 緊急停止入力は、端子台TBX(S1-S2間)の短絡線を外して、
　　そこに緊急停止スイッチなどを配線接続してください。
6. 遠方発停用アダプター(PAC-SE55RA)は別売部品です。
　　レベル発停用スイッチ:遠方発停用アダプターに接続してください。
7. 制御基板のSW1-5を使用用途に応じて設定してください。
　　送風機状態出力　:SW1-5 OFF(工場出荷時設定)
　　サーモON状態出力:SW1-5 ON
8. ルームサーモ仕様にてご使用の場合は、
　　製品内蔵のTH21は機能致しません。
　　別売温度センサー(PAC-SE40TS-W)を接続、
　　または現地回路接続してください。
9. 各入力の接点は微少電流用(DC12V 1mA以下)を使用してください。
10. 室温制御で別売部品の温度センサー(PAC-SE40TS-W)を
　　使用される場合は、コネクターをCN20に接続し部屋の平均的な
　　温度を検知できる場所に取り付けてください。
　　また、制御基板のSW7-2をOFFにしてください。

●外部入出力配線仕様

項　目	内　容
適合入出力 伝送線ｻｲｽﾞ (信号線)	CV,CVSまたは これらに相当するもの 単線:φ0.65mm～φ1.2mm 撚線:0.5mm² ～1.25mm²
信号線配線距離	外部出力:MAX100m 外部入力:MAX100m

●入力仕様

機　能	使用用途	信号仕様
パルス 発　停 (注9)	ON/OFF指令を 出すことがで きます。	ﾊﾟﾙｽ(有電圧/無電圧a接点) (有電圧の場合) 電源:DC12V～24V 電流:約10mA(DC12V時) 200ms以上 200ms以上 (ﾊﾟﾙｽ通電時間) (ﾊﾟﾙｽ間隔)
レベル 発　停 (注6) (注9)	ON/OFF指令を 出すことがで きます。	ﾚﾍﾞﾙ(無電圧ａ接点) 遠方／手元 ON / OFF ﾘﾓｺﾝ: 運転/停止はできません / 運転操作ができます ﾚﾍﾞﾙ発停 ON: 運転 / OFF: 停止 / 運転/停止はできません
デマンド (注9)	デマンド指令 (サーモOFF)を 出すことがで きます。	ﾚﾍﾞﾙ(有電圧/無電圧a接点) (有電圧の場合) 電源:DC12V～24V 電流:約10mA(DC12V時)

●出力仕様

機　能	使用用途	信号仕様
運転	外部へ運転信号が 取り出せます。	リレーa接点出力 DC30Vまたは AC100V/200V 接点定格電流:500mA 接点最小負荷:10mA
異常	外部へ異常信号が 取り出せます。	
送風機・ サーモON (注7)	外部へ送風機運転・ サーモON信号が 取り出せます。	
冷房	外部へ冷房信号が 取り出せます。	
暖房	外部へ暖房信号が 取り出せます。	
油回収	外部へ油回収信号が 取り出せます。	

記号説明

記　号	名　称		記　号	名　称	
C001～C005	コンデンサー(インバーター主回路)		T	電源トランス	
CN25	コネクター (制御基板)	加湿器	TB2	電源端子台	
CN32		遠方発停切替など	TB5	伝送端子台	
CN33		霜取運転時出力	TBX(S1,S2)	緊急停止用端子台	
CN41		HA入力	TBX(A1,A2,A3)	別売接続用端子台	
CNP		蒸気・温水ヒーター	TB15	MAリモコン用端子台	
CN01	コネクター (拡張基板)	暖房出力(遠方操作キット用)	TB30	冷媒漏えい検知出力用端子台	
				外部換気装置異常入力用端子台	
DCL	直流リアクター(力率改善用)		TB100	遠方表示出力用端子台	
DCCT1,DCCT2	インバーター出力電流検知用 (U相、W相)		TB101	発停／デマンド設定用端子台	
LCD	液晶表示器		TH21	吹出温度検出用サーミスター	
LEV1	電子式リニア膨張弁		TH22	配管温度検出用サーミスター(液)	
R.B.	リモートコントローラーボード		TH23	配管温度検出用サーミスター(ガス)	
SW1	スイッチ (制御基板)	機能切換	TH24	外気温度検出用サーミスター	
SW2		能力設定	X1	電磁継電器	インバーター基板用
SW3		機能切換	X3		外部換気装置異常入力用
SW4		機種設定	X4		冷媒漏えい検知用
SW5		機能切換	X001～X002		72C
SW7		機能切換	Z28	モーター識別抵抗	
SW8		能力設定			
SW11		アドレス設定用 1の位			
SW12		アドレス設定用 10の位			
SW14		分岐口No.ペアNo.用			
SWC		機能切換			
SWE		ファン試運転用			

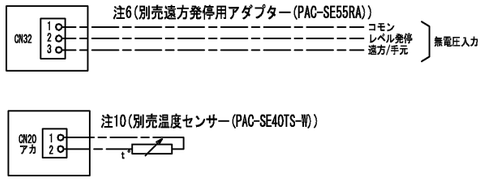

本図面の所有権は三菱電機株式会社にある。
THIS DOCUMENT IS THE PROPERTY OF MITSUBISHI ELECTRIC CORPORATION.

	作成日付 ISSUED	改定日付 REVISED	TITLE
DIMENSIONS ARE IN MILLIMETERS	2026-06-16	2026-10-01	床置ダクト形室内ユニット　電気配線図 PFAV-MP265DMJ-F
尺度 SCALE DO NOT SCALE	三菱電機株式会社	DWG.NO. W KP94C3J1	REV. A　PAGE 1/1

A

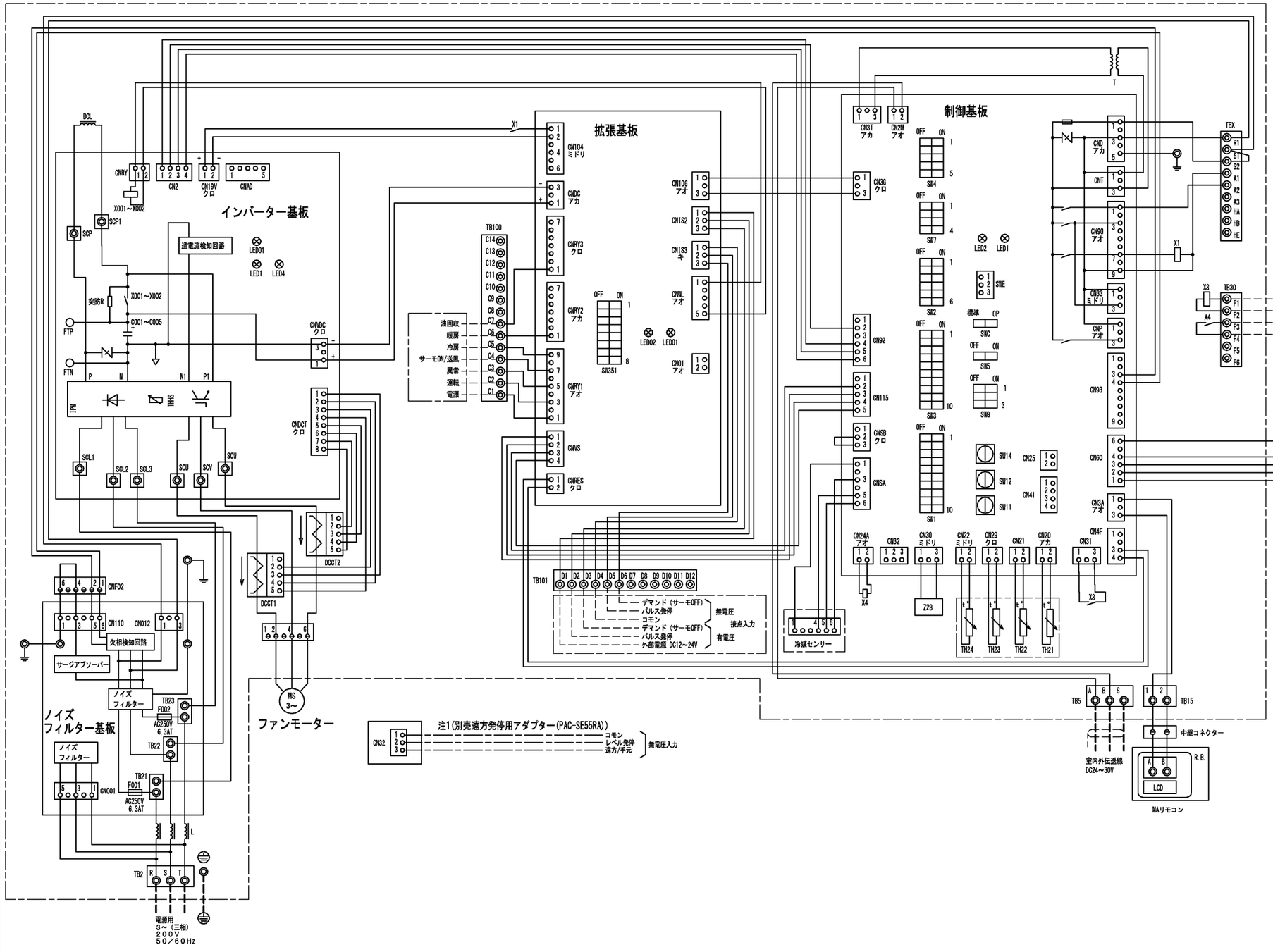

蒸気・温水ヒーター

暖房用ヒーターとして使う場合

① 室内制御基板のSW7－1をOFF→ONにしてください。(注5)

② 本図の配線接続の他に注5に示す対応が必要です。

③ 21Wは、200V 1A以下の物を使用してください。
電流容量が1A以上になる場合は、リレー受けしてください。

④ 機能設定No.25を"3"にしてください。
(出荷時設定は"3")

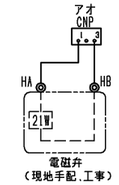

ペーパーパン加湿器

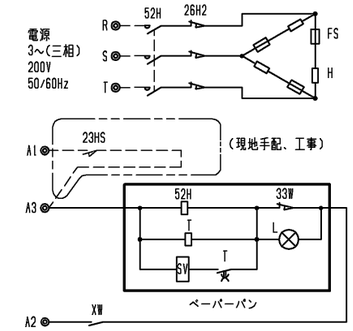

室内制御基板のSW3－5をOFF→ONにしてください。

蒸気スプレー加湿器

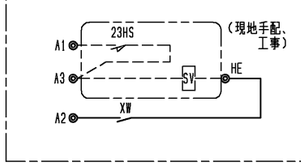

滴下浸透気化式加湿器(推奨品)

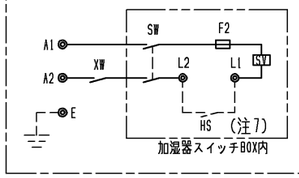

霜取運転出力コネクター

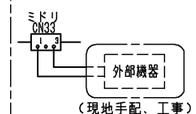

AC200Vが出力されます。
電流は必ず1A以下になるようにしてください。

記号説明

記号	名称	記号	名称		記号	名称
C001～C005	コンデンサー(インバーター主回路)	SW1	スイッチ	機能切換	TBX(S1,S2)	緊急停止用端子台
CN25	コネクター	SW2	(制御基板)	能力設定	TBX(A1,A2,A3)	別売接続用端子台
CN32	(制御基板)	SW3		機能切換	TB15	MAリモコン用端子台
CN33		SW4		機種設定	TB30	冷媒漏えい検知出力用端子台
CN41		SW5		機能切換		外部換気装置異常入力用端子台
CNP		SW7		機能切換	TB100	遠方表示出力用端子台
CN01	コネクター	SW8		能力設定	TB101	発停ノデマンド設定用端子台
DCL	直流リアクター(力率改善用)	SW11		アドレス設定用 1の位	TH21	吹出温度検出用サーミスター
DCCT1,DCCT2	インバーター出力電流検知用（U相、W相）	SW12		アドレス設定用 10の位	TH22	配管温度検出用サーミスター(液)
LCD	液晶表示器	SW14		分岐口No.ペアNo.用	TH23	配管温度検出用サーミスター(ガス)
LEV1	電子式リニア膨張弁	SWC		機能切換	TH24	外気温度検出用サーミスター
R.B.	リモートコントローラーボード	SWE		ファン試運転用	X1	電磁継電器
		T	電源トランス		X3	
		TB2	電源端子台		X4	
		TB5	伝送端子台		X001～X002	
					Z28	モーター識別抵抗

本図面の所有権は三菱電機株式会社にある。
THIS DOCUMENT IS THE PROPERTY OF MITSUBISHI ELECTRIC CORPORATION.

	作成日付 ISSUED	改定日付 REVISED	TITLE
DIMENSIONS ARE IN MILLIMETERS	2026-08-31		床置きダクト形室内ユニット主要部品組込電気配線図 PFAV-MP265DMJ-F
尺度 SCALE DO NOT SCALE	三菱電機株式会社	DWG.NO. W KP94C3MG	REV. *

*

注１．遠方発停用アダプターの接続要領は、標準電気配線図をご参照ください。
　２．本ユニットは受注要求仕様により、本図に示す電気回路(該当部分のみ)を組込んでいます。
　３．蒸気スプレー加湿器、ベーパーパン加湿器は２３ＨＳ(湿度調節器)を使用しない場合、
　　端子台のＡ１とＡ３を短絡してください。
　４．電源には必ず漏電遮断器を設けてください。
　５．蒸気・温水ヒーターは、ヒートポンプ暖房または蒸気・温水による暖房の切換運転になります。
　　※ヒートポンプ暖房と蒸気・温水暖房を同時に運転することはできません。
　　下記要領に従って、ＳＷ設定、配線接続してください。
　　1)ＳＷ７－１をＯＮに設定してください。
　　2)下図のように切換ＳＷ、リレーを設けてください。(現地手配)

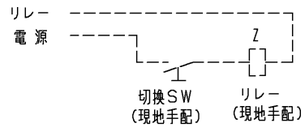

●切換ＳＷ(現地手配)
　　ＯＮで蒸気・温水暖房(圧縮機は運転しません)
　　ＯＦＦでヒートポンプ暖房(電磁弁(現地手配)は動作しません)
　　※接点が微小電流用(DC12V 1mA相当)の場合、下記リレー(現地手配)は不要です。
　　下図①のように端子台へ接続してください。

図①

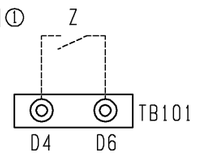

●リレー(現地手配)
　　微小電流対応(DC12V 1mA相当)のものを使用してください。
　　3)冷房運転時は上記切換ＳＷ(現地手配)を必ずＯＦＦにしてください。
　　ＯＮの状態では圧縮機が運転しません。
　　4)蒸気・温水ヒーター使用時は、室温制御でご使用ください。
　　吹出温度制御で使用すると、サーモＯＮ／ＯＦＦを繰り返し、吹出温度が安定しません。
６．本図は主要部品組込時の配線図を示します。
　　標準のみの電気配線接続は、標準の電気配線図を参照してください。
７．ヒューミディスタットをご使用の際は、端子台Ｌ１、Ｌ２の短絡線を外してヒューミディスタットを接続してください。
８．滴下浸透気化式加湿器組込時は、蒸気・温水ヒーターとの併設はできません。

追加部品記号説明

	記　号	名　称	備　考
蒸気・温水ヒーター	21W	電磁弁	現地手配
滴下浸透気化式加湿器	HS	ヒューミディスタット	現地手配
	SV	電磁弁	加湿器付属
	XW	補助継電器	加湿器付属
	F2	ヒューズ<0.5A>	加湿器付属
	SW	スイッチ	加湿器付属
ベーパーパン加湿器	52H	電磁接触器	別売付属
	26H2	サーマルカットアウト	別売付属
	FS	温度ヒューズ	別売付属
	H	シーズヒーター	別売付属
	23HS	湿度調節器	現地手配
	T	タイマー	別売付属
	SV	電磁弁	別売付属
	L	断水ランプ	別売付属
	33W	断水スイッチ	別売付属
	XW	補助継電器	別売付属
ＭＡリモコン	製品本体記号説明　参照		
蒸気スプレー加湿器	23HS	湿度調節器	現地手配
	SV	電磁弁	現地手配
	XW	補助継電器	別売付属

(室内機と別電源仕様)電気設備容量

	電線太さ	漏電遮断器	手元開閉器		配線用遮断器	最大こう長 ※2
			開閉器容量	過電流保護器 (B種ヒューズ)		
ベーパーパン加湿器	2.0mm²	20A ※1	15A	15A	20A	18m

※1 漏電遮断器は感度30mA,0.1s以下を使用してください。
※2 電源配線のこう長は電源から別売部品までの電圧降下2%時の電線最大こう長を示します。

本図面の所有権は三菱電機株式会社にある。
THIS DOCUMENT IS THE PROPERTY OF MITSUBISHI ELECTRIC CORPORATION.

	作成日付 ISSUED	改定日付 REVISED	TITLE
DIMENSIONS ARE IN MILLIMETERS	2026-08-31		床置きダクト形室内ユニット 主要部品組込電気配線図 PFAV-MP265DMJ-F
尺度 SCALE DO NOT SCALE	三菱電機株式会社	DWG.NO. W KP94C3MG	REV. * / PAGE 2/2

*