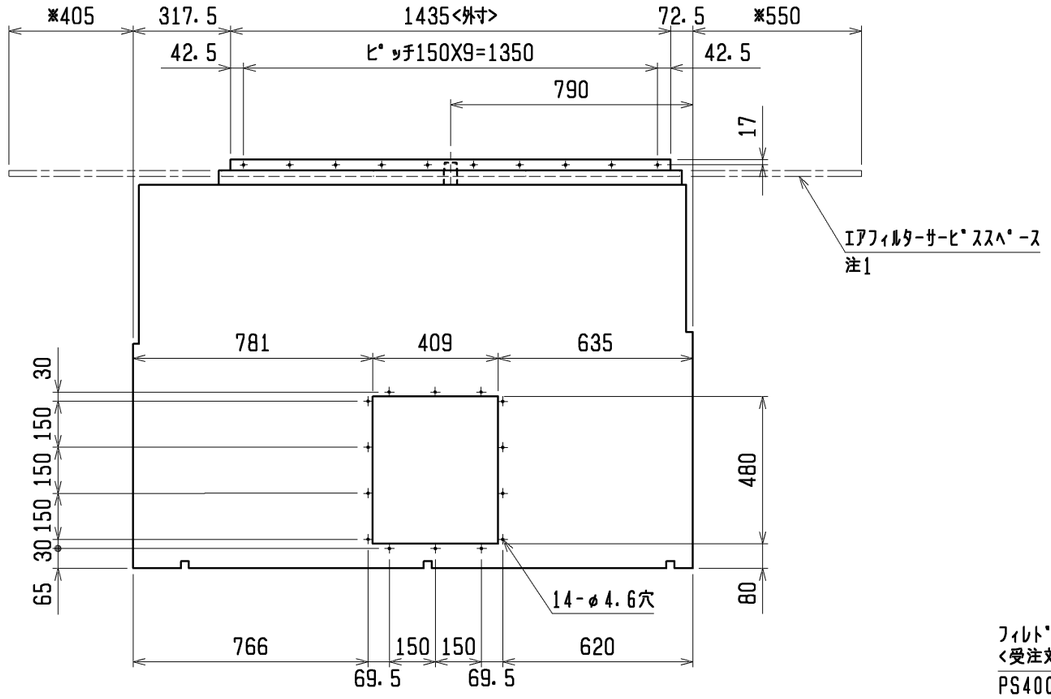

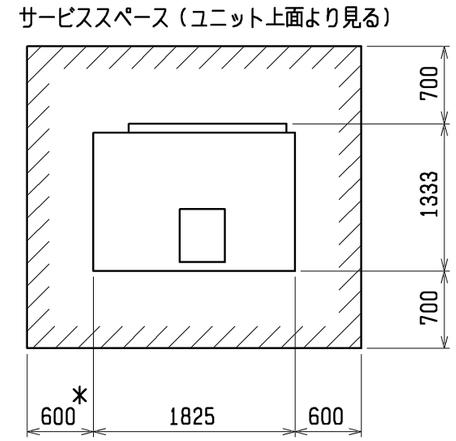

・配管、配線等の据付工事のスペースは別途確保してください。
・プーリー、ベルトのメンテナンススペース「＊印」は配管接続方法にかかわらず、必ず確保してください。

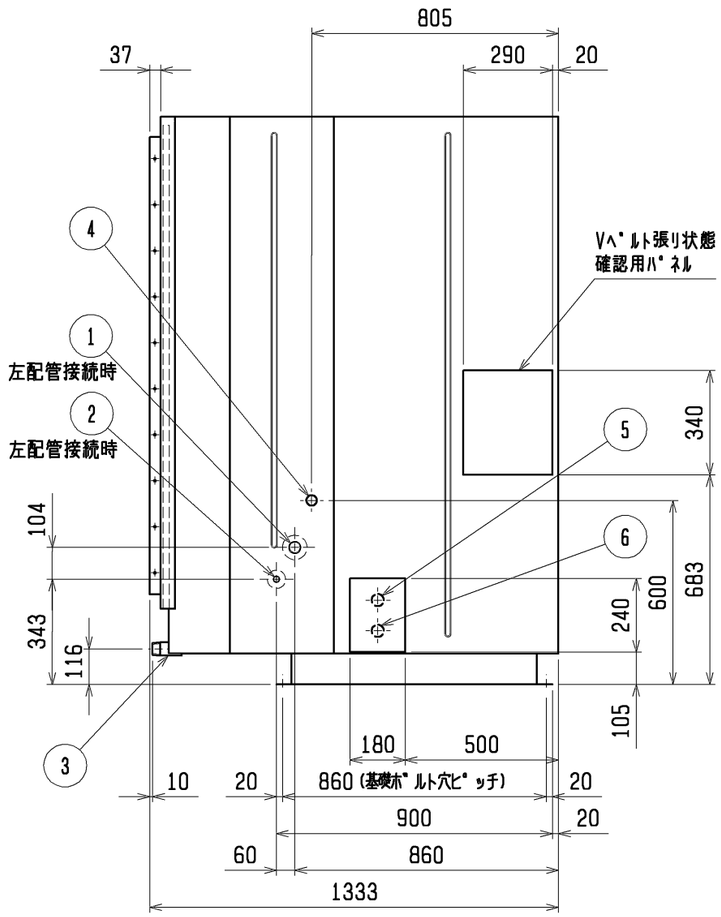

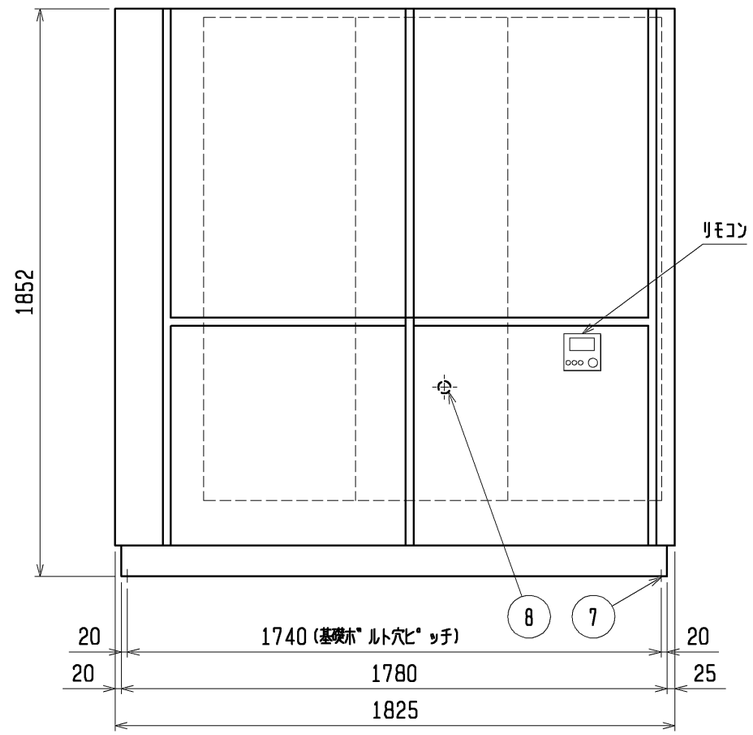

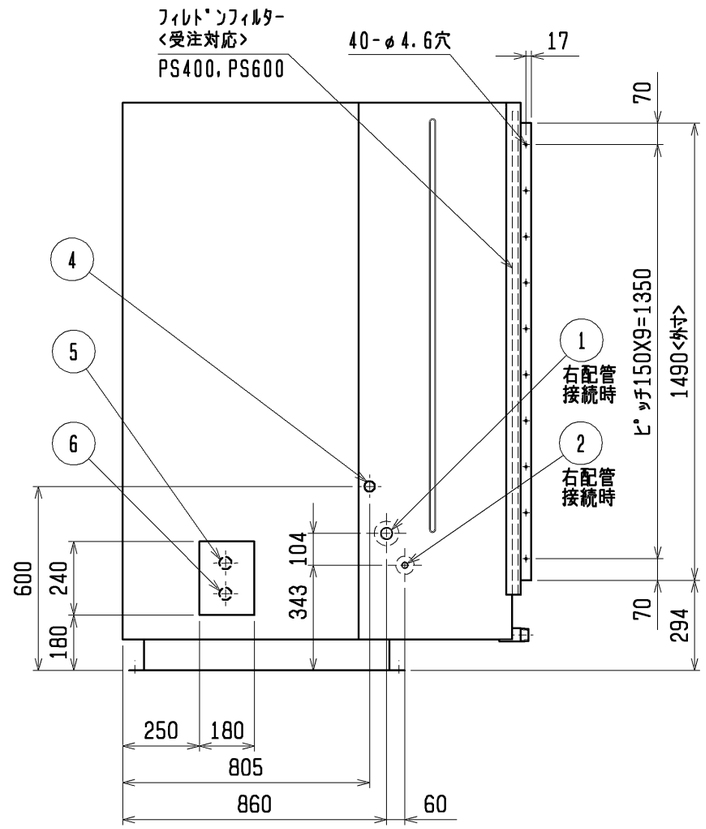

フィルドンフィルター組込

No.	名　称	No.	名　称
1	冷媒配管（ガス）φ38.1　<ろう付>	5	電源取入口　（穴は現地加工φ30～φ60）
2	冷媒配管（液）　φ19.05<ろう付>	6	室内外連絡線取入口（穴は現地加工φ30～φ60）
3	ドレン配管　R1¼	7	基礎ボルト用穴　4－φ20穴
4	加湿器接続口　Rc1（水・蒸気スプレー）	8	アース端子（制御箱内に設置）・・・5ねじ

注1. エアフィルターサービススペース「※印」の寸法をユニットの左側面又は右側面に必ず確保してください。
2. 電源は左側面又は右側面からの引き込みが可能です。
3. ドレン配管はユニット背面から接続してください。
4. 加湿器用の配管接続方向は左側面又は右側面の接続が可能です。
5. 加湿器は受注組込部品となります。
6. 伝送線と電圧200V以上の配線は、必ず分けた経路としてください。
7. 設置する部屋の気密性が高い場合、室内が負圧となり、部屋の扉が開かない等の問題が発生する場合がありますので、室内が負圧にならないような通気孔等を設けてください。

	作成日付 ISSUED	改定日付 REVISED	TITLE 床置ダクト形室内ユニット外形図 PFAV-P1250(V)DM-E(1)-F
DIM. mm	11-06-28	14-10-28	
SCALE NTS	三菱電機株式会社	DRW. NO. WKP96R842	REV. B　PAGE 1/1

B