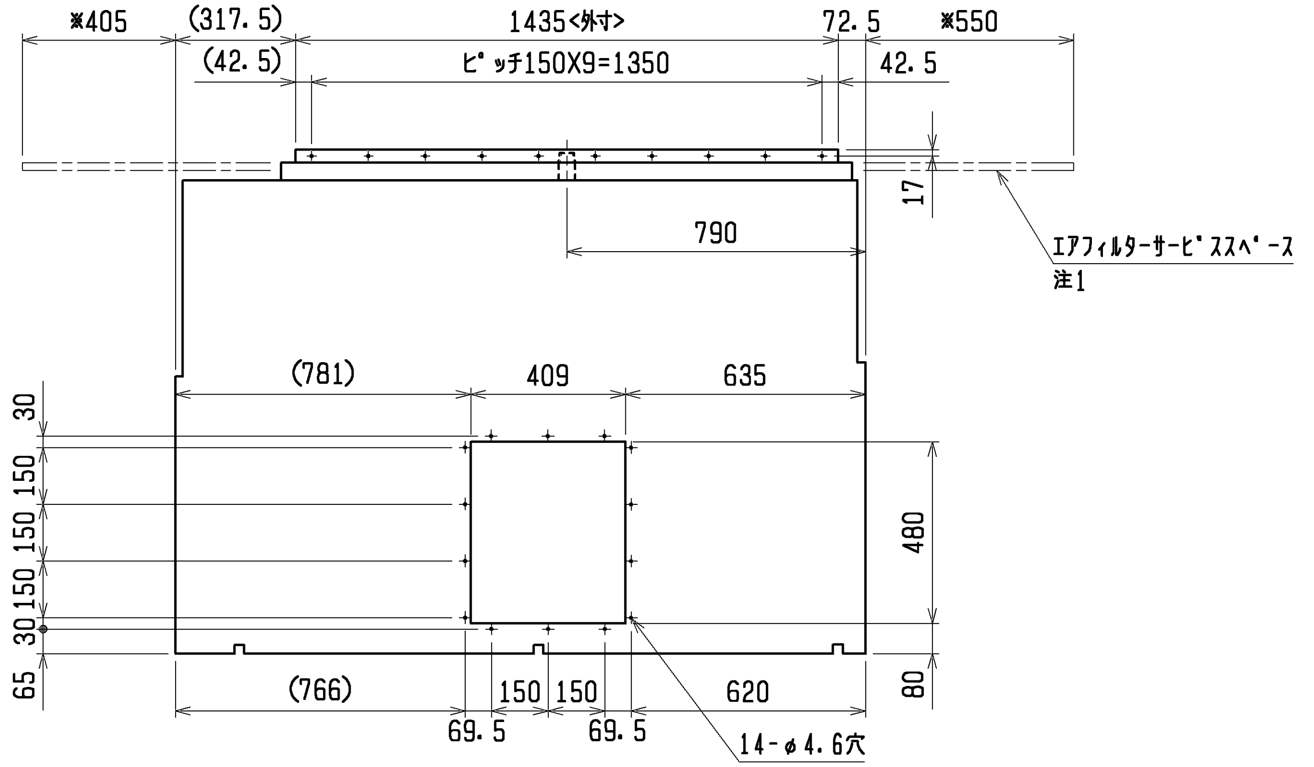
※405
(317.5)
1435<外寸>
72.5
※550
(42.5)
ﾋﾟｯﾁ150X9=1350
42.5
17
790
エアフィルターサービススペース
注1
(781)
409
635
30
150
150
150
150
30
65
480
80
(766)
150
150
620
69.5
69.5
14-φ4.6穴

サービススペース　（ユニット上面より見る）

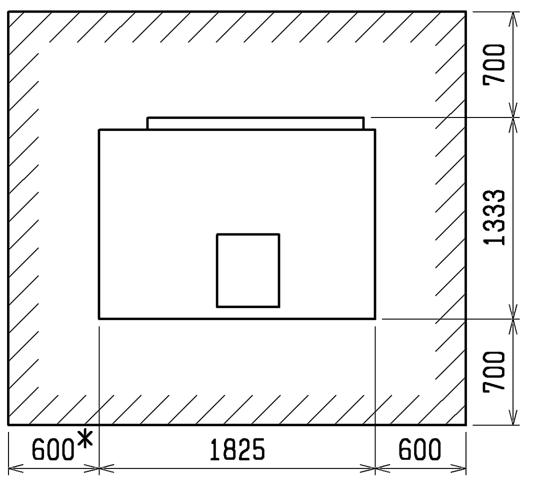
700
1333
700
600*
1825
600

・配管、配線等の据付工事のスペースは
　別途確保してください。
・プーリー、ベルトのメンテナンススペース「*」は
　配管接続方法にかかわらず、必ず確保してください。

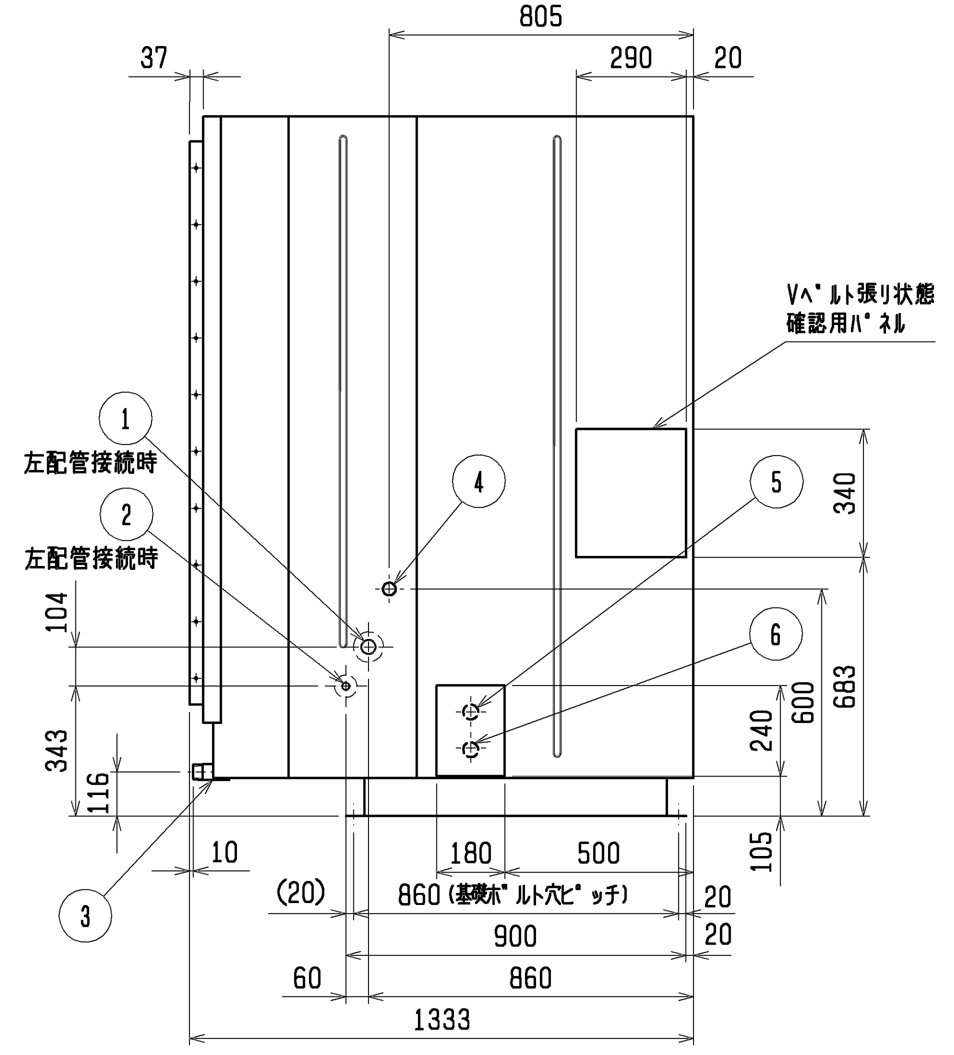
805
37
290
20
Vベルト張り状態
確認用パネル
①
左配管接続時
②
左配管接続時
④
⑤
⑥
③
104
343
116
340
683
600
240
105
10
180
500
(20)
860(基礎ボルト穴ピッチ)
20
900
20
60
860
1333

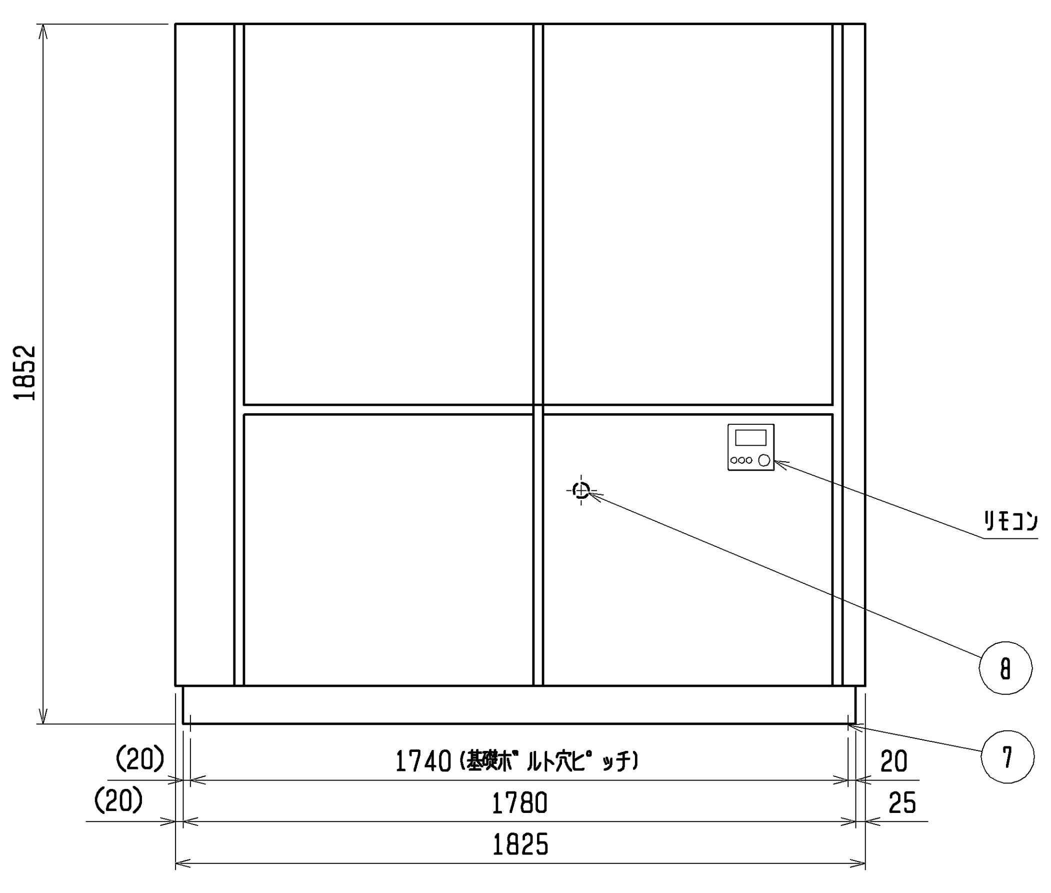
1852
リモコン
⑧
⑦
(20)
1740(基礎ボルト穴ピッチ)
20
(20)
1780
25
1825

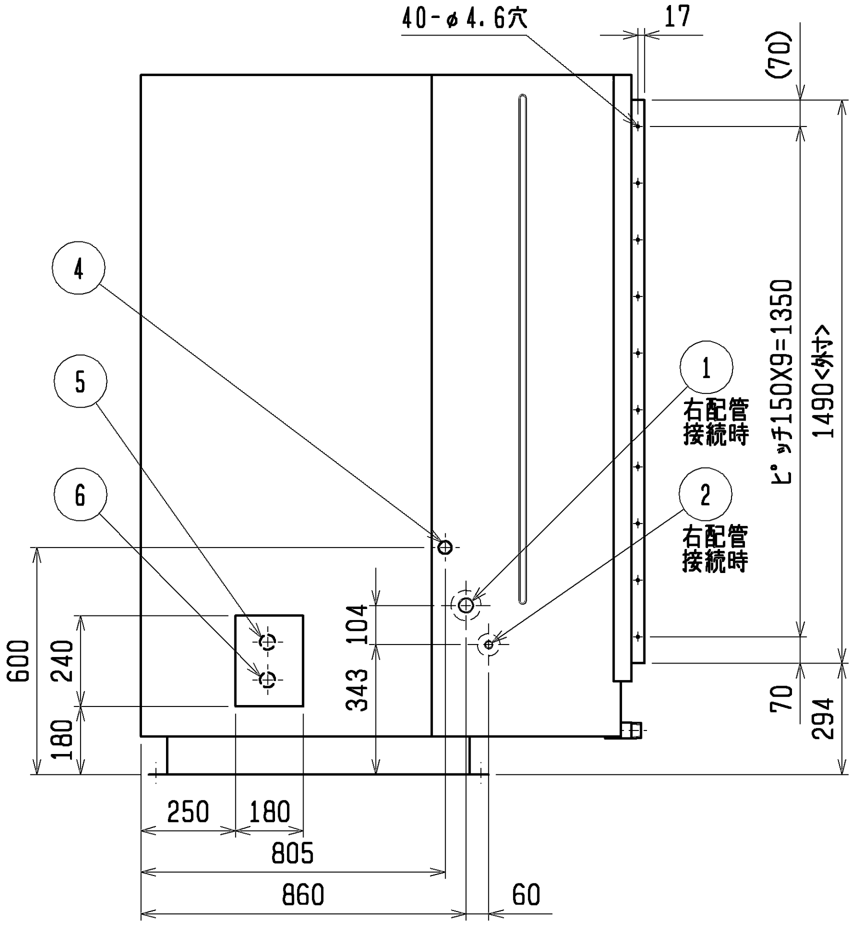
40-φ4.6穴
17
(70)
④
⑤
⑥
①
右配管
接続時
②
右配管
接続時
ﾋﾟｯﾁ150X9=1350
1490<外寸>
600
240
180
104
343
70
294
250
180
805
860
60

注1．エアフィルターサービススペース「※印」の寸法をユニットの
　　左側面又は右側面に必ず確保してください。
2．電源は左側面又は右側面からの引き込みが可能です。
3．ドレン配管はユニット背面から接続してください。
4．加湿器用の配管接続方向は左側面又は右側面の接続が可能です。
5．加湿器は受注組込部品となります。
6．設置する部屋の気密性が高い場合、室内が負圧となり、
　　部屋の扉が開かない等の問題が発生する場合がありますので、
　　室内が負圧にならないような通気孔等を設けてください。。
7．伝送線と電圧２００Ｖ以上の配線は、必ず分けた経路としてください。

NO.	名　称	NO.	名　称
1	冷媒配管（ガス）φ38．1　<ろう付>	5	電源取入口　　　（穴は現地加工φ30～φ60）
2	冷媒配管（液）　φ19．05<ろう付>	6	室内外連絡線取入口（穴は現地加工φ30～φ60）
3	ドレン配管　R1¼	7	基礎ボルト用穴　4－φ20穴
4	加湿器接続口　Rc1（水・蒸気スプレー）	8	アース端子（制御箱内に設置）･･･5ねじ

	作成日付 ISSUED	改定日付 REVISED	TITLE 床置ダクト形室内ユニット外形図 PFAV-P1250(V)DM-E(1)-F
DIM.　mm	11-06-02	14-10-28	
SCALE　NTS	三菱電機株式会社	DRW. NO. WKP94R760	REV. D
			PAGE 1／1

D

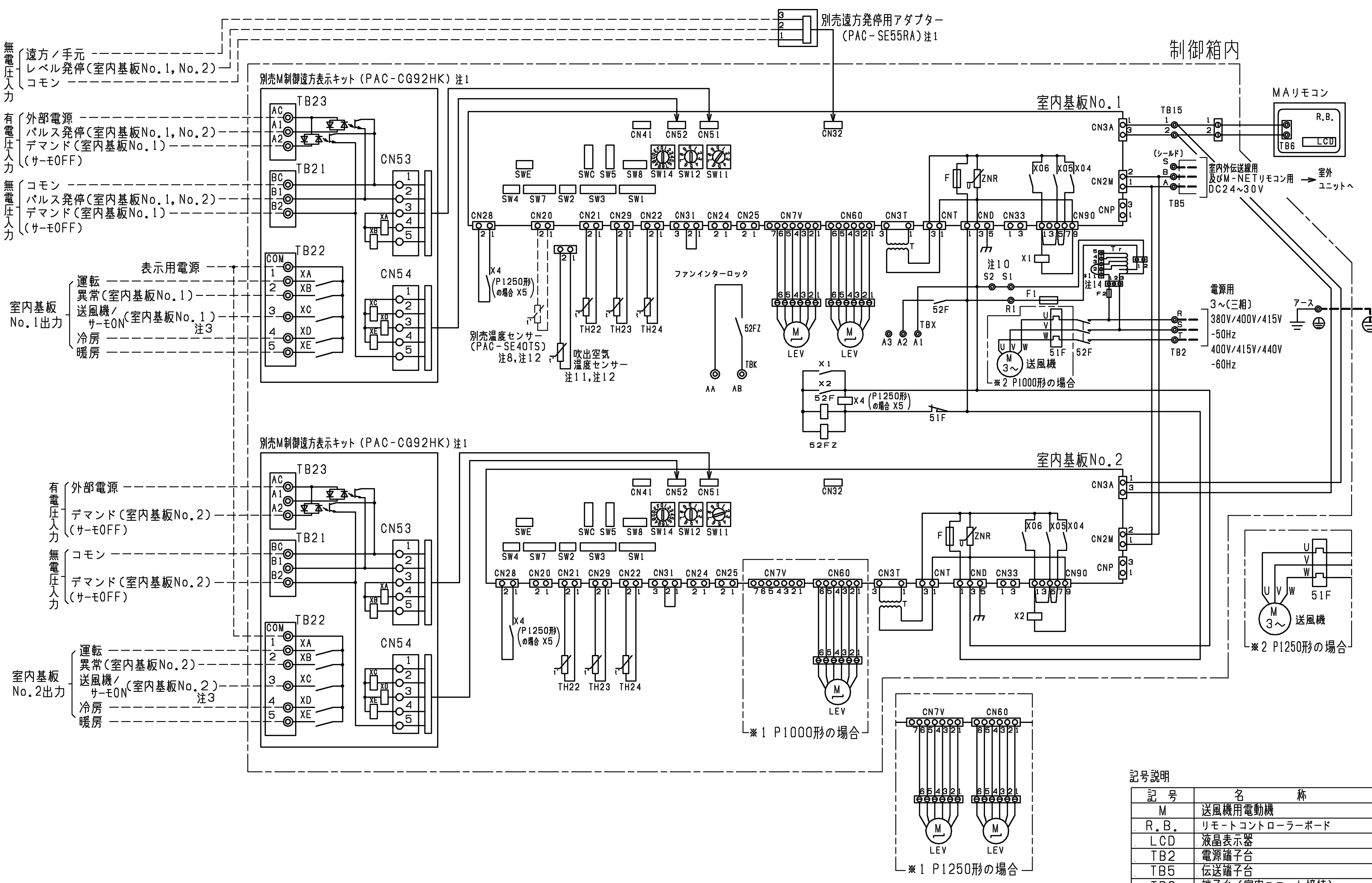
別売遠方発停用アダプター
(PAC-SE55RA)注1
制御箱内
別売M制御遠方表示キット(PAC-CG92HK)注1
無電圧入力
遠方/手元
レベル発停(室内基板No.1,No.2)
コモン
有電圧入力
外部電源
パルス発停(室内基板No.1,No.2)
デマンド(室内基板No.1)
(サーモOFF)
表示用電源
室内基板No.1出力
運転
異常(室内基板No.1)
送風機/サーモON(室内基板No.1)
注3
冷房
暖房
TB23
TB21
TB22
CN53
CN54
室内基板No.1
室内基板No.2
CN41
CN52
CN51
CN32
SWE
SWC
SW5
SW8
SW14
SW12
SW11
SW4
SW7
SW2
SW3
SW1
CN28
CN20
CN21
CN29
CN22
CN31
CN24
CN25
CN7V
CN60
CN3T
CNT
CND
CN33
CN90
CN3A
CN2M
CNP
X4
(P1250形の場合 X5)
別売温度センサー(PAC-SE40TS)注8,注12
吹出空気温度センサー注11,注12
TH22
TH23
TH24
ファンインターロック
52FZ
TBK
AA
AB
LEV
MAリモコン
R.B.
LCD
TB6
TB15
(シールド)
室内外伝送線用及びM-NETリモコン用 DC24~30V
室外ユニットへ
TB5
X06
X05
X04
F
ZNR
X1
Tr
注10
S2 S1
F1
R1
52F
TBX
A3 A2 A1
電源用
3~(三相)
380V/400V/415V-50Hz
400V/415V/440V-60Hz
アース
TB2
51F
送風機
※2 P1000形の場合
X1
X2
52FZ
51F
室内基板No.2出力
異常(室内基板No.2)
送風機/サーモON(室内基板No.2)
デマンド(室内基板No.2)
X2
※2 P1250形の場合
※1 P1000形の場合
※1 P1250形の場合

注1．M制御遠方表示キット(PAC－CG92HK)、遠方発停用アダプター(PAC－SE55RA)は別売部品です。
・パルス発停用スイッチ：M制御遠方表示キットに接続してください。
・レベル発停用スイッチ：遠方発停用アダプターに接続してください。
・パルス発停用・レベル発停用のスイッチは親機(アドレスの小さい方)に接続されているこれらの別売部品に接続してください。
(子機に接続してもON/OFF操作はできません)
・デマンド入力・異常状態出力・サーモON(送風機出力)を使用される場合は、室内基板個別に接続してください。

2．各入力の接点は微少電流用(DC12V 1mA以下)を使用してください。

3．室内基板No.1，No.2共、SW1－5を使用用途に応じて設定してください。
送風機状態出力　：SW1－5 OFF(工場出荷時設定)
サーモON状態出力：SW1－5 ON

4．━━━(太破線)：現地配線を示します。
－－－(細破線)：外部入出力用の現地配線を示します。

5．配線は内線規程に従って接続してください。

6．電源には必ず漏電遮断器を設けてください。

7．◎印は端子台、⊖印は中継コネクターを示します。

8．室温制御で温度センサー(PAC－SE40TS)を使用される場合は、部屋の平均的な温度を検知できる場所に取付けてください。
温度センサー(PAC－SE40TS)は、No.1側の基板に接続してください。
※温度センサー(PAC－SE40TS)は別売部品です。
別売MAリモコン(2ヵ所リモコン)を室内に設置される場合は、リモコン内蔵センサーを使用して室温制御可能です。

9．停電自動復帰させる場合は、室内基板No.1，No.2共、SW1－9をON(有効)にしてください。
標準出荷時はOFF(無効)となっています。但し外部入力でレベル発停している場合は、復電時の外部信号に従います。

10．緊急停止入力は端子台S1－S2間の短絡線を外し、そこに緊急停止SW等を配線接続してください。

11．吹出温度センサーは室内ユニット内部に取付けています。コネクターは制御箱内で接続せずに固定していますので、
吹出空気温度制御にて空調を行う際は、コネクターを室内基板No.1のCN20に接続してください。
また、室内基板No.1，No.2共、SW7－2をONにしてください。
※吹出空気温度制御する場合は、注8に示す作業は不要となります。

12．現地回路のルームサーモ等を接続してご使用の場合は、CN20に接続する温度センサーは機能致しません。
その場合でも、CN20には温度センサー(PAC－SE40TS)もしくは吹出温度センサーを接続してください。
またはSW1－1をONしてください。

13．M(送風機用電動機)、LEV(電子式リニア膨張弁)、TH22～24(サーミスター)等は制御箱外に位置します。

14．＊1の配線はご使用電圧により配線位置が異なります。
(下図表を参照してください。)

コネクター短絡線	1－2	1－3	1－4	1－5
ご使用電圧	380V	400V	415V	440V

15．電源電圧は客先仕様(380，400，415，440V)により異なります。

記号説明

記号	名称	記号	名称
M	送風機用電動機	CN33	コネクター(霜取運転時出力)
R.B.	リモートコントローラーボード	CN41	コネクター(HA入力)
LCD	液晶表示器	CN51	コネクター(集中管理)
TB2	電源端子台	CN52	コネクター(遠方表示)
TB5	伝送端子台	CN28	コネクター(ファン異常)
TB6	端子台(室内ユニット接続)	CNP	コネクター(暖房ヒーター用)
TB15	MAリモコン用端子台	TH22	配管温度検出用サーミスター(液)
TB21～23	入出力用端子台(別売M制御遠方表示キット)	TH23	配管温度検出用サーミスター(ガス)
F	ヒューズ<6.3A>	TH24	外気温度検出用サーミスター
ZNR	バリスター	SW1	スイッチ(機能切換)
T	電源トランス	SW2	スイッチ(能力設定)
LEV	電子式リニア膨張弁	SW3	スイッチ(機能切換)
TBX	別売接続用端子台	SW4	スイッチ(機種設定)
51F	熱動過電流継電器	SW5	スイッチ(4段階デマンド切換用)
52F	補助継電器(送風機用)	SW7	スイッチ(機種設定)
F1	ヒューズ<10A>	SW8	スイッチ(試運転用)
X1,2,4,5	補助継電器(送風機用)	SW11	スイッチ(アドレス設定用 1の位)
XA～XE	補助継電器	SW12	スイッチ(アドレス設定用 10の位)
CN24	コネクター(補助ヒーター用)	SW14	スイッチ(分岐口No.ペアNo.設定用)
CN25	コネクター(加湿器)	SWC	スイッチ(機能切換)
CN32	コネクター(遠方切換)	SWE	スイッチ(ファン試運転用)
52FZ	補助継電器	Tr	トランス
TBK	ファンインターロック用端子台	F2	ヒューズ<6A>

●仕様(M制御遠方表示キット)

項目	内容
電源	室内基板から受電
据付場所	本体制御箱内
適合入出力伝送線サイズ(信号線)	CV,CVS,CPEVまたはこれらに相当するもの 単線：φ0.65mm～φ12mm 撚線：0.5mm² ～1.25mm²
信号線配線距離	外部出力：MAX100m 外部入力：MAX100m
室内ユニット接続線	10心(5心+5心)5m
接続形態	室内基板毎

●入力仕様(M制御遠方表示キット、遠方発停用アダプター)

<table>
<tr><th>機能</th><th>使用用途</th><th colspan="4">信号仕様</th></tr>
<tr><td>パルス発停(注1)(注2)</td><td>ON/OFF指令を出すことができます。</td><td colspan="4">パルス(有電圧/無電圧a接点)
(有電圧の場合)
電源：DC12V～24V
電流：数10mA(DC12V時)
200ms以上 200ms以上
(パルス通電時間)(パルス間隔)</td></tr>
<tr><td rowspan="5">レベル発停(注1)(注2)</td><td rowspan="5">ON/OFF指令を出すことができます。
レベル(無電圧a接点)</td><td colspan="2" rowspan="2"></td><td colspan="2">リモコン</td></tr>
<tr><td>ON</td><td>OFF</td></tr>
<tr><td colspan="2">リモコン</td><td>運転/停止はできません</td><td>運転操作ができます</td></tr>
<tr><td rowspan="2">レベル発停</td><td>ON</td><td>運転</td><td rowspan="2">運転/停止はできません</td></tr>
<tr><td>OFF</td><td>停止</td></tr>
<tr><td>デマンド(注2)</td><td>室内基板No.1，No.2に個別にデマンド指令(サーモOFF)を出すことができます。
各基板に対応した熱交換器の容量制御が可能になります。</td><td colspan="4">レベル(有電圧/無電圧a接点)
(有電圧の場合)
電源：DC12V～24V
電流：約10mA(DC12V時)</td></tr>
</table>

●出力仕様(M制御遠方表示キット)

機能	使用用途	信号仕様
運転	外部へ運転信号が取出せます。	リレーa接点出力 DC30VまたはAC100V/200V 接点定格電流：1A 接点最小負荷：10mA
異常	外部へ各室内基板毎の異常信号が取出せます。	
送風機・サーモON(注3)	外部へ各室内基板毎の送風機運転・サーモON信号が取出せます。	
冷房	外部へ冷房信号が取出せます。	
暖房	外部へ暖房信号が取出せます。	

本図面の所有権は三菱電機株式会社にある。
THIS DOCUMENT IS THE PROPERTY OF MITSUBISHI ELECTRIC CORPORATION.

	作成日付 ISSUED	改定日付 REVISED	TITLE
DIMENSIONS ARE IN MILLIMETERS	2011-12-02	2020-07-20	床置ダクト形室内ユニット電気配線図 PFAV-P1000・1250VDM-E-F

尺度 SCALE		DWG.NO.	REV.	PAGE
DO NOT SCALE	三菱電機株式会社	W KP94T226	A	1/1

A