ﾊﾟｯｹｰｼﾞｴｱｺﾝ 室内ﾕﾆｯﾄ仕様書（2方向天井ｶｾｯﾄ形）					
形　名	PL-RP140LA14	台数		記号	

				冷　房	暖　房
電　源				単相　200V　50Hz	
能　力			kW	12.5	14.0
空気条件	室内側	乾球温度 / 湿球温度	℃	27／19	20／－
	室外側	乾球温度 / 湿球温度	℃	35／－	7／6
電気特性	消費電力		kW	0.14	0.14
	運転電流		A	1.02	0.97
ﾘﾓｺﾝ温度設定範囲			℃	19～30（ﾄﾞﾗｲ含）	17～28 ※1
風向調整 ＜上下方向＞				ｵｰﾄﾍﾞｰﾝを水平より 0°,30°,40°,60°,70° に設定可	
送風機	形式×個数			ﾀｰﾎﾞﾌｧﾝ×2	
	風量（強/中/弱/静）		m^3/min	29.0／27.0／24.5／20.0	
	機外静圧		Pa	0	
	電動機出力		kW	0.120×2	
外装				本体: 溶融亜鉛ﾒｯｷ鋼板　ﾊﾟﾈﾙ: ﾋﾟｭｱﾎﾜｲﾄ 6.4Y 8.9/0.4	
外形寸法（本体）〈高さ×幅×奥行〉			mm	331×1440×650	
外形寸法（ﾊﾟﾈﾙ）〈高さ×幅×奥行〉			mm	20×1750×710	
熱交換器形式				ｸﾛｽﾌｨﾝ	
エアフィルタ				PPﾊﾆｶﾑ（ﾛﾝｸﾞﾗｲﾌ、抗菌・防ｶﾋﾞ仕様）	
防音・断熱材				発泡ﾎﾟﾘｽﾁﾚﾝ、発泡ﾎﾟﾘｴﾁﾚﾝ、ｳﾚﾀﾝﾌｫｰﾑ	
冷媒配管ｻｲｽﾞ 液 / ｶﾞｽ			mm	φ9.52／φ15.88	
ﾄﾞﾚﾝ配管ｻｲｽﾞ			mm	外径φ32（PVC管 VP-25接続可）	
運転音〈PWL〉（強/中/弱/静）			dB	66／65／62／61	
質量			kg	本体: 47　ﾊﾟﾈﾙ: 11.5	
機外配線	最小電線太さ		mm	内・外ﾕﾆｯﾄの組合せにより変わりますので技術資料をご覧ください	
	配線用遮断機		A		
構成部品	運転調整装置（別売）			ﾜｲﾔｰﾄﾞﾘﾓｺﾝ: MAｽﾏｰﾄﾘﾓｺﾝ、MAｽﾑｰｽﾘﾓｺﾝ ﾜｲﾔﾚｽﾘﾓｺﾝ（操作部+受光部；受光部は本体には取付できません） 昇降ﾊﾟﾈﾙﾘﾓｺﾝ（別途手配）	
	化粧ﾊﾟﾈﾙ（別売）			塗装ﾊﾟﾈﾙ／天井材組込用ﾊﾟﾈﾙ（天井材貴社組込）／自動昇降用ﾊﾟﾈﾙ ﾑｰﾌﾞｱｲﾊﾟﾈﾙ／自動昇降用ﾑｰﾌﾞｱｲﾊﾟﾈﾙ／ﾘﾌﾟﾚｰｽﾊﾟﾈﾙ	

付属品	据付説明書、取扱説明書、冷媒配管用断熱ﾊﾟｲﾌﾟ、ﾄﾞﾚﾝﾎｰｽ ﾄﾞﾚﾝﾎｰｽ用断熱ﾊﾟｲﾌﾟ、結束ﾊﾞﾝﾄﾞ、吊り用座金、天井開口ｹﾞｰｼﾞ取付ﾈｼﾞ 天井開口用ｹﾞｰｼﾞ
付属品（化粧ﾊﾟﾈﾙ）	取付説明書、ﾊﾟﾈﾙｹﾞｰｼﾞ、結束ﾊﾞﾝﾄﾞ、ﾊﾟﾈﾙ取付ﾈｼﾞ
特記事項，標準外仕様等	多機能ｹｰｽﾒﾝﾄをご使用の場合は、本体高さが+110mm高くなります。 ｽﾍﾟｰｻｰをご使用の場合は、本体高さが+220mm高くなります。 別売部品組合せ可否については、別資料（別売部品組合せ一覧）を参照ください。 ドレンパン抗菌剤（本体標準搭載）の交換周期目安は3年です。ご使用環境、ご使用条件により抗菌剤の交換周期の短縮を考慮する必要があります。
注意事項	1.冷暖房能力および電気特性はJIS B8616:2015およびJRA4002:2016の条件による値です。 2.実際の冷暖房能力特性は内･外ﾕﾆｯﾄの組合せにより変わりますので技術資料をご覧ください。 3.運転音はJRA4065: 2013「ﾊﾟｯｹｰｼﾞｴｱｺﾝﾃﾞｨｼｮﾅｰの音響ﾊﾟﾜｰﾚﾍﾞﾙ試験方法」に基づいた値です。 4.ﾊﾟﾈﾙｹﾞｰｼﾞは、化粧ﾊﾟﾈﾙの梱包に印刷されていますので抜き取ってご使用ください。 5.天井開口用ｹﾞｰｼﾞは室内ﾕﾆｯﾄの梱包に印刷されていますので抜き取ってご使用ください。 6.本製品を長く安心してお使い頂く為には定期的な保守･点検が必要です。各部品の点検、保全周期については日本冷凍空調工業会発行のｶﾞｲﾄﾞﾗｲﾝを参考にしてください。 7.天井内の温度が30℃、湿度80%を超えると思われる場合は、別売の高湿度対応キットをご使用ください。 8.別売部品組込時、外形寸法、騒音値などが変化する場合があります。 9.ﾄﾞﾚﾝｱｯﾌﾟﾒｶのﾄﾞﾚﾝｱｯﾌﾟ高さは天井面から最高850mmです。 10.※1 ズバ暖スリム室外ユニットを組み合わせた場合、MAスマートリモコン（PAR-40MA）からの温度設定範囲は10～28℃です。 11.風向設定を水平0°として冷房･ドライ運転を長時間続けた場合、天井内の環境によっては天井ボード裏が結露する場合がありますので、天井ボードに断熱材を追加する等の対策を検討してください。風向設定を水平30°に変更することも可能です。

ﾊﾟｯｹｰｼﾞｴｱｺﾝ 室内ﾕﾆｯﾄ仕様書		形 名	PL-RP140LA14	
三菱電機株式会社	18-01-29	仕様書番号	WYNC2-6212-5	

注１．天井材組込タイプの化粧パネルをご使用の場合天井材組込可能最大厚さは21mmです。
２．吊りボルトは耐震など必要に応じ、振れ止め用耐震支持部材にて補強を行ってください。
３．吊りボルトおよび振れ止め用耐震支持部材はM10を使用してください。（現地御手配）
４．オプションの高性能フィルタ、パワー脱臭フィルタ組込時は本体高さが110mm
アップします。
５．分ダクト接続口は両側面にあります。（どちらか片方のみご使用可能です。）
６．エアフィルタはパネルに同梱されています。
７．ドレンポンプ内蔵です。
８．ドレン自然排水を施工する場合はオプションの多機能ケースメント（110mmアップ）
またはスペーサ（220mmアップ）をご使用ください。
９．ドレンホースは、接着方式で室内ユニットと現地配管を固定してください。
自然排水口にドレンホースを接続される場合は必ず弊社指定(サービス部品)の
ホースバンドをご使用ください。指定のホースバンド以外を使用すると
排水口が割れる場合があり、水漏れの原因となります。

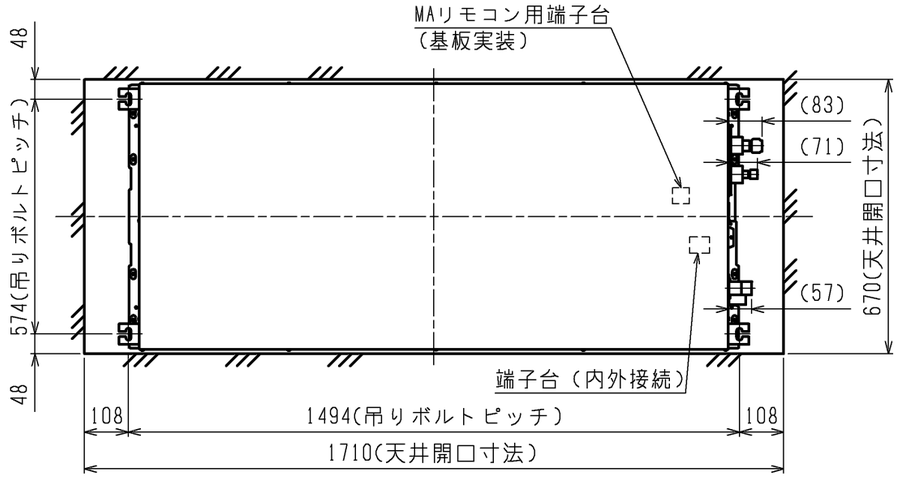

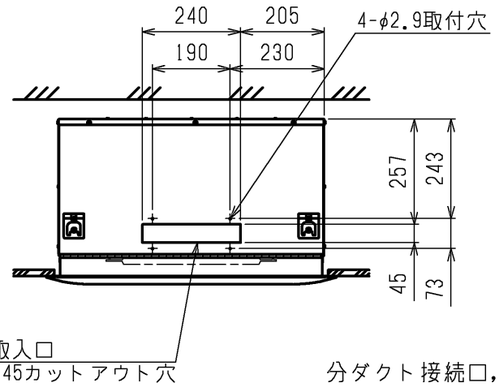

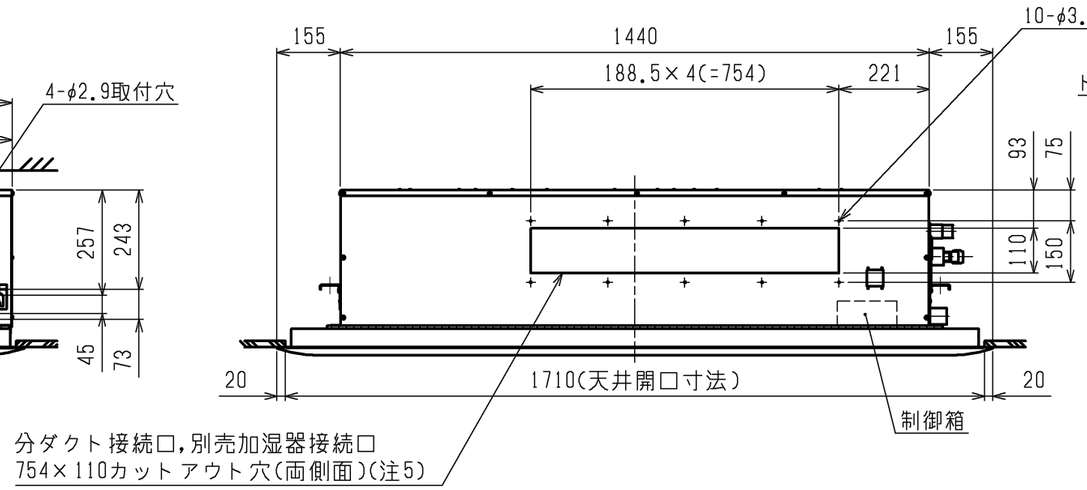

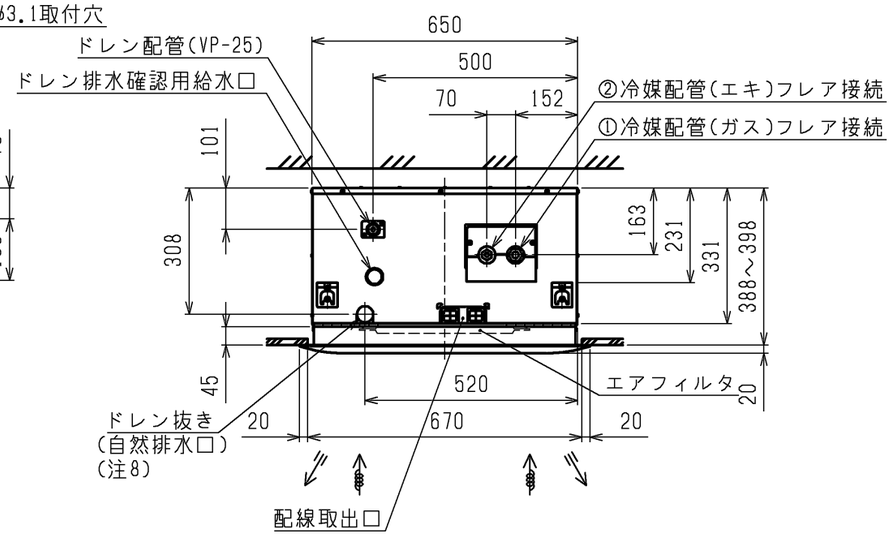

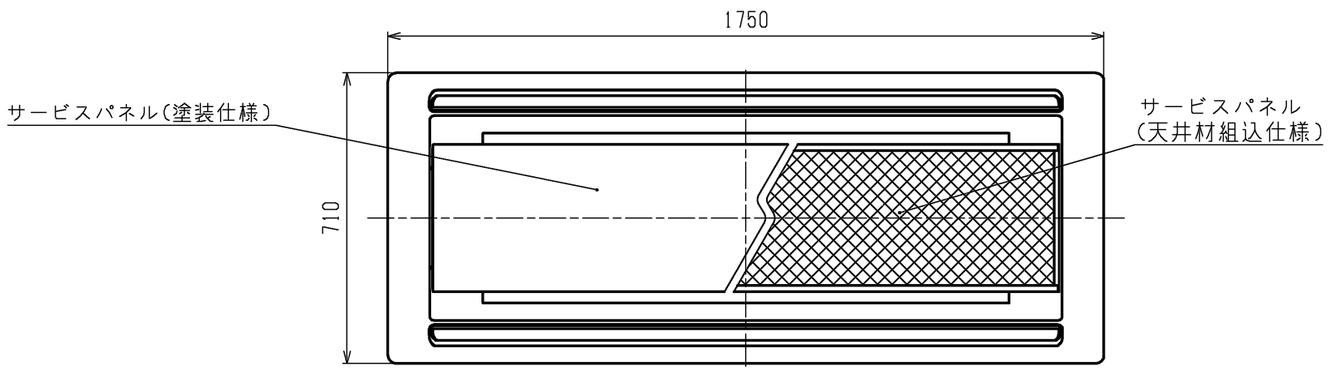

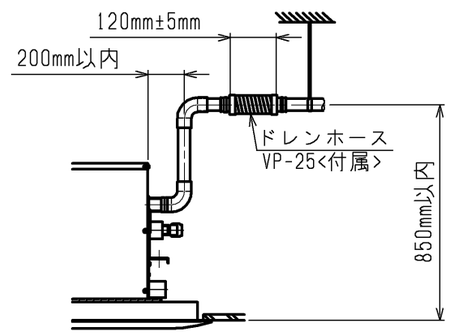

ドレン配管接続図

<標準仕様>

機　種	パネル形名	①ｶﾞｽ配管ｻｲｽﾞ	②ｴｷ配管ｻｲｽﾞ
PL-RP112LA14	CMP-P140LWHG5(塗装ﾊﾟﾈﾙ) CMP-P140LXHG5(天井材組込ﾊﾟﾈﾙ)	φ15.88	φ9.52
PL-RP140LA14			
PL-RP160LA14			

	作成日付 ISSUED	改定日付 REVISED	TITLE
DIM. mm	17-12-14		PL-RP112,140,160LA14 天井カセット形二方向吹出し室内ユニット　外形図
SCALE NTS	三菱電機株式会社	DRW.NO. W KL94L797	REV. / PAGE 1/1

*

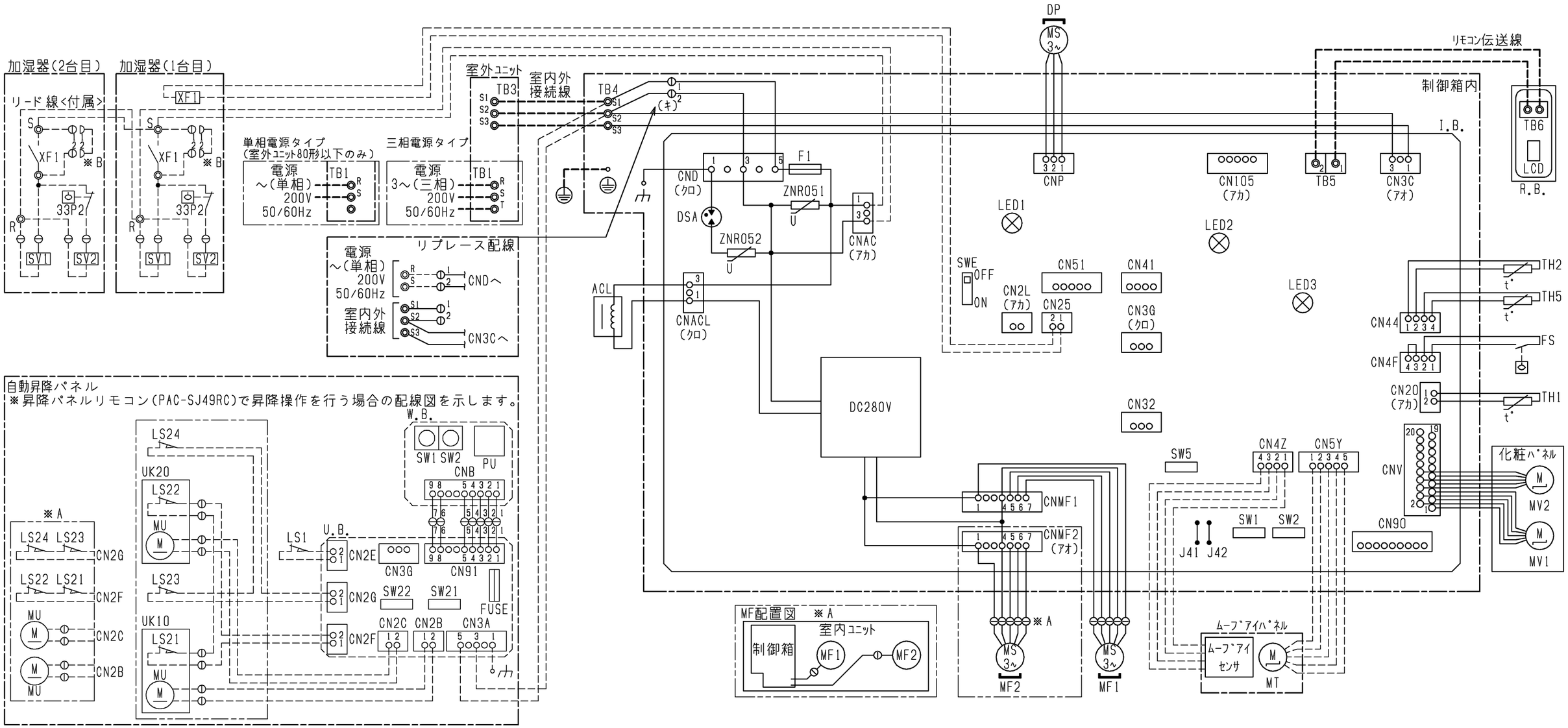

室内ユニット記号説明

記号	名称
I.B.	室内コントローラ基板
CNAC	コネクタ(加湿器電源用)
CNACL	コネクタ(リアクタ)
CND	コネクタ(電源)
CNMF1	コネクタ(送風機用電動機1)
CNMF2	コネクタ(送風機用電動機2)
CNP	コネクタ(トレンポンプ)
CNV	コネクタ(ペーン用電動機)
CN20	コネクタ(室内温度用サーミスタ)
CN25	コネクタ(加湿器信号)
CN2L	コネクタ(ロスナイ)
CN32	コネクタ(遠方発停用アダプタ)
CN3C	コネクタ(室内外通信線)
CN3G	コネクタ(自動昇降パネル)
CN41	コネクタ(JEMA標準HA端子-A)
CN44	コネクタ(二相管・液管温度センサ)
CN4F	コネクタ(フロートスイッチ)
CN4Z	コネクタ(ムーブアイセンサ)
CN51	コネクタ(遠方表示)
CN5Y	コネクタ(ムーブアイ駆動モータ)
CN90	コネクタ(ワイヤレスリモコン)
CN105	コネクタ

記号	名称
I.B.	室内コントローラ基板
DSA	アレスタ
F1	ヒューズ(6.3A)
J41	スイッチ(ワイヤレスペアナンバー設定)
J42	
SW1	スイッチ(機種設定)
SW2	スイッチ(能力設定)
SW5	スイッチ(機能設定)
SWE	スイッチ(応急運転)
TB5	MAリモコン用端子台
ZNR051	バリスタ
ZNR052	

記号	名称
ACL	交流リアクタ
DP	トレンポンプ
FS	フロートスイッチ
MF1,2	送風機用電動機
MT	ムーブアイ用電動機
MV1,2	ペーン用電動機
TB1	端子台(室外：電源)
TB3	端子台(室外：内外接続)
TB4	端子台(室内：内外接続)
TH1	サーミスタ(室内吸込温度検知用)
TH2	サーミスタ(液管温度検知用)
TH5	サーミスタ(二相管温度検知用)

自動昇降パネル記号説明

記号	名称
U.B.	昇降用コントローラ基板
FUSE	ヒューズ(3.15A)
SW21	スイッチ(機種設定)
SW22	スイッチ(昇降距離設定)
W.B.	昇降用ワイヤレス受光基板
PU	受光部(昇降用)
SW1	応急スイッチ(下降)
SW2	応急スイッチ(上昇)
LS1	リミットスイッチ(収納検知)
LS21～24	リミットスイッチ(張力検知)
MU	昇降用電動機
UK10,20	パネル昇降メカ(リミットスイッチ付き)

リモコン記号説明

記号	名称
R.B.	リモコン基板
LCD	液晶表示器
TB6	端子台(室内ユニット接続)

加湿器記号説明

記号	名称
XF1	補助継電器
SV1,2	電磁弁(加湿給水用)
33P2	フロートスイッチ(水位検知用)

室内基板サービス用LEDの動作説明

記号	名称
LED1	主電源(室内機200V)印加時→点灯
LED2	MAリモコン給電時→点灯
LED3	室内外通信時→点滅

記号説明

注1．━━━(太破線)：現地配線／ ┅┅┅(細破線)：別売部品／ ⊖：コネクタ／ ◎：端子台

2．ドレンポンプ試運転時は、室内コントローラ基板上コネクタ（SWE）をONに差替えください。
ドレンポンプがまわります。

3．図中※A部は112～160形の場合です。

4．図中※B部は加湿器用電磁弁強制運転時のコネクタです。（挿入状態で電源を入れると連続運転となります。）
試運転確認後にはコネクタは取りはずしてください。

5．2台目の加湿器の運転信号と電源線は加湿器に付属のリード線を1台目に接続し、供給してください。

	作成日付 ISSUED	改定日付 REVISED	TITLE
DIM. -	17-12-12		PL-RP40,45,50,56,63,71,80,112,140,160LA14 天井カセット形二方向吹出し室内ユニット 電気配線図
SCALE NTS	三菱電機株式会社	DRW.NO. W KL94L776	REV. / PAGE 1/1

*