パッケージエアコン　室内ユニット仕様書　（天井カセット形・新冷媒シリーズ）					
形名	PL-RP40LA6	台数		記号	

電源				単相 200V ／50Hz	
				冷房	暖房
能力			kW	3.6	4.0
空気条件	室内側	乾球温度/湿球温度	℃	27／19	20／－
	室外側	乾球温度/湿球温度	℃	35／－	7／6
単体電気特性	消費電力		kW	0.06	0.05
	運転電流		A	0.32	0.26
リモコン温度設定範囲			℃	19～30（ドライ含）	17～28
風向調節			上下方向	オートベーンを水平より 0°,40°,60°,80° に設定可	
送風機	形式×個数			ターボファン×１	
	風量（強/中/弱）		m^3／min	9.5/8.0/6.5	
	機外静圧		Pa	0	
	電動機出力		kW	0.015	
外装				本体:溶融亜鉛メッキ鋼板 パネル:マンセル 6.4Y　8.9／0.4	
外形寸法	本体（H×W×D）		mm	290×776×634	
	パネル（H×W×D）		mm	20×1080×710	
熱交換器形式				クロスフィン	
エアフィルター				ＰＰハニカム織（ロングライフ）	
防音・断熱材				発泡ポリスチレン、発泡ポリエチレン、ウレタンフォーム	
冷媒配管サイズ　液/ガス			mm	φ6.35／φ12.7	
ドレン配管サイズ			mm	外径φ32（PVC管 VP-25接続可）	
運転音（強/中/弱）			dB	31／28／25	
質量			kg	本体 ：23　パネル ： 6.5	
機外配線	最小電線太さ			内・外ユニットの組合せにより変わりますので技術資料をご覧ください	
	配線用遮断器				
構成部品	運転調節装置（別売）			MAリモコン	
				―	
	化粧パネル（別売）			塗装パネル/天井材組込（天井材貴社組込）/自動昇降パネル/リプレースパネル	
				昇降パネルリモコン（別途手配）	
				パネル塗装色（ﾏﾝｾﾙ 6.4Y　8.9／0.4）	

その他の取付可能主要別売部品	高性能フィルター：比色法 65%／90%(別売の多機能ケースメントまたはスペーサーが必要です) パワー脱臭フィルター(別売の多機能ケースメントまたはスペーサーが必要です) 多機能ケースメント：高さ110mm アップ　スペーサー：高さ220mm アップ 吹分け用プレート：吹出風量を７：３に吹分けます。 加湿器（直付方式）：加湿能力 0.4［l／h］（自然蒸発式、２台接続可能） 外気取入用ダクトフランジ 配線リプレースキット
付属品	（室内ユニット本体） 据付説明書 ・ 取扱説明書 ・ 吊り用座金 ・ ドレンホース ・ ドレン接続口用断熱材 冷媒配管用断熱パイプ ・ 結束バンド ・ 天井開口ゲージ取付ネジ・ 天井開口用ゲージ （化粧パネル） 取付説明書 ・ パネルゲージ ・ 結束バンド・取付ネジ
標準外仕様等・特記事項	多機能ケースメントをご使用の場合は、本体高さが+110mm高くなります。 スペーサーをご使用の場合は、本体高さが＋220mm高くなります。
注意事項	１．冷暖房能力はJIS B 8615-1の空気条件で運転した場合の定格値です。 ２．実際の冷暖房能力特性は内 ・ 外ユニットの組合せにより変わりますので技術資料をご覧ください。 ３．運転音は 無響室でのデータです。（騒音計 A特性値） ４．パネルゲージは、化粧パネルの梱包に印刷されていますので、抜き取ってご使用ください。 ５．天井開口用ゲージは室内ユニットの梱包に印刷されていますので抜き取ってご使用ください。 ６．本製品を長く安心してお使い頂く為には定期的な保守･点検が必要です。各部品の点検、保全周期については日本冷凍空調工業会発行のガイドラインを参考にしてください。 ７．天井内が高温多湿雰囲気（露点温度26℃以上）で長時間運転されますと、室内ユニットに結露する場合があります。 そのような条件で使用する可能性がある場合は、販売店または施工業者にご相談願います。

三菱電機株式会社	作成日	11/7/14	仕様書番号	WYNC1-3131-5	副番

注1．天井材組込タイプの化粧パネルをご使用の場合天井材組込可能最大厚さは21mmです。
2．吊りボルトは耐震など必要に応じ、振れ止め用耐震支持部材にて補強を行ってください。
3．吊りボルトおよび振れ止め用耐震支持部材はM10を使用してください。（現地御手配）
4．オプションの高性能フィルター、パワー脱臭フィルター組込時は本体高さが110mm
アップします。
5．分ダクト接続口は両側面にあります。（どちらか片方のみご使用可能です。）
6．エアフィルターはパネルに同梱されています。
7．ドレン自然排水を施工する場合はオプションの多機能ケースメント（110mmアップ）
またはスペーサー（220mmアップ）をご使用ください。

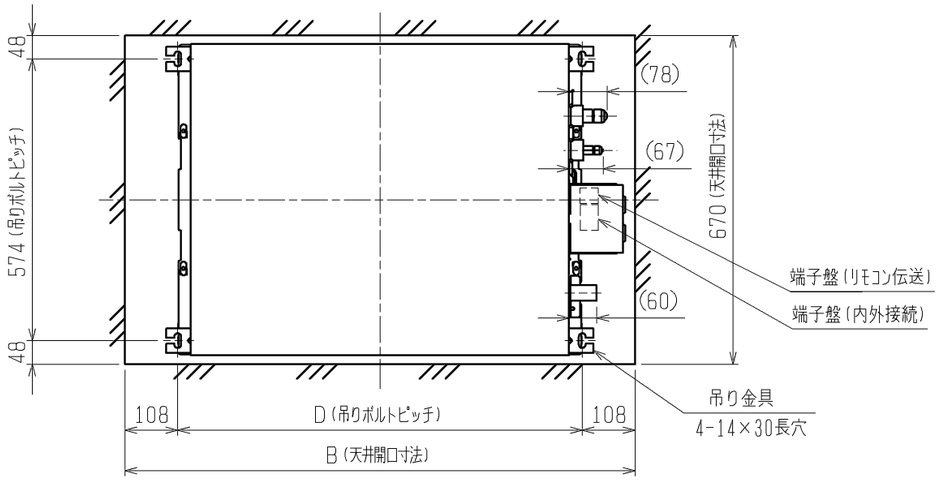

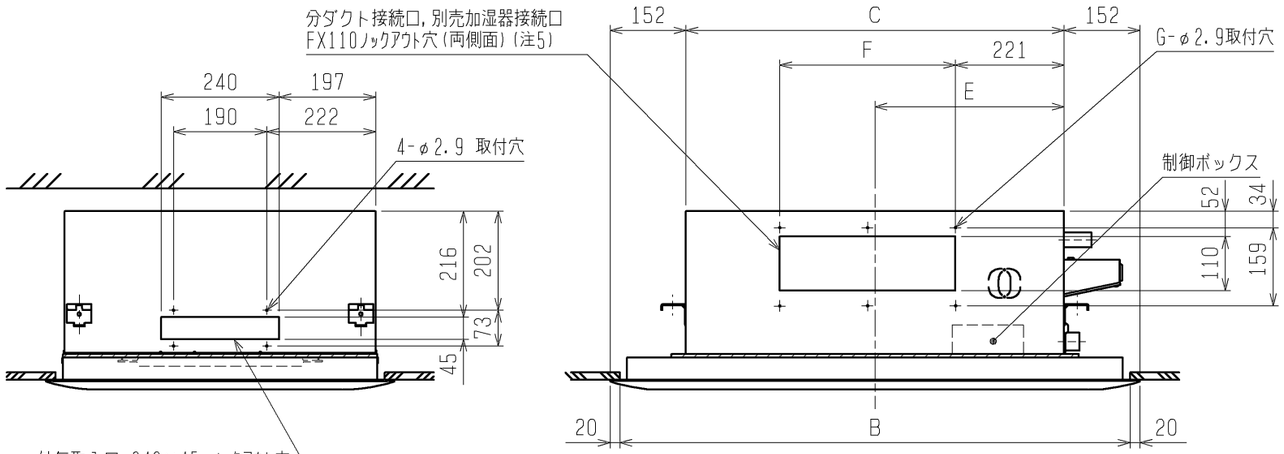

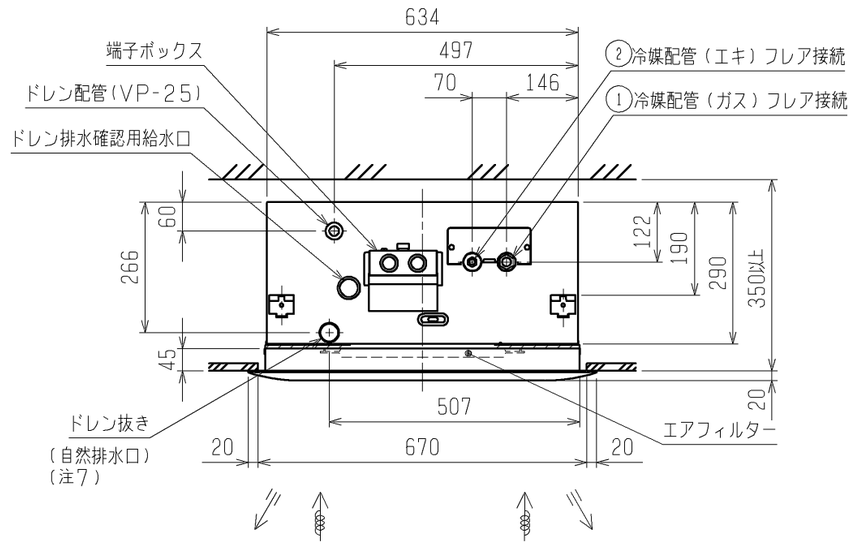

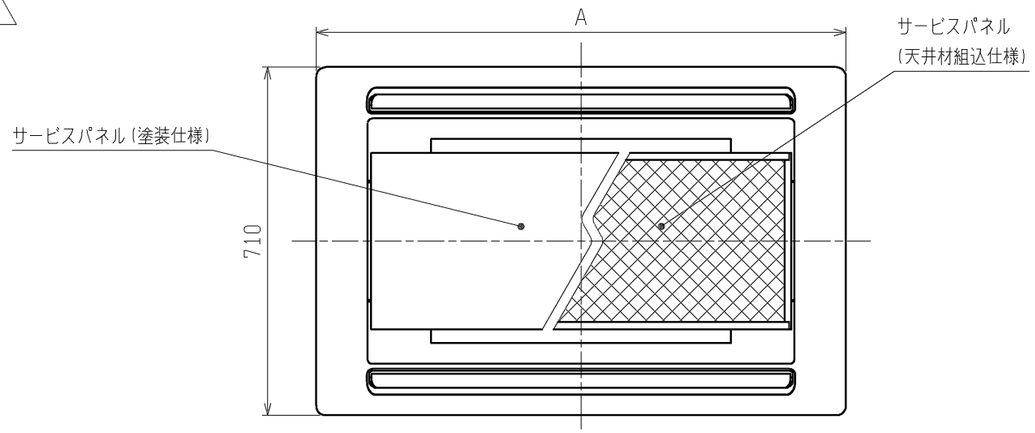

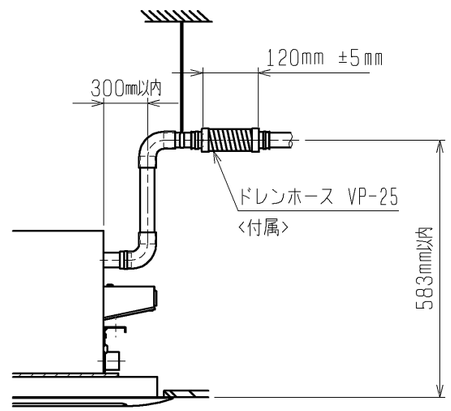

<標準仕様>

本体形名	パネル形名	A	B	C	D	E	F	G	①ｶﾞｽ配管ｻｲｽﾞ	②ｴｷ配管ｻｲｽﾞ	本体形名
PL-RP40LA5，PL-RP40LA6	CMP-P45LWH-G（塗装ﾊﾟﾈﾙ） CMP-P45LXH-G（天井材組込ﾊﾟﾈﾙ）	1080	1040	776	824	388	217.5X2 =435	6	φ12.7	φ6.35	RP40
PL-RP45LA5，PL-RP45LA6											RP45
PL-RP50LA5，PL-RP50LA6											RP50
PL-RP56LA5，PL-RP56LA6											RP56
PL-RP63LA5，PL-RP63LA6	CMP-P71LWH-G（塗装ﾊﾟﾈﾙ） CMP-P71LXH-G（天井材組込ﾊﾟﾈﾙ）	1250	1210	946	994	473					RP63
PL-RP71LA5，PL-RP71LA6									φ15.88	φ9.52	RP71
PL-RP80LA5，PL-RP80LA6											RP80
PL-RP112LA5，PL-RP112LA6	CMP-P112LWH-G（塗装ﾊﾟﾈﾙ） CMP-P112LXH-G（天井材組込ﾊﾟﾈﾙ）	1750	1710	1446	1494	723	188.5X4 =754	10			RP112
PL-RP140LA5，PL-RP140LA6											RP140
PL-RP160LA5，PL-RP160LA6											RP160

	作成日付 ISSUED	改定日付 REVISED	TITLE
DIM. mm	10-09-16	11-07-14	PL-RP40～160LA5 PL-RP40～160LA6 天井カセット形二方向吹出し室内ユニット外形図
SCALE NTS	三菱電機株式会社	DRW. NO. WKD94G507	REV. B　PAGE 1/1

B

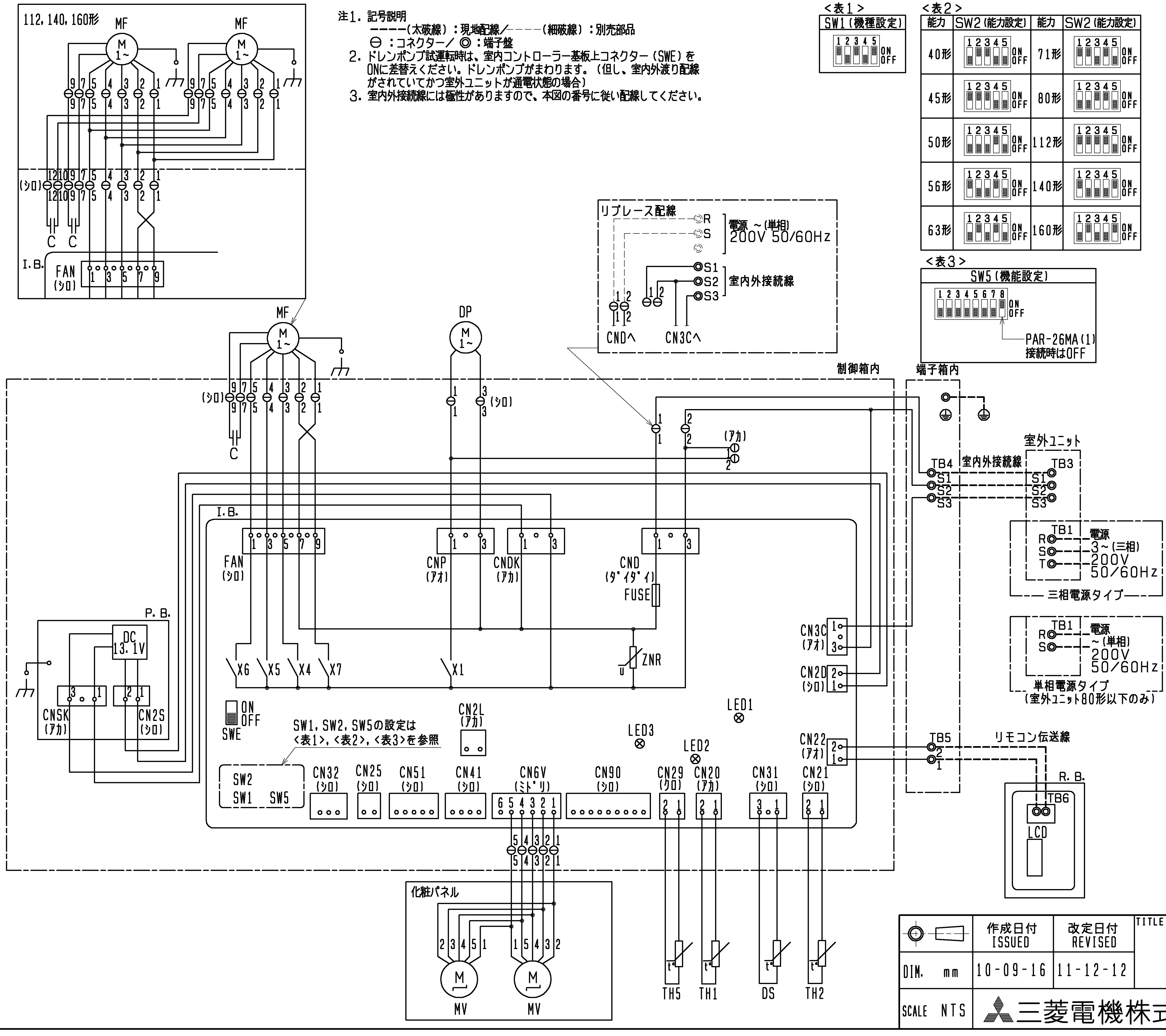

注1. 記号説明

―――(太破線)：現地配線／- - - -(細破線)：別売部品

⊖：コネクター／◎：端子盤

2. ドレンポンプ試運転時は、室内コントローラー基板上コネクター(SWE)をONに差替えください。ドレンポンプがまわります。(但し、室内外渡り配線がされていてかつ室外ユニットが通電状態の場合)

3. 室内外接続線には極性がありますので、本図の番号に従い配線してください。

室内ユニット

記 号		名 称
P.B.		室内電源基板
	CNSK	コネクター(室内電源基板－制御基板)
	CN2S	コネクター(13.1V電源)
I.B.		室内コントローラー基板
	FUSE	ヒューズ<6.3A>
	ZNR	バリスター
	FAN	コネクター(送風機用電動機)
	CND	コネクター(電源)
	CNDK	コネクター(電源基板－制御基板)
	CNP	コネクター(ドレンポンプ)
	CN2D	コネクター(13.1V電源)
	CN2L	コネクター(別売：ロスナイ，遠方表示キット)
	CN3C	コネクター(室内外通信線)
	CN6V	コネクター(ベーン)
	CN20	コネクター(室内温度用サーミスター)
	CN21	コネクター(液管温度用サーミスター)
	CN22	コネクター(リモコン)
	CN25	コネクター(別売：加湿器用)
	CN29	コネクター(二相管温度用サーミスター)
	CN31	コネクター(ドレンセンサー)
	CN32	コネクター(別売：遠方発停用アダプター)
	CN41	コネクター(別売：JEMA標準HA端子－A)
	CN51	コネクター(別売：自動昇降パネル)
	CN90	コネクター(別売：運転表示キット)
	SW1	スイッチ(機種設定<表1参照>)
	SW2	スイッチ(能力設定<表2参照>)
	SW5	スイッチ(機能設定<表3参照>)
	SWE	コネクター(応急運転)
	X1	リレー(ドレンポンプ用電動機)
	X4	リレー(送風機用電動機：中風<標準設定>，弱風<別売設定>)
	X5	リレー(送風機用電動機：強風<標準設定>，中風<別売設定>)
	X6	リレー(送風機用電動機：強風<別売設定>)
	X7	リレー(送風機用電動機：弱風<標準設定>)
C		コンデンサー(送風機用電動機)
MF		送風機用電動機
MV		ベーン用電動機
TB1		端子盤(室外：電源)
TB3		端子盤(室外：内外接続)
TB4		端子盤(室内：内外接続)
TB5		端子盤(室内：リモコン伝送線)
TH1		サーミスター(室内吸込温度検知) 0℃/15kΩ，25℃/5.4kΩ
TH2		サーミスター(室内配管<液管>温度検知) 0℃/15kΩ，25℃/5.4kΩ
TH5		サーミスター(室内配管<二相管>温度検知) 0℃/15kΩ，25℃/5.4kΩ
ドレンアップメカ		
	DP	ドレンポンプ
	DS	ドレンセンサー

リモコン

記 号	名 称
R.B.	リモコン基板
TB6	端子盤(室内ユニット接続)
LCD	液晶表示器

室内基板サービス用LEDの動作説明

記 号	正常時のLED動作
LED1	主電源(室内機200V)印加時→点灯
LED2	MAリモコン給電時→点灯
LED3	室内外通電時→点灯

	作成日付 ISSUED	改定日付 REVISED	TITLE
DIM. mm	10-09-16	11-12-12	PL-RP40～160LA5 PL-RP40～160LA6 PL-RP40～160LA7 天井カセット形二方向吹出し室内ユニット電気配線図
SCALE NTS	三菱電機株式会社		DRW. NO. WKD94G508 / REV. D / PAGE 1/1

D