室内ユニットの分割要領
PFAV-P670・P800DM-E(1)
PFAV-P1000DM-E(1)-F　　形室内ユニットの分割要領
PFT-P670・P800DM-E(1)

室内ユニットは本体から熱交換器ブロックを分割することが可能です。(但し、ろう付け作業が必要です。)
分割の際は、ユニットを水平な場所に設置後実施してください。

>>>> は分割面を示します。
分割後の本体寸法は、本図の※印寸法になります。

分割前の本体質量 (DM-E1形は()内の値となります)

	質量
PFAV-P670DM-E(1) PFT-P670DM-E(1)	400(417)
PFAV-P800DM-E(1) PFT-P800DM-E(1)	417(437)
PFAV-P1000DM-E(1)-F	401(414)

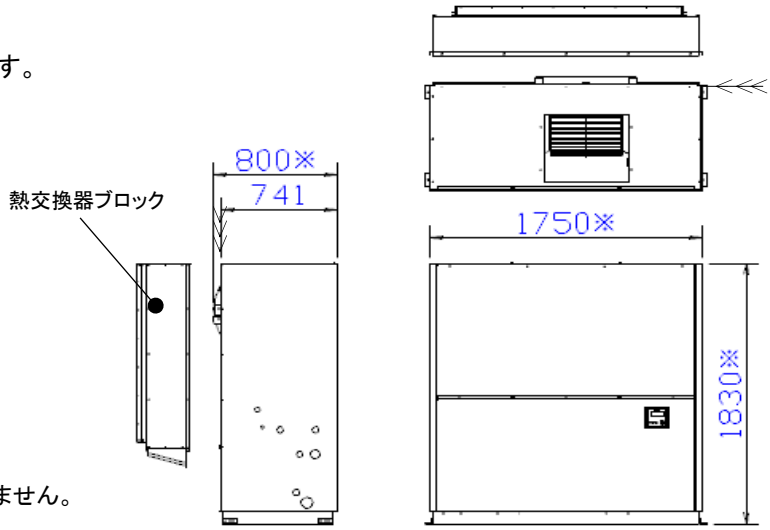

熱交換器ブロックは、図のように一体化では分割できません。
各部品毎に個々に外します。

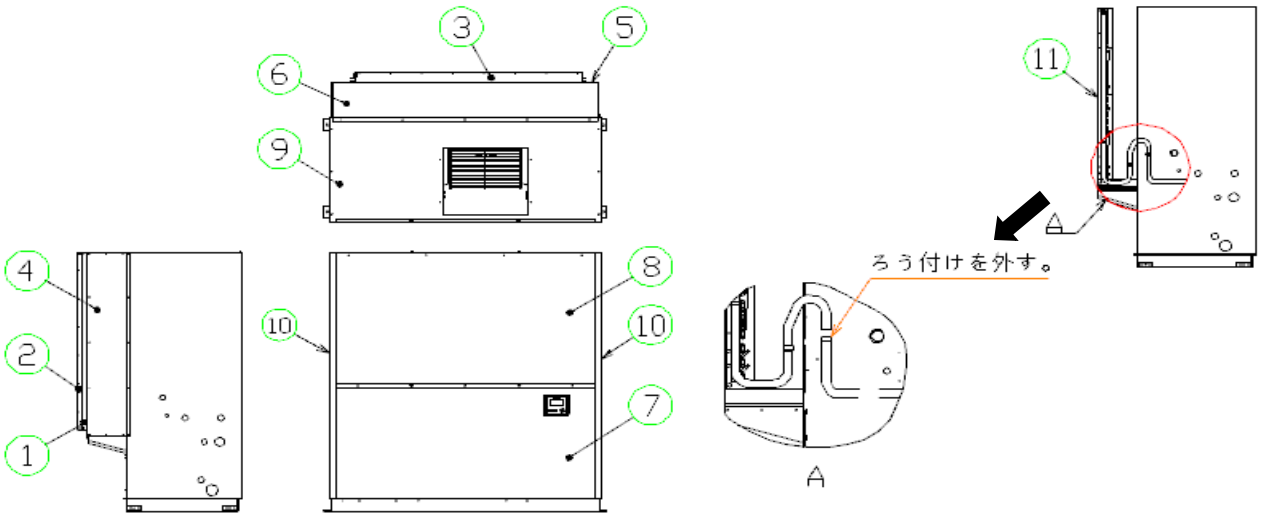

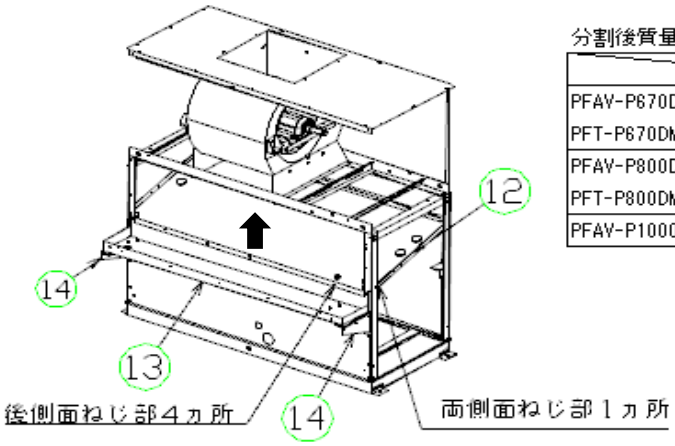

分割後質量 (DM-E1形は()内の値となります)

	本体部質量	熱交換器質量
PFAV-P670DM-E(1) PFT-P670DM-E(1)	251(263)	33
PFAV-P800DM-E(1) PFT-P800DM-E(1)	268(283)	40
PFAV-P1000DM-E(1)-F	252(260)	

三菱電機株式会社	作成日	2018-02-23	仕様書番号	WYNBO-9021	副番	B

1. 分割は前頁の図を参照し、下記手順にて実施ください。
   a. 左右のフィルターフサギイタ①を外して（蝶ナット左右各2本）、フィルターを外してください。
   b. 吸込フランジ②、③、外装パネル④～⑩を順に外してください。
   c. 現地配管接続部のチャージパイプを切断し、内圧を取除いた後、図に示す配管のろう付けを外し、
      サーミスターの配線を外してください。
      サーミスターは熱交換器の両側面に合計6本あります。
      ※ろう付け部作業は必ず無酸化ろう付けを行い配管内に異物、水分が混入しないようにしてください。
   d. 熱交換器⑪とドレンパンB⑬を固定している止めねじを外し、熱交換器を取外してください。
   e. ドレンパンF⑫のねじを外して少し上に持ち上げてドレンパンB⑬を取外します。
   f. 支え板⑭（左右各1個）を取外します。

以上で分割完了です。搬入時に破損・キズが付かないように注意してください。
特に熱交換器移動の際は、フィン及び伝熱管の破損防止のため衝撃を与えないように注意してください。

2. 再組立ては、分割時と逆の手順で実施してください。
   外した止めねじ、ボルトは、締め忘れ、締付不足のないように確実に固定してください。（下表参照）
   また、外したサーミスターは、所定の位置に戻し、配線を元通りに固定してください。
3. 分割時、搬入時にはユニットを歪ませるような荷重をかけないようにしてください。
   搬入、再組立後に送風機（プーリー・ファン・ベアリング）部のセットねじに緩み、
   またプーリーの芯ずれ及びVベルトの歪みがないか確認してください。
4. 試運転の確認
   試運転後、異常音、ビビリ音、水漏れの発生がないか確認ください。

	被固定部品	ねじ	
番号	名称	品名	所要数
①	フィルターフサギイタL/R	WING NUT 5	各2
		POLISH WASHER	各2
②	吸込フランジL/R	PTT SCR. 5×12	各4
③	吸込フランジT/B	PTT SCR. 5×12	各5
④	サイドパネルL/R	PTT SCR. 5×12 SUS	各14
⑤	ウシロパネルL/R	PTT SCR. 5×12	各5
⑥	ウエパネル	PTT SCR. 5×12	5
⑦	マエシタパネル	PTT SCR. 5×16	3
		ザ	3
⑧	マエウエパネル	PTT SCR. 5×12 SUS	6
⑨	ウエパネル	PTT SCR. 5×12	6
⑩	外装サイドパネルL/R	PTT SCR. 5×12	各6
⑪	熱交換器	PTT SCR. 5×12	2
		UPSET BOLT 6×16	2
⑫	ドレンパンF	PTT SCR. 5×12	6
⑬	ドレンパンB	PTT SCR. 5×12	2
⑭	支え板L/R	UPSET BOLT 8×25	各2

三菱電機株式会社	作成日	2018-02-23	仕様書番号	WYNBO-9021	副番	B