PUHY-P224～560DMG4(-BS,-BSG) 振動レベル値

1. 測定条件

①測定周波数帯　：1Hz～80Hz
②測定位置　：ユニット脚部より20cmの距離の路面
③据付状態　：コンクリート床面直置
④電源　：三相200V　50Hz／60Hz
⑤運転条件　：JIS条件（冷房、暖房）
⑥測定機器　：公害用振動レベル計　VM－1220C
（JIS適合品）

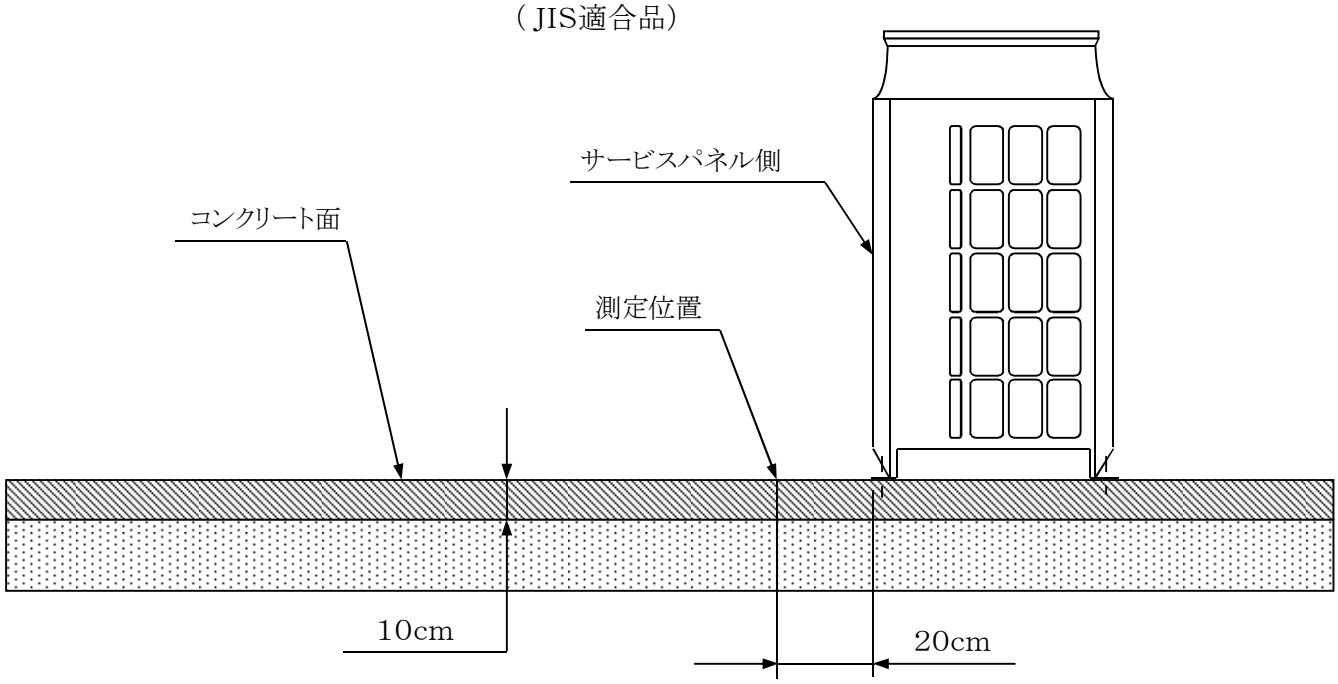

2. 振動レベル値

形名	振動レベル値 <dB>
PUHY-P224DMG4(-BS,-BSG)	45
PUHY-P280DMG4(-BS,-BSG)	46
PUHY-P335DMG4(-BS,-BSG)	47
PUHY-P400DMG4(-BS,-BSG)	47
PUHY-P450DMG4(-BS,-BSG)	47
PUHY-P500DMG4(-BS,-BSG)	47
PUHY-P560DMG4(-BS,-BSG)	48

＜注＞上記値は暗振動補正を行ったものである。

三菱電機株式会社	作成日	16-04-08	仕様書番号	WYN B1-1715	副番	*

HC3543.xls