MITSUBISHI ELECTRIC

Changes for the Better

一般用 ファンコイルユニット リビングマスター 水冷式パッケージエアコン

総合カタログ 業務用 2022-9

集中管理と大温度差仕様でもっと省エネ。
豊富なラインアップで大空間を快適に。

水方式空調システムのご提案

空冷式パッケージエアコンでは冷媒配管長の制限を受ける大規模な事務所ビル、医療施設、ホテル、室外ユニットスペースが取れない地下街や地下鉄構内等には水方式空調システムが最適です。

2F～7F

ファンコイルユニットゾーン

エントランス、
フロント、廊下、
客室等のメイン空調

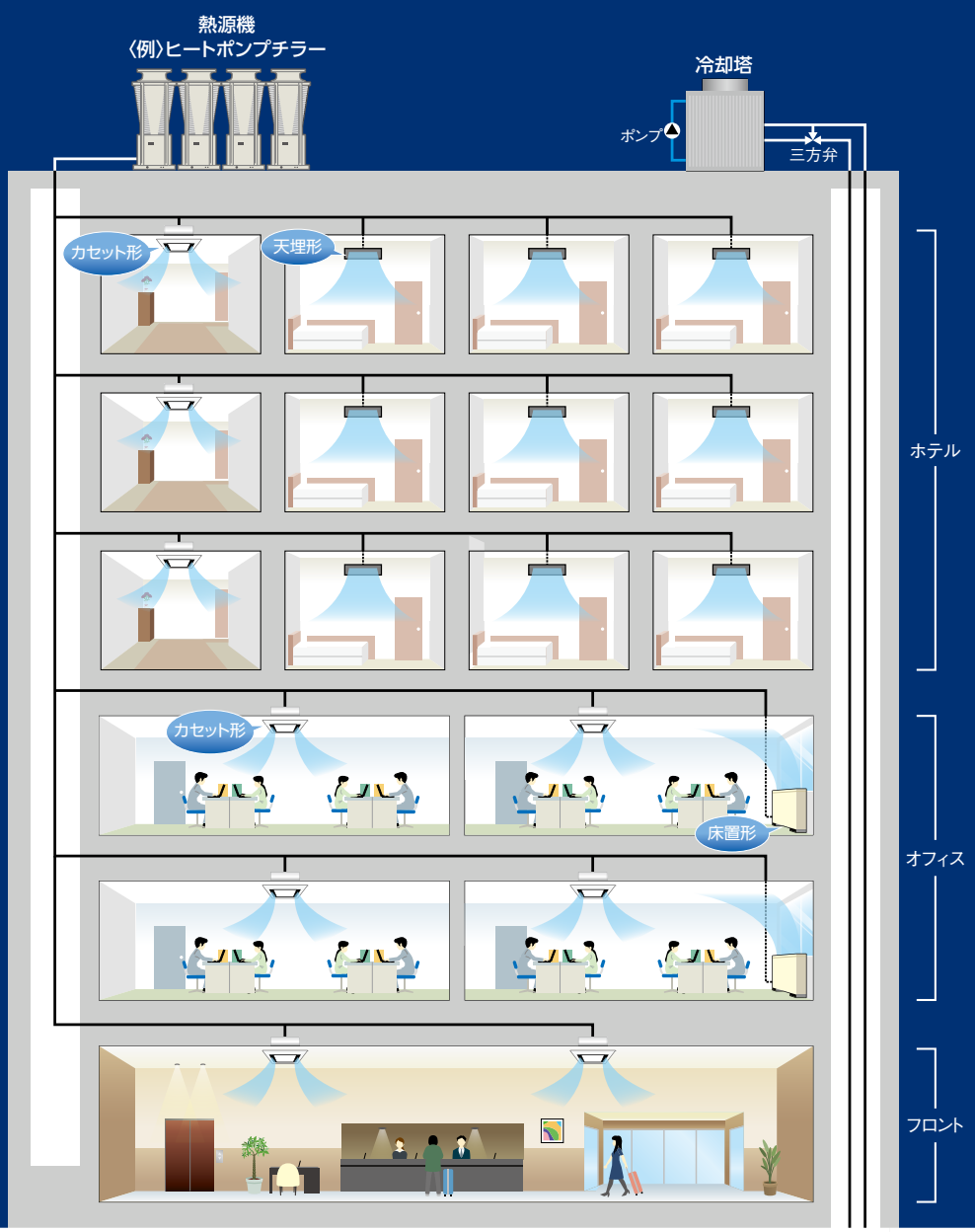

1F

水冷式パッケージエアコンゾーン

営業時間帯の
異なるレストラン、
厨房等個別運転が
必要な空間

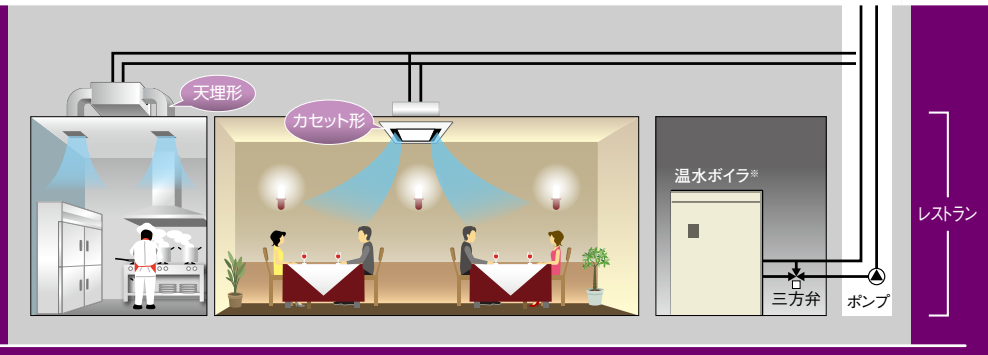

※暖房時には冷却水温度低下防止のための補助熱源などの設置が必要です。

ショッピングモール等の他に、

ファンコイルユニット

ファンコイルユニットは熱交換器、ファン及びファンモータ、エアフィルターをケーシングに納めた構造となっています。
熱源機より供給された冷水または温水を使用し、室内空気と熱交換をして冷暖房を行います。

用途に合わせた幅広いラインアップ

カセット形

天井開口部から製品にアクセスできるため施工、
メンテナンスともに容易なのが特長です。

4方向カセット形

2方向･1方向カセット形

ビルトインカセット形

天井埋込形

天井裏でのダクト式空調となるため、レイアウトが自由にでき、
天井インテリアの邪魔にならないのが特長です。

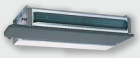
天井埋込形

天井埋込中静圧形

天吊形

露出タイプのため、
メンテナンスが容易です。

天吊形

床置形

窓際などペリメータゾーンの
空調に最適です。

床置形

ローボーイ形
（床置形）

巡回水量の削減による**省エネ・省工事化**を実現するために —— P.3
さらに一歩進んだ**集中管理**と**省エネ制御**を実現するために —— P.5

水冷式パッケージエアコン

水冷式熱交換器を搭載し冷媒回路が一体構造として内蔵されているため、水を熱源としながら冷暖房フリーで個別運転ができます。また、部分的な熱負荷増加に対し、後付での対応も可能です。
既存の水配管を活用できるので、縦シャフトに冷媒配管を通す工事が不要です。
水冷式パッケージエアコンは、冷媒回路側の給排熱は水熱交換器で水配管に熱移動されるため、パッケージタイプの室外ユニットは不要です。

水冷式パッケージエアコン　構造と運転のしくみ

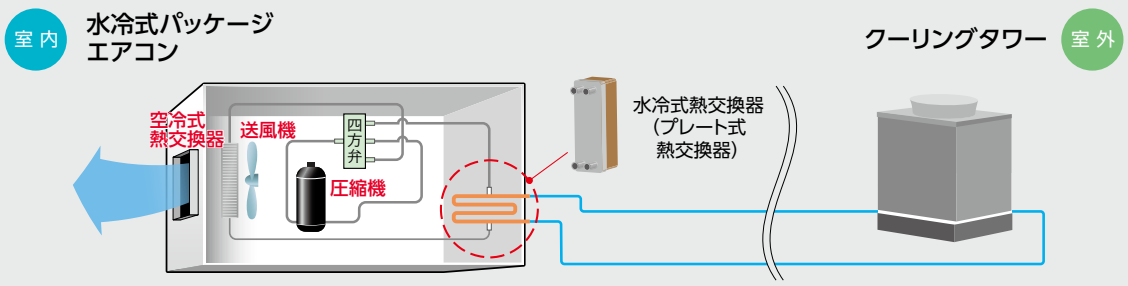

大温度差（10度差）仕様をラインアップ!
省エネ制御と組み合わせて更に効率を追求します。

循環水量削減システム

大温度差（10度差）仕様　巡回水の搬送能力を30%～50%抑えます。

巡回水量の削減による搬送システムの省エネ・省工事化が実現出来ます。
2管式コイルは、温度差5度の標準コイルの他、温度差8度・温度差10度の専用コイルをラインアップしております。
4管式コイルも温度差5度の標準コイルの他、温度差8度の専用コイルをラインアップしております。

熱交換器 流路図

●：水入口　◎：水出口

専用設計のコイルは、外形寸法を変える事なく巡回水入口から出口までの巡回経路を延長して高効率な熱交換システムを構築。

大温度差（10度差）コイルの対象シリーズ

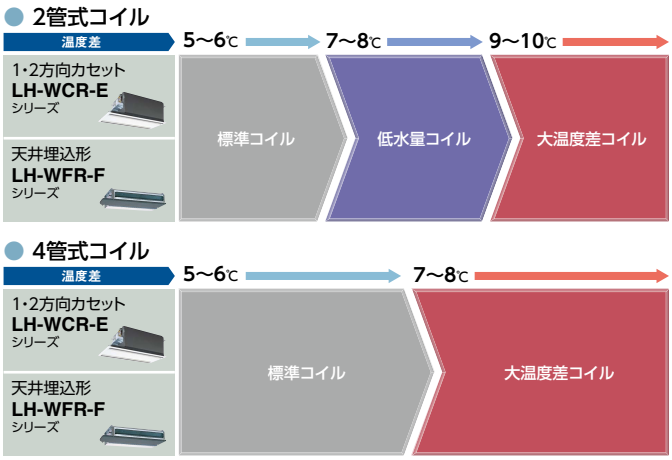

大温度差（10度差）仕様 ラインアップ

1・2方向カセット
LH-WCR-E シリーズ

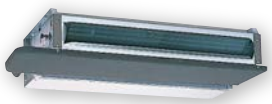

天井埋込形
LH-WFR-F シリーズ

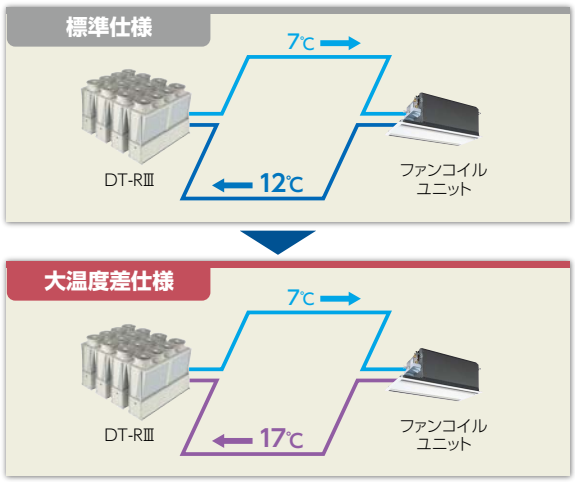

標準コイルでは、出入口で5度差を付けて循環させます。大温度コイルは、出入口で10度差を付ける事により同じ能力を出す場合、標準コイルに対し巡回水量は約50%削減が可能です。

配管工事の省工事化

ポンプ、配管、バルブ類のコンパクト化

ポンプ動力エネルギーの削減

● 配管イメージ図（リバースリターン方式）

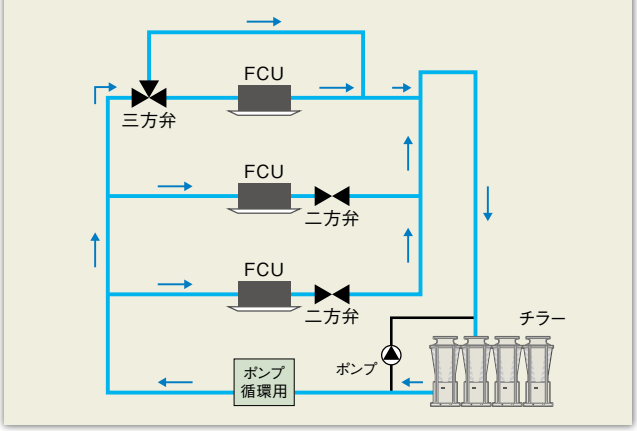

大風量で大空間をきめ細やかに空調します。
さまざまな空間に効率よくポイント空調。
お客様の声から生まれた、点検、保守も容易な構造です。

小形空調機　床置高静圧型　LV-WPE-C2 シリーズ

水方式の大空間空調専用小形空調機が新たな基準を作ります。

POINT 1 小形・簡易エアハンドリングユニットからの置き替え

パッケージ形の構造により※1プレナムタイプ（直吹き）、ダクト接続タイプと簡易エアハンドリングユニット並みの多機能化が図れます。

POINT 2 快適環境の追求　ダクト接続タイプには、2タイプ ※2･3 をラインアップしており限られた設置場所を有効活用して遠方の空調も可能です。また、多彩なオプションにより様々なニーズにお応えします。

エアハンドリングユニットからの置換

全還気型・外気混合型の既設エアハンのリニューアルにも省スペースで最適。

※全外気型（オールフレッシュ）は除く。

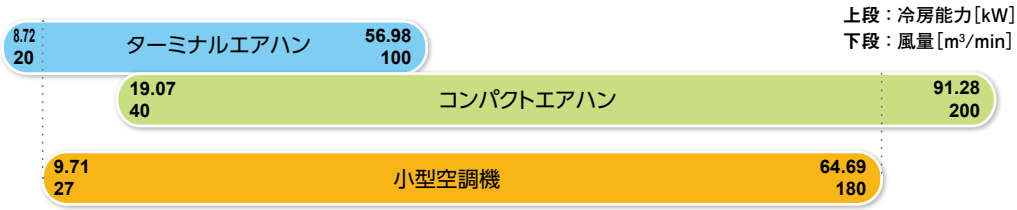

シリーズ

プレナム タイプ

吸込　前面直吸込

吹出　前面直吹出※1

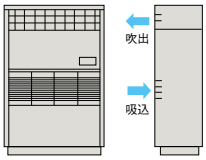

ご使用例

局所空調に!

グリル タイプ

吸込　前面直吸込

吹出　上吹出※2

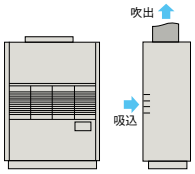

ご使用例

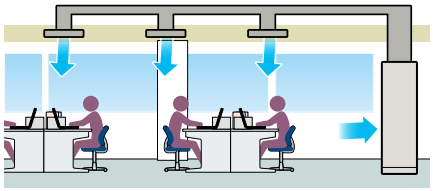

広範囲空調に!

ダクト タイプ

吸込　後吸込

吹出　上吹出※3

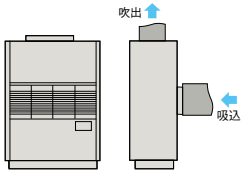

ご使用例

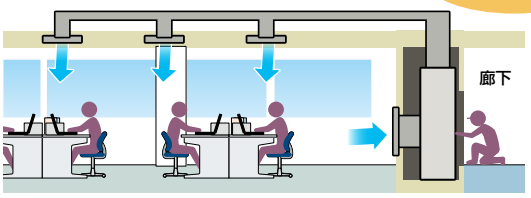

セキュリティ確保!
廊下からのメンテナンス

遠方制御関連

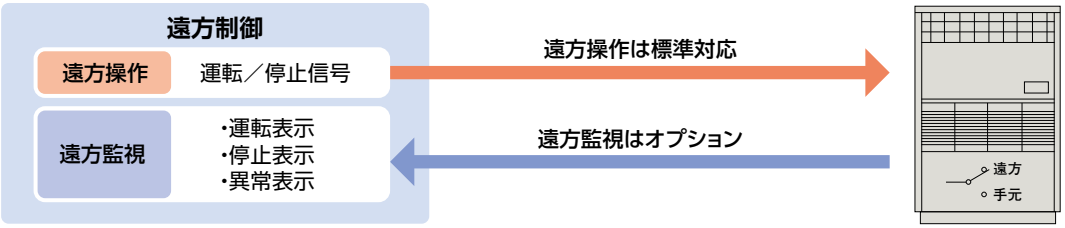

空調冷熱
総合管理システム

AE-200Jで、さらに一歩進んだ集中管理と省エネ制御を実現。

空調冷熱総合管理システム AE-200J

三菱電機のカラー液晶10.4インチワイド画面タッチパネル式空調冷熱総合管理システムAE-200Jは、最大200台の室内ユニットの運転を遠隔より一括管理が可能。

※別途拡張コントローラが必要になります。

10.4インチ
カラーワイド液晶
タッチパネル
搭載

MAスマートリモコン PAR-44MA

バックライト搭載のフルドット液晶を採用。週間スケジュールタイマーや設定温度自動復帰機能を搭載し、使い易さと省エネ性を向上しました。

フルドット液晶で
見やすく
なりました

PAR-44MA　運転状況表示
メイン画面例（詳細画面）

バックライト装備

MAスムースリモコン PAR-26MA2

設定温度範囲制限や消し忘れ防止タイマーで手軽に省エネが行えます。

MAコンパクトリモコン 受注生産品 PAC-SF01CR

タッチパネルを搭載したコンパクトなリモコンで直観的な操作が行えます。

空調冷熱総合管理システム AE-200Jは、快適性を維持しつつ手間要らずの空調制御による省エネ運転が可能です。

1 スケジュール機能を利用して、手間要らずの空調制御が可能

年間スケジュールと季節別の週間スケジュール設定機能を標準装備。

設定温度プリセット
手元リモコンで設定温度の変更をしても、指定時刻に自動で基準温度に戻せます。

手元リモコンの操作禁止
手元リモコンの操作（運転停止、運転モード、設定温度）を禁止できます。

消し忘れ防止
消し忘れ防止を目的とした停止指令を行えます。

風向、風速の設定も可能
風向、風速の設定も可能で、きめ細かい設定により快適性を向上します。

時間帯による設定温度変更
時間帯ごとの設定温度の変更が可能です。

Webブラウザからでも設定が可能

1日24回の動作を1分単位で設定可能です。

操作禁止項目を任意に選択可能

2 週間/年間スケジュールを活用

AE-200Jには当日・週間・季節別週間・年間スケジュール機能を標準装備。終業時に全空調を一旦停止すると、消し忘れによるムダ防止に役立ちます。

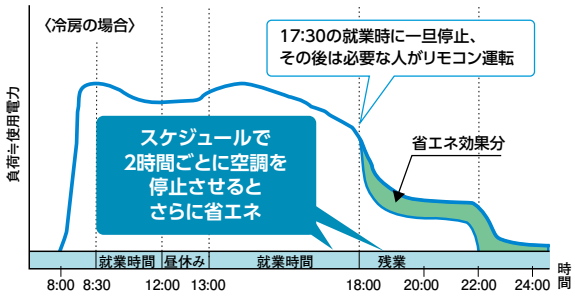

3 AE-200Jのスケジュール機能の活用

一日の運転パターンを設定し、ムダを省いた空調を実現。
帰宅時刻を入力すれば消し忘れも防止できます。

○ 一日を通してこまめに節電をする場合

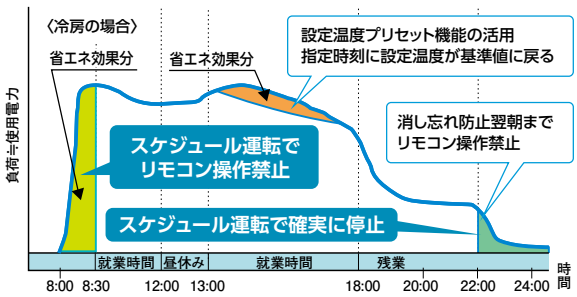

M-NET通信対応 ファンコイルユニット・水冷式パッケージエアコン

M-NET通信機能を持たせ、空調冷熱総合管理システム（AE-200J）による集中管理制御を可能にした ファンコイルユニット・水冷式パッケージエアコン

システム構成

接続システム（FCU、MB〈MBH、MBHV〉）

❶空調冷熱総合管理システム AE-200J

AE-200J（単独システム）には、FCU、MB（MBH、MBHV）を50台まで接続可能です。
また、EW-50Jと組み合わせることで、最大200台まで接続することができます。

	消費電力係数
FCU、MB（MBH、MBHV）	4

形名	給電能力
PAC-SF46EP1	100
PAC-SC51KU	20
CB-33KU-A	18

※FCU、MB（MBH、MBHV）は、ビル空調マルチエアコン（関連機器、及び、空冷ヒートポンプチラー含む）と、同一M-NET系統に接続することができません。
※FCU、MB（MBH、MBHV）を、AE-200J（AE-50J、EW-50J）に接続する場合は、伝送線用給電ユニットが必要となります。（消費電力係数4）（伝送線用給電拡張ユニット:PAC-SF46EP1/伝送線用給電ユニット:PAC-SC51KU、CB-33KU-A）
※FCU、MB（MBH、MBHV）にはMEリモコンは、接続できません。手元リモコンは、MAリモコン（PAR-44MA、PAR-26MA2）を接続してください。（MAリモコン（PAR-44MA、PAR-26MA2）は、別手配となります）

❷グループ設定

①MAリモコンの渡り配線でグループ設定を行います。グループ設定時は、手元リモコンは2台（2リモコン）まで接続が可能です。
②1グループに設定可能なFCU、MB（MBH、MBHV）の台数は最大16台となります。
※AE-200J（EW-50J）を利用するシステムでは、AE-200Jのグループ設定と、MAリモコンの渡り配線でのグループ設定をあわせる必要があります。

接続イメージ

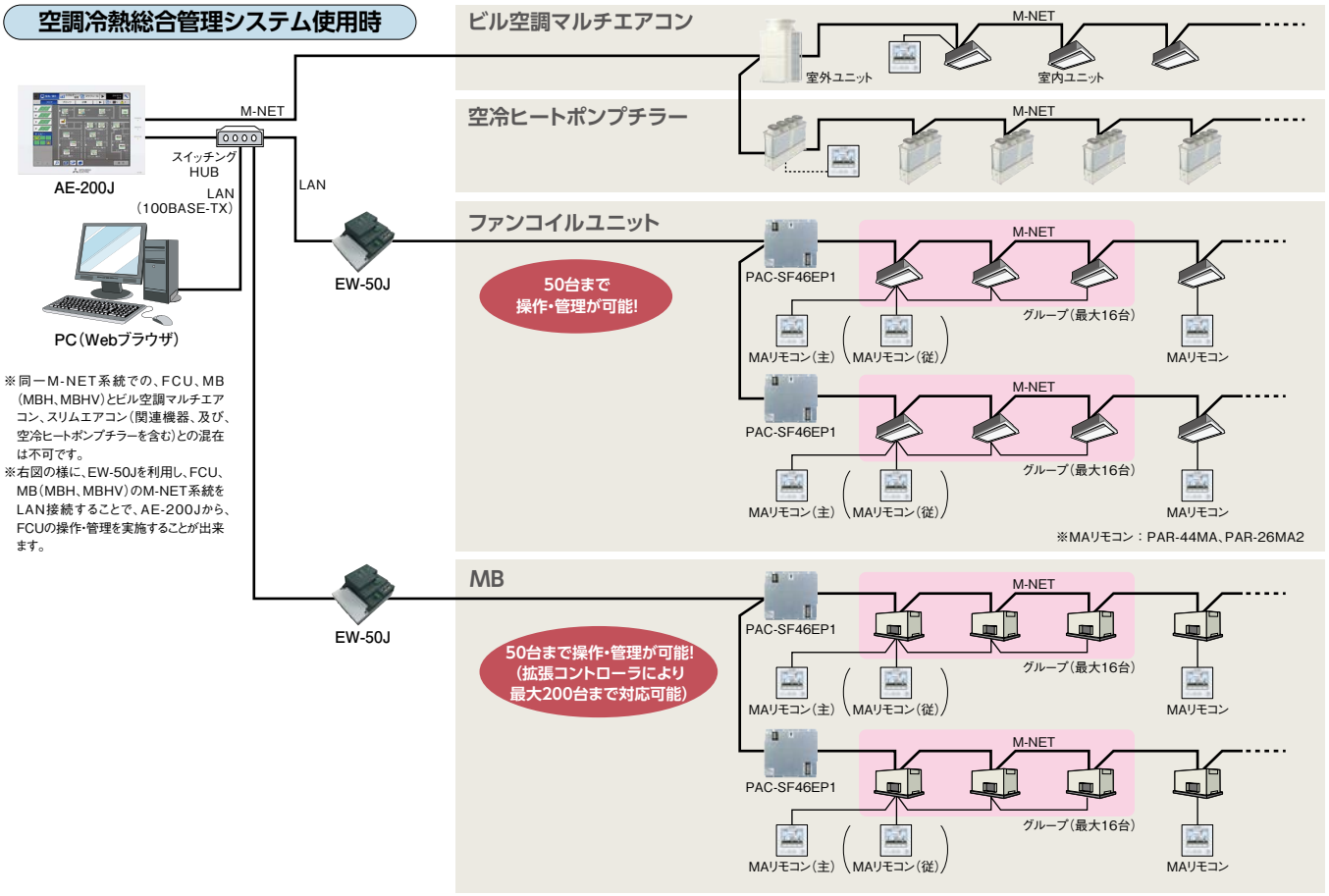

システム接続図

※FCUのAE-200J使用時の接続図の例

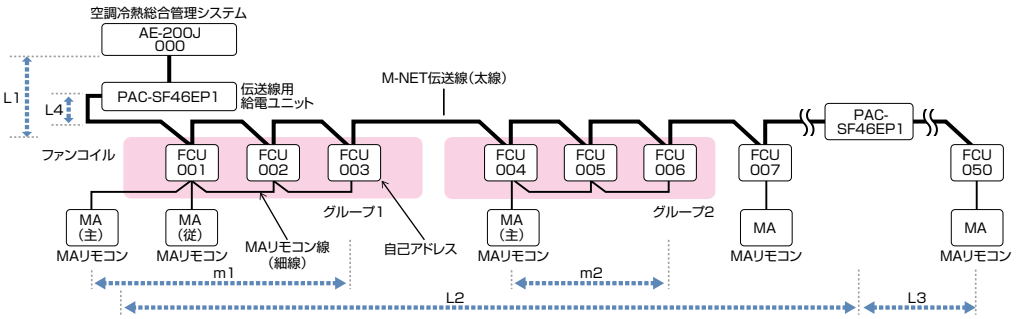

許容長

集中管理用伝送線…
最延長　500m以下（L1+L2+L3）、200m以下（L2+L4、L3）

MAリモコン配線…
総延長　200m以下（m1、m2）

※2リモコンの場合は、100m以下としてください。
※MAコンパクトリモコン（PAC-SF01CR）利用時、配線距離は、最大70mとなります。
また、いかなるリモコンともペア接続（2リモコン）での利用はできません。

機　能

(1)空調冷熱総合管理システム(AE-200J)使用時

■集中コントロール機能表

機　能			内　容
接続管理台数		FCU・MB	50台まで接続可能。拡張コントローラの追加により最大200台まで接続可能。
		1グループの室内ユニット台数	1～16台
		1グループのリモコン台数	1～2台(手元リモコン PAR-44MA、PAR-26MA2)
通常機能	操　作	運転／停止	一括／フロア／ブロック／グループ単位で、運転／停止操作が可能。
		運転モード	一括／フロア／ブロック／グループ単位で、冷房／暖房／送風／自動の切換が可能。(FCU:「自動」はWコイル時のみ　MB:「暖房」・「自動」は対応機種のみ)
		風速	一括／フロア／ブロック／グループ単位で、3段階の切換が可能。(MB:風速3段は対応機種のみ)
		設定温度	一括／フロア／ブロック／グループ単位で、室内温度の設定が可能。(MB:「暖房」・「自動」は対応機種のみ) 冷房運転時　暖房運転時　自動運転時 設定温度範囲　19℃～30℃　17℃～28℃　19℃～28℃
		風向設定	機能なし
		手元リモコンの操作禁止	一括／フロア／ブロック／グループ単位で、手元リモコンからの操作を禁止する項目を選択・設定が可能。 (禁止項目：運転／停止・運転モード・設定温度・フィルターリセット)
		スケジュール	一括／フロア／ブロック／グループ単位で、スケジュールを設定可能(最小単位:グループ)。 ・当日のスケジュール変更可能。 ・曜日ごとの週間スケジュールで、1日に24パターンが5パターン(季節別)可能。 ・年間スケジュールで、年50日の特異日の設定可能。 設定項目：運転/停止・運転モード・設定温度・風速・操作禁止
		フィルターサインリセット	グループ単位で、フィルターサイン表示のリセットが可能。
	モニタ	運転／停止(LED)	ON／OFF(運転／停止)LED　・ON:1つ以上のグループが運転。　・OFF:全グループが停止。
		運転状態(グループ単位)	ユニットグループの運転状態を表示。
		フィルターサイン	フィルター清掃時期になると表示。
		手元操作禁止	本機が手元リモコンでの操作を禁止している内容を表示。
		異常発生中	異常発生中ユニットのアドレスと異常コード、および異常を検出したユニットのアドレスを表示。
		異常履歴モニタ	過去に発生した異常を、最大128件表示。
		外部出力	外部機器に運転／停止、異常発生の信号を出力。(別売りの外部入出力アダプタが必要)
初期設定機能	操　作	現在日時設定	現在日時の設定の実施。
		ユニット情報	本体の基本設定が可能。
		ネットワーク設定	ネットワークに関する設定の実施。
		グループ設定	FCU、MB(MBH、MBHV)をグループに登録。
		ブロック設定	設定したグループをブロックに登録。
		フロアレイアウト設定	フロア設定、ユニットグループの表示位置の設定が可能。
	ユーザー情　報	保守ユーザー	保守ユーザー名、パスワードの設定が可能。
		ビル管理者	ビル管理者のユーザー名、パスワード、利用機能可否の設定が可能。
	メンテナンス	データバックアップ	設定データをUSBメモリに保存可能。
		データ読み込み	設定データをUSBメモリから読み込み可能。
		タッチパネル補正	タッチパネルのタッチ位置の補正が可能。
		アップデート	ソフトウェアのアップデートを実施可能。
その他	データのバックアップ	グループ設定情報	電源が切れても「グループ設定情報」は保持。
		スケジュール内容	電源が切れても「グループごとに設定したスケジュール情報」は保持。
		現在日時	電源が切れた場合、内部のコンデンサーで、現在時刻をバックアップ。
	機器管理	ロック機能	タッチパネル操作のロックが可能。(ユーザー名、パスワード入力により解除。)
		タッチパネル掃除	タッチパネルがロックされ、タッチパネルの掃除が可能。

(2)MAリモコンのみの場合

■機能表

機　能	内　容
運転／停止	運転／停止操作が可能。
運転モード切換	冷房／自動／送風／暖房の切換えが可能。(FCU:「自動」はWコイル時のみ　MB:「暖房」・「自動」は対応機種のみ)
風速	3段階(強・中・弱)、および「自動」の選択が可能。(MB:風速3段は対応機種のみ)
室温設定	下記の範囲で温度設定が可能。(MB:「暖房」・「自動」は対応機種のみ) 冷房運転時　暖房運転時　自動運転時 設定温度範囲　19℃～30℃　17℃～28℃　19℃～28℃
手元操作への禁止／許可	集中コントローラからの設定により、運転／停止、運転モード、設定温度、フィルターリセットの操作が禁止されます。 ＊禁止中は「集中管理」が点灯。
運転モードの切換制限	集中コントローラからの設定により、モード切換の操作禁止。
異常表示	現在発生している異常内容を、アドレスとともに表示。
タイマー運転	週間スケジュールタイマー対応(PAR-44MAの場合のみ) 簡易タイマー／消し忘れタイマーの何れかを使用可能。 ・簡易タイマー:ON/OFFを1回行うタイマー ・消し忘れタイマー:運転後に一定時間経過すると停止するタイマー
温度設定範囲制限機能	初期設定により、室温設定の温度範囲を制限することが可能。
操作制限機能	リモコンスイッチの操作ロックの設定／解除が可能。 運転停止、運転モード、設定温度のそれぞれをロック(PAR-44MAの場合) ・全スイッチロック、または運転／停止スイッチ以外のスイッチロック(PAR-26MA2の場合)

※○:グループ別操作／ ×:対応不可

(3)その他

・メンテナンスツール：M-NETメンテナンスツールに対応

・機能制限事項(M-NET通信対応FCU、MB、MBH、MBHV)

未対応機能：AE-200Jのエネルギー管理他、各種ライセンス登録には対応しておりません。

(省エネデマンド制御／課金システム／設定温度範囲制限設定 他)

本体対応表

【FCU】　○対応可　△事前相談

シリーズ	4方向カセット	2･1方向カセット	天井埋込形	天井埋込形	天吊形	床置形	床置埋込形	その他
形名	LH-400~1400WAR-C	LH-WCR-E(D)	LH-WFR-F(E)	LH-WFRP	LH-WFE-C2	LV-WFE-C2	LV-WFR-C	
対応	○	○	○	○	○	○	○	△

【ＭＢ】　○対応可　△事前相談

シリーズ	天井埋込形	天井埋込形	天井埋込形	2方向カセット
形名	MB-P・MT(A)	MBHV-P・MT	MBH-P・MT(A)	MBHV-P・MT(A)-C
対応	○	○	○	○

M-NET制御システム例

：親機　：子機　：伝送線、信号線　：動力線

システム項目	システム図	用途・特長	制約条件・必要部品等
基本システム	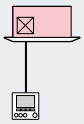	・リモコン配線は無極性2線式	
2リモコン制御	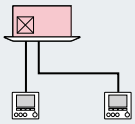	・2か所の出入口へのリモコン設置に	・リモコン操作は後押し優先
複数台連動 (グループ制御)	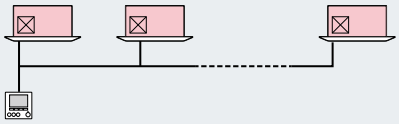	・大空間をひとつのリモコンで操作したい場合などに ・ペリ/インナーなど空調負荷の差が大きな場所に適し、各ユニットがそれぞれの空調負荷に応じ個別に温調動作	・最大16台接続可
複数台連動 (動力渡り)	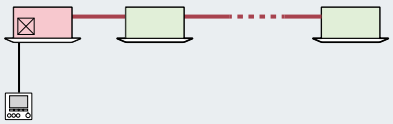	・大空間をひとつのリモコンで操作したい場合などに ・代表親機と同じ温調動作となるため、設置場所による空調負荷の差が比較的少ない場所への設置に最適	・消費電力合計4Aまで連動可 （FCUの場合）
電源発停	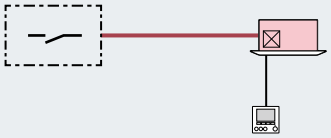	・朝のウォーミングアップ（強制運転）及び帰りの切忘れ防止に	・強制運転後はリモコンにより自由に発停可 ・ディップスイッチ設定 （SW1-9:OFF/SW1-10:ON）
切忘れ防止制御	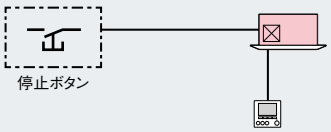	・守衛室など、遠方からの切忘れ防止操作に	・停止ボタンを押した後でもリモコン発停可 ・遠方発停用アダプター ［PAC-SE55RA］
入退出管理	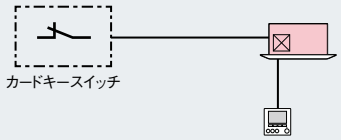	・カードキーによるホテル客室への入退出管理に	・カードキー差込みで運転許可、引抜けば強制停止 ・遠方発停用アダプター ［PAC-SE55RA］
発停管理	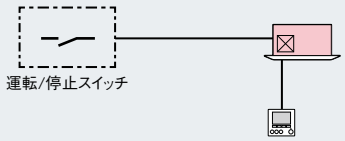	・学校など、発停スイッチのいたずら防止などに	・遠方から発停、リモコンでの発停操作は禁止 ・遠方発停用アダプター ［PAC-SE55RA］
遠方発停 状態監視	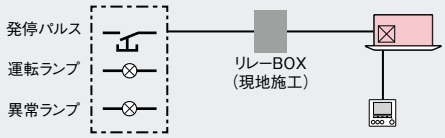	・守衛室など、遠方からの発停及び状態監視に	・遠方発停/リモコン操作は後押し優先 遠方表示用アダプター ［PAC-SA88HA］
遠方表示 (関連機器連動)	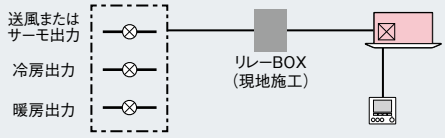	・換気関連機器などの連動に ・熱源機器などへの運転モード出力に	・遠方表示用アダプター ［PAC-SA88HA］
集中管理システム	P6参照		

※M-NET制御には、値増が必要です。（受注品）

インテリアを選ばない20シリーズ103

▶省エネ集中管理「AE-200J」に対応。※1　▶ドレンアップに対応する豊富なシリーズ。※1

機種・タイプ		形名	冷房（全熱）能力〈kW〉※2 ［風量］※3
ファンコイルユニット〈業務用〉	4方向カセット形	LH-WAR-C	[13.0～38.0㎥/min]
	2方向・1方向カセット形	LH-WCR-E(D)	[6.1～28.5㎥/min]
	ホテル仕様カセット形	LH-WHR	[6.1～17.0㎥/min]
	ビルトインカセット形	LH-WBR-B	[8.1～17.0㎥/min]
	天井埋込形	LH-WFR-F(E)	[6.1～22.0㎥/min]
	天井埋込中静圧形	LH-WFRP	[6.1～34.0㎥/min]
	天吊形	LH-WFE-C2	[6.1～34.0㎥/min]
	床置形	LV-WFE-C3	[6.1～34.0㎥/min]
	床置埋込形	LV-WFR-C	[6.1～34.0㎥/min]
	ローボーイ形（床置形）	LV-WLFE-C	[6.1～20.0㎥/min]
	ローボーイ形（床置埋込形）	LV-WLFR-C	[6.1～20.0㎥/min]
小形空調機〈業務用〉	中形天井カセット形 4方向吹出タイプ	LH-1800/2100 WAR-C	
	天井埋込高静圧形	LH-WPR-C	[24.0～80.0㎥/min]
	床置高静圧形	LV-WPE-C2	[27.0～180.0㎥/min]
		LV-WPE-R-C2	[27.0～45.0㎥/min]
ホームタイプ水方式空調機器〈業務用〉	床置形〈冷暖兼用〉	LV-WRE-M1(W1)	[5.5～14.0㎥/min]
	床置形〈暖房専用〉	VW-WRE-M1(W1)	[3.0～14.0㎥/min] ※5
		VW-WE2(-W)	[3.0～8.0㎥/min] ※5
水冷式パッケージエアコン〈業務用〉	天井カセット形〈冷暖兼用〉	MBHV-P・MT(A)-C	[9.1～12.0㎥/min]
	天埋形〈冷暖兼用〉	MBHV-P・MT	[10.0～16.0㎥/min]
	天埋形〈冷暖兼用〉	MBH-P・MT(A)	[12.0～39.0㎥/min]
	天埋形〈冷房専用〉	MB-P・M(W)T(A)	[13.0～39.0㎥/min]

形式記号のご案内

- ファンコイルユニット〈業務用〉
- 小形空調機〈業務用〉

LV-200WFE-C3

- シリーズ　A：4方向カセットシリーズ　C：カセットシリーズ　B：ビルトインシリーズ　F：標準シリーズ　LF：ローボーイシリーズ　H：ホテルシリーズ　P：高静圧シリーズ　R：ホームタイプシリーズ
- 改良番号
- E：露出形　R：埋込形
- 会社記号
- 容量区分　風量表示　cfm近似値
- リビングマスター
- V：床置形　H：天吊形／天井埋込形／カセット形

※1. 一部シリーズを除く　※2. 冷水入口温度7℃、吸込空気DB=27℃、WB=19.0℃（水冷式パッケージエアコンは、入口冷却水温30℃　※3. 強ノッチ時の特性値　※4, 60Hzの場合

機種の豊富なラインアップ。

▶低水量仕様（8度差）・大温度差仕様（10度差）もラインアップ。※1

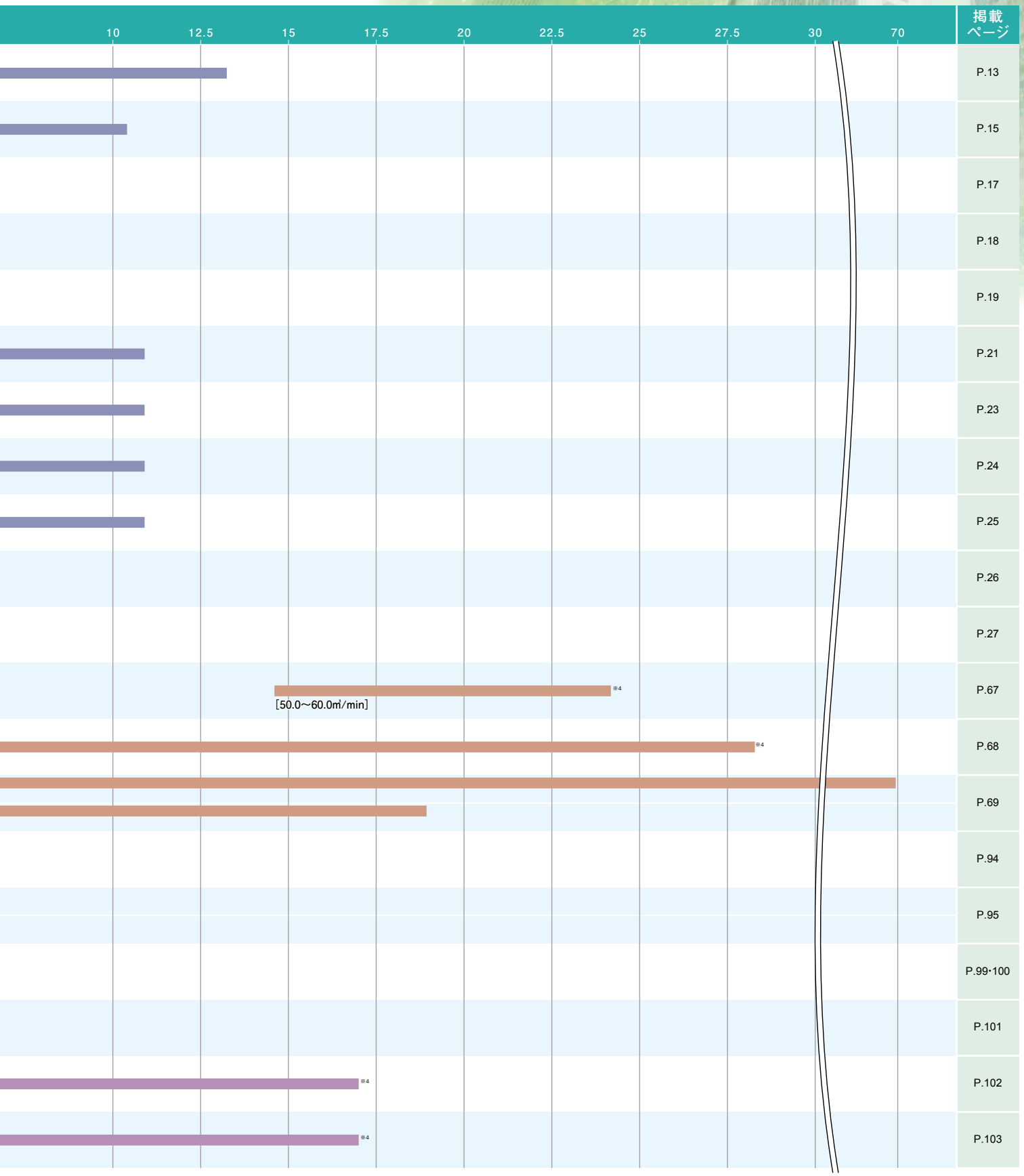

● ホームタイプ水方式空調機器〈業務用・家庭用〉

リビングヒーター LV-250WRE-M1

容量区分　風量表示　cfm近似値　会社記号

E：露出形（E_2シリーズは無し）

シリーズ
R：ホームタイプシリーズ
E_2：低水量薄形シリーズ

パネルの色調
M：ブラウン
W：ホワイト

● 水冷式パッケージエアコン〈業務用〉

MBHV-P50MTA-C

ヒートポンプ　インバータ

MT：温調・集中管理対応
WT：機械式
MTA：温調・集中管理対応・低騒音形（カセット形のみ）

なし：天埋
C：カセット

MB……冷専一定速
MBH……冷暖兼用一定速
MBHV…冷暖兼用インバータ

※5, 暖房能力（温水入口温度80℃、吸込空気DB=20℃の場合）

目　次

ファンコイルユニット［業務用］ 12

4方向カセット形 **LH-WAR-C** シリーズ …… 13
2方向･1方向カセット形 **LH-WCR-E** (LH-WCR-D 受注品)シリーズ …… 15
ホテル仕様カセット形 **LH-WHR** シリーズ …… 17
ビルトインカセット形 **LH-WBR-B** シリーズ …… 18
天井埋込形 **LH-WFR-F** (LH-WFR-E 受注品)シリーズ …… 19
天井埋込中静圧形 **LH-WFRP** シリーズ …… 21
天吊形 **LH-WFE-C2** シリーズ …… 23
床置形 **LV-WFE-C3** シリーズ …… 24
床置埋込形 **LV-WFR-C** シリーズ …… 25
ローボーイ形(床置形) **LV-WLFE-C** シリーズ …… 26
ローボーイ形(床置埋込形) **LV-WLFR-C** シリーズ …… 27
電気配線図 …… 28
能力表 …… 30
機外静圧線図 …… 49
騒音 …… 50
別売部品／別売品一覧／別売部品外形図 …… 56
受注品一覧 …… 63
注意事項 …… 65

●LH-WAR-C シリーズ

●LH-WCR-E シリーズ

●LH-WHR シリーズ

●LH-WBR-B シリーズ

●LH-WFR-F シリーズ

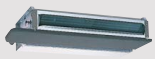

● LH-WFRP シリーズ

●LH-WFE-C2 シリーズ

●LV-WFE-C3 シリーズ

●LV-WFR-C シリーズ

●LV-WLFE-C シリーズ

● LV-WLFR-C シリーズ

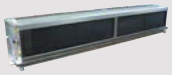

小形空調機［業務用］ 66

中形天井カセット形4方向吹出タイプ **LH-1800/2100WAR-C** …… 67
天井埋込高静圧形 **LH-WPR-C** シリーズ …… 68
床置高静圧形 **LV-WPE-C2** シリーズ …… 69
別売部品 …… 72
能力表 …… 73
基本仕様対応表 …… 81
機外静圧線図 …… 82
送風機性能線図 …… 83
騒音 …… 88
受注品一覧 …… 91

●LH-1800/2100WAR-C

●LH-WPR-C シリーズ

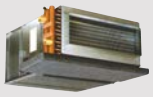

●LV-WPE-C2 シリーズ

ホームタイプ水方式空調機器［業務用］ 93

床置形〈冷暖兼用〉 **LV-WRE** シリーズ …… 94
床置形〈暖房専用〉 **VW-WRE·E2** シリーズ …… 95
能力表 …… 96

●LV-WRE シリーズ

●VW-WRE·E2 シリーズ

水冷式パッケージエアコン［業務用］ 98

天井カセット形〈冷暖兼用〉 **MBHV-P·MT-C** シリーズ …… 99
天井カセット形〈冷暖兼用〉 **MBHV-P·MTA-C** シリーズ …… 100
天埋形〈冷暖兼用〉 **MBHV-P·MT** シリーズ …… 101
天埋形〈冷暖兼用〉 **MBH-P·MT(A)** シリーズ …… 102
天埋形〈冷房専用〉 **MB-P·M(W)T(A)** シリーズ …… 103
外形図 …… 104
設計･施工上のポイント …… 110

●MBHV-P·MT(A)-C シリーズ

●MBHV-P·MT シリーズ

●MBH-P·MT(A) シリーズ

●MB-P·M(W)T(A) シリーズ

機器のメンテナンスについて …… 90･111

ファンコイルユニット

**お客様の多様なニーズに合わせた豊富なラインアップ。
集中コントローラ・ドレンアップメカに対応した
自由自在なカスタマイズが可能。**

Point 1

最適空調管理

お客様のさまざまなニーズに合わせて、最適な空調管理システムを構築します。

Point 2

設計自由度の拡大

高効率・多機種ラインアップにより、設計自由度の拡大を追求しています。

Point 3

充実サポート

全国各地にあるサービス拠点と24時間サポート体制で、万が一の時にも迅速な対応が可能です。

4方向カセット形

受注生産品

LH-WAR-C シリーズ

LH-600WAR-C ＋ P-2100WAR-C

LH-600WAR-C ＋ P-2100WAR-C ドレンアップメカ組込仕様※2

スタイリッシュな新パネルで インテリア性も向上。 空間にすっきり調和する新デザインで お届けします。

① デジタルリモコン・新M-NET制御対応※1

② 空調冷熱総合管理システムで省エネ集中管理「AE-200J」対応※1

③ すべてのパネルを950□mmに統一（スクエア化）。1000～1400形で約35%コンパクト化を実現。

④ 吹出し口のタテ・ヨコ比を最適化。抵抗が少ない安定した吹出し気流が得られ、高天井からでも床まで気流が到達します。

⑤ ドレンアップメカ組込対応可能※2

⑥ ドレンアップメカ別売対応可能

※1:受注対応　※2:受注対応:工場組込

基本仕様表

項目			LH-400WAR-C形	LH-600WAR-C形	LH-800WAR-C形	LH-1000WAR-C形	LH-1200WAR-C形	LH-1400WAR-C形
外装	本体〈LH-WAR-C〉		亜鉛鋼板					
	パネル〈P-2100WAR-C〉		外枠:ABS〈6.4Y8.9/0.4近似色〉					
能力	冷房能力〈全熱〉	kW	3.51	4.98	7.03	8.11	9.15	11.21
	冷房能力〈顕熱〉	kW	2.87	4.11	5.73	6.59	7.34	8.99
	暖房能力	kW	6.58	8.76	12.84	14.78	17.52	20.97
	水量	L/min	10.1	14.3	20.2	23.3	26.3	32.2
	水頭損失	kPa	9.4	17.2	31.5	21.1	26.3	37.4
電源			単相100V 50/60Hz					
消費電力		W	77/80	79/85	83/90	138/141	141/149	146/159
電流		A	0.86/0.87	0.87/0.90	0.93/1.00	1.55/1.56	1.56/1.57	1.63/1.65
送風機	形式		φ460ターボファン					
	風量	m³/min	13.0	17.0	22.0	28.0	33.0	38.0
	風量調節		強・中・弱・切の3段階切換					
熱交換器			プレートフィン付熱交換器〈銅管・アルミフィン〉最高使用圧力0.98MPa					
フィルター			合成繊維フィルター〈水洗浄可能、抗菌・防カビ仕様〉					
ドレンパン材質			メインドレンパン：ポリスチレン樹脂製　サブドレンパン：AES樹脂製					
配管	方向		4方向側面任意					
	水出入口径		PT3/4めねじ					
	ドレン口径		VP-25					
断熱材・吸音材			ポリエチレンフォーム					
騒音		dB	32	33	35	37	38	40
乾燥質量	本体〈LH-WAR-C〉	kg	29.0	29.0	31.0	39.0	39.0	39.0
	パネル〈P-2100WAR-C〉	kg	6.0	6.0	6.0	6.0	6.0	6.0
	合計〈LH-WAR-C+P-WAR-C〉	kg	35.0	35.0	37.0	45.0	45.0	45.0
熱交換器内容積		cm³	750	750	1,360	1,640	1,640	1,640

注1: 上記値は、強ノッチ時の特性値です。

2: 冷暖房能力の測定条件は下記の通りです。

	ノッチ	入口冷温水温度(℃)	入口空気温度(℃)
冷房	強	7	乾球温度=27　湿球温度=19
暖房	強	60	乾球温度=20

3: 風量は、吹出口で風車式風速計にて測定した値を示します。

4: 騒音測定位置はP55に記載しています。

5: 水頭損失の測定は、水温10℃で各機種の定格水量を通水した場合の熱交換器出口および入口間の静圧差を測定した値を示します。ただし、バルブ、配管セット等の水頭損失は含まれません。

6: WARシリーズの最低使用冷水温度は5℃、最高使用温水温度は80℃です。冷暖房時の水温設定にご注意ください。〈試運転時を含む〉

7: 配管には電動弁を設置してください。送風を停止した際、冷水を通水したままにしますと、ユニットに着露し、水漏れや運転再開時の露飛びの原因になります。

8: バルブ類の直前には、ストレーナー（40メッシュ以上）を設置し、配管内の異物を除去してください。

9: パネルおよび風量調節スイッチは別売部品です。別売部品ページをご覧ください。

10: 本仕様は、改良のため予告なく変更することがあります。

外形寸法図　（400～1400形）

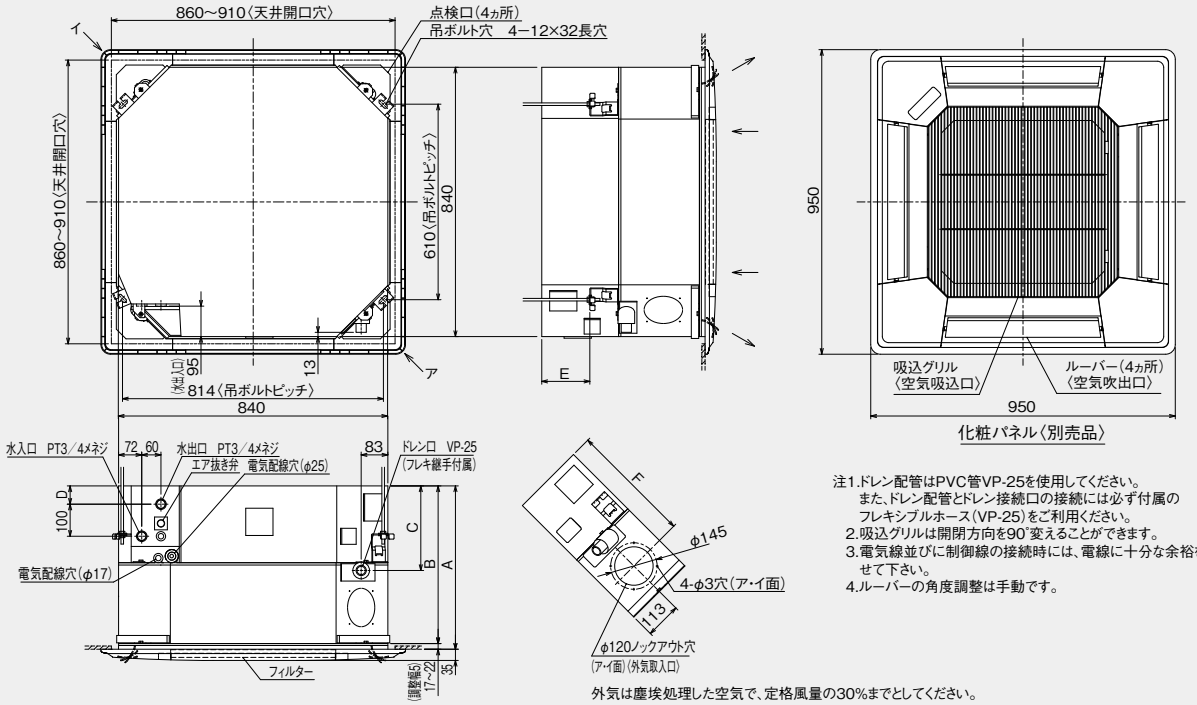

注1.ドレン配管はPVC管VP-25を使用してください。
　また、ドレン配管とドレン接続口の接続には必ず付属の
　フレキシブルホース（VP-25）をご利用ください。
2.吸込グリルは開閉方向を90°変えることができます。
3.電気線並びに制御線の接続時には、電線に十分な余裕を持たせて下さい。
4.ルーバーの角度調整は手動です。

外気は塵埃処理した空気で、定格風量の30%までとしてください。

・本体と化粧パネルの組合せ

形　名		変化寸法					
本　体	化粧パネル	A	B	C	D	E	F
LH-400,600,800WAR-C	P-2100WAR-C	510～515	493	265	58	151	380
LH-1000・1200・1400WAR-C		550～555	533	305	98	191	420

本図は改良のため、予告なく変更する場合があります。

外形寸法図　ドレンアップメカ組込仕様（400～1400形）※2

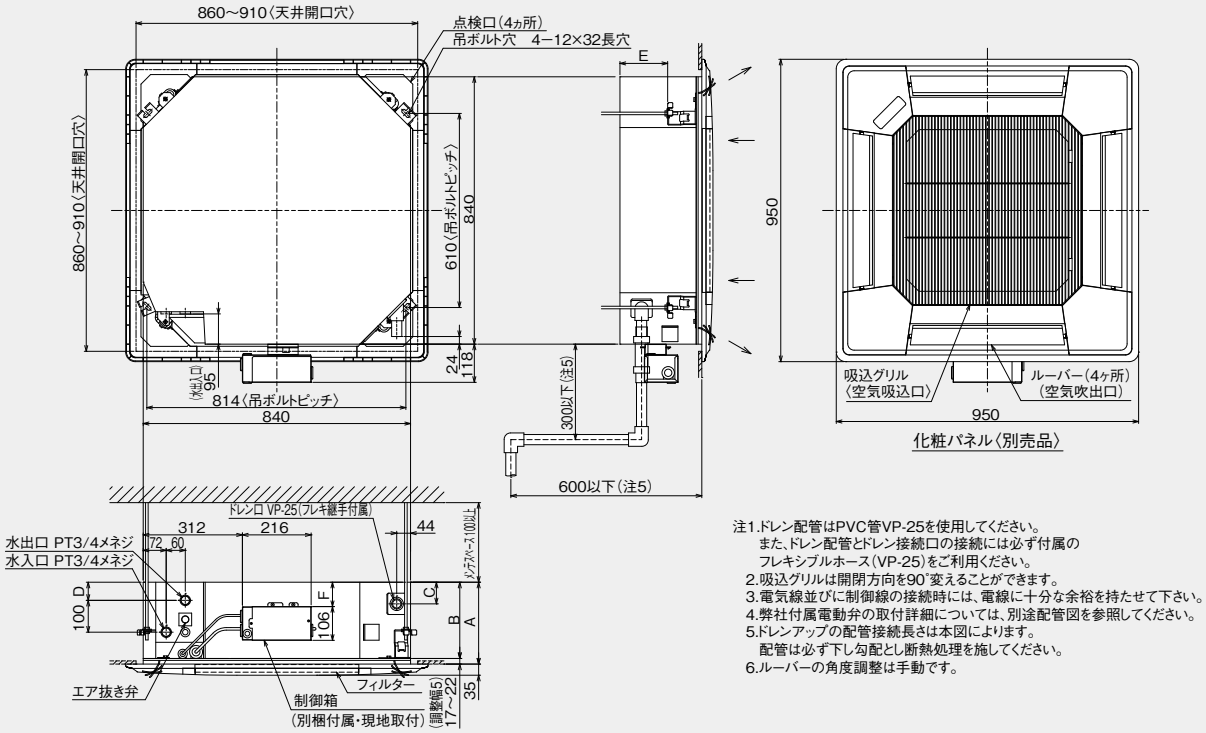

注1.ドレン配管はPVC管VP-25を使用してください。
　また、ドレン配管とドレン接続口の接続には必ず付属の
　フレキシブルホース（VP-25）をご利用ください。
2.吸込グリルは開閉方向を90°変えることができます。
3.電気線並びに制御線の接続時には、電線に十分な余裕を持たせて下さい。
4.弊社付属電動弁の取付詳細については、別途配管図を参照してください。
5.ドレンアップの配管接続長さは本図によります。
　配管は必ず下し勾配とし断熱処理を施してください。
6.ルーバーの角度調整は手動です。

・本体と化粧パネルの組合せ

形　名		変化寸法					
本　体	化粧パネル	A	B	C	D	E	F
LH-400・600・800WAR-C	P-2100WAR-C	258～263	241	68	58	151	78
LH-1000・1200・1400WAR-C		298～303	281	108	98	191	118

本図は改良のため、予告なく変更する場合があります。

2·1方向カセット形

LH-WCR-E（LH-WCR-D）シリーズ

追加仕様品で低水量仕様・大温度差仕様に対応可能

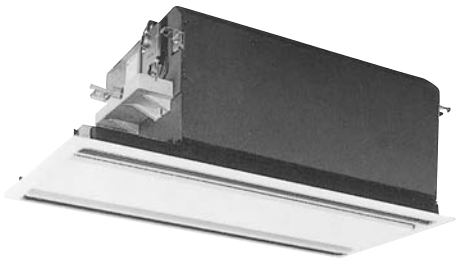

LH-400WCR-E (D)

デザイン性を向上し、インテリアにやわらかくマッチします。

① デジタルリモコン・新M-NET制御対応※1
② 空調冷熱総合管理システムで省エネ集中管理「AE-200J」対応※1
③ 低水量仕様（8度差）、大温度差仕様（10度差）で省エネ性も向上。
④ ドレンアップメカ組込対応可能※2
⑤ ドレンアップメカ別売対応可能

※1:受注対応　※2:受注対応:工場組込

基本仕様表

項目			LH-200WCR-E形	LH-300WCR-E形	LH-400WCR-E形	LH-600WCR-E形	LH-800WCR-E形	LH-1200WCR-E形
外装	本体〈LH-WCR-E〉		亜鉛鋼板					
	パネル 両吹形	フルフラットパネル(P-WCR-EW)	外枠:硬質塩ビ樹脂〈0.7Y8.59/0.97近似色〉サービスパネル:ポリエステル塗装〈0.7Y8.59/0.97近似色〉					
		フルフラットパネル(P-WCR-EX)	外枠:硬質塩ビ樹脂〈0.7Y8.59/0.97近似色〉《天井材組込み用》					
	パネル 片吹形	フルフラットパネル(P-WCRS-EW)	外枠:硬質塩ビ樹脂〈0.7Y8.59/0.97近似色〉サービスパネル:ポリエステル塗装〈0.7Y8.59/0.97近似色〉					
		フルフラットパネル(P-WCRS-EX)	外枠:硬質塩ビ樹脂〈0.7Y8.59/0.97近似色〉《天井材組込み用》					
能力	冷房能力〈全熱〉	kW	1.95	2.61	3.58	5.05	7.17	9.33
	冷房能力〈顕熱〉	kW	1.58	2.16	2.88	4.13	5.77	7.40
	暖房能力	kW	3.47	4.80	6.65	8.84	12.97	16.20
	水量	L/min	5.6	7.5	10.3	14.5	20.6	26.8
	水頭損失	kPa	11.1	16.8	14.6	16.5	16.3	21.6
電源			単相　100V　50/60Hz					
消費電力		W	62/74	65/80	101/123	118/147	173/212	225/266
電流		A	0.63/0.74	0.67/0.82	1.05/1.25	1.24/1.50	1.93/2.26	2.40/2.76
送風機	形式		φ180シロッコファン					
	風量	m³/min	6.1	8.5	11.0	17.0	22.0	28.5
	風量調節		強・中・弱・切の3段切換					
熱交換器			プレートフィン付熱交換器〈銅管・アルミフィン〉最高使用圧力　0.98MPa					
フィルター			合成繊維フィルター〈水洗浄可能、抗菌・防カビ仕様〉					
ドレンパン材質			メインドレンパン：ステンレス鋼板〈0.6t〉　サブドレンパン：AES樹脂製					
配管	方向 両吹パネル		左右どちらでも可能					
	方向 片吹パネル		左配管専用パネル〈吹出口側から見て〉(右配管時は右配管専用パネルをご指定ください)					
	水出入口径		PT3/4めねじ					
	ドレン口径		VP-20〈フレキ接手付属〉					
断熱材・吸音材			ポリエチレンフォーム					
騒音		dB	40	42	43	44	45	46
乾燥質量	本体	kg	17.8	20.0	24.0	33.0	40.0	53.0
	パネル	kg	6.7	7.5	9.0	10.0	11.5	14.0
	合計	kg	24.5	27.5	33.0	43.0	51.5	67.0
熱交換器内容積		cm³	430	530	770	1,420	1,820	2,250

注1: 上記値は、強ノッチ（風量調節）の特性値です。
2: 冷暖房能力の測定条件は右記の通りです。

	ノッチ	入口水温(℃)	入口空気条件(℃)
冷房	強	7.0	乾球温度　27.0　湿球温度　19.0
暖房	強	60.0	乾球温度　20.0

3:風量は、吹出口で風車式風速計にて測定した値を示します。
4:騒音測定位置はP55に記載しています。
5:水頭損失の測定は、水温10℃で各機種の定格水量を通水した場合の熱交換器出入口間の静圧差を測定した値を示します。ただし、バルブ、配管セット等の水頭損失は含まれません。

低水量仕様表（追加仕様品）（基本仕様表変更点のみ）

項目		LH-200WCR-E形	LH-300WCR-E形	LH-400WCR-E形	LH-600WCR-E形	LH-800WCR-E形	LH-1200WCR-E形
特性	冷房能力〈全熱〉 kW	1.83	2.45	3.39	4.95	6.85	8.65
	冷房能力〈顕熱〉 kW	1.51	2.03	2.77	4.13	5.51	7.20
	暖房能力 kW	3.74	5.03	7.03	9.56	13.57	16.95
	水量 L/min	3.3	4.4	6.1	8.9	12.3	15.5
	風量 m³/min	5.9	8.2	10.6	16.3	21.1	27.3
	水頭損失 kPa	16.9	22.2	17.6	25.9	29.2	19.9
	騒音 dB	40	42	43	44	45	46
乾燥質量	本体 kg	18.8	21.5	26.0	33.0	40.0	53.0
	パネル kg	6.7	7.5	9.0	10.0	11.5	14.0
	合計 kg	25.5	29.0	35.0	43.0	51.5	67.0
熱交換器内容積	cm³	570	660	970	1,420	1,820	2,250

大温度差仕様表（追加仕様品）（基本仕様表変更点のみ）

項目		LH-200WCR-E形	LH-300WCR-E形	LH-400WCR-E形	LH-600WCR-E形	LH-800WCR-E形	LH-1200WCR-E形
特性	冷房能力〈全熱〉 kW	1.47	2.04	3.86	5.20	5.61	8.45
	冷房能力〈顕熱〉 kW	1.31	1.90	3.27	4.42	4.67	6.85
	暖房能力 kW	3.26	4.60	7.92	10.82	11.81	16.89
	水量 L/min	2.1	2.9	5.4	7.4	8.0	12.0
	風量 m³/min	5.4	7.4	12.0	16.6	18.7	25.6
	水頭損失 kPa	3.4	7.9	41.2	29.4	39.2	44.1
	消費電力 W	62/74	65/80	113/145	167/199	173/212	223/268
	電流 A	0.63/0.74	0.67/0.82	1.18/1.47	1.86/2.12	1.93/2.26	2.34/2.73
	騒音 dB	39	38	43	43	42	44
乾燥質量	本体 kg	18.8	21.5	26.0	33.0	40.0	53.0
	パネル kg	6.7	7.5	9.0	10.0	11.5	14.0
	合計 kg	25.5	29.0	35.0	43.0	51.5	67.0
熱交換器内容積	cm³	620	750	1080	1,490	1,890	2,410

6:WCRシリーズの最低使用冷水温度は5℃、最高使用温水温度は80℃です。冷暖房時の水温設定にご注意ください。〈試運転時を含む〉
7:配管には電動弁又は熱動弁を設置してください。送風を停止した際、冷水を通水したままにしますと、ユニットに着露し、水漏れや運転再開時の露飛びの原因になります。
8:バルブ類の直前には、ストレーナー（40メッシュ以上）を設置し、配管内の異物を除去してください。
9:風量調節スイッチは別売部品です。別売部品ページをご覧ください。
10:本仕様は、改良のため予告なく変更することがあります。

外形寸法図(その1)　本体+フルフラットパネル〈LH-WCR-E+P-WCR(S)-EW〉　＊(S) 片吹形パネル

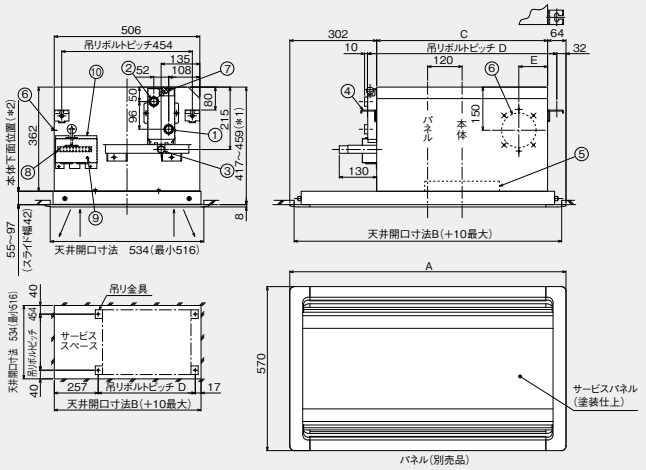

高性能フィルター（NBS65,90,95%）を組込む場合は本体上面より、天井面(＊1)が、447～459mmとなります。但し、本体下面位置(＊2)は85～97mm(スライド幅12mm)となります。

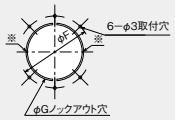

外気取入口詳細
外気取入口は※印部のみ切断し、円盤を水平方向に回転させ取入量を調整してください。外気は塵埃処理した空気で、定格風量の30%までとしてください。

形名	A	B	C	D	E	F	G
LH−200WCR−E+P−200WCR(S)−EW	860	820	494	556	100	145	120
LH−300WCR−E+P−300WCR(S)−EW	960	920	594	656	100	145	120
LH−400WCR−E+P−400WCR(S)−EW	1200	1160	834	896	417	145	120

形名	A	B	C	D	E	F	G
LH−600WCR−E+P−600WCR(S)−EW	1500	1460	1134	1196	567	175	150
LH−800WCR−E+P−800WCR(S)−EW	1800	1760	1434	1496	717	175	150
LH−1200WCR−E+P−1200WCR(S)−EW	2120	2080	1754	1816	877	175	150

片吹形パネルは配管方向が固定です。

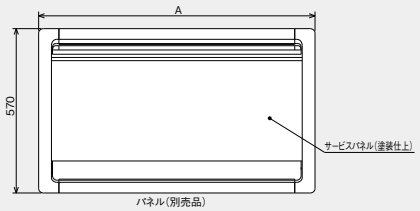

①水入口　PT3／4メネジ
②水出口　PT3／4メネジ
③ドレン口(フレキ接手付属)VP−20
④吊りボルト穴　4−14×30長穴
⑤ロングライフフィルター
⑥外気取入口
⑦エア抜きバルブ
⑧端子台
⑨アース端子
⑩端子カバー

本図は左配管用片吹形パネル(別売品)を取付けた図を示します。
右配管用片吹形パネルは受注品です。

本図は改良のため、予告なく変更する場合があります。

受注対応品 LH-WCR-D シリーズ

基本仕様表

項目				LH-200WCR-D形	LH-300WCR-D形	LH-400WCR-D形	LH-600WCR-D形	LH-800WCR-D形	LH-1200WCR-D形	LH-1400WCR-D形
外装	本体〈LH-WCR-D〉			亜鉛鉄板						
	パネル	両吹形	フルフラットパネル〈P-WCR-DW〉	外枠:硬質塩ビ樹脂〈0.7Y8.59/0.97近似色〉 サービスパネル:ポリエステル塗装〈0.7Y8.59/0.97近似色〉						
			フルフラットパネル〈P-WCR-DX〉	外枠:硬質塩ビ樹脂〈0.7Y8.59/0.97近似色〉《天井材組込み用》						
		片吹形	フルフラットパネル〈P-WCRS-DW〉	外枠:硬質塩ビ樹脂〈0.7Y8.59/0.97近似色〉 サービスパネル:ポリエステル塗装〈0.7Y8.59/0.97近似色〉						
			フルフラットパネル〈P-WCRS-DX〉	外枠:硬質塩ビ樹脂〈0.7Y8.59/0.97近似色〉《天井材組込み用》						
能力	冷房能力〈全熱〉		kW	1.95	2.61	3.58	5.05	7.17	9.33	11.40
	冷房能力〈顕熱〉		kW	1.58	2.16	2.88	4.13	5.77	7.40	9.05
	暖房能力		kW	3.47	4.80	6.65	8.84	12.97	17.69	21.18
	水量		L/min	5.6	7.5	10.3	14.5	20.6	26.8	32.8
	水頭損失		kPa	11.1	16.8	14.6	16.5	16.3	21.6	27.2
電源				単相 100V 50/60Hz						
消費電力			W	57/62	64/74	67/77	95/113	116/142	193/229	226/266
電流			A	0.62/0.64	0.68/0.75	0.74/0.80	0.99/1.15	1.27/1.50	1.95/2.31	2.40/2.76
送風機	形式			φ180シロッコファン						
	風量		m³/min	6.1	8.5	11.0	17.0	22.0	34.0	38.0
	風量調節			強・中・弱・切の3段切換						
熱交換器				プレートフィン付熱交換器〈銅管・アルミフィン〉最高使用圧力 0.98MPa						
フィルター				合成繊維フィルター〈水洗浄可能〉						
配管	方向	両吹パネル		左右どちらでも可能						
		片吹パネル		左配管専用パネル〈吹出口側から見て〉〈右配管時は右配管専用パネルをご指定ください〉						
	水出入口径			PT3/4めねじ						
	ドレン口径			VP-20〈フレキ接手付属〉						
断熱材・吸音材				ポリエチレンフォーム						
騒音			dB	32	35	35	39	39	41	43
乾燥質量	本体		kg	17.8	17.8	20.0	24.0	33.0	40.0	53.0
	パネル		kg	6.7	6.7	7.5	9.0	10.0	11.5	14.0
	合計		kg	24.5	24.5	27.5	33.0	43.0	51.5	67.0
熱交換器内容積			cm³	430	430	530	770	1,420	1,820	2,250

外形寸法図 本体+フルフラットパネル〈LH-WCR-D+P-WCR(S)-DW〉 ＊(S) 片吹形パネル

高性能フィルター（NBS65,90,95%）を組込む場合は本体上面より、天井面（＊1）が、447～459mmとなります。
但し、本体下面位置（＊2）は85～97mm（スライド幅12mm）となります。

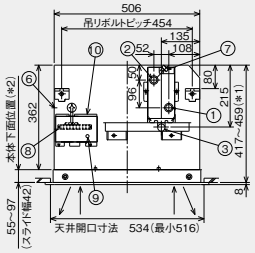

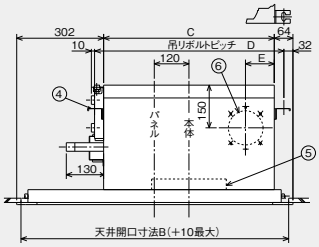

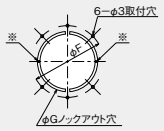

外気取入口詳細
外気取入口は※印部のみ切断し、円盤を水平方向に回転させ取入量を調整してください。
外気は塵埃処理した空気で、定格風量の30%までとしてください。

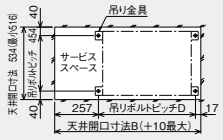

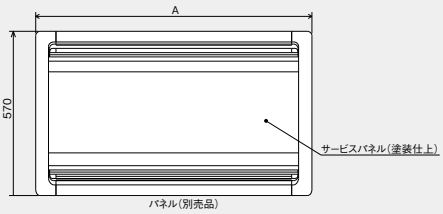

片吹形パネルは配管方向が固定です。

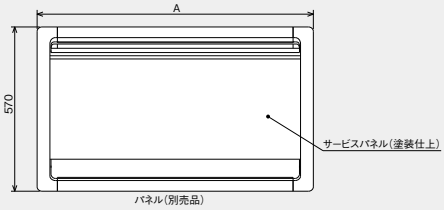

本図は左配管用片吹形パネル（別売品）を取付けた図を示します。
右配管用片吹形パネルは受注品です。

①水入口 PT3／4メネジ
②水出口 PT3／4メネジ
③ドレン口（フレキ接手付属）VP−20
④吊りボルト穴 4−14×30長穴
⑤ロングライフフィルター
⑥外気取入口
⑦エア抜きバルブ
⑧端子台
⑨アース端子
⑩端子カバー

形名	A	B	C	D	E	F	G
LH− 200WCR−D+P− 230WCR(S)−DW	860	820	494	556	100	145	120
LH− 300WCR−D+P− 230WCR(S)−DW	860	820	494	556	100	145	120
LH− 400WCR−D+P− 400WCR(S)−DW	960	920	594	656	100	145	120
LH− 600WCR−D+P− 600WCR(S)−DW	1200	1160	834	896	417	145	120

形名	A	B	C	D	E	F	G
LH− 800WCR−D+P− 800WCR(S)−DW	1500	1460	1134	1196	567	175	150
LH−1200WCR−D+P−1200WCR(S)−DW	1800	1760	1434	1496	717	175	150
LH−1400WCR−D+P−1400WCR(S)−DW	2120	2080	1754	1816	877	175	150

本図は改良のため、予告なく変更する場合があります。

ホテル仕様カセット形

LH-WHR シリーズ

受注生産品

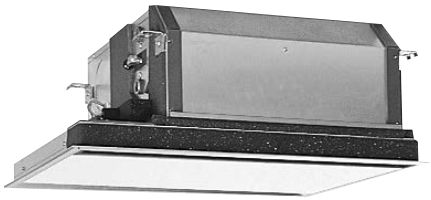

LH-200WHR ＋ P-230WHR-TW

弱風ノッチ20dB以下の静粛性を追求したホテル仕様タイプです。

①デジタルリモコン・新M-NET制御対応※1
②空調冷熱総合管理システムで省エネ集中管理「AE-200J」対応※1
③スリムで薄形の本体ユニットは、狭いスペースにもすっきり設置。
④化粧パネルから保守・点検できるアンダーメンテナンス方式で省メンテを実現。
⑤左配管が標準品として用意されています。右配管は受注生産対応します。※2

※1:受注対応
※2:パネルも右配管仕様受注品となります。

基本仕様表

項目			LH-200WHR形	LH-300WHR形	LH-400WHR形	LH-600WHR形
外装	本体〈LH-WHR〉		亜鉛鋼板			
	パネル〈P-WHR-TW〉		枠:アルミ製　化粧パネル:ポリエステル塗装〈0.70 Y8.59/0.97近似色〉			
能力	冷房能力〈全熱〉	kW	1.91	2.54	3.48	4.94
	冷房能力〈顕熱〉	kW	1.55	2.12	2.84	4.08
	暖房能力	kW	3.43	4.76	6.57	8.75
	水量	L/min	5.5	7.3	10.0	14.2
	水頭損失	kPa	7.5	14.2	11.6	11.8
電源			単相100V　50/60Hz			
消費電力		W	69/71	79/84	79/86	111/124
電流		A	0.73/0.74	0.82/0.85	0.83/0.87	1.16/1.26
送風機	形式		φ180　シロッコファン			
	風量	m³/min	6.1	8.5	11.0	17.0
	風量調節		強・中・弱・切の3段切換			
熱交換器			プレートフィン付熱交換器〈銅管・アルミフィン〉最高使用圧力0.98MPa			
フィルター			PPハニカムネットフィルター〈水洗浄可能、抗菌・防カビ仕様〉			
ドレンパン材質			メインドレンパン：ステンレス鋼板〈0.8t〉　サブドレンパン：冷間圧延鋼板〈1.0t〉			
配管	方向		左右どちらでも可能〈基本仕様は左〉			
	水出入口径		PT3/4めねじ			
	ドレン口径		PT3/4おねじ			
断熱材・吸音材			ポリエチレンフォーム・ウレタンフォーム			
騒音		dB	32	35	36	38
乾燥質量	本体〈LH-WHR〉	kg	23.0	23.0	32.5	35.0
	パネル〈P-WHR-TW〉	kg	6.0	6.0	8.5	8.5
	合計〈LH-WHR+P-WHR-TW〉	kg	29.0	29.0	41.0	43.5
熱交換器内容積		cm³	570	570	1,150	1,150

注1: 上記値は、強ノッチ時の特性値です。
2: 冷暖房能力の測定条件は下記の通りです。

	ノッチ	入口冷温水温度(℃)	入口空気温度(℃)
冷房	強	7	乾球温度=27　湿球温度=19
暖房	強	60	乾球温度=20

3: 風量は、吹出口で風車式風速計にて測定した値を示します。
4: 騒音測定位置はP55に記載しています。
5: 水頭損失の測定は、水温10℃で各機種の定格水量を通水した場合の熱交換器出口および入口間の静圧差を測定した値を示します。ただし、バルブ、配管セット等の水頭損失は含まれません。
6: WHRシリーズの最低使用冷水温度は5℃、最高使用温水温度は80℃です。冷暖房時の水温設定にご注意ください。〈試運転時を含む〉
7: 配管には電動弁を設置してください。送風を停止した際、冷水を通水したままにしますと、ユニットに着露し、水漏れや運転再開時の露飛びの原因になります。
8: バルブ類の直前には、ストレーナー（40メッシュ以上）を設置し、配管内の異物を除去してください。
9: 風量調節スイッチは別売部品です。別売部品ページをご覧ください。
10: 本仕様は、改良のため予告なく変更することがあります。

外形寸法図

右配管仕様は本体、パネル共追加仕様（受注）品です。

パネルは片吹きのみです。

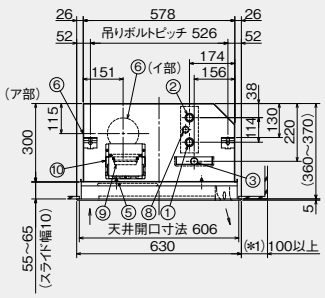

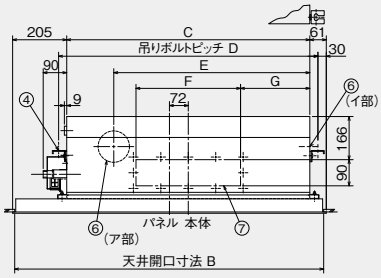

①水入口　PT3/4メネジ
②水出口　PT3/4メネジ
③ドレン口　PT3/4オネジ
④吊りボルト穴　4-14×30長穴
⑤フィルター
⑥外気取入口
⑦分ダクト穴
⑧エア抜きバルブ
⑨端子台、アース端子
⑩端子カバー

据付上の注意:
下り天井の先端より100mm以上はなして据付けてください。(*1)
外気は塵埃処理した空気で、定格風量の30%までとしてください。

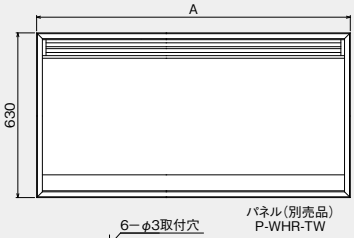

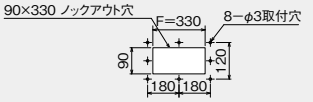

分ダクト接続口詳細図(200・300形の場合)

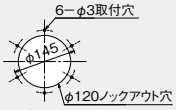

外気取入口詳細図

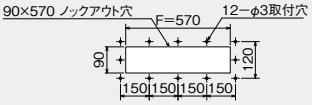

分ダクト接続口詳細図(400・600形の場合)

変化寸法表　(単位:mm)

形名	A	B	C	D	E	F	G
LH-200WHR+P-230WHR-TW	800	770	534	596	382	330	102
LH-300WHR+P-230WHR-TW							
LH-400WHR+P-460WHR-TW	1200	1170	934	996	467	570	182
LH-600WHR+P-460WHR-TW							

本図は改良のため、予告なく変更する場合があります。

ビルトイン
カセット形

受注生産品

LH-WBR-B シリーズ

**追加仕様品で
低水量仕様に対応可能**

LH-600WBR-B

1台で多様な据付け方法に対応。自在な空調設計が可能なビルトインカセットタイプです。

①デジタルリモコン・新M-NET制御対応※1
②空調冷熱総合管理システムで省エネ集中管理「AE-200J」対応※1
③低水量仕様で省エネ性も向上。
④ゾーン、スペースに応じた吹出し・吸込み口を選択して、最適な設置パターンが構築可能。
⑤ユニット下から全メンテナンスができるアンダーメンテナンス方式採用。
⑥高機外静圧（最高70Pa）で、吹出しのダクトレイアウトも自由自在。（機外静圧70Pa/25Pa選択可能）
⑦ドレンアップメカ別売対応可能
⑧左配管・右配管を用意。現地での左・右配管変更にも対応。

※1:受注対応

基本仕様表

項目				LH-200WBR-B形	LH-300WBR-B形	LH-400WBR-B形	LH-600WBR-B形
外装	本体〈LH-WBR-B〉			亜鉛鋼板			
	化粧パネル	P-WBR-BW（別売品）（注8）		外枠：アルミ/硬質塩ビ樹脂〈6.4Y8.9/0.4近似色〉 サービスパネル：ポリエステル塗装〈6.4Y8.9/0.4近似色〉			
		P-WBR-BX（受注品）		外枠：アルミ/硬質塩ビ樹脂〈6.4Y8.9/0.4近似色〉《天井材組込み用》			
能力	冷房能力〈全熱〉		kW	1.94	2.19	3.49	4.29
	冷房能力〈顕熱〉		kW	1.59	1.80	2.87	3.53
	暖房能力		kW	4.27	4.78	7.68	9.31
	水量		L/min	5.6	6.3	10.0	12.3
	水頭損失		kPa	8.4	4.8	6.0	5.3
電源				単相100V 50/60Hz			
消費電力	70Pa仕様		W	66/78	75/85	121/145	153/179
	25Pa仕様		W	60/66	73/80	116/129	147/162
電流	70Pa仕様		A	0.69/0.79	0.77/0.87	1.23/1.46	1.60/1.82
	25Pa仕様		A	0.63/0.68	0.75/0.81	1.19/1.31	1.54/1.66
送風機	形式			φ180 シロッコファン			
	風量		㎥/min	8.1	9.0	14.5	17.0
	風量調節			強・中・弱・切の3段切換			
熱交換器				プレートフィン付熱交換器（銅管、アルミフィン） 最高使用圧力 0.98MPa			
フィルター				PPハニカムネットフィルター〈水洗浄可能、抗菌・防カビ仕様〉			
ドレンパン材質				合金化溶融亜鉛めっき鋼板〈1.0t〉			
配管	方向			左右どちらでも可能〈基本仕様は左〉			
	水出入口径			PT3/4めねじ			
	ドレン口径			鋼管〈φ26〉			
断熱材・吸音材				難燃フェルト・ポリエチレンフォーム・ウレタンフォーム			
騒音	70Pa仕様		dB	44	44	46	47
	25Pa仕様		dB	41	41	43	44
乾燥質量	本体		kg	24.2	26.9	34.3	41.8
	ダクト		kg	1.9	2.1	2.4	2.9
	パネル		kg	6.9	7.5	10.3	12.0
	合計		kg	33.0	36.5	47.0	56.7
熱交換器内容積			cm³	750	850	1150	1600
機外静圧			Pa	70/25			

低水量仕様表（追加仕様品）（基本仕様表変更点のみ）

項目			LH-200WBR-B形	LH-300WBR-B形	LH-400WBR-B形	LH-600WBR-B形
特性	冷房能力〈全熱〉	kW	1.79	2.18	3.57	4.57
	冷房能力〈顕熱〉	kW	1.51	1.82	3.00	3.77
	暖房能力	kW	4.24	4.75	7.68	9.12
	水量	L/min	3.2	3.9	6.4	8.2
	風量	㎥/min	7.9	8.8	14.2	16.7
	水頭損失	kPa	4.4	8.4	9.0	9.1
	騒音 70Pa仕様	dB	44	44	46	47
	騒音 25Pa仕様	dB	41	41	43	44
乾燥質量	本体	kg	26.5	29.9	37.8	46.3
	ダクト	kg	1.9	2.1	2.4	2.9
	パネル	kg	6.9	7.5	10.3	12.0
	合計	kg	35.3	39.5	50.5	61.2
熱交換器内容積		cm³	1125	1300	1770	2450
機外静圧		Pa	70/25			

注1: 上記値は、強ノッチ時（風量調節）の特性値です。
2: 冷暖房能力の測定条件は下記の通りです。

	ノッチ	入口水温(℃)	入口空気条件(℃)
冷房	強	7.0	乾球温度 27.0　湿球温度 19.0
暖房	強	60.0	乾球温度 20.0

3: 風量は、吹出口で風車式風速計にて測定した値を示します。
4: 騒音測定位置はP55に記載しています。
5: 水頭損失の測定は、水温10℃で各機種の定格水量を通水した場合の熱交換器出入口間の静圧差を測定した値を示します。ただし、バルブ、配管セット等の水頭損失は含まれません。
6: 配管には電動弁又は熱動弁を設置してください。送風を停止した際、冷水を通水したままにしますとユニットに着露し、水漏れや運転再開時の露飛びの原因になります。
7: バルブ類の直前には、ストレーナー（40メッシュ以上）を設置し、配管内の異物を除去してください。
8: 塗装色特殊仕様の場合は受注品となります。
9: WBRシリーズの最低使用冷水温度は5℃、最高使用温水温度は80℃です。冷暖房時の水温設定にご注意願います。〈試運転時を含む。〉

外形寸法図（下吸込時）　※後吸込ボックスを使えば後吸込タイプも可能

注1. 本図は左配管を示します。
右配管の場合、本図と対称になります。
2. 吸込パネルは、P-WBR-BWの場合別売品、P-WBR-BXの場合受注品です。ただし塗装色指定の場合は、P-WBR-BW/BXどちらのパネルも受注品です。
3. 外気取入口は、※印部のみ切断し円盤を水平方向に回転させて取入量を調節してください。
4. 外気は塵埃処理した空気で、定格風量の30%未満としてください。
5. 天井材組込パネルを使用する場合、天井材組込可能最大厚さは20mmです。

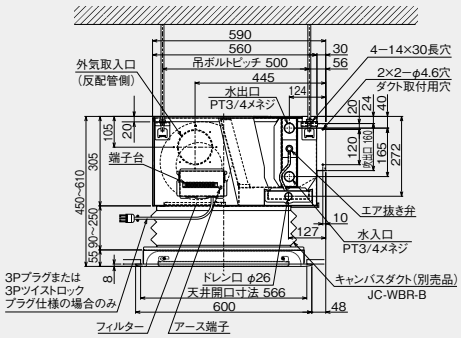

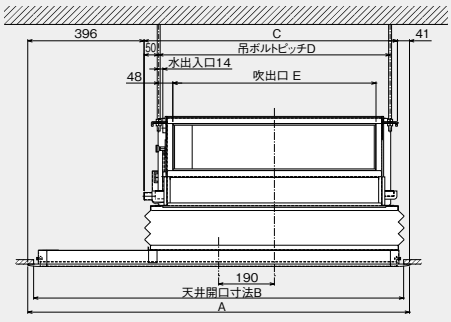

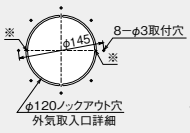

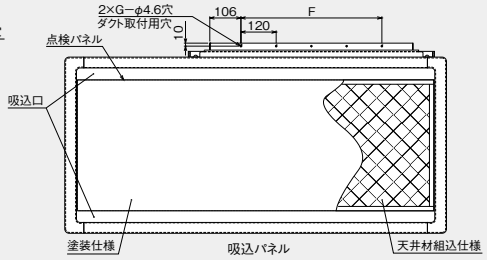

形名	吸込パネル形名	A	B	C	D	E	F	G
LH-200WBR-B	P-200WBR-BW（塗装パネル） P-200WBR-BX（天井材組込パネル）	1180	1140	743	668	572	3×120=360	4
LH-300WBR-B	P-300WBR-BW（塗装パネル） P-300WBR-BX（天井材組込パネル）	1300	1260	863	788	692	4×120=480	5
LH-400WBR-B	P-400WBR-BW（塗装パネル） P-400WBR-BX（天井材組込パネル）	1540	1500	1103	1028	932	6×120=720	7
LH-600WBR-B	P-600WBR-BW（塗装パネル） P-600WBR-BX（天井材組込パネル）	1900	1860	1463	1388	1292	9×120=1080	10

本図は改良のため、予告なく変更する場合があります。

天井埋込形

LH-WFR-F（LH-WFR-E）シリーズ

追加仕様品で低水量仕様・大温度差仕様に対応可能

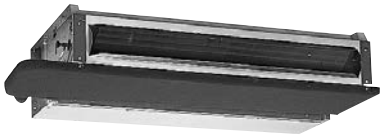

LH-400WFR-F (E)

コンパクト化、軽量化を徹底追求し、狭い天井スペースにも容易に設置可能。インテリアを選ばない埋込タイプです。

①デジタルリモコン・新M-NET制御対応※1
②空調冷熱総合管理システムで省エネ集中管理「AE-200J」対応※1
③低水量仕様（8度差）・大温度差仕様（10度差）で省エネ性も向上。
④左配管が標準品として用意されています。右配管は受注生産対応します。※2
⑤ドレンアップメカ別売対応可能

※1:受注対応　　※2:現地での配管方向の変更はできません。

基本仕様表

項目			LH-200WFR-F形	LH-300WFR-F形	LH-400WFR-F形	LH-600WFR-F形	LH-800WFR-F形
外装			亜鉛鋼板				
能力	冷房能力〈全熱〉	kW	1.91	2.54	3.37	4.94	6.74
	冷房能力〈顕熱〉	kW	1.55	2.12	2.75	4.08	5.49
	暖房能力	kW	3.43	4.76	6.19	8.75	12.38
	水量	L/min	5.5	7.3	9.7	14.2	19.4
	水頭損失	kPa	7.5	13.3	10.8	11.0	12.5
電源			単相100V　50/60Hz				
消費電力		W	33/42	42/51	45/54	80/101	86/105
電流		A	0.34/0.43	0.43/0.52	0.46/0.55	0.83/1.03	0.89/1.07
送風機	形式		φ150 シロッコファン				
	風量	㎥/min	6.1	8.5	11.0	17.0	22.0
	風量調節		強・中・弱・切の3段切換				
熱交換器			プレートフィン付熱交換器〈銅管・アルミフィン〉最高使用圧力0.98MPa				
ドレンパン材質			合金化溶融亜鉛めっき鋼板〈0.8t〉			合金化溶融亜鉛めっき鋼板〈1.0t〉	
配管	方向		左配管・右配管専用				
	水出入口径		PT3/4めねじ				
	ドレン口径		PT3/4おねじ				
断熱材・吸音材			ウレタンフォーム（ドレンパン用断熱材）				
騒音		dB	38	39	39	41	42
乾燥質量		kg	16.0	19.0	23.0	35.0	45.0
熱交換器内容積		㎤	750	850	1,150	1,600	2,150
機外静圧		Pa	7	7	7	7	7

低水量仕様仕様表（追加仕様品）（基本仕様表変更点のみ）

項目			LH-200WFR-F形	LH-300WFR-F形	LH-400WFR-F形	LH-600WFR-F形	LH-800WFR-F形
特性	冷房能力〈全熱〉	kW	1.77	2.39	3.17	4.84	6.01
	冷房能力〈顕熱〉	kW	1.48	2.01	2.64	4.08	5.06
	暖房能力	kW	3.67	4.95	5.93	9.41	11.68
	水量	L/min	3.2	4.3	5.7	8.7	10.8
	風量	㎥/min	5.9	8.2	10.6	16.3	21.0
	水頭損失	kPa	4.4	10.0	17.3	15.3	18.5
	騒音	dB	38	39	39	41	42
	乾燥質量	kg	18.3	22.0	26.5	39.5	52.0
	熱交換器内容積	㎤	1,125	1,300	1,770	2,450	3,300
	機外静圧	Pa	7	7	7	7	7

大温度差仕様表（追加仕様品）（基本仕様表変更点のみ）

項目			LH-200WFR-F形	LH-300WFR-F形	LH-400WFR-F形	LH-600WFR-F形	LH-800WFR-F形
特性	冷房能力〈全熱〉	kW	2.30	3.00	4.26	6.49	9.42
	冷房能力〈顕熱〉	kW	1.61	2.13	2.96	4.36	5.74
	暖房能力	kW	4.14	5.49	7.62	10.87	14.73
	水量	L/min	3.3	4.3	6.1	9.3	13.5
	風量	㎥/min	6.0	8.2	11.0	16.1	21.6
	水頭損失	kPa	34.3	10.1	29.5	20.6	54.9
	消費電力	W	33/42	42/51	59/79	80/101	118/158
	電流	A	0.34/0.43	0.43/0.52	0.61/0.80	0.83/1.03	1.22/1.60
	騒音	dB	37	36	40	40	44
	乾燥質量	kg	20.6	25.0	30.0	44.0	59.0
	熱交換器内容積	㎤	1,290	1,590	2,160	3,030	4,180
	機外静圧	Pa	7	7	7	7	7

高静圧仕様表（追加仕様品）（基本仕様表変更点のみ）

項目			LH-200WFR-F形	LH-300WFR-F形	LH-400WFR-F形	LH-600WFR-F形	LH-800WFR-F形
形名	熱交換器		プレートフィン付熱交換器（銅管、アルミフィン）最高使用圧力0.98MPa				
	電動機		単相コンデンサ誘導電動機				
	送風機		直径15cmシロッコファン				
定格	電動機定格		連続				
	電源		単相　100V　50/60Hz				
	電流	A	0.63/0.70	0.78/0.90	1.10/1.22	1.56/1.80	2.10/2.50
	入力	W	61/68	75/89	100/120	150/178	200/240
特性	冷房能力〈全熱〉	kW	1.91	2.54	3.37	4.94	6.74
	冷房能力〈顕熱〉	kW	1.55	2.12	2.75	4.08	5.49
	暖房能力	kW	3.43	4.76	6.19	8.75	12.38
	水量	L/min	5.5	7.3	9.7	14.2	19.4
	風量	㎥/min	6.1	8.5	11.0	17.0	22.0
	水頭損失	kPa	7.5	13.3	10.8	11.0	12.5
	騒音	dB	43	44	44	46	47
	乾燥質量	kg	16.0	19.0	23.0	35.0	45.0
	熱交換器内容積	㎤	750	850	1,150	1,600	2,150
	機外静圧	Pa	43	43	43	43	43

注1: 上記値は、強ノッチ（風量調節）の特性値です。
2: 冷暖房能力の測定条件は下記の通りです。

	ノッチ	入口水温(℃)	入口空気条件(℃)
冷房	強	7.0	乾球温度　27.0　湿球温度　19.0
暖房	強	60.0	乾球温度　20.0

3: 風量は、吹出口で風車式風速計にて測定した値を示します。
4: 騒音測定位置はP55に記載しています。
5:水頭損失の測定は、水温10℃で各機種の定格水量を通水した場合の熱交換器出入口間の静圧差を測定した値を示します。ただし、バルブ、配管セット等の水頭損失は含まれません。
6:配管には電動弁又は熱動弁を設置してください。送風を停止した際、冷水を通水したままにしますと、ユニットに着露し、水漏れや運転再開時の露飛びの原因になります。
7:バルブ類の直前には、ストレーナー（40メッシュ以上）を設置し、配管内の異物を除去してください。
8:本仕様は、改良のため予告なく変更することがあります。
9:WFRシリーズの最低使用冷水温度は5℃、最高使用温水温度は80℃です。冷暖房時の水温設定にご注意願います。〈試運転時を含む。〉

外形寸法図

●LH-200～800WFR-F

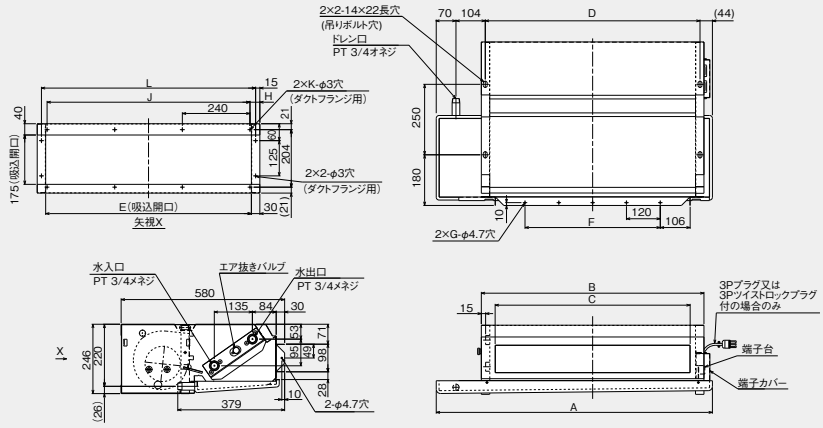

変化寸法表

形　名	A	B	C	D	E	F
LH-200WFR-F	860	670	572	642	610	3×120=360
LH-300WFR-F	980	790	692	762	730	4×120=480
LH-400WFR-F	1220	1030	932	1002	970	6×120=720
LH-600WFR-F	1580	1390	1292	1362	1330	9×120=1080
LH-800WFR-F	2060	1870	1772	1842	1810	13×120=1560

形　名	G	H	J	K	L
LH-200WFR-F	4	95	2×240=480	3	640
LH-300WFR-F	5	35	3×240=720	4	760
LH-400WFR-F	7	35	4×240=960	5	1000
LH-600WFR-F	10	95	5×240=1200	6	1360
LH-800WFR-F	14	95	7×240=1680	8	1840

注1:本図は300形の左配管を示します。右配管の場合は、本図と対称になります。
2:現地にて、ダクトフランジを製作し、本体に接続する場合は左上図の取付穴位置を参照してください。
又、本体とダクトフランジの間には、必ず、シール材を入れてください。

本図は改良のため、予告なく変更する場合があります。

受注対応品　LH-WFR-E シリーズ

基本仕様表

項目			LH-200WFR-E形	LH-300WFR-E形	LH-400WFR-E形	LH-600WFR-E形	LH-800WFR-E形	LH-1200WFR-E形
外装			亜鉛鉄板					
能力	冷房能力〈全熱〉	kW	1.91	2.54	3.48	4.94	6.99	9.08
	冷房能力〈顕熱〉	kW	1.55	2.12	2.84	4.08	5.70	7.31
	暖房能力	kW	3.43	4.76	6.57	8.75	12.83	17.48
	水量	L/min	5.5	7.3	10.0	14.2	20.1	26.1
	水頭損失	kPa	7.5	13.3	10.8	11.0	12.5	15.9
電源			単相100V　50/60Hz					
消費電力		W	33/35	36/40	45/54	63/73	86/105	126/146
電流		A	0.35/0.36	0.38/0.41	0.46/0.55	0.70/0.77	0.89/1.07	1.39/1.55
送風機	形式		φ150 シロッコファン					
	風量	m³/min	6.1	8.5	11.0	17.0	22.0	34.0
	風量調節		強・中・弱・切の3段切換					
熱交換器			プレートフィン付熱交換器〈銅管・アルミフィン〉最高使用圧力0.98MPa					
配管	方向		左右どちらでも可能〈基本仕様は左〉					
	水出入口径		PT3/4めねじ					
	ドレン口径		PT3/4おねじ					
断熱材・吸音材			ウレタンフォーム(ドレンパン用断熱材)					
騒音		dB	32	35	35	37	38	40
乾燥質量		kg	15.0	16.0	19.0	23.0	35.0	45.0
熱交換器内容積		cm³	600	750	850	1,150	1,600	2,150
機外静圧		Pa	7	7	7	7	7	7

外形寸法図

●LH-200～1200WFR-E

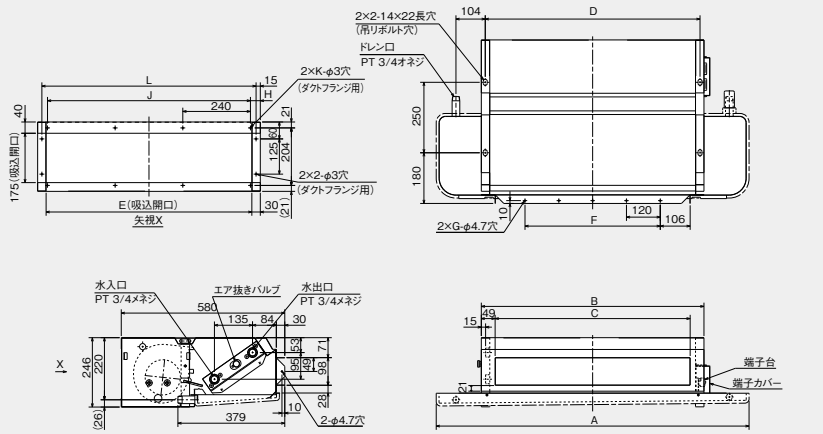

変化寸法表

機　種	A	B	C	D	E	F
LH-200WFR-E	870	550	452	522	490	2×120=240
LH-300WFR-E	990	670	572	642	610	3×120=360
LH-400WFR-E	1110	790	692	762	730	4×120=480
LH-600WFR-E	1350	1030	932	1002	970	6×120=720
LH-800WFR-E	1710	1390	1292	1362	1330	9×120=1080
LH-1200WFR-E	2190	1870	1772	1842	1810	13×120=1560

機　種	G	H	J	K	L
LH-200WFR-E	3	35	2×240=480	3	520
LH-300WFR-E	4	95	2×240=480	3	640
LH-400WFR-E	5	35	3×240=720	4	760
LH-600WFR-E	7	35	4×240=960	5	1000
LH-800WFR-E	10	95	5×240=1200	6	1360
LH-1200WFR-E	14	95	7×240=1680	8	1840

注1:本図は400形の左配管を示します。右配管の場合は、本図と対称になります。
2:現地にて、ダクトフランジを製作し、本体に接続する場合は左上図の取付穴位置を参照してください。
又、本体とダクトフランジの間には、必ず、シール材を入れてください。
3:低水量仕様は、水出入口の位置が本図とは異なります。

本図は改良のため、予告なく変更する場合があります。

天井埋込中静圧形

受注生産品

LH-WFRP シリーズ

追加仕様品で低水量仕様に対応可能

LH-600WFRP

余裕のある機外静圧で、ダクトの延長、分岐が容易にできる天井埋込中静圧タイプです。

①新M-NET制御対応※1
②集中コントローラで省エネ集中管理「AE-200J」対応※1
③低水量仕様で省エネ性も向上。
④本体高さ299mmを実現。
⑤左配管・右配管を用意。現地での左・右配管変更にも対応。
⑥高機外静圧で、吹出しのダクトレイアウトも自由自在。
⑦下吸込形対応可能※1
⑧ドレンアップメカ別売対応可能

※1:受注対応

基本仕様表

項目			LH-200WFRP形	LH-300WFRP形	LH-400WFRP形	LH-600WFRP形	LH-800WFRP形	LH-1200WFRP形
外装			亜鉛鋼板					
能力	冷房能力〈全熱〉	kW	1.91	2.54	3.48	4.94	6.99	9.08
	冷房能力〈顕熱〉	kW	1.55	2.12	2.84	4.08	5.67	7.31
	暖房能力	kW	3.43	4.76	6.57	8.75	12.42	17.48
	水量	L/min	5.5	7.3	10.0	14.2	20.1	26.1
	水頭損失	kPa	7.5	13.3	10.8	11.0	12.5	15.9
電源			単相100V　50/60Hz					
消費電力		W	57/62	64/74	67/77	103/113	119/142	197/226
電流		A	0.62/0.64	0.68/0.75	0.74/0.80	1.04/1.15	1.27/1.50	2.00/2.30
起動電流		%	定格電流値の200%以下					
耐電圧			AC1000V　1分以上					
絶縁抵抗			10MΩ以上(500Vメガー)					
送風機	形式		φ180 シロッコファン					
	風量	m³/min	6.1	8.5	11.0	17.0	21.0	34.0
	風量調節		強・中・弱・切の3段切換					
熱交換器			プレートフィン付熱交換器〈銅管・アルミフィン〉最高使用圧力0.98MPa					
ドレンパン材質			合金化溶融亜鉛めっき鋼板〈0.8t〉				合金化溶融亜鉛めっき鋼板〈1.0t〉	
配管	方向		左右どちらでも可能〈基本仕様は左〉					
	水出入口径		PT3/4めねじ					
	ドレン口径		PT3/4おねじ					
断熱材・吸音材			ウレタンフォーム(ドレンパン用断熱材)					
騒音		dB	39	39	39	40	41	43
乾燥質量		kg	18.5	20.7	24.0	29.5	36.8	57.4
熱交換器内容積		cm³	600	750	850	1,150	1,600	2,150
機外静圧		Pa	70	70	70	70	70	70

低水量仕様表 (基本仕様表変更点のみ)

項目			LH-200WFRP形	LH-300WFRP形	LH-400WFRP形	LH-600WFRP形	LH-800WFRP形	LH-1200WFRP形
特性	冷房能力〈全熱〉	kW	1.77	2.39	3.28	4.84	6.68	8.91
	冷房能力〈顕熱〉	kW	1.48	2.01	2.74	4.08	5.43	7.52
	暖房能力	kW	3.67	4.95	6.90	9.41	12.95	17.90
	水量	L/min	3.2	4.3	5.9	8.7	12.3	16.0
	水頭損失	kPa	3.9	7.3	17.3	15.3	18.5	20.8
	風量	m³/min	5.9	8.2	10.6	16.3	20.2	32.6
	騒音	dB	39	39	39	40	41	43
	乾燥質量	kg	20.5	23.0	27.0	33.0	41.3	64.4
	熱交換器内容積	cm³	880	1,125	1,300	1,770	2,450	3,300
	機外静圧	Pa	70	70	70	70	70	70

注1: 上記値は、強ノッチ時の特性値です。
2: 冷暖房能力の測定条件は下記の通りです。

	ノッチ	入口水温(℃)	入口空気条件(℃)
冷房	強	7.0	乾球温度=27.0　湿球温度=19.0
暖房	強	60.0	乾球温度=20.0

3: 風量は、吹出口で風車式風速計にて測定した値を示します。
4: 騒音測定位置はP55に記載しています。
5: 水頭損失の測定は、水温10℃で各機種の定格水量を通水した場合の熱交換器出口および入口間の静圧差を測定した値を示します。ただし、バルブ、配管セット等の水頭損失は含まれません。
6: 風量調節スイッチは別売部品です。別売部品ページをご覧ください。
7: WFRPシリーズの最低使用冷水温度は5℃、最高使用温水温度は80℃です。冷暖房時の水温設定にご注意ください。<試運転時を含む>
8: 配管には電動弁を設置してください。送風を停止した際、冷水を通水したままにしますと、ユニットに着露し、水漏れや運転再開時の露飛びの原因になります。
9: バルブ類の直前には、ストレーナー(40メッシュ以上)を設置し、配管内の異物を除去してください。
10: 本仕様は、改良のため予告なく変更することがあります。

外形寸法図

●LH-200～1200WFRP

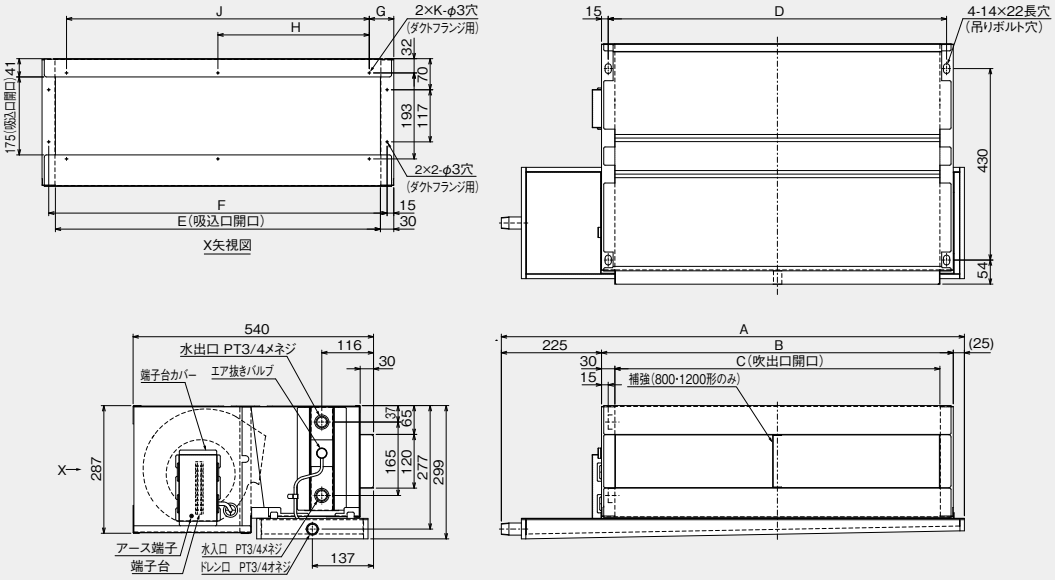

変化寸法表

機　種	A	B	C	D	E	F	G	H	J	K
LH-200WFRP	800	550	490	520	490	520	55	220	2×220=440	3
LH-300WFRP	920	670	610	640	610	640	55	280	2×280=560	3
LH-400WFRP	1040	790	730	760	730	760	55	340	2×340=680	3
LH-600WFRP	1280	1030	970	1000	970	1000	56	306	3×306=918	4
LH-800WFRP	1640	1390	1330	1360	1330	1360	55	256	5×256=1280	6
LH-1200WFRP	2120	1870	1810	1840	1810	1840	56	293	6×293=1758	7

注1:本図は400形の左配管を示します。右配管の場合は、本図と対称になります。
2:現地にてダクトフランジを製作し、本体に接続する場合は上記「X矢視図」の取付穴位置を参照してください。また、本体とダクトフランジの間には必ずシール材を入れてください。

本図は改良のため、予告なく変更する場合があります。

天吊形 **LH-WFE-C2** シリーズ

追加仕様品で
低水量仕様に対応可能

受注生産品

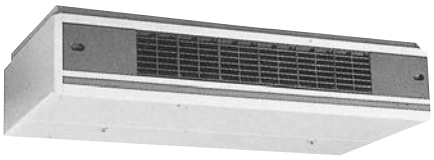

LH-400WFE-C2

圧迫感の少ない薄形デザイン。オフィスビルから病院、店舗まで、あらゆるインテリアに心地よくフィットします。

①デジタルリモコン・新M-NET制御対応※1
②空調冷熱総合管理システムで省エネ集中管理「AE-200J」対応※1
③低水量仕様で省エネ性も向上。
④400形で35dBの低騒音を実現。
⑤左配管・右配管を用意。現地での左・右配管変更にも対応。
⑥壁との隙間を小さくしたすっきり設置に対応する下吸込形も用意。
⑦ドレンアップメカ別売対応可能

※1:受注対応

基本仕様表

項目			LH-200WFE-C2形	LH-300WFE-C2形	LH-400WFE-C2形	LH-600WFE-C2形	LH-800WFE-C2形	LH-1200WFE-C2形
外装			塗装鋼板〈ポリエステル焼付塗装5Y8/1近似色〉、冷間圧延鋼板〈ポリエステル粉体塗装5Y8/1近似色〉					
能力	冷房能力〈全熱〉	kW	1.91	2.54	3.48	4.94	6.99	9.08
	冷房能力〈顕熱〉	kW	1.55	2.12	2.84	4.08	5.70	7.31
	暖房能力	kW	3.43	4.76	6.57	8.75	12.83	17.48
	水量	L/min	5.5	7.3	10.0	14.2	20.1	26.1
	水頭損失	kPa	7.5	13.3	10.8	11.0	12.5	15.9
電源			単相100V 50/60Hz					
消費電力		W	33/35	36/40	45/54	63/73	86/105	126/146
電流		A	0.35/0.36	0.38/0.41	0.46/0.55	0.70/0.77	0.89/1.07	1.39/1.55
送風機	形式		φ150 シロッコファン					
	風量	m³/min	6.1	8.5	11.0	17.0	22.0	34.0
	風量調節		強・中・弱・切の3段切換					
熱交換器			プレートフィン付熱交換器〈銅管・アルミフィン〉最高使用圧力0.98MPa					
フィルター			PPハニカムネットフィルター〈水洗浄可能、抗菌・防カビ仕様〉					
ドレンパン材質			合金化溶融亜鉛めっき鋼板〈0.8t〉				合金化溶融亜鉛めっき鋼板〈1.0t〉	
配管	方向		左右どちらでも可能〈基本仕様は左〉					
	水出入口径		PT3/4めねじ					
	ドレン口径		PT3/4おねじ					
断熱材・吸音材			ウレタンフォーム					
吹出口			樹脂製風向調整グリル					
騒音		dB	32	35	35	37	38	40
乾燥質量		kg	20.5	22.0	25.5	30.0	44.0	54.0
熱交換器内容積		cm³	600	750	850	1,150	1,600	2,150

低水量仕様表（追加仕様品）（基本仕様表変更点のみ）

項目			LH-200WFE-C2形	LH-300WFE-C2形	LH-400WFE-C2形	LH-600WFE-C2形	LH-800WFE-C2形	LH-1200WFE-C2形
特性	冷房能力〈全熱〉	kW	1.77	2.39	3.28	4.84	6.84	8.91
	冷房能力〈顕熱〉	kW	1.48	2.01	2.74	4.08	5.64	7.52
	暖房能力	kW	3.67	4.95	6.90	9.41	13.35	17.90
	水量	L/min	3.2	4.3	5.9	8.7	12.3	16.0
	風量	m³/min	5.9	8.2	10.6	16.3	21.1	32.6
	水頭損失	kPa	3.9	7.3	17.3	15.3	18.5	20.8
	騒音	dB	32	35	35	37	38	40
乾燥質量		kg	22.5	24.3	28.5	33.5	48.5	61.0
熱交換器内容積		cm³	880	1,125	1,300	1,770	2,450	3,300

注1: 上記値は、強ノッチ時の特性値です。公共建築工事標準仕様は、本仕様と異なりますのでご注意ください。

2: 冷暖房能力の測定条件は下記の通りです。

	ノッチ	入口冷温水温度(℃)	入口空気温度(℃)
冷房	強	7	乾球温度=27　湿球温度=19
暖房	強	60	乾球温度=20

3: 風量は、吹出口で風車式風速計にて測定した値を示します。

4: 騒音測定位置はP55に記載しています。

5: 水頭損失の測定は、水温10℃で各機種の定格水量を通水した場合の熱交換器出口および入口間の静圧差を測定した値を示します。
ただし、バルブ、配管セット等の水頭損失は含まれません。

6: 風量調節スイッチは別売部品です。別売部品ページをご覧ください。
7: WFEシリーズの最低使用冷水温度は5℃、最高使用温水温度は80℃です。冷暖房時の水温設定にご注意ください。〈試運転時を含む〉
8: 配管には電動弁を設置してください。送風を停止した際、冷水を通水したままにしますと、ユニットに着露し、水漏れや運転再開時の露飛びの原因になります。
9: バルブ類の直前には、ストレーナー（40メッシュ以上）を設置し、配管内の異物を除去してください。
10: 本仕様は、改良のため予告なく変更することがあります。

外形寸法図

〈基本仕様〉

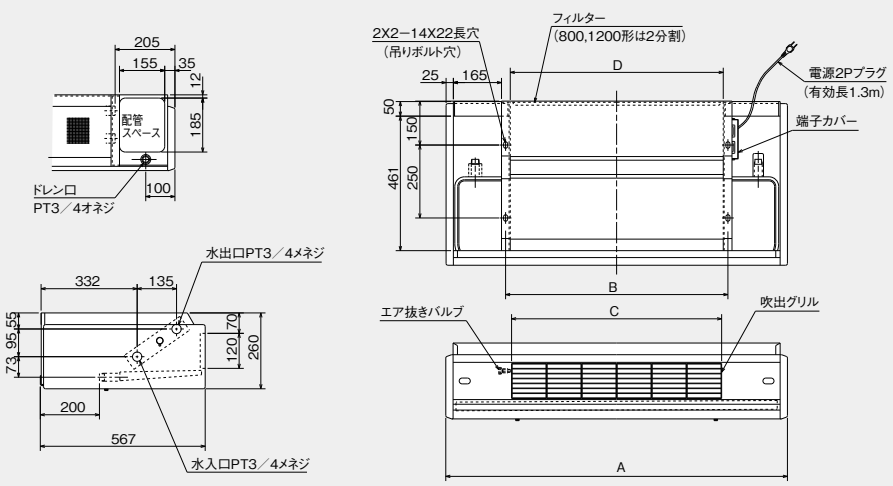

変化寸法表

機種	A	B	C	D
LH-200WFE-C2	930	522	480	490
LH-300WFE-C2	1050	642	600	610
LH-400WFE-C2	1170	762	720	730
LH-600WFE-C2	1410	1002	960	970
LH-800WFE-C2	1770	1362	1320	1330
LH-1200WFE-C2	2250	1842	1800	1810

本図は400形の左配管を示します。右配管の場合、本図と対称になります。
低水量仕様は、水出入口の位置が本図とは異なります。

本図は改良のため、予告なく変更する場合があります。

床置形

Lv-WFE-C3 シリーズ

追加仕様品で
低水量仕様に対応可能

受注生産品

LV-400WFE-C3

シンプルなラインで統一したデザインで、ビジネス空間から病院まで、幅広くマッチする床置タイプです。

①デジタルリモコン・新M-NET制御対応※1
②空調冷熱総合管理システムで省エネ集中管理「AE-200J」対応※1
③低水量仕様で省エネ性も向上。
④400形で35dBの低騒音を実現。
⑤左配管・右配管を用意。現地での左・右配管変更にも対応。

※1:受注対応

基本仕様表

項目			LV-200WFE-C3形	LV-300WFE-C3形	LV-400WFE-C3形	LV-600WFE-C3形	LV-800WFE-C3形	LV-1200WFE-C3形
外装			本体:塗装鋼板〈ポリエステル焼付塗装5Y8/1近似色〉、冷間圧延鋼板〈ポリエステル粉体塗装5Y8/1近似色〉 ベース:塗装鋼板〈ポリエステル焼付塗装5YR2/1近似色〉					
能力	冷房能力〈全熱〉	kW	1.91	2.54	3.48	4.94	6.99	9.08
	冷房能力〈顕熱〉	kW	1.55	2.12	2.84	4.08	5.70	7.31
	暖房能力	kW	3.43	4.76	6.57	8.75	12.83	17.48
	水量	L/min	5.5	7.3	10.0	14.2	20.1	26.1
	水頭損失	kPa	7.5	13.3	10.8	11.0	12.5	15.9
電源			単相100V 50/60Hz					
消費電力		W	33/35	36/40	45/54	63/72	86/106	124/146
電流		A	0.35/0.36	0.38/0.41	0.46/0.55	0.70/0.77	0.89/1.07	1.36/1.55
送風機	形式		φ150 シロッコファン					
	風量	㎥/min	6.1	8.5	11.0	17.0	22.0	34.0
	風量調節		強・中・弱・切の3段切換					
熱交換器			プレートフィン付熱交換器〈銅管・アルミフィン〉最高使用圧力0.98MPa					
フィルター			PPハニカムネットフィルター〈水洗浄可能、抗菌・防カビ仕様〉					
ドレンパン材質			メインドレンパン：合金化溶融亜鉛めっき鋼板〈0.8t〉　サブドレンパン：ポリプロピレン樹脂製					
配管	方向		左右どちらでも可能〈基本仕様は左〉					
	水出入口径		PT3/4めねじ					
	ドレン口径		ポリエチレン製フレキシブルホース　外径φ27(先端φ20)					
断熱材・吸音材			難燃フェルト・ウレタンフォーム					
吹出口			樹脂製風向調整グリル					
騒音		dB	32	35	35	37	38	40
乾燥質量		kg	21.0	22.5	26.5	30.0	42.0	52.6
熱交換器内容積		㎤	600	750	850	1,150	1,600	2,150

低水量仕様表(追加仕様品)(基本仕様表変更点のみ)

項目			LV-200WFE-C3形	LV-300WFE-C3形	LV-400WFE-C3形	LV-600WFE-C3形	LV-800WFE-C3形	LV-1200WFE-C3形
特性	冷房能力〈全熱〉	kW	1.77	2.39	3.28	4.84	6.84	8.91
	冷房能力〈顕熱〉	kW	1.48	2.01	2.74	4.08	5.64	7.52
	暖房能力	kW	3.67	4.95	6.90	9.41	13.35	17.90
	水量	L/min	3.2	4.3	5.9	8.7	12.3	16.0
	風量	㎥/min	5.9	8.2	10.6	16.3	21.1	32.6
	水頭損失	kPa	3.9	7.3	17.3	15.3	18.5	20.8
	騒音	dB	32	35	35	37	38	40
乾燥質量		kg	22.0	23.8	28.5	32.5	44.5	57.5
熱交換器内容積		㎤	880	1,125	1,300	1,770	2,450	3,300

注1: 上記値は、強ノッチ時の特性値です。公共建築工事標準仕様は、本仕様と異なりますのでご注意ください。

2: 冷暖房能力の測定条件は下記の通りです。

	ノッチ	入口冷温水温度(℃)	入口空気温度(℃)
冷房	強	7	乾球温度=27　湿球温度=19
暖房	強	60	乾球温度=20

3: 風量は、吹出口で風車式風速計にて測定した値を示します。

4: 騒音測定位置はP55に記載しています。

5: 水頭損失の測定は、水温10℃で各機種の定格水量を通水した場合の熱交換器出口および入口間の静圧差を測定した値を示します。
ただし、バルブ、配管セット等の水頭損失は含まれません。

6: WFEシリーズの最低使用冷水温度は5℃、最高使用温水温度は80℃です。冷暖房時の水温設定にご注意ください。〈試運転時を含む〉

7: 配管には電動弁を設置してください。送風を停止した際、冷水を通水したままにしますと、ユニットに着露し、水漏れや運転再開時の露飛びの原因になります。

8: バルブ類の直前には、ストレーナー(40メッシュ以上)を設置し、配管内の異物を除去してください。

9: 本仕様は、改良のため予告なく変更することがあります。

外形寸法図

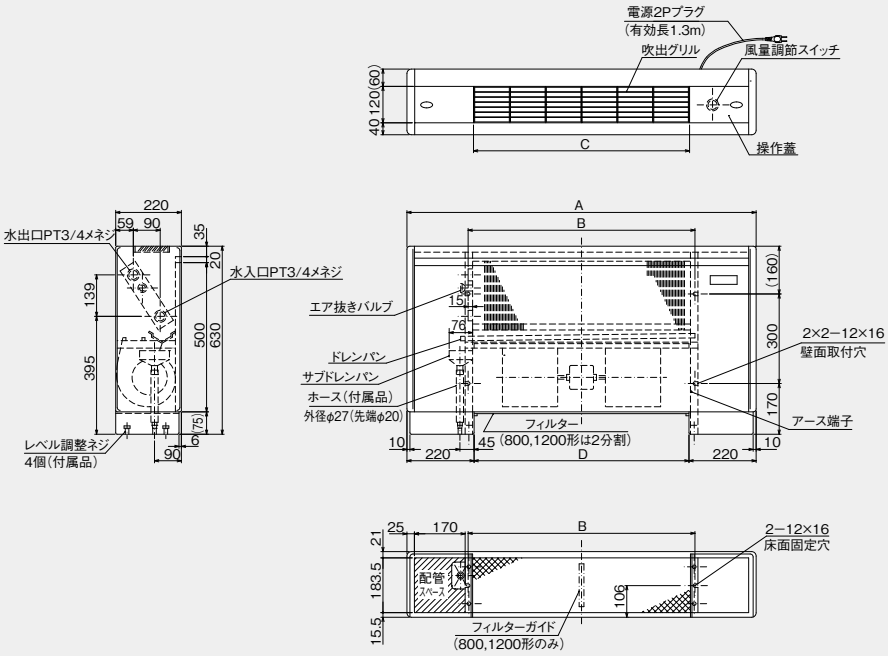

注1:本図は400形の左配管を示します。右配管の場合、本図と対称になります。

変化寸法表

形名	A	B	C	D
LV-200WFE-C3	930	520	480	490
LV-300WFE-C3	1050	640	600	610
LV-400WFE-C3	1170	760	720	730
LV-600WFE-C3	1410	1000	960	970
LV-800WFE-C3	1770	1360	1320	1330
LV-1200WFE-C3	2250	1840	1800	1810

床置埋込形

受注生産品

Lv-WFR-C シリーズ

追加仕様品で
低水量仕様に対応可能

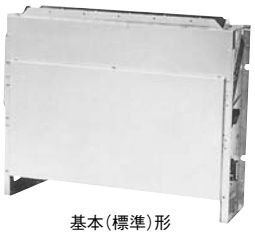

基本(標準)形

前吹形
(現地にて改造)

LV-400WFR-C

前吹きタイプへも容易に改造可能。住宅空調の埋込タイプとしても、利用できるフレキシブルユニット。

①デジタルリモコン・新M-NET制御対応※1
②空調冷熱総合管理システムで省エネ集中管理「AE-200J」対応※1
③低水量仕様で省エネ性も向上。
④400形で35dBの低騒音を実現。
⑤左配管・右配管を用意。現地での左・右配管変更にも対応。
⑥前吹形へは上部ケーシングを付け替えることにより変更可能。※2

※1:受注対応　※2:追加部品不要

基本仕様表

項目			LV-200WFR-C形	LV-300WFR-C形	LV-400WFR-C形	LV-600WFR-C形	LV-800WFR-C形	LV-1200WFR-C形
外装			亜鉛鋼板					
能力	冷房能力〈全熱〉	kW	1.91	2.54	3.48	4.94	6.99	9.08
	冷房能力〈顕熱〉	kW	1.55	2.12	2.84	4.08	5.70	7.31
	暖房能力	kW	3.43	4.76	6.57	8.75	12.83	17.48
	水量	L/min	5.5	7.3	10.0	14.2	20.1	26.1
	水頭損失	kPa	7.5	13.3	10.8	11.0	12.5	15.9
電源			単相100V 50/60Hz					
消費電力		W	33/35	36/40	45/54	63/72	86/106	124/146
電流		A	0.35/0.36	0.38/0.41	0.46/0.55	0.70/0.77	0.89/1.07	1.36/1.55
送風機	形式		φ150 シロッコファン					
	風量	m³/min	6.1	8.5	11.0	17.0	22.0	34.0
	風量調節		強・中・弱・切の3段切換					
熱交換器			プレートフィン付熱交換器〈銅管・アルミフィン〉最高使用圧力0.98MPa					
フィルター			PPハニカムネットフィルター〈水洗浄可能、抗菌・防カビ仕様〉					
ドレンパン材質			メインドレンパン：合金化溶融亜鉛めっき鋼板(0.8t)　サブドレンパン：ポリプロピレン樹脂製					
配管	方向		左右どちらでも可能〈基本仕様は左〉					
	水出入口径		PT3/4めねじ					
	ドレン口径		ポリエチレン製フレキシブルホース　外径φ27(先端φ20)					
断熱材・吸音材			難燃フェルト・ウレタンフォーム・ポリエチレンフォーム					
騒音		dB	32	35	35	37	38	40
乾燥質量		kg	14.0	15.5	18.0	22.0	35.0	42.0
熱交換器内容積		cm³	600	750	850	1,150	1,600	2,150

低水量仕様表(追加仕様品)(基本仕様表変更点のみ)

項目			LV-200WFR-C形	LV-300WFR-C形	LV-400WFR-C形	LV-600WFR-C形	LV-800WFR-C形	LV-1200WFR-C形
特性	冷房能力〈全熱〉	kW	1.77	2.39	3.28	4.84	6.84	8.91
	冷房能力〈顕熱〉	kW	1.48	2.01	2.74	4.08	5.64	7.52
	暖房能力	kW	3.67	4.95	6.90	9.41	13.35	17.90
	水量	L/min	3.2	4.3	5.9	8.7	12.3	16.0
	風量	m³/min	5.9	8.2	10.6	16.3	21.1	32.6
	水頭損失	kPa	3.9	7.3	17.3	15.3	18.5	20.8
	騒音	dB	32	35	35	37	38	40
乾燥質量		kg	15.0	16.8	20.0	24.5	38.5	47.0
熱交換器内容積		cm³	880	1,125	1,300	1,770	2,450	3,300

注1: 上記値は、強ノッチ時の特性値です。公共建築工事標準仕様は、本仕様と異なりますのでご注意ください。

2: 冷暖房能力の測定条件は下記の通りです。

	ノッチ	入口冷温水温度(℃)	入口空気温度(℃)
冷房	強	7	乾球温度=27　湿球温度=19
暖房	強	60	乾球温度=20

3: 風量は、吹出口で風車式風速計にて測定した値を示します。
4: 騒音測定位置はP55に記載しています。
5: 特性値は吹出しグリル付の値です。
6: 水頭損失の測定は、水温10℃で各機種の定格水量を通水した場合の熱交換器出口および入口間の静圧差を測定した値を示します。
ただし、バルブ、配管セット等の水頭損失は含まれません。
7: 風量調節スイッチは別売部品です。別売部品ページをご覧ください。
8: WFRシリーズの最低使用冷水温度は5℃、最高使用温水温度は80℃です。冷暖房時の水温設定にご注意ください。〈試運転時を含む〉
9: 配管には電動弁を設置してください。送風を停止した際、冷水を通水したままにしますと、ユニットに着露し、水漏れや運転再開時の露飛びの原因になります。
10: バルブ類の直前には、ストレーナー(40メッシュ以上)を設置し、配管内の異物を除去してください。
11: 本仕様は、改良のため予告なく変更することがあります。

外形寸法図

〈基本仕様〉

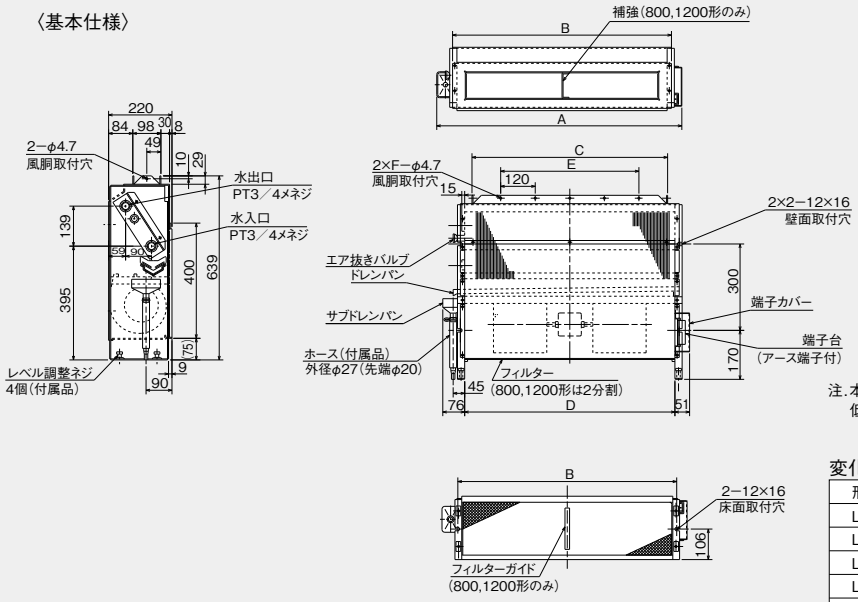

注.本図は左配管を示します。右配管の場合、本図と対称になります。
低水量仕様は、水出入口の位置が本図とは異なります。

変化寸法表

形名	A	B	C	D	E	F
LV-200WFR-C	617	520	452	490	240	3
LV-300WFR-C	737	640	572	610	360	4
LV-400WFR-C	857	760	692	730	480	5
LV-600WFR-C	1097	1000	932	970	720	7
LV-800WFR-C	1457	1360	1292	1330	1080	10
LV-1200WFR-C	1937	1840	1772	1810	1560	14

本図は改良のため、予告なく変更する場合があります。

ローボーイ形（床置形）

受注生産品

LV-WLFE-C シリーズ

追加仕様品で
低水量仕様に対応可能

LV-300WLFE-C

高さ340mm。窓位置が低い ペリメーターゾーンに最適です。

①デジタルリモコン・新M-NET制御対応※1
②空調冷熱総合管理システムで省エネ集中管理「AE-200J」対応※1
③左配管・右配管を用意。現地での左・右配管変更にも対応。
④大きな配管スペースで配管接続が容易。

※1:受注対応

基本仕様表

項目			LV-200WLFE-C形	LV-300WLFE-C形	LV-400WLFE-C形	LV-600WLFE-C形	LV-800WLFE-C形
外装			本体:冷間圧延鋼板〈ポリエステル粉体塗装5Y8/1近似色〉 ベース:塗装鋼板〈ポリエステル焼付塗装5YR2/1近似色〉				
能力	冷房能力〈全熱〉	kW	1.91	2.54	3.48	4.94	6.06
	冷房能力〈顕熱〉	kW	1.55	2.12	2.84	3.96	4.95
	暖房能力	kW	3.43	4.76	6.57	8.75	10.83
	水量	L/min	5.5	7.3	10.0	14.2	17.4
	水頭損失	kPa	7.9	4.3	8.8	6.4	7.1
電源			単相100V 50/60Hz				
消費電力		W	33/35	36/40	45/54	63/72	86/106
電流		A	0.35/0.36	0.38/0.41	0.46/0.55	0.70/0.77	0.89/1.07
送風機	形式		φ150 シロッコファン				
	風量	㎥/min	6.1	8.5	11.0	15.0	20.0
	風量調節		強・中・弱・切の3段切換				
熱交換器			プレートフィン付熱交換器〈銅管・アルミフィン〉最高使用圧力0.98MPa				
フィルター			PPハニカムネットフィルター〈水洗浄可能、抗菌・防カビ仕様〉				
ドレンパン材質			合金化溶融亜鉛めっき鋼板〈1.0t〉				
配管	方向		左右どちらでも可能〈基本仕様は左〉				
	水出入口径		PT3/4めねじ				
	ドレン口径		PT3/4おねじ				
断熱材・吸音材			ウレタンフォーム				
吹出口			樹脂製風向調整グリル				
騒音		dB	35	36	37	41	42
乾燥質量		kg	26.8	30.4	37.6	46.0	61.4
熱交換器内容積		㎤	750	850	1,150	1,600	2,150

注1: 左記値は、強ノッチ時の特性値です。公共建築工事標準仕様は、本仕様と異なりますのでご注意ください。
2: 冷暖房能力の測定条件は下記の通りです。

	ノッチ	入口冷温水温度(℃)	入口空気温度(℃)
冷房	強	7	乾球温度=27 湿球温度=19
暖房	強	60	乾球温度=20

3: 風量は、吹出口で風車式風速計にて測定した値を示します。
4: 騒音測定位置はP55に記載しています。
5: 水頭損失の測定は、水温10℃で各機種の定格水量を通水した場合の熱交換器出口および入口間の静圧差を測定した値を示します。
ただし、バルブ、配管セット等の水頭損失は含まれません。
6: WLFシリーズの最低使用冷水温度は5℃、最高使用温水温度は60℃です。
冷暖房時の水温設定にご注意ください。〈試運転時を含む〉
7: 配管には電動弁を設置してください。送風を停止した際、冷水を通水したままにしますと、ユニットに着露し、水漏れや運転再開時の露飛びの原因になります。
8: バルブ類の直前には、ストレーナー（40メッシュ以上）を設置し、配管内の異物を除去してください。
9: 本仕様は、改良のため予告なく変更することがあります。

外形寸法図

変化寸法表

形名	A	B	C	D	E	F
LV-200WLFE-C	1050	640	930	1030	600	640
LV-300WLFE-C	1170	760	1050	1150	720	760
LV-400WLFE-C	1410	1000	1290	1390	960	1000
LV-600WLFE-C	1770	1360	1650	1750	1320	1360
LV-800WLFE-C	2250	1840	2130	2230	1800	1840

注1. 本図は400形の左配管を示します。右配管の場合、本図と対称になります。

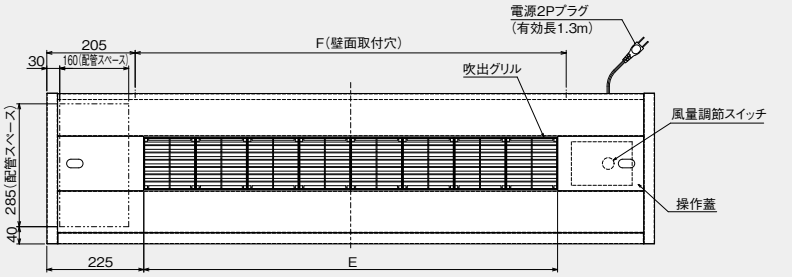

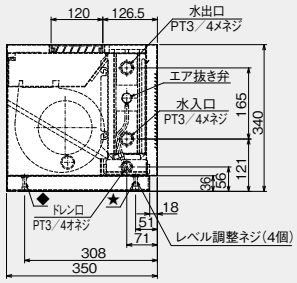

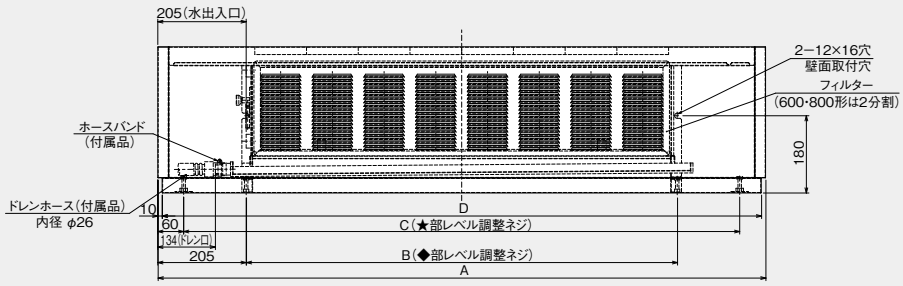

ローボーイ形（床置埋込形）

受注生産品

LV-WLFR-C シリーズ

追加仕様品で
低水量仕様に対応可能

LV-600WLFR-C

ペリメーターゾーンに
すっきり設置の埋込タイプです。

①デジタルリモコン・新M-NET制御対応※1
②空調冷熱総合管理システムで省エネ集中管理「AE-200J」対応※1
③左配管・右配管を用意。現地での左・右配管変更にも対応。

※1:受注対応

基本仕様表

項目			LV-200WLFR-C形	LV-300WLFR-C形	LV-400WLFR-C形	LV-600WLFR-C形	LV-800WLFR-C形
外装			亜鉛鋼板				
能力	冷房能力〈全熱〉	kW	1.91	2.54	3.48	4.94	6.06
	冷房能力〈顕熱〉	kW	1.55	2.12	2.84	3.96	4.95
	暖房能力	kW	3.43	4.76	6.57	8.75	10.83
	水量	L/min	5.5	7.3	10.0	14.2	17.4
	水頭損失	kPa	7.9	4.3	8.8	6.4	7.1
電源			単相100V 50/60Hz				
消費電力		W	33/35	36/40	45/54	63/72	86/106
電流		A	0.35/0.36	0.38/0.41	0.46/0.55	0.70/0.77	0.89/1.07
送風機	形式		φ150 シロッコファン				
	風量	m³/min	6.1	8.5	11.0	15.0	20.0
	風量調節		強・中・弱・切の3段切換				
熱交換器			プレートフィン付熱交換器〈銅管・アルミフィン〉最高使用圧力0.98MPa				
フィルター			PPハニカムネットフィルター〈水洗浄可能、抗菌・防カビ仕様〉				
ドレンパン材質			合金化溶融亜鉛めっき鋼板〈1.0t〉				
配管	方向		左右どちらでも可能〈基本仕様は左〉				
	水出入口径		PT3/4めねじ				
	ドレン口径		PT3/4おねじ				
断熱材・吸音材			ポリエチレンフォーム・ウレタンフォーム				
騒音		dB	35	36	37	41	42
乾燥質量		kg	18.4	20.6	25.2	31.9	46.9
熱交換器内容積		cm³	750	850	1,150	1,600	2,150

注1: 特性値は、吹出しグリル付の値です。公共建築工事標準仕様は、本仕様と異なりますのでご注意ください。

2: 冷暖房能力の測定条件は下記の通りです。

	ノッチ	入口冷温水温度(℃)	入口空気温度(℃)
冷房	強	7	乾球温度=27　湿球温度=19
暖房	強	60	乾球温度=20

3: 風量は、吹出口で風車式風速計にて測定した値を示します。

4: 騒音測定位置はP55に記載しています。

5: 水頭損失の測定は、水温10℃で各機種の定格水量を通水した場合の熱交換器出口および入口間の静圧差を測定した値を示します。
ただし、バルブ、配管セット等の水頭損失は含まれません。

6: 風量調節スイッチは、別売部品です。別売部品ページをご覧ください。

7: WLFシリーズの最低使用冷水温度は5℃、最高使用温水温度は60℃です。冷暖房時の水温設定にご注意ください。〈試運転時を含む〉

8: 配管には電動弁を設置してください。送風を停止した際、冷水を通水したままにしますと、ユニットに着露し、水漏れや運転再開時の露飛びの原因になります。

9: バルブ類の直前には、ストレーナー（40メッシュ以上）を設置し、配管内の異物を除去してください。

10: 本仕様は、改良のため予告なく変更することがあります。

外形寸法図

変化寸法表

形名	A	B	C	D	E	F	G
LV-200WLFR-C	733	660	640	580	3×120=360	640	4
LV-300WLFR-C	893	780	760	700	4×120=480	760	5
LV-400WLFR-C	1133	1020	1000	940	6×120=720	1000	7
LV-600WLFR-C	1493	1380	1360	1300	9×120=1080	1360	10
LV-800WLFR-C	1973	1860	1840	1780	13×120=1560	1840	14

注1.本図は400形の左配管を示します。右配管の場合は、本図と対称になります。

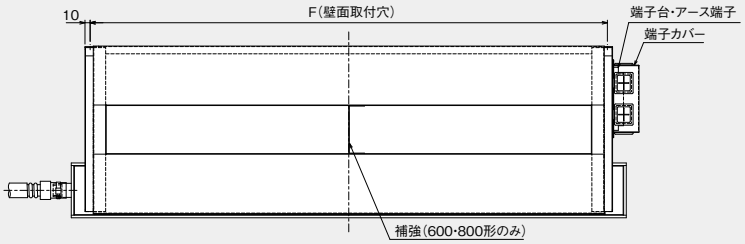

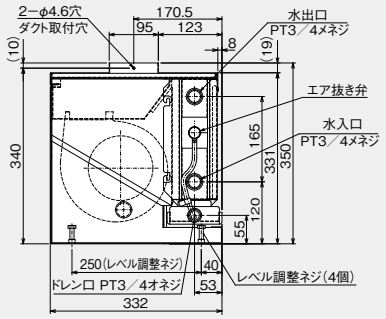

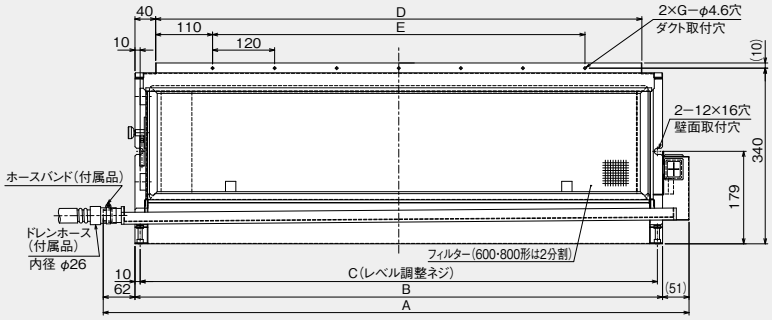

電気配線図

LH-WCR-E(D), LH-400～1400WAR-C, LH-WHR, LH-WFRP

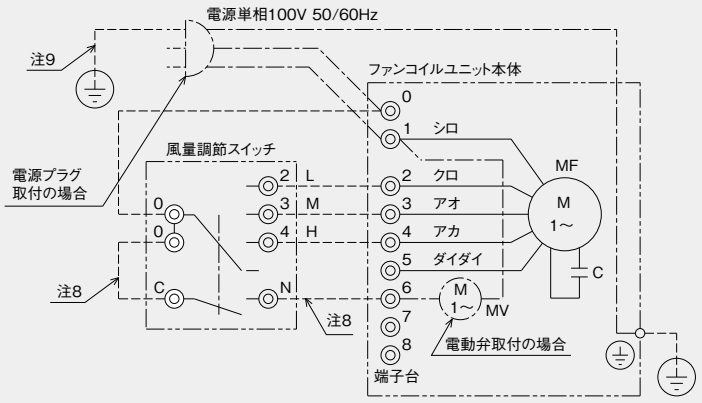

注1. アースは内線規程に基づいて施工してください。
2. 破線部分は現地配線を示します。(弊社手配外)
3. 1200WCR-E形、1400WCR-D形、1200WFRP形は送風機用電動機が2台になります。
4. 風量調節スイッチは別売品です。
5. 5番端子は予備強ノッチ用です。通常は使用しないでください。
6. 一点鎖線は電動弁・3Pプラグ・3Pツイストロックプラグ仕様時の配線を示します。
7. 電源は必ず端子台0−1に接続してください。誤配線しますと送風機用電動機が焼損します。(3Pプラグ・3Pツイストロックプラグ仕様時は電源接続済)
8. 電動弁用電源線です。電動弁取付時のみ配線してください。
9. 3Pプラグ・3Pツイストロックプラグ仕様時のアース線です。

記号説明

記号	名　称
MF	送風機用電動機
C	コンデンサー
MV	電動弁

LH-WBR-B

70Pa仕様の場合

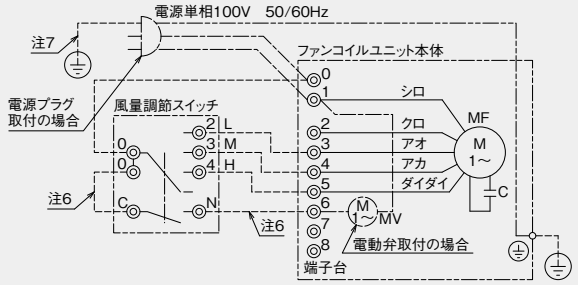

25Pa仕様の場合

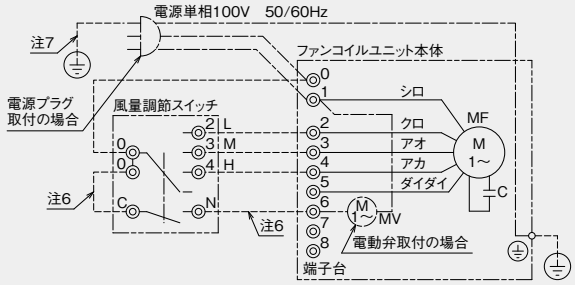

記号説明

記号	名　称
MF	送風機用電動機
C	コンデンサー
MV	電動弁

注1. アースは内線規程に基づいて施工してください。
2. 破線部分は現地配線を示します。(弊社手配外)
3. 風量調節スイッチは別売品です。
4. 一点鎖線は電動弁・3Pプラグ・3Pツイストロックプラグ仕様時の配線を示します。
5. 電源は必ず端子台0-1に接続してください。誤配線しますと送風機用電動機が焼損します。(3Pプラグ・3Pツイストロックプラグ仕様時は電源接続済)
6. 電動弁用電源線です。電動弁取付時のみ配線してください。
7. 3Pプラグ・3Pツイストロックプラグ仕様時のアース線です。

LH-WFE-C2

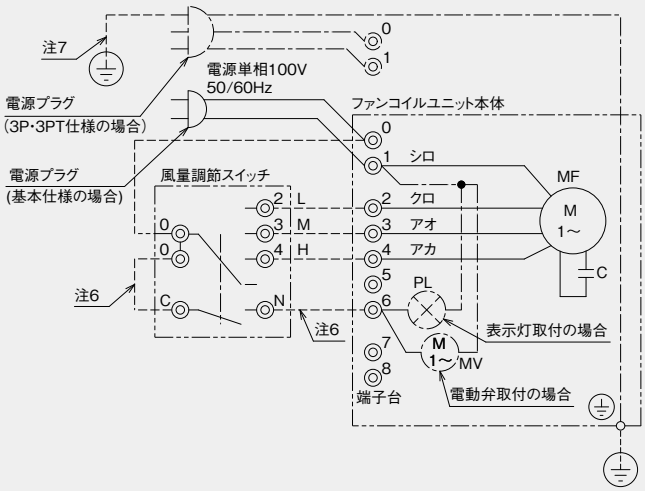

注1. アースは内線規程に基づいて施工してください。
2. 破線部分は現地配線を示します。(弊社手配外)
3. 800・1200WF形は送風機用電動機が2台になります。
4. 風量調節スイッチは別売品です。
5. 一点鎖線は電動弁・表示灯・3Pプラグ・3Pツイストロックプラグ仕様時の配線を示します。
6. 電動弁・表示灯用電源線です。電動弁・表示灯取付時のみ配線してください。
7. 3Pプラグ・3Pツイストロックプラグ仕様時のアース線です。

記号説明

記号	名　称
MF	送風機用電動機
C	コンデンサー
MV	電動弁
PL	表示灯(運転)

電気配線図

LV-WFR-C, LH-WFR-F(E), LV-WLFR-C

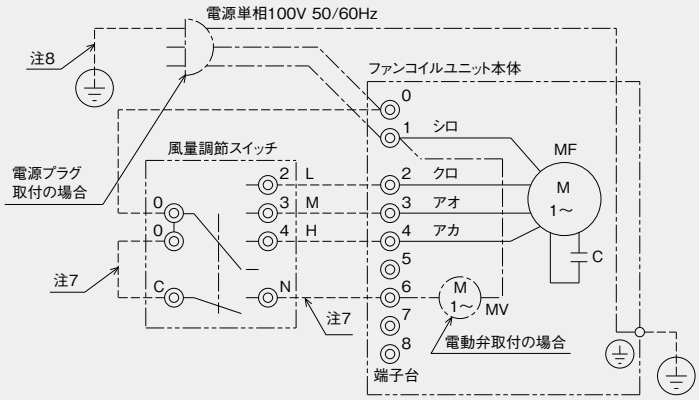

注1. アースは内線規程に基づいて施工してください。
2. 破線部分は現地配線を示します。(弊社手配外)
3. 800・1200WFR-C形、600・800WFR-F形、800・1200WFR-E形、800WLF形は送風機用電動機が2台になります。
4. 風量調節スイッチは別売品です。
5. 一点鎖線は電動弁・3Pプラグ・3Pツイストロックプラグ仕様時の配線を示します。
6. 電源は必ず端子台0ー1に接続してください。誤配線しますと送風機用電動機が焼損します。(3Pプラグ・3Pツイストロックプラグ仕様時は電源接続済)
7. 電動弁用電源線です。電動弁取付時のみ配線してください。
8. 3Pプラグ・3Pツイストロックプラグ仕様時のアース線です。

記号説明

記号	名　称
MF	送風機用電動機
C	コンデンサー
MV	電動弁

LV-WFE-C3, LV-WLFE-C

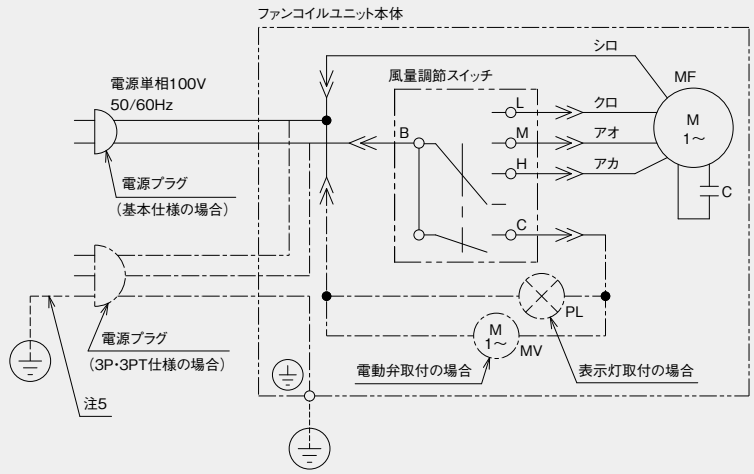

注1. アースは内線規程に基づいて施工してください。
2. 破線部分は現地配線を示します。(弊社手配外)
3. 800・1200WF形、800WLF形は送風機用電動機が2台になります。
4. 一点鎖線は電動弁・表示灯・3Pプラグ・3Pツイストロックプラグ仕様時の配線を示します。
5. 3Pプラグ・3Pツイストロックプラグ仕様時のアース線です。

記号説明

記号	名　称
MF	送風機用電動機
C	コンデンサー
MV	電動弁
PL	表示灯(運転)

並列運転に関する注意

1. 並列運転する場合、機種は同一機種・同一形番・同一仕様としてください。
2. 異種の機器を同様に並列運転しますと、送風機用電動機の焼損につながります。
3. 別売品風量調節スイッチの制御容量は以下のとおりです。
   並列運転時、親機＋子機の電流値合計が制御容量を超えないようにしてください。

スイッチ形名	制御容量
FCR-100W	7A
FCR-101W	7A
FCR-201W	7A

4. 本体にドレンアップメカが付いている場合、並列運転させるには別途リレーボックスが必要となります。
5. 異種の機器と並列運転したい場合は、別売品として複数台・異機種連動ユニット EA-WRBが用意されていますので、お求めの上組み合わせて使用してください。

能力表

各形名の上段が最小水量、下段が最大水量となります。 [　　] 内の数値はカタログ値となります。

(1) 標準形

(a) LH-WAR-Cシリーズ〈冷房〉

乾球温度〈25℃〉湿球温度〈18℃〉

〈kW〉

吸込空気条件		乾球温度 25.0℃ 湿球温度 18.0℃									
		冷水温度 〈℃〉									
形 名	水 量 〈L/min〉	5		6		7		8		9	
		全 熱	顕 熱	全 熱	顕 熱	全 熱	顕 熱	全 熱	顕 熱	全 熱	顕 熱
400	4.5	2.66	2.37	2.49	2.25	2.32	2.13	2.15	2.02	1.96	1.91
	7	3.14	2.62	2.95	2.49	2.74	2.37	2.53	2.24	2.32	2.11
	10.1	3.61	2.84	3.39	2.71	3.16	2.58	2.91	2.44	2.67	2.31
	20	4.69	3.33	4.40	3.17	4.09	3.02	3.78	2.85	3.46	2.69
	30	5.46	3.65	5.13	3.48	4.77	3.31	4.41	3.13	4.04	2.96
600	5.5	3.56	3.27	3.33	3.12	3.11	2.96	2.87	2.81	2.62	2.61
	9.5	4.38	3.71	4.11	3.54	3.83	3.36	3.53	3.18	3.22	3.00
	14.3	5.12	4.08	4.80	3.89	4.47	3.69	4.13	3.49	3.77	3.31
	22	6.03	4.51	5.65	4.29	5.27	4.07	4.86	3.86	4.44	3.64
	30	6.79	4.85	6.36	4.61	5.92	4.37	5.48	4.14	5.00	3.92
800	7.5	4.96	4.54	4.65	4.32	4.33	4.11	4.00	3.89	3.65	3.64
	12.5	6.02	5.10	5.65	4.86	5.25	4.62	4.86	4.37	4.44	4.13
	20.2	7.23	5.61	6.77	5.43	6.31	5.15	5.83	4.88	5.34	4.62
	25	7.84	5.86	7.35	5.66	6.84	5.42	6.32	5.13	5.79	4.85
	30	8.40	6.11	7.88	5.88	7.34	5.65	6.77	5.35	6.19	5.05
1000	9	5.81	5.27	5.44	5.01	5.07	4.76	4.69	4.51	4.28	4.26
	15.5	7.15	5.97	6.69	5.68	6.24	5.39	5.77	5.12	5.27	4.83
	23.3	8.34	6.55	7.82	6.24	7.28	5.93	6.73	5.61	6.15	5.30
	36.5	9.89	7.27	9.28	6.91	8.64	6.57	7.98	6.23	7.30	5.88
	50	11.15	7.82	10.45	7.44	9.73	7.06	8.99	6.69	8.22	6.32
1200	10	6.52	5.85	6.11	5.57	5.70	5.29	5.25	5.01	4.80	4.73
	17	7.98	6.61	7.48	6.29	6.96	5.97	6.44	5.66	5.88	5.35
	26.3	9.42	7.31	8.83	6.95	8.22	6.60	7.60	6.25	6.95	5.92
	38	10.83	7.96	10.15	7.56	9.45	7.19	8.73	6.81	7.99	6.44
	50	12.02	8.47	11.28	8.06	10.50	7.66	9.70	7.25	8.86	6.86
1400	11	7.67	6.98	7.18	6.65	6.69	6.31	6.18	5.99	5.65	5.64
	20	9.62	8.02	9.01	7.63	8.40	7.25	7.76	6.87	7.10	6.48
	32.2	11.53	8.94	10.81	8.51	10.07	8.09	9.30	7.66	8.50	7.24
	41	12.63	9.45	11.84	9.00	11.03	8.55	10.20	8.10	9.33	7.66
	50	13.63	9.89	12.78	9.42	11.90	8.94	11.00	8.48	10.06	8.02

LH-WAR-Cシリーズ〈冷房〉

乾球温度〈26℃〉湿球温度〈18.7℃〉

〈kW〉

吸込空気条件		乾球温度 26.0℃ 湿球温度 18.7℃									
		冷水温度 〈℃〉									
形 名	水 量 〈L/min〉	5		6		7		8		9	
		全 熱	顕 熱	全 熱	顕 熱	全 熱	顕 熱	全 熱	顕 熱	全 熱	顕 熱
400	4.5	2.84	2.47	2.67	2.37	2.51	2.25	2.32	2.13	2.15	2.02
	7	3.36	2.74	3.17	2.61	2.96	2.49	2.75	2.37	2.53	2.24
	10.1	3.86	2.98	3.63	2.84	3.40	2.70	3.17	2.58	2.91	2.44
	20	5.01	3.49	4.71	3.33	4.41	3.17	4.09	3.02	3.78	2.85
	30	5.85	3.83	5.50	3.65	5.15	3.48	4.78	3.31	4.41	3.13
600	5.5	3.80	3.43	3.58	3.27	3.35	3.12	3.11	2.96	2.87	2.81
	9.5	4.69	3.90	4.41	3.71	4.13	3.54	3.83	3.35	3.53	3.18
	14.3	5.46	4.28	5.15	4.08	4.81	3.89	4.48	3.69	4.13	3.49
	22	6.44	4.72	6.07	4.50	5.67	4.29	5.28	4.07	4.86	3.86
	30	7.25	5.07	6.82	4.84	6.39	4.61	5.94	4.37	5.48	4.14
800	7.5	5.30	4.76	4.99	4.54	4.67	4.32	4.34	4.09	4.00	3.89
	12.5	6.44	5.34	6.07	5.10	5.67	4.86	5.28	4.62	4.86	4.37
	20.2	7.73	5.85	7.27	5.65	6.81	5.42	6.33	5.15	5.83	4.88
	25	8.38	6.15	7.89	5.93	7.39	5.70	6.87	5.41	6.32	5.13
	30	8.98	6.38	8.46	6.15	7.91	5.94	7.35	5.64	6.77	5.35
1000	9	6.21	5.51	5.85	5.27	5.48	5.01	5.08	4.76	4.69	4.51
	15.5	7.63	6.25	7.19	5.96	6.73	5.67	6.25	5.39	5.77	5.12
	23.3	8.92	6.87	8.40	6.55	7.85	6.24	7.30	5.93	6.73	5.61
	36.5	10.58	7.61	9.95	7.26	9.31	6.91	8.67	6.57	7.98	6.23
	50	11.91	8.19	11.22	7.81	10.50	7.44	9.76	7.06	8.99	6.69
1200	10	6.97	6.12	6.57	5.85	6.14	5.57	5.71	5.29	5.25	5.01
	17	8.53	6.93	8.03	6.60	7.52	6.29	6.98	5.97	6.44	5.66
	26.3	10.07	7.66	9.48	7.30	8.87	6.95	8.25	6.60	7.60	6.25
	38	11.58	8.33	10.90	7.95	10.20	7.56	9.48	7.18	8.73	6.81
	50	12.85	8.87	12.10	8.47	11.32	8.06	10.52	7.66	9.70	7.25
1400	11	8.19	7.32	7.71	6.98	7.22	6.65	6.70	6.31	6.18	5.99
	20	10.28	8.40	9.69	8.02	9.06	7.62	8.42	7.25	7.76	6.87
	32.2	12.32	9.37	11.60	8.94	10.86	8.51	10.09	8.09	9.30	7.66
	41	13.50	9.91	12.71	9.45	11.90	9.00	11.07	8.55	10.20	8.10
	50	14.57	10.37	13.71	9.89	12.84	9.42	11.92	8.94	11.00	8.48

LH-WAR-Cシリーズ〈冷房〉

乾球温度〈27℃〉湿球温度〈19℃〉

〈kW〉

吸込空気条件		乾球温度 27.0℃ 湿球温度 19.0℃									
		冷水温度 〈℃〉									
形 名	水 量 〈L/min〉	5		6		7		8		9	
		全 熱	顕 熱	全 熱	顕 熱	全 熱	顕 熱	全 熱	顕 熱	全 熱	顕 熱
400	4.5	2.91	2.60	2.75	2.48	2.58	2.38	2.40	2.26	2.22	2.15
	7	3.46	2.88	3.26	2.75	3.05	2.63	2.84	2.51	2.62	2.38
	10.1	3.97	3.13	3.75	2.99	3.51	2.87	3.27	2.73	3.02	2.59
	20	5.15	3.67	4.85	3.50	4.55	3.35	4.23	3.19	3.92	3.03
	30	6.01	4.03	5.66	3.85	5.31	3.68	4.94	3.50	4.57	3.33
600	5.5	3.91	3.61	3.69	3.45	3.46	3.29	3.21	3.13	2.97	2.96
	9.5	4.81	4.09	4.54	3.91	4.26	3.74	3.97	3.55	3.67	3.38
	14.3	5.61	4.49	5.30	4.29	4.98	4.11	4.63	3.91	4.28	3.71
	22	6.62	4.96	6.24	4.74	5.86	4.52	5.45	4.32	5.03	4.09
	30	7.45	5.32	7.03	5.09	6.59	4.86	6.14	4.63	5.67	4.41
800	7.5	5.45	4.99	5.14	4.78	4.81	4.56	4.49	4.34	4.14	4.13
	12.5	6.61	5.61	6.24	5.37	5.85	5.13	5.45	4.88	5.03	4.64
	20.2	7.95	6.18	7.49	6.00	7.03	5.73	6.54	5.45	6.04	5.19
	25	8.61	6.47	8.12	6.25	7.62	6.01	7.10	5.73	6.55	5.44
	30	9.23	6.74	8.70	6.52	8.17	6.28	7.61	5.97	7.03	5.67
1000	9	6.38	5.80	6.02	5.54	5.64	5.29	5.25	5.03	4.86	4.79
	15.5	7.84	6.57	7.40	6.28	6.94	6.00	6.46	5.71	5.97	5.43
	23.3	9.16	7.22	8.64	6.90	8.11	6.59	7.55	6.28	6.97	5.96
	36.5	10.87	8.00	10.24	7.64	9.62	7.30	8.96	6.95	8.27	6.61
	50	12.25	8.60	11.55	8.22	10.83	7.85	10.09	7.47	9.33	7.11
1200	10	7.16	6.44	6.75	6.15	6.33	5.87	5.89	5.59	5.45	5.31
	17	8.76	7.27	8.26	6.95	7.75	6.64	7.22	6.32	6.67	6.01
	26.3	10.34	8.04	9.76	7.69	9.15	7.34	8.51	6.99	7.88	6.65
	38	11.89	8.75	11.22	8.36	10.52	7.98	9.80	7.61	9.05	7.23
	50	13.20	9.31	12.45	8.91	11.68	8.50	10.88	8.11	10.05	7.70
1400	11	8.42	7.69	7.93	7.35	7.45	7.02	6.94	6.68	6.40	6.36
	20	10.57	8.83	9.96	8.43	9.35	8.05	8.70	7.67	8.04	7.30
	32.2	12.67	9.85	11.95	9.41	11.21	8.99	10.43	8.56	9.64	8.13
	41	13.89	10.41	13.10	9.95	12.27	9.50	11.44	9.05	10.57	8.60
	50	14.96	10.89	14.12	10.42	13.24	9.94	12.33	9.47	11.39	9.00

能力表

各形名の上段が最小水量、下段が最大水量となります。 内の数値はカタログ値となります。

LH-WAR-Cシリーズ〈冷房〉

乾球温度〈28℃〉湿球温度〈22℃〉

〈kW〉

吸込空気条件		乾球温度 28.0℃ 湿球温度 22.0℃									
		冷水温度 〈℃〉									
形 名	水 量 〈L/min〉	5		6		7		8		9	
		全 熱	顕 熱	全 熱	顕 熱	全 熱	顕 熱	全 熱	顕 熱	全 熱	顕 熱
400	4.5	3.78	2.62	3.62	2.51	3.45	2.39	3.27	2.29	3.09	2.17
	7	4.48	2.85	4.28	2.77	4.07	2.66	3.86	2.53	3.65	2.40
	10.1	5.15	3.11	4.92	3.03	4.69	2.89	4.44	2.75	4.20	2.61
	20	6.67	3.69	6.38	3.54	6.08	3.38	5.77	3.22	5.44	3.06
	30	7.78	4.06	7.45	3.89	7.09	3.71	6.73	3.54	6.36	3.36
600	5.5	5.07	3.47	4.85	3.41	4.62	3.32	4.37	3.17	4.13	3.00
	9.5	6.24	3.90	5.96	3.78	5.68	3.70	5.39	3.58	5.09	3.41
	14.3	7.28	4.27	6.97	4.14	6.64	4.04	6.30	3.91	5.95	3.75
	22	8.58	4.78	8.21	4.63	7.82	4.48	7.42	4.32	7.01	4.14
	30	9.66	5.21	9.23	5.02	8.80	4.85	8.35	4.67	7.88	4.45
800	7.5	7.06	4.67	6.75	4.56	6.44	4.48	6.10	4.34	5.77	4.16
	12.5	8.58	5.21	8.20	5.08	7.82	4.93	7.41	4.80	6.99	4.65
	20.2	10.30	5.86	9.85	5.68	9.38	5.50	8.90	5.34	8.40	5.15
	25	11.17	6.19	10.67	6.02	10.17	5.81	9.65	5.61	9.11	5.42
	30	11.97	6.51	11.45	6.30	10.90	6.09	10.35	5.87	9.77	5.65
1000	9	8.27	5.70	7.91	5.57	7.54	5.34	7.15	5.09	6.75	4.84
	15.5	10.17	6.36	9.73	6.23	9.27	6.04	8.79	5.77	8.29	5.49
	23.3	11.88	7.01	11.36	6.80	10.82	6.59	10.27	6.33	9.69	6.02
	36.5	14.09	7.85	13.47	7.61	12.83	7.34	12.18	7.02	11.50	6.68
	50	15.88	8.56	15.18	8.27	14.47	7.92	13.72	7.55	12.96	7.18
1200	10	9.28	6.48	8.87	6.21	8.46	5.93	8.03	5.65	7.57	5.37
	17	11.36	7.27	10.86	7.02	10.35	6.69	9.81	6.38	9.27	6.07
	26.3	13.41	8.02	12.82	7.76	12.21	7.40	11.59	7.05	10.94	6.72
	38	15.43	8.76	14.74	8.44	14.05	8.06	13.33	7.68	12.59	7.31
	50	17.12	9.40	16.37	8.99	15.59	8.58	14.79	8.18	13.97	7.78
1400	11	10.92	7.61	10.44	7.41	9.94	7.08	9.43	6.75	8.91	6.41
	20	13.70	8.61	13.10	8.36	12.48	8.13	11.84	7.75	11.17	7.37
	32.2	16.41	9.58	15.69	9.35	14.95	9.05	14.19	8.64	13.40	8.22
	41	18.00	10.21	17.21	9.89	16.39	9.58	15.56	9.14	14.69	8.69
	50	19.41	10.76	18.56	10.42	17.68	10.03	16.77	9.56	15.83	9.09

LH-WAR-Cシリーズ〈暖房〉

乾球温度〈20℃〉 乾球温度〈22℃〉

〈kW〉

吸込空気条件		乾球温度 20.0℃							乾球温度 22.0℃						
		温水温度 〈℃〉							温水温度 〈℃〉						
形 名	水 量 〈L/min〉	40	45	50	55	60	70	80	40	45	50	55	60	70	80
400	4.5	3.00	3.76	4.51	5.25	6.01	7.52	9.02	2.70	3.46	4.21	4.95	5.71	7.22	8.72
	7	3.16	3.94	4.73	5.52	6.31	7.89	9.47	2.84	3.63	4.42	5.21	6.00	7.57	9.15
	10.1	3.28	4.11	4.93	5.75	6.58	8.21	9.86	2.96	3.78	4.59	5.42	6.24	7.89	9.54
	20	3.54	4.43	5.31	6.19	7.09	8.86	10.63	3.19	4.07	4.95	5.85	6.73	8.50	10.28
	30	3.70	4.63	5.56	6.48	7.41	9.26	11.11	3.33	4.26	5.19	6.11	7.04	8.89	10.74
600	5.5	3.93	4.92	5.90	6.89	7.88	9.85	11.82	3.54	4.52	5.51	6.50	7.48	9.45	11.43
	9.5	4.18	5.23	6.28	7.32	8.36	10.46	12.55	3.76	4.81	5.86	6.90	7.95	10.05	12.13
	14.3	4.37	5.46	6.57	7.66	8.76	10.94	13.13	3.93	5.03	6.12	7.22	8.32	10.51	12.69
	22	4.58	5.73	6.88	8.03	9.18	11.47	13.77	4.13	5.28	6.43	7.57	8.72	11.01	13.31
	30	4.74	5.93	7.12	8.31	9.50	11.87	14.24	4.27	5.45	6.65	7.83	9.02	11.39	13.77
800	7.5	5.75	7.19	8.63	10.07	11.51	14.38	17.27	5.17	6.61	8.05	9.49	10.94	13.82	16.69
	12.5	6.09	7.61	9.13	10.65	12.18	15.22	18.27	5.48	6.99	8.53	10.05	11.57	14.62	17.66
	20.2	6.41	8.02	9.63	11.23	12.84	16.04	19.26	5.78	7.38	8.98	10.59	12.19	15.40	18.62
	25	6.75	8.21	9.85	11.50	13.14	16.43	19.71	5.90	7.55	9.20	10.83	12.48	15.76	19.06
	30	6.70	8.38	10.06	11.73	13.41	16.76	20.11	6.03	7.70	9.38	11.05	12.74	16.09	19.44
1000	9	6.65	8.32	9.98	11.65	13.31	16.63	19.96	5.99	7.64	9.31	10.97	12.64	15.96	19.29
	15.5	7.06	8.83	10.59	12.35	14.13	17.66	21.19	6.36	8.12	9.88	11.65	13.42	16.95	20.49
	23.3	7.39	9.23	11.08	12.92	14.78	18.47	22.17	6.65	8.49	10.34	12.19	14.04	17.72	21.43
	36.5	7.76	9.70	11.63	13.58	15.52	19.41	23.28	6.98	8.92	10.86	12.81	14.74	18.63	22.50
	50	8.03	10.05	12.05	14.06	16.07	20.09	24.10	7.23	9.23	11.24	13.26	15.27	19.28	23.30
1200	10	7.86	9.84	11.81	13.77	15.74	19.69	23.62	7.08	9.05	11.02	12.99	14.95	18.90	22.83
	17	8.34	10.43	12.52	14.60	16.69	20.87	25.03	7.51	9.59	11.68	13.77	15.86	20.03	24.20
	26.3	8.76	10.94	13.13	15.32	17.52	21.89	26.27	7.88	10.07	12.26	14.44	16.63	21.02	25.39
	38	9.12	11.39	13.68	15.95	18.24	22.79	27.35	8.20	10.49	12.76	15.05	17.32	21.88	26.44
	50	9.40	11.74	14.09	16.45	18.79	23.49	28.19	8.46	10.80	13.15	15.50	17.85	22.55	27.25
1400	11	9.31	11.65	13.97	16.30	18.63	23.29	27.94	8.38	10.71	13.04	15.37	17.70	22.35	27.02
	20	9.94	12.44	14.92	17.41	19.89	24.87	29.85	8.96	11.44	13.93	16.41	18.90	23.87	28.85
	32.2	10.49	13.11	15.73	18.35	20.97	26.22	31.46	9.43	12.05	14.67	17.30	19.92	25.16	30.40
	41	10.76	13.46	16.15	18.84	21.53	26.91	32.31	9.69	12.38	15.07	17.76	20.45	25.84	31.23
	50	11.00	13.76	16.51	19.26	22.01	27.52	33.01	9.89	12.66	15.40	18.15	20.90	26.41	31.91

(b) LH-WCR-Eシリーズ〈冷房〉

乾球温度〈25℃〉湿球温度〈18℃〉

〈kW〉

吸込空気条件		乾球温度 25.0℃ 湿球温度 18.0℃									
		冷水温度 〈℃〉									
形 名	水 量 〈L/min〉	5		6		7		8		9	
		全 熱	顕 熱	全 熱	顕 熱	全 熱	顕 熱	全 熱	顕 熱	全 熱	顕 熱
200	1.3	1.48	1.21	1.38	1.15	1.29	1.09	1.19	1.03	1.09	0.97
	3.5	1.82	1.45	1.70	1.37	1.59	1.30	1.47	1.23	1.34	1.16
	5.6	2.01	1.58	1.88	1.50	1.75	1.42	1.62	1.34	1.48	1.26
	8.0	2.16	1.68	2.03	1.60	1.89	1.51	1.75	1.43	1.60	1.34
	11.0	2.31	1.78	2.17	1.69	2.02	1.60	1.87	1.51	1.71	1.42
300	2.4	2.12	1.75	1.98	1.67	1.84	1.58	1.71	1.49	1.56	1.40
	3.5	2.29	1.88	2.15	1.78	2.00	1.69	1.85	1.60	1.69	1.50
	7.5	2.69	2.16	2.52	2.05	2.35	1.94	2.17	1.83	1.98	1.72
	13.0	3.02	2.38	2.83	2.26	2.63	2.14	2.44	2.02	2.23	1.90
	17.0	3.19	2.50	2.99	2.37	2.79	2.25	2.58	2.12	2.36	2.00
400	3.3	2.90	2.34	2.72	2.22	2.53	2.11	2.34	1.99	2.14	1.87
	5.0	3.17	2.52	2.97	2.40	2.76	2.27	2.56	2.14	2.34	2.02
	10.3	3.69	2.88	3.46	2.73	3.22	2.59	2.98	2.44	2.72	2.30
	17.0	4.10	3.15	3.84	2.99	3.58	2.83	3.31	2.67	3.02	2.52
	22.0	4.33	3.30	4.06	3.13	3.78	2.97	3.49	2.80	3.19	2.64
600	6.5	4.40	3.57	4.12	3.39	3.84	3.21	3.55	3.03	3.25	2.85
	8.0	4.60	3.71	4.31	3.52	4.01	3.33	3.71	3.15	3.39	2.96
	14.5	5.21	4.13	4.88	3.92	4.54	3.71	4.20	3.51	3.84	3.30
	33.0	6.19	4.78	5.80	4.54	5.40	4.31	5.00	4.07	4.57	3.83
	45.0	6.61	5.06	6.19	4.81	5.76	4.55	5.33	4.30	4.87	4.05
800	6.5	5.80	4.68	5.44	4.45	5.06	4.21	4.68	3.98	4.28	3.75
	15.0	6.92	5.44	6.49	5.17	6.03	4.90	5.58	4.63	5.10	4.35
	20.6	7.40	5.77	6.93	5.48	6.45	5.19	5.97	4.90	5.46	4.61
	36.0	8.32	6.37	7.80	6.06	7.25	5.74	6.71	5.42	6.14	5.10
	45.0	8.72	6.64	8.17	6.30	7.60	5.97	7.03	5.64	6.43	5.31
1200	6.5	7.15	5.73	6.70	5.44	6.23	5.16	5.77	4.87	5.27	4.58
	18.0	8.85	6.88	8.30	6.54	7.72	6.19	7.14	5.85	6.53	5.51
	26.8	9.63	7.40	9.02	7.03	8.40	6.66	7.77	6.29	7.10	5.92
	36.0	10.24	7.80	9.60	7.41	8.93	7.02	8.26	6.63	7.56	6.24
	45.0	10.73	8.12	10.06	7.71	9.36	7.31	8.66	6.90	7.92	6.49

能力表

各形名の上段が最小水量、下段が最大水量となります。 [　　] 内の数値はカタログ値となります。

LH-WCR-Eシリーズ〈冷房〉
乾球温度〈26℃〉湿球温度〈18.7℃〉

〈kW〉

吸込空気条件		乾球温度 26.0℃ 湿球温度 18.7℃									
		冷水温度 〈℃〉									
形 名	水 量 〈L/min〉	5		6		7		8		9	
		全 熱	顕 熱	全 熱	顕 熱	全 熱	顕 熱	全 熱	顕 熱	全 熱	顕 熱
200	1.3	1.58	1.27	1.48	1.21	1.39	1.15	1.29	1.09	1.19	1.03
	3.5	1.94	1.52	1.83	1.45	1.71	1.37	1.59	1.30	1.46	1.23
	5.6	2.14	1.65	2.02	1.58	1.89	1.50	1.76	1.42	1.62	1.34
	8.0	2.31	1.76	2.18	1.68	2.03	1.60	1.89	1.51	1.74	1.43
	11.0	2.47	1.87	2.33	1.78	2.18	1.69	2.02	1.60	1.86	1.51
300	2.4	2.26	1.84	2.13	1.75	1.99	1.67	1.85	1.58	1.70	1.49
	3.5	2.45	1.97	2.30	1.88	2.15	1.78	2.00	1.69	1.84	1.60
	7.5	2.87	2.26	2.70	2.16	2.53	2.05	2.35	1.94	2.17	1.83
	13.0	3.22	2.50	3.03	2.38	2.84	2.26	2.64	2.14	2.43	2.02
	17.0	3.41	2.62	3.21	2.50	3.00	2.37	2.79	2.25	2.57	2.12
400	3.3	3.10	2.46	2.92	2.34	2.73	2.22	2.54	2.11	2.34	1.99
	5.0	3.39	2.65	3.19	2.52	2.98	2.40	2.77	2.27	2.55	2.14
	10.3	3.94	3.02	3.71	2.88	3.47	2.73	3.23	2.59	2.97	2.44
	17.0	4.38	3.30	4.12	3.15	3.85	2.99	3.59	2.83	3.30	2.67
	22.0	4.62	3.46	4.35	3.30	4.07	3.13	3.79	2.97	3.49	2.80
600	6.5	4.70	3.75	4.42	3.57	4.14	3.39	3.85	3.21	3.54	3.03
	8.0	4.91	3.89	4.62	3.71	4.32	3.52	4.02	3.33	3.70	3.15
	14.5	5.56	4.33	5.24	4.13	4.90	3.92	4.56	3.71	4.20	3.51
	33.0	6.61	5.02	6.22	4.78	5.82	4.54	5.42	4.31	4.99	4.07
	45.0	7.06	5.31	6.64	5.06	6.21	4.81	5.78	4.55	5.32	4.30
800	6.5	6.20	4.92	5.83	4.68	5.46	4.45	5.08	4.21	4.68	3.98
	15.0	7.39	5.72	6.96	5.44	6.50	5.17	6.05	4.90	5.57	4.63
	20.6	7.90	6.05	7.44	5.77	6.95	5.48	6.47	5.19	5.96	4.90
	36.0	8.88	6.69	8.36	6.37	7.82	6.06	7.28	5.74	6.70	5.42
	45.0	9.31	6.97	8.76	6.64	8.19	6.30	7.62	5.97	7.02	5.64
1200	6.5	7.63	6.02	7.19	5.73	6.72	5.44	6.25	5.16	5.76	4.87
	18.0	9.45	7.23	8.90	6.88	8.32	6.54	7.75	6.19	7.13	5.85
	26.8	10.28	7.77	9.68	7.40	9.05	7.03	8.42	6.66	7.76	6.29
	36.0	10.94	8.19	10.30	7.80	9.63	7.41	8.96	7.02	8.25	6.63
	45.0	11.46	8.52	10.79	8.12	10.09	7.71	9.39	7.31	8.65	6.90

LH-WCR-Eシリーズ〈冷房〉
乾球温度〈27℃〉湿球温度〈19℃〉

〈kW〉

吸込空気条件		乾球温度 27.0℃ 湿球温度 19.0℃									
		冷水温度 〈℃〉									
形 名	水 量 〈L/min〉	5		6		7		8		9	
		全 熱	顕 熱	全 熱	顕 熱	全 熱	顕 熱	全 熱	顕 熱	全 熱	顕 熱
200	1.3	1.62	1.33	1.53	1.27	1.43	1.21	1.33	1.15	1.23	1.09
	3.5	1.99	1.59	1.88	1.52	1.76	1.45	1.64	1.37	1.52	1.30
	5.6	2.20	1.73	2.08	1.65	1.95	1.58	1.81	1.50	1.67	1.42
	8.0	2.37	1.85	2.24	1.76	2.10	1.68	1.96	1.60	1.81	1.51
	11.0	2.54	1.96	2.39	1.87	2.24	1.78	2.09	1.69	1.93	1.60
300	2.4	2.32	1.93	2.19	1.84	2.05	1.75	1.91	1.67	1.76	1.58
	3.5	2.51	2.07	2.37	1.97	2.22	1.88	2.07	1.78	1.91	1.69
	7.5	2.95	2.37	2.78	2.26	2.61	2.16	2.43	2.05	2.24	1.94
	13.0	3.31	2.62	3.12	2.50	2.92	2.38	2.73	2.26	2.52	2.14
	17.0	3.50	2.75	3.30	2.62	3.09	2.50	2.89	2.37	2.66	2.25
400	3.3	3.19	2.58	3.00	2.46	2.81	2.34	2.62	2.22	2.42	2.11
	5.0	3.48	2.78	3.28	2.65	3.07	2.52	2.86	2.40	2.64	2.27
	10.3	4.05	3.16	3.82	3.02	3.58	2.88	3.33	2.73	3.08	2.59
	17.0	4.50	3.46	4.24	3.30	3.97	3.15	3.70	2.99	3.42	2.83
	22.0	4.75	3.63	4.48	3.46	4.19	3.30	3.91	3.13	3.61	2.97
600	6.5	4.82	3.93	4.55	3.75	4.26	3.57	3.97	3.39	3.67	3.21
	8.0	5.04	4.08	4.75	3.89	4.45	3.71	4.15	3.52	3.83	3.33
	14.5	5.71	4.54	5.38	4.33	5.05	4.13	4.71	3.92	4.34	3.71
	33.0	6.79	5.26	6.40	5.02	6.00	4.78	5.59	4.54	5.16	4.31
	45.0	7.25	5.57	6.83	5.31	6.40	5.06	5.97	4.81	5.51	4.55
800	6.5	6.36	5.15	6.00	4.92	5.62	4.68	5.24	4.45	4.84	4.21
	15.0	7.59	5.99	7.15	5.72	6.70	5.44	6.25	5.17	5.77	4.90
	20.6	8.11	6.34	7.65	6.05	7.17	5.77	6.68	5.48	6.17	5.19
	36.0	9.12	7.01	8.60	6.69	8.06	6.37	7.51	6.06	6.94	5.74
	45.0	9.56	7.30	9.01	6.97	8.44	6.64	7.87	6.30	7.27	5.97
1200	6.5	7.84	6.30	7.39	6.02	6.92	5.73	6.46	5.44	5.96	5.16
	18.0	9.71	7.57	9.15	7.23	8.58	6.88	8.00	6.54	7.39	6.19
	26.8	10.56	8.14	9.95	7.77	9.33	7.40	8.70	7.03	8.03	6.66
	36.0	11.23	8.58	10.59	8.19	9.92	7.80	9.25	7.41	8.55	7.02
	45.0	11.77	8.93	11.10	8.52	10.40	8.12	9.70	7.71	8.96	7.31

LH-WCR-Eシリーズ〈冷房〉
乾球温度〈28℃〉湿球温度〈22℃〉

〈kW〉

吸込空気条件		乾球温度 28.0℃ 湿球温度 22.0℃									
		冷水温度 〈℃〉									
形 名	水 量 〈L/min〉	5		6		7		8		9	
		全 熱	顕 熱	全 熱	顕 熱	全 熱	顕 熱	全 熱	顕 熱	全 熱	顕 熱
200	1.3	2.10	1.39	2.01	1.33	1.91	1.27	1.82	1.21	1.72	1.15
	3.5	2.59	1.66	2.48	1.59	2.36	1.52	2.24	1.45	2.11	1.37
	5.6	2.86	1.81	2.73	1.73	2.60	1.65	2.47	1.58	2.33	1.50
	8.0	3.08	1.93	2.95	1.85	2.81	1.76	2.67	1.68	2.52	1.60
	11.0	3.30	2.05	3.15	1.96	3.00	1.87	2.85	1.78	2.69	1.69
300	2.4	3.01	2.02	2.88	1.93	2.74	1.84	2.61	1.75	2.46	1.67
	3.5	3.26	2.16	3.12	2.07	2.97	1.97	2.82	1.88	2.66	1.78
	7.5	3.83	2.48	3.66	2.37	3.49	2.26	3.31	2.16	3.12	2.05
	13.0	4.30	2.74	4.11	2.62	3.91	2.50	3.72	2.38	3.51	2.26
	17.0	4.55	2.87	4.35	2.75	4.14	2.62	3.93	2.50	3.71	2.37
400	3.3	4.14	2.69	3.96	2.58	3.77	2.46	3.58	2.34	3.38	2.22
	5.0	4.52	2.90	4.32	2.78	4.11	2.65	3.90	2.52	3.68	2.40
	10.3	5.26	3.31	5.03	3.16	4.78	3.02	4.54	2.88	4.29	2.73
	17.0	5.84	3.62	5.58	3.46	5.32	3.30	5.05	3.15	4.76	2.99
	22.0	6.17	3.79	5.89	3.63	5.61	3.46	5.33	3.30	5.03	3.13
600	6.5	6.27	4.11	5.99	3.93	5.70	3.75	5.42	3.57	5.11	3.39
	8.0	6.55	4.26	6.26	4.08	5.96	3.89	5.66	3.71	5.34	3.52
	14.5	7.42	4.74	7.09	4.54	6.75	4.33	6.41	4.13	6.05	3.92
	33.0	8.82	5.50	8.43	5.26	8.02	5.02	7.62	4.78	7.19	4.54
	45.0	9.41	5.82	9.00	5.57	8.56	5.31	8.13	5.06	7.68	4.81
800	6.5	8.27	5.39	7.90	5.15	7.52	4.92	7.14	4.68	6.74	4.45
	15.0	9.85	6.26	9.42	5.99	8.97	5.72	8.52	5.44	8.04	5.17
	20.6	10.53	6.63	10.07	6.34	9.59	6.05	9.10	5.77	8.59	5.48
	36.0	11.84	7.33	11.32	7.01	10.78	6.69	10.24	6.37	9.66	6.06
	45.0	12.41	7.63	11.87	7.30	11.30	6.97	10.73	6.64	10.13	6.30
1200	6.5	10.18	6.59	9.73	6.30	9.27	6.02	8.80	5.73	8.30	5.44
	18.0	12.61	7.92	12.05	7.57	11.48	7.23	10.90	6.88	10.29	6.54
	26.8	13.71	8.51	13.10	8.14	12.48	7.77	11.85	7.40	11.18	7.03
	36.0	14.58	8.97	13.94	8.58	13.27	8.19	12.61	7.80	11.90	7.41
	45.0	15.28	9.34	14.61	8.93	13.91	8.52	13.21	8.12	12.47	7.71

能力表

各形名の上段が最小水量、下段が最大水量となります。 内の数値はカタログ値となります。

LH-WCR-Eシリーズ〈暖房〉

乾球温度〈20℃〉　　乾球温度〈22℃〉

〈kW〉

吸込空気条件		乾球温度 20.0℃							乾球温度 22.0℃						
形 名	水 量〈L/min〉	温水温度 〈℃〉							温水温度 〈℃〉						
		40	45	50	55	60	70	80	40	45	50	55	60	70	80
200	1.3	1.43	1.79	2.15	2.51	2.86	3.58	4.30	1.29	1.65	2.00	2.36	2.72	3.44	4.16
	3.5	1.63	2.04	2.44	2.85	3.26	4.08	4.89	1.46	1.87	2.28	2.69	3.10	3.91	4.73
	5.6	1.73	2.16	2.60	3.03	3.47	4.33	5.20	1.56	1.99	2.42	2.86	3.29	4.16	5.03
	8.0	1.81	2.27	2.72	3.18	3.63	4.54	5.45	1.63	2.08	2.54	2.99	3.45	4.36	5.27
	11.0	1.89	2.36	2.84	3.31	3.78	4.73	5.68	1.70	2.17	2.65	3.12	3.59	4.54	5.49
300	2.4	2.06	2.58	3.10	3.62	4.13	5.17	6.20	1.86	2.38	2.89	3.41	3.93	4.96	6.00
	3.5	2.17	2.71	3.26	3.80	4.34	5.43	6.52	1.95	2.49	3.04	3.58	4.12	5.21	6.30
	7.5	2.40	3.00	3.60	4.20	4.80	6.00	7.20	2.16	2.76	3.36	3.96	4.56	5.76	6.96
	13.0	2.57	3.22	3.86	4.51	5.15	6.44	7.73	2.32	2.96	3.60	4.25	4.89	6.18	7.47
	17.0	2.66	3.33	4.00	4.67	5.33	6.67	8.00	2.40	3.06	3.73	4.40	5.07	6.40	7.74
400	3.3	2.86	3.58	4.30	5.01	5.73	7.16	8.60	2.58	3.29	4.01	4.73	5.44	6.88	8.31
	5.0	3.02	3.78	4.54	5.29	6.05	7.56	9.08	2.72	3.48	4.23	4.99	5.75	7.26	8.77
	10.3	3.32	4.15	4.98	5.81	6.65	8.31	9.97	2.99	3.82	4.65	5.48	6.31	7.98	9.64
	17.0	3.54	4.43	5.32	6.21	7.09	8.87	10.64	3.19	4.08	4.96	5.85	6.74	8.51	10.29
	22.0	3.66	4.58	5.50	6.42	7.33	9.17	11.00	3.30	4.22	5.13	6.05	6.97	8.80	10.64
600	6.5	3.98	4.97	5.97	6.96	7.96	9.95	11.94	3.58	4.57	5.57	6.57	7.56	9.55	11.54
	8.0	4.09	5.11	6.13	7.15	8.18	10.22	12.27	3.68	4.70	5.72	6.75	7.77	9.81	11.86
	14.5	4.42	5.52	6.63	7.73	8.84	11.05	13.26	3.97	5.08	6.18	7.29	8.39	10.60	12.81
	33.0	4.91	6.14	7.37	8.60	9.83	12.29	14.75	4.42	5.65	6.88	8.11	9.34	11.80	14.26
	45.0	5.12	6.40	7.68	8.96	10.24	12.80	15.36	4.60	5.88	7.16	8.44	9.73	12.29	14.85
800	6.5	5.58	6.97	8.37	9.76	11.16	13.95	16.74	5.02	6.41	7.81	9.21	10.60	13.39	16.18
	15.0	6.22	7.77	9.33	10.89	12.44	15.55	18.66	5.60	7.15	8.71	10.26	11.82	14.93	18.04
	20.6	6.48	8.10	9.72	11.34	12.97	16.21	19.45	5.83	7.45	9.07	10.70	12.32	15.56	18.80
	36.0	6.97	8.71	10.45	12.20	13.94	17.43	20.91	6.27	8.01	9.76	11.50	13.24	16.73	20.22
	45.0	7.17	8.97	10.76	12.56	14.35	17.94	21.53	6.46	8.25	10.04	11.84	13.63	17.22	20.81
1200	6.5	6.73	8.42	10.10	11.79	13.47	16.84	20.21	6.06	7.74	9.43	11.11	12.80	16.17	19.53
	18.0	7.69	9.61	11.53	13.46	15.38	19.22	23.07	6.92	8.84	10.76	12.69	14.61	18.45	22.30
	26.8	8.10	10.12	12.15	14.17	16.20	20.25	24.30	7.29	9.31	11.34	13.36	15.39	19.44	23.49
	36.0	8.41	10.52	12.62	14.72	16.83	21.04	25.25	7.57	9.67	11.78	13.88	15.99	20.20	24.40
	45.0	8.66	10.83	12.99	15.16	17.32	21.66	25.99	7.79	9.96	12.13	14.29	16.46	20.79	25.12

(c)LH-WBR-Bシリーズ〈冷房〉

乾球温度〈25℃〉 湿球温度〈18℃〉

〈kW〉

吸込空気条件		乾球温度 25.0℃ 湿球温度 18.0℃									
形 名	水 量〈L/min〉	冷水温度 〈℃〉									
		5		6		7		8		9	
		全熱	顕熱	全熱	顕熱	全熱	顕熱	全熱	顕熱	全熱	顕熱
200	3.0	1.53	1.35	1.43	1.28	1.33	1.21	1.23	1.14	1.12	1.08
	4.0	1.73	1.45	1.62	1.38	1.51	1.31	1.39	1.23	1.27	1.16
	5.6	2.00	1.59	1.87	1.51	1.74	1.43	1.61	1.35	1.47	1.27
	10.0	2.56	1.84	2.40	1.75	2.24	1.66	2.07	1.57	1.89	1.47
	13.0	2.87	1.97	2.69	1.88	2.50	1.78	2.32	1.68	2.12	1.58
300	4.0	1.85	1.59	1.74	1.51	1.62	1.43	1.50	1.35	1.37	1.27
	5.0	2.04	1.69	1.91	1.61	1.78	1.52	1.65	1.44	1.51	1.35
	6.3	2.26	1.80	2.11	1.71	1.97	1.62	1.82	1.53	1.66	1.44
	12.0	2.98	2.12	2.79	2.02	2.60	1.91	2.40	1.80	2.20	1.70
	17.0	3.46	2.33	3.24	2.21	3.02	2.09	2.79	1.98	2.55	1.86
400	5.0	2.67	2.39	2.50	2.27	2.33	2.15	2.15	2.03	1.97	1.91
	7.0	3.09	2.61	2.89	2.48	2.69	2.35	2.49	2.22	2.28	2.09
	10.0	3.60	2.87	3.37	2.72	3.14	2.58	2.90	2.43	2.65	2.29
	15.0	4.28	3.18	4.02	3.02	3.74	2.87	3.46	2.71	3.16	2.55
	20.0	4.85	3.43	4.54	3.26	4.23	3.09	3.91	2.92	3.58	2.74
600	8.0	3.68	3.15	3.45	2.99	3.21	2.84	2.97	2.68	2.71	2.52
	10.0	4.05	3.34	3.79	3.17	3.53	3.01	3.26	2.84	2.98	2.67
	12.3	4.42	3.53	4.15	3.35	3.86	3.17	3.57	3.00	3.26	2.82
	21.0	5.57	4.05	5.22	3.85	4.86	3.65	4.49	3.44	4.11	3.24
	30.0	6.49	4.45	6.09	4.22	5.66	4.00	5.24	3.78	4.79	3.56

LH-WBR-Bシリーズ〈冷房〉

乾球温度〈26℃〉 湿球温度〈18.7℃〉

〈kW〉

吸込空気条件		乾球温度 26.0℃ 湿球温度 18.7℃									
形 名	水 量〈L/min〉	冷水温度 〈℃〉									
		5		6		7		8		9	
		全熱	顕熱	全熱	顕熱	全熱	顕熱	全熱	顕熱	全熱	顕熱
200	3.0	1.63	1.41	1.53	1.35	1.43	1.28	1.33	1.21	1.23	1.14
	4.0	1.85	1.52	1.74	1.45	1.62	1.38	1.51	1.31	1.39	1.23
	5.6	2.13	1.66	2.01	1.59	1.88	1.51	1.75	1.43	1.61	1.35
	10.0	2.74	1.94	2.58	1.84	2.41	1.75	2.24	1.66	2.07	1.57
	13.0	3.07	2.07	2.89	1.97	2.70	1.88	2.51	1.78	2.31	1.68
300	4.0	1.98	1.67	1.86	1.59	1.74	1.51	1.62	1.43	1.49	1.35
	5.0	2.18	1.77	2.05	1.69	1.92	1.61	1.79	1.52	1.64	1.44
	6.3	2.41	1.89	2.27	1.80	2.12	1.71	1.97	1.62	1.82	1.53
	12.0	3.18	2.23	2.99	2.12	2.80	2.02	2.60	1.91	2.40	1.80
	17.0	3.69	2.44	3.48	2.33	3.25	2.21	3.03	2.09	2.79	1.98
400	5.0	2.85	2.51	2.68	2.39	2.51	2.27	2.33	2.15	2.15	2.03
	7.0	3.29	2.74	3.10	2.61	2.90	2.48	2.70	2.35	2.49	2.22
	10.0	3.84	3.01	3.62	2.87	3.38	2.72	3.15	2.58	2.90	2.43
	15.0	4.57	3.34	4.31	3.18	4.03	3.02	3.75	2.87	3.45	2.71
	20.0	5.18	3.60	4.87	3.43	4.56	3.26	4.24	3.09	3.91	2.92
600	8.0	3.93	3.31	3.69	3.15	3.45	2.99	3.22	2.84	2.96	2.68
	10.0	4.32	3.51	4.07	3.34	3.80	3.17	3.54	3.01	3.26	2.84
	12.3	4.72	3.70	4.45	3.53	4.16	3.35	3.87	3.17	3.56	3.00
	21.0	5.95	4.25	5.60	4.05	5.23	3.85	4.87	3.65	4.49	3.44
	30.0	6.93	4.67	6.53	4.45	6.10	4.22	5.68	4.00	5.23	3.78

LH-WBR-Bシリーズ〈冷房〉

乾球温度〈27℃〉 湿球温度〈19℃〉

〈kW〉

吸込空気条件		乾球温度 27.0℃ 湿球温度 19.0℃									
形 名	水 量〈L/min〉	冷水温度 〈℃〉									
		5		6		7		8		9	
		全熱	顕熱	全熱	顕熱	全熱	顕熱	全熱	顕熱	全熱	顕熱
200	3.0	1.67	1.48	1.58	1.41	1.48	1.35	1.38	1.28	1.27	1.21
	4.0	1.90	1.60	1.79	1.52	1.67	1.45	1.56	1.38	1.44	1.31
	5.6	2.19	1.74	2.07	1.66	1.94	1.59	1.80	1.51	1.67	1.43
	10.0	2.81	2.03	2.65	1.94	2.48	1.84	2.32	1.75	2.14	1.66
	13.0	3.15	2.17	2.97	2.07	2.78	1.97	2.59	1.88	2.40	1.78
300	4.0	2.03	1.75	1.92	1.67	1.80	1.59	1.68	1.51	1.55	1.43
	5.0	2.24	1.86	2.11	1.77	1.98	1.69	1.84	1.61	1.70	1.52
	6.3	2.47	1.98	2.33	1.89	2.19	1.80	2.04	1.71	1.88	1.62
	12.0	3.27	2.34	3.08	2.23	2.88	2.12	2.69	2.02	2.48	1.91
	17.0	3.79	2.56	3.58	2.44	3.35	2.33	3.13	2.21	2.89	2.09
400	5.0	2.93	2.63	2.76	2.51	2.59	2.39	2.41	2.27	2.23	2.15
	7.0	3.38	2.87	3.19	2.74	2.99	2.61	2.79	2.48	2.57	2.35
	10.0	3.95	3.15	3.72	3.01	3.49	2.87	3.25	2.72	3.00	2.58
	15.0	4.70	3.50	4.43	3.34	4.15	3.18	3.87	3.02	3.57	2.87
	20.0	5.32	3.78	5.01	3.60	4.70	3.43	4.38	3.26	4.05	3.09
600	8.0	4.03	3.47	3.80	3.31	3.56	3.15	3.32	2.99	3.07	2.84
	10.0	4.44	3.67	4.18	3.51	3.92	3.34	3.66	3.17	3.38	3.01
	12.3	4.85	3.88	4.57	3.70	4.29	3.53	4.00	3.35	3.69	3.17
	21.0	6.11	4.46	5.76	4.25	5.39	4.05	5.03	3.85	4.65	3.65
	30.0	7.12	4.89	6.71	4.67	6.29	4.45	5.87	4.22	5.42	4.00

能力表

各形名の上段が最小水量、下段が最大水量となります。 [　　] 内の数値はカタログ値となります。

LH-WBR-Bシリーズ〈冷房〉
乾球温度〈28℃〉 湿球温度〈22℃〉

〈kW〉

吸込空気条件		乾球温度 28.0℃ 湿球温度 22.0℃									
		冷水温度 〈℃〉									
形 名	水 量〈L/min〉	5		6		7		8		9	
		全熱	顕熱	全熱	顕熱	全熱	顕熱	全熱	顕熱	全熱	顕熱
200	3.0	2.18	1.55	2.08	1.48	1.98	1.41	1.88	1.35	1.77	1.28
	4.0	2.46	1.67	2.35	1.60	2.24	1.52	2.13	1.45	2.01	1.38
	5.6	2.85	1.82	2.72	1.74	2.59	1.66	2.46	1.59	2.32	1.51
	10.0	3.65	2.12	3.49	2.03	3.33	1.94	3.16	1.84	2.98	1.75
	13.0	4.09	2.27	3.91	2.17	3.72	2.07	3.54	1.97	3.34	1.88
300	4.0	2.64	1.83	2.53	1.75	2.40	1.67	2.28	1.59	2.16	1.51
	5.0	2.91	1.94	2.78	1.86	2.65	1.77	2.51	1.69	2.37	1.61
	6.3	3.21	2.07	3.07	1.98	2.92	1.89	2.78	1.80	2.62	1.71
	12.0	4.24	2.44	4.05	2.34	3.86	2.23	3.67	2.12	3.46	2.02
	17.0	4.93	2.67	4.71	2.56	4.48	2.44	4.26	2.33	4.02	2.21
400	5.0	3.80	2.75	3.63	2.63	3.46	2.51	3.29	2.39	3.10	2.27
	7.0	4.39	3.00	4.20	2.87	4.00	2.74	3.80	2.61	3.59	2.48
	10.0	5.12	3.30	4.90	3.15	4.66	3.01	4.43	2.87	4.18	2.72
	15.0	6.10	3.66	5.83	3.50	5.55	3.34	5.27	3.18	4.98	3.02
	20.0	6.91	3.95	6.60	3.78	6.29	3.60	5.97	3.43	5.63	3.26
600	8.0	5.24	3.62	5.01	3.47	4.77	3.31	4.53	3.15	4.27	2.99
	10.0	5.76	3.84	5.51	3.67	5.25	3.51	4.98	3.34	4.70	3.17
	12.3	6.30	4.05	6.02	3.88	5.73	3.70	5.45	3.53	5.14	3.35
	21.0	7.93	4.66	7.58	4.46	7.22	4.25	6.86	4.05	6.47	3.85
	30.0	9.25	5.11	8.84	4.89	8.42	4.67	7.99	4.45	7.54	4.22

LH-WBR-Bシリーズ〈暖房〉
乾球温度〈20℃〉　　乾球温度〈22℃〉

〈kW〉

吸込空気条件		乾球温度 20℃							乾球温度 22℃						
		温水温度 〈℃〉							温水温度 〈℃〉						
形 名	水 量〈L/min〉	40	45	50	55	60	70	80	40	45	50	55	60	70	80
200	3.0	1.86	2.32	2.79	3.25	3.72	4.65	5.58	1.67	2.14	2.60	3.07	3.53	4.46	5.39
	4.0	1.98	2.47	2.97	3.46	3.96	4.95	5.94	1.78	2.28	2.77	3.27	3.76	4.75	5.74
	5.6	2.13	2.66	3.20	3.73	4.27	5.33	6.40	1.92	2.45	2.98	3.52	4.05	5.12	6.19
	10.0	2.42	3.03	3.63	4.24	4.85	6.06	7.27	2.18	2.78	3.39	4.00	4.60	5.82	7.03
	13.0	2.56	3.21	3.85	4.49	5.13	6.42	7.70	2.31	2.95	3.59	4.23	4.88	6.16	7.45
300	4.0	2.16	2.70	3.24	3.78	4.32	5.40	6.48	1.94	2.48	3.02	3.56	4.10	5.19	6.27
	5.0	2.27	2.83	3.40	3.97	4.54	5.67	6.81	2.04	2.61	3.18	3.74	4.31	5.45	6.58
	6.3	2.39	2.98	3.58	4.18	4.78	5.97	7.17	2.15	2.74	3.34	3.94	4.54	5.73	6.93
	12.0	2.75	3.44	4.13	4.81	5.50	6.88	8.26	2.47	3.16	3.85	4.54	5.23	6.60	7.98
	17.0	2.97	3.71	4.45	5.20	5.94	7.43	8.91	2.67	3.41	4.16	4.90	5.64	7.13	8.62
400	5.0	3.29	4.12	4.94	5.76	6.59	8.24	9.89	2.96	3.79	4.61	5.43	6.26	7.91	9.56
	7.0	3.55	4.43	5.32	6.21	7.10	8.87	10.65	3.19	4.08	4.97	5.85	6.74	8.52	10.29
	10.0	3.84	4.80	5.76	6.72	7.68	9.60	11.52	3.45	4.41	5.37	6.33	7.29	9.21	11.13
	15.0	4.19	5.24	6.29	7.34	8.39	10.49	12.59	3.77	4.82	5.87	6.92	7.97	10.07	12.17
	20.0	4.47	5.59	6.70	7.82	8.94	11.18	13.41	4.02	5.14	6.26	7.37	8.49	10.73	12.97
600	8.0	4.23	5.29	6.35	7.41	8.46	10.58	12.70	3.81	4.86	5.92	6.98	8.04	10.16	12.28
	10.0	4.44	5.55	6.67	7.78	8.89	11.11	13.34	4.00	5.11	6.22	7.33	8.45	10.67	12.89
	12.3	4.65	5.81	6.98	8.14	9.31	11.63	13.96	4.18	5.35	6.51	7.68	8.84	11.17	13.49
	21.0	5.23	6.54	7.85	9.16	10.47	13.09	15.70	4.71	6.02	7.33	8.63	9.94	12.56	15.18
	30.0	5.66	7.07	8.49	9.91	11.32	14.15	16.99	5.09	6.51	7.92	9.34	10.76	13.59	16.42

(c) F(LH-WFE, LV-WFE, LV-WFR)シリーズ〈冷房〉
乾球温度〈25℃〉湿球温度〈18℃〉

〈kW〉

吸込空気条件		乾球温度 25.0℃ 湿球温度 18.0℃									
		冷水温度 〈℃〉									
形 名	水 量〈L/min〉	5		6		7		8		9	
		全 熱	顕 熱	全 熱	顕 熱	全 熱	顕 熱	全 熱	顕 熱	全 熱	顕 熱
200	2.5	1.40	1.25	1.31	1.19	1.22	1.14	1.13	1.08	1.03	1.01
	4	1.72	1.42	1.60	1.35	1.50	1.29	1.38	1.22	1.26	1.15
	5.5	1.96	1.53	1.84	1.47	1.72	1.39	1.59	1.32	1.45	1.24
	8	2.31	1.68	2.17	1.62	2.02	1.53	1.86	1.45	1.71	1.38
	13	2.84	1.91	2.67	1.83	2.48	1.74	2.30	1.65	2.10	1.57
300	3	1.77	1.67	1.67	1.59	1.55	1.51	1.44	1.43	1.31	1.30
	5	2.22	1.91	2.08	1.82	1.94	1.73	1.79	1.64	1.64	1.54
	7.3	2.61	2.09	2.45	2.01	2.27	1.90	2.10	1.81	1.93	1.71
	10	2.99	2.25	2.80	2.16	2.61	2.06	2.41	1.96	2.20	1.86
	13	3.34	2.40	3.13	2.31	2.92	2.22	2.70	2.10	2.47	1.98
400	4	2.41	2.23	2.26	2.11	2.10	2.01	1.94	1.90	1.77	1.76
	7	3.06	2.58	2.88	2.45	2.68	2.33	2.47	2.20	2.26	2.08
	10	3.57	2.78	3.35	2.69	3.12	2.55	2.89	2.41	2.63	2.29
	14	4.13	3.02	3.87	2.91	3.61	2.78	3.33	2.64	3.05	2.49
	17	4.49	3.18	4.21	3.06	3.92	2.93	3.62	2.77	3.32	2.62
600	5	3.24	3.10	3.04	2.95	2.83	2.80	2.61	2.60	2.39	2.38
	10	4.37	3.70	4.09	3.53	3.82	3.35	3.53	3.18	3.22	2.99
	14.2	5.08	4.06	4.77	3.86	4.43	3.67	4.09	3.48	3.75	3.28
	17	5.49	4.26	5.15	4.05	4.79	3.85	4.43	3.64	4.05	3.45
	20	5.89	4.44	5.52	4.22	5.14	4.01	4.74	3.80	4.34	3.60
800	8	4.84	4.45	4.54	4.25	4.22	4.03	3.90	3.82	3.57	3.56
	15	6.35	5.24	5.95	5.00	5.53	4.74	5.12	4.50	4.67	4.25
	20.1	7.19	5.58	6.74	5.39	6.29	5.12	5.80	4.85	5.30	4.58
	25	7.90	5.89	7.41	5.66	6.90	5.42	6.37	5.14	5.83	4.85
	30	8.55	6.17	8.02	5.94	7.46	5.68	6.89	5.38	6.31	5.09
1200 (Fシリーズ)	12	6.69	5.94	6.28	5.65	5.83	5.37	5.39	5.08	4.93	4.80
	19	8.15	6.69	7.64	6.37	7.11	6.06	6.58	5.73	6.01	5.42
	26.1	9.34	7.27	8.76	6.93	8.15	6.58	7.54	6.23	6.89	5.88
	30	9.92	7.54	9.30	7.18	8.67	6.82	8.00	6.46	7.32	6.10
	40	11.23	8.13	10.52	7.74	9.80	7.34	9.06	6.96	8.28	6.58

能力表

各形名の上段が最小水量、下段が最大水量となります。 内の数値はカタログ値となります。

F(LH-WFE, LV-WFE, LV-WFR)シリーズ〈冷房〉
乾球温度〈26℃〉 湿球温度〈18.7℃〉

〈kW〉

吸込空気条件		乾球温度 26.0℃ 湿球温度 18.7℃									
		冷水温度 〈℃〉									
形 名	水 量 〈L/min〉	5		6		7		8		9	
		全 熱	顕 熱	全 熱	顕 熱	全 熱	顕 熱	全 熱	顕 熱	全 熱	顕 熱
200	2.5	1.50	1.31	1.40	1.25	1.31	1.19	1.22	1.14	1.13	1.08
	4	1.83	1.48	1.73	1.42	1.61	1.35	1.50	1.28	1.38	1.22
	5.5	2.10	1.60	1.97	1.54	1.84	1.46	1.72	1.39	1.59	1.32
	8	2.47	1.76	2.32	1.69	2.17	1.61	2.02	1.53	1.86	1.45
	13	3.04	2.01	2.87	1.93	2.68	1.83	2.49	1.74	2.30	1.65
300	3	1.90	1.75	1.79	1.67	1.67	1.59	1.55	1.51	1.44	1.43
	5	2.37	2.00	2.23	1.91	2.09	1.82	1.94	1.73	1.79	1.64
	7.3	2.78	2.17	2.62	2.11	2.46	2.01	2.29	1.90	2.10	1.81
	10	3.19	2.34	3.00	2.27	2.82	2.18	2.61	2.06	2.41	1.96
	13	3.57	2.51	3.36	2.41	3.16	2.33	2.92	2.22	2.70	2.10
400	4	2.58	2.33	2.42	2.23	2.27	2.11	2.11	2.01	1.94	1.90
	7	3.28	2.69	3.09	2.58	2.89	2.45	2.68	2.32	2.47	2.20
	10	3.83	2.91	3.60	2.82	3.36	2.69	3.13	2.55	2.89	2.41
	14	4.42	3.17	4.16	3.05	3.90	2.93	3.62	2.78	3.33	2.64
	17	4.80	3.33	4.52	3.20	4.23	3.09	3.93	2.93	3.62	2.77
600	5	3.47	3.24	3.26	3.09	3.05	2.95	2.84	2.80	2.61	2.60
	10	4.67	3.89	4.40	3.70	4.12	3.53	3.83	3.35	3.53	3.18
	14.2	5.43	4.26	5.12	4.06	4.79	3.86	4.44	3.67	4.09	3.48
	17	5.87	4.45	5.52	4.25	5.17	4.05	4.80	3.84	4.43	3.64
	20	6.30	4.65	5.93	4.43	5.54	4.22	5.15	4.01	4.74	3.80
800	8	5.17	4.66	4.87	4.45	4.56	4.25	4.23	4.03	3.90	3.82
	15	6.77	5.45	6.38	5.24	5.97	4.99	5.56	4.74	5.12	4.50
	20.1	7.69	5.85	7.24	5.66	6.77	5.39	6.30	5.12	5.80	4.85
	25	8.44	6.15	7.96	5.95	7.45	5.71	6.91	5.42	6.37	5.14
	30	9.14	6.46	8.61	6.22	8.05	5.99	7.48	5.68	6.89	5.38
1200 (Fシリーズ)	12	7.15	6.22	6.73	5.94	6.30	5.65	5.86	5.37	5.39	5.08
	19	8.71	7.01	8.20	6.69	7.68	6.37	7.13	6.04	6.58	5.73
	26.1	9.99	7.61	9.41	7.26	8.80	6.91	8.18	6.57	7.54	6.23
	30	10.60	7.90	9.99	7.53	9.35	7.17	8.69	6.81	8.00	6.46
	40	12.01	8.51	11.30	8.12	10.58	7.73	9.83	7.34	9.06	6.96

F(LH-WFE, LV-WFE, LV-WFR)シリーズ〈冷房〉
乾球温度〈27℃〉 湿球温度〈19℃〉

〈kW〉

吸込空気条件		乾球温度 27.0℃ 湿球温度 19.0℃									
		冷水温度 〈℃〉									
形 名	水 量 〈L/min〉	5		6		7		8		9	
		全 熱	顕 熱	全 熱	顕 熱	全 熱	顕 熱	全 熱	顕 熱	全 熱	顕 熱
200	2.5	1.53	1.38	1.45	1.32	1.36	1.26	1.26	1.19	1.17	1.14
	4	1.88	1.57	1.77	1.50	1.66	1.43	1.55	1.36	1.43	1.29
	5.5	2.16	1.69	2.03	1.62	1.91	1.55	1.77	1.47	1.65	1.40
	8	2.54	1.86	2.39	1.79	2.24	1.71	2.09	1.62	1.93	1.54
	13	3.13	2.11	2.95	2.03	2.76	1.94	2.58	1.84	2.38	1.75
300	3	1.95	1.84	1.84	1.76	1.73	1.68	1.61	1.60	1.48	1.47
	5	2.44	2.10	2.30	2.01	2.16	1.91	2.01	1.82	1.86	1.74
	7.3	2.87	2.31	2.70	2.22	2.54	2.12	2.35	2.02	2.18	1.91
	10	3.28	2.48	3.10	2.40	2.90	2.30	2.70	2.19	2.49	2.08
	13	3.68	2.64	3.47	2.56	3.25	2.46	3.03	2.34	2.80	2.23
400	4	2.64	2.45	2.49	2.34	2.34	2.24	2.18	2.12	2.02	2.01
	7	3.36	2.83	3.18	2.70	2.98	2.59	2.77	2.46	2.56	2.34
	10	3.93	3.09	3.70	2.97	3.48	2.84	3.24	2.70	2.99	2.56
	14	4.54	3.33	4.28	3.22	4.01	3.10	3.74	2.95	3.46	2.81
	17	4.94	3.50	4.65	3.39	4.36	3.26	4.07	3.10	3.76	2.95
600	5	3.56	3.41	3.35	3.26	3.14	3.11	2.93	2.92	2.71	2.70
	10	4.80	4.08	4.52	3.90	4.25	3.72	3.96	3.55	3.65	3.38
	14.2	5.58	4.47	5.27	4.27	4.94	4.08	4.59	3.89	4.25	3.69
	17	6.03	4.69	5.68	4.48	5.34	4.27	4.96	4.07	4.59	3.87
	20	6.47	4.88	6.10	4.67	5.72	4.45	5.32	4.25	4.92	4.04
800	8	5.31	4.91	5.01	4.69	4.70	4.48	4.37	4.27	4.05	4.04
	15	6.97	5.78	6.57	5.52	6.16	5.28	5.74	5.02	5.30	4.78
	20.1	7.90	6.18	7.45	5.96	6.99	5.70	6.51	5.42	6.01	5.15
	25	8.68	6.52	8.19	6.30	7.68	6.02	7.15	5.74	6.61	5.45
	30	9.38	6.80	8.85	6.58	8.31	6.31	7.74	6.02	7.15	5.72
1200 (Fシリーズ)	12	7.34	6.53	6.93	6.25	6.50	5.96	6.06	5.68	5.59	5.41
	19	8.96	7.37	8.44	7.04	7.92	6.73	7.38	6.40	6.81	6.09
	26.1	10.27	8.00	9.67	7.66	9.08	7.31	8.46	6.96	7.81	6.61
	30	10.89	8.29	10.28	7.93	9.64	7.57	8.98	7.22	8.29	6.86
	40	12.33	8.94	11.63	8.55	10.90	8.15	10.16	7.77	9.38	7.39

F(LH-WFE, LV-WFE, LV-WFR)シリーズ〈冷房〉
乾球温度〈28℃〉 湿球温度〈22℃〉

〈kW〉

吸込空気条件		乾球温度 28.0℃ 湿球温度 22.0℃									
		冷水温度 〈℃〉									
形 名	水 量 〈L/min〉	5		6		7		8		9	
		全 熱	顕 熱	全 熱	顕 熱	全 熱	顕 熱	全 熱	顕 熱	全 熱	顕 熱
200	2.5	2.00	1.30	1.90	1.28	1.81	1.24	1.72	1.21	1.62	1.15
	4	2.44	1.46	2.33	1.43	2.23	1.38	2.11	1.35	2.00	1.30
	5.5	2.80	1.60	2.68	1.55	2.55	1.51	2.42	1.45	2.29	1.40
	8	3.29	1.80	3.14	1.74	2.99	1.68	2.84	1.62	2.68	1.55
	13	4.06	2.12	3.87	2.04	3.69	1.96	3.50	1.87	3.31	1.77
300	3	2.53	1.74	2.42	1.69	2.31	1.66	2.19	1.61	2.06	1.53
	5	3.16	1.96	3.02	1.90	2.88	1.86	2.73	1.80	2.58	1.75
	7.3	3.71	2.16	3.55	2.10	3.39	2.04	3.21	1.97	3.03	1.90
	10	4.26	2.37	4.07	2.30	3.87	2.23	3.68	2.15	3.47	2.06
	13	4.77	2.58	4.56	2.48	4.34	2.40	4.12	2.32	3.89	2.22
400	4	3.43	2.30	3.28	2.25	3.13	2.19	2.97	2.13	2.80	2.04
	7	4.37	2.63	4.18	2.56	3.98	2.49	3.77	2.42	3.56	2.34
	10	5.09	2.90	4.87	2.82	4.64	2.74	4.41	2.64	4.15	2.55
	14	5.89	3.21	5.63	3.11	5.36	3.00	5.09	2.90	4.80	2.80
	17	6.40	3.43	6.12	3.32	5.83	3.20	5.53	3.07	5.22	2.96
600	5	4.62	3.34	4.42	3.25	4.21	3.13	3.99	2.99	3.77	2.84
	10	6.23	3.89	5.95	3.78	5.67	3.69	5.38	3.58	5.08	3.40
	14.2	7.24	4.25	6.93	4.13	6.59	4.01	6.25	3.89	5.90	3.74
	17	7.82	4.47	7.48	4.35	7.12	4.21	6.76	4.07	6.38	3.91
	20	8.39	4.70	8.02	4.55	7.64	4.40	7.25	4.26	6.84	4.08
800	8	6.89	4.61	6.59	4.52	6.28	4.40	5.95	4.29	5.63	4.09
	15	9.04	5.37	8.64	5.23	8.22	5.08	7.81	4.94	7.37	4.78
	20.1	10.24	5.83	9.80	5.67	9.34	5.49	8.85	5.31	8.36	5.12
	25	11.25	6.23	10.76	6.03	10.25	5.83	9.72	5.64	9.19	5.43
	30	12.17	6.60	11.63	6.38	11.09	6.16	10.52	5.95	9.93	5.70
1200 (Fシリーズ)	12	9.52	6.59	9.11	6.31	8.68	6.02	8.24	5.74	7.77	5.45
	19	11.61	7.42	11.10	7.11	10.58	6.79	10.03	6.46	9.47	6.15
	26.1	13.31	8.07	12.73	7.71	12.12	7.37	11.50	7.03	10.86	6.68
	30	14.13	8.36	13.51	8.00	12.86	7.64	12.21	7.28	11.53	6.93
	40	15.98	9.01	15.29	8.63	14.57	8.24	13.82	7.85	13.05	7.47

能力表

各形名の上段が最小水量、下段が最大水量となります。 内の数値はカタログ値となります。

F(LH-WFE, LV-WFE, LV-WFR)シリーズ〈暖房〉

乾球温度〈20℃〉　　乾球温度〈22℃〉

〈kW〉

吸込空気条件		乾球温度 20.0℃							乾球温度 22.0℃						
形 名	水 量〈L/min〉	温水温度 〈℃〉							温水温度 〈℃〉						
		40	45	50	55	60	70	80	40	45	50	55	60	70	80
200	2.5	1.44	1.80	2.16	2.52	2.88	3.61	4.33	1.29	1.66	2.02	2.38	2.74	3.46	4.18
	4	1.59	2.00	2.39	2.80	3.19	3.99	4.79	1.44	1.83	2.24	2.63	3.04	3.84	4.64
	5.5	1.72	2.15	2.58	3.00	3.43	4.29	5.15	1.54	1.97	2.40	2.83	3.26	4.12	4.98
	8	1.86	2.32	2.80	3.26	3.72	4.65	5.59	1.67	2.13	2.61	3.07	3.54	4.47	5.41
	13	2.06	2.59	3.11	3.62	4.14	5.19	6.22	1.86	2.38	2.90	3.42	3.93	4.98	6.01
300	3	1.95	2.44	2.92	3.42	3.91	4.88	5.86	1.75	2.24	2.74	3.22	3.71	4.69	5.66
	5	2.18	2.73	3.27	3.83	4.37	5.46	6.55	1.96	2.51	3.06	3.61	4.15	5.24	6.35
	7.3	2.38	2.97	3.56	4.15	4.76	5.94	7.13	2.13	2.73	3.33	3.92	4.51	5.71	6.89
	10	2.54	3.18	3.82	4.45	5.09	6.37	7.64	2.29	2.92	3.56	4.20	4.84	6.11	7.39
	13	2.69	3.36	4.05	4.72	5.39	6.74	8.10	2.42	3.10	3.77	4.45	5.13	6.47	7.82
400	4	2.68	3.35	4.03	4.69	5.36	6.70	8.05	2.41	3.09	3.75	4.42	5.09	6.44	7.77
	7	3.03	3.79	4.55	5.30	6.07	7.59	9.09	2.73	3.48	4.25	5.00	5.77	7.27	8.79
	10	3.28	4.09	4.92	5.74	6.57	8.20	9.85	2.95	3.77	4.59	5.41	6.23	7.88	9.51
	14	3.53	4.41	5.30	6.18	7.06	8.83	10.60	3.18	4.06	4.94	5.82	6.72	8.48	10.24
	17	3.69	4.61	5.53	6.45	7.38	9.22	11.07	3.32	4.23	5.16	6.08	7.01	8.85	10.70
600	5	3.47	4.34	5.21	6.08	6.95	8.69	10.42	3.12	3.99	4.86	5.73	6.61	8.34	10.07
	10	4.05	5.06	6.07	7.08	8.10	10.12	12.15	3.64	4.65	5.66	6.67	7.69	9.71	11.74
	14.2	4.37	5.46	6.55	7.64	8.75	10.93	13.12	3.93	5.02	6.11	7.22	8.31	10.49	12.68
	17	4.55	5.68	6.82	7.96	9.09	11.37	13.64	4.09	5.23	6.37	7.51	8.64	10.92	13.19
	20	4.71	5.89	7.06	8.25	9.43	11.79	14.14	4.23	5.42	6.60	7.77	8.96	11.31	13.66
800	8	5.23	6.54	7.85	9.16	10.47	13.08	15.71	4.71	6.02	7.33	8.64	9.94	12.56	15.18
	15	6.01	7.52	9.01	10.52	12.03	15.03	18.04	5.41	6.91	8.41	9.92	11.43	14.43	17.43
	20.1	6.41	8.02	9.62	11.22	12.83	16.03	19.24	5.77	7.37	8.98	10.58	12.18	15.39	18.59
	25	6.73	8.41	10.09	11.77	13.46	16.82	20.18	6.06	7.74	9.42	11.10	12.78	16.15	19.51
	30	6.99	8.75	10.50	12.25	14.00	17.50	21.01	6.30	8.05	9.80	11.55	13.31	16.81	20.31
1200 (Fシリーズ)	12	7.37	9.20	11.04	12.89	14.73	18.41	22.10	6.62	8.47	10.31	12.15	13.99	17.68	21.36
	19	8.14	10.18	12.23	14.26	16.30	20.37	24.45	7.33	9.37	11.40	13.44	15.49	19.56	23.63
	26.1	8.73	10.92	13.11	15.29	17.48	21.84	26.22	7.86	10.05	12.23	14.42	16.60	20.97	25.35
	30	9.00	11.26	13.51	15.76	18.01	22.53	27.03	8.11	10.36	12.61	14.86	17.12	21.62	26.13
	40	9.59	11.99	14.40	16.80	19.20	24.00	28.80	8.63	11.03	13.43	15.83	18.24	23.04	27.84

(e)LH-WFR-Fシリーズ〈冷房〉

乾球温度〈25℃〉 湿球温度〈18℃〉

〈kW〉

吸込空気条件		乾球温度 25.0℃ 湿球温度 18.0℃									
形 名	水 量〈L/min〉	冷水温度 〈℃〉									
		5		6		7		8		9	
		全 熱	顕 熱	全 熱	顕 熱	全 熱	顕 熱	全 熱	顕 熱	全 熱	顕 熱
200	3.0	1.51	1.32	1.42	1.25	1.32	1.19	1.22	1.12	1.12	1.05
	4.0	1.71	1.42	1.61	1.35	1.49	1.28	1.38	1.21	1.26	1.14
	5.5	1.97	1.55	1.84	1.47	1.71	1.39	1.59	1.31	1.45	1.24
	10.0	2.54	1.81	2.39	1.72	2.22	1.62	2.05	1.53	1.88	1.44
	13.0	2.85	1.93	2.67	1.84	2.48	1.74	2.30	1.64	2.10	1.55
300	4.0	2.02	1.81	1.89	1.72	1.76	1.63	1.63	1.54	1.49	1.45
	5.0	2.22	1.92	2.08	1.82	1.94	1.72	1.79	1.63	1.64	1.53
	7.3	2.62	2.12	2.45	2.01	2.28	1.90	2.11	1.80	1.93	1.69
	14.0	3.46	2.51	3.25	2.38	3.02	2.25	2.79	2.13	2.56	2.00
	17.0	3.77	2.64	3.53	2.50	3.28	2.37	3.04	2.24	2.78	2.11
400	5.0	2.61	2.31	2.45	2.19	2.28	2.08	2.11	1.96	1.93	1.85
	7.0	3.02	2.52	2.83	2.40	2.63	2.27	2.44	2.14	2.23	2.02
	9.7	3.47	2.75	3.26	2.61	3.03	2.47	2.80	2.33	2.56	2.20
	17.0	4.42	3.18	4.15	3.02	3.86	2.86	3.57	2.70	3.26	2.54
	20.0	4.74	3.31	4.45	3.15	4.14	2.98	3.83	2.82	3.50	2.65
600	8.0	3.98	3.51	3.73	3.33	3.47	3.16	3.21	2.98	2.94	2.81
	10.0	4.38	3.72	4.11	3.53	3.82	3.35	3.53	3.16	3.23	2.97
	14.2	5.09	4.08	4.78	3.87	4.44	3.67	4.11	3.46	3.76	3.26
	25.0	6.50	4.72	6.09	4.49	5.67	4.25	5.24	4.01	4.79	3.78
	30.0	7.03	4.95	6.59	4.70	6.13	4.46	5.67	4.21	5.19	3.96
800	12.0	5.65	4.84	5.30	4.60	4.93	4.36	4.56	4.11	4.17	3.87
	15.0	6.22	5.13	5.83	4.87	5.43	4.62	5.02	4.36	4.59	4.10
	19.4	6.95	5.49	6.52	5.21	6.06	4.94	5.61	4.66	5.13	4.39
	30.0	8.39	6.14	7.86	5.84	7.31	5.53	6.77	5.22	6.19	4.91
	40.0	9.49	6.62	8.90	6.29	8.28	5.96	7.66	5.63	7.00	5.30

LH-WFR-Fシリーズ〈冷房〉

乾球温度〈26℃〉 湿球温度〈18.7℃〉

〈kW〉

吸込空気条件		乾球温度 26.0℃ 湿球温度 18.7℃									
形 名	水 量〈L/min〉	冷水温度 〈℃〉									
		5		6		7		8		9	
		全 熱	顕 熱	全 熱	顕 熱	全 熱	顕 熱	全 熱	顕 熱	全 熱	顕 熱
200	3.0	1.62	1.39	1.52	1.32	1.42	1.25	1.32	1.19	1.22	1.12
	4.0	1.83	1.49	1.72	1.42	1.61	1.35	1.50	1.28	1.38	1.21
	5.5	2.10	1.62	1.98	1.55	1.85	1.47	1.72	1.39	1.58	1.31
	10.0	2.72	1.90	2.56	1.81	2.39	1.72	2.23	1.62	2.05	1.53
	13.0	3.04	2.03	2.86	1.93	2.68	1.84	2.49	1.74	2.29	1.64
300	4.0	2.16	1.90	2.03	1.81	1.90	1.72	1.77	1.63	1.63	1.54
	5.0	2.37	2.01	2.23	1.92	2.09	1.82	1.94	1.72	1.79	1.63
	7.3	2.79	2.22	2.63	2.12	2.46	2.01	2.29	1.90	2.11	1.80
	14.0	3.70	2.63	3.48	2.51	3.26	2.38	3.03	2.25	2.79	2.13
	17.0	4.02	2.77	3.79	2.64	3.54	2.50	3.29	2.37	3.03	2.24
400	5.0	2.79	2.43	2.62	2.31	2.45	2.19	2.28	2.08	2.10	1.96
	7.0	3.22	2.65	3.03	2.52	2.84	2.40	2.64	2.27	2.43	2.14
	9.7	3.71	2.88	3.49	2.75	3.27	2.61	3.04	2.47	2.80	2.33
	17.0	4.72	3.34	4.45	3.18	4.16	3.02	3.87	2.86	3.56	2.70
	20.0	5.07	3.48	4.77	3.31	4.46	3.15	4.15	2.98	3.82	2.82
600	8.0	4.25	3.69	4.00	3.51	3.74	3.33	3.48	3.16	3.21	2.98
	10.0	4.68	3.91	4.40	3.72	4.12	3.53	3.83	3.35	3.53	3.16
	14.2	5.44	4.28	5.12	4.08	4.79	3.87	4.46	3.67	4.10	3.46
	25.0	6.94	4.96	6.53	4.72	6.11	4.49	5.68	4.25	5.24	4.01
	30.0	7.51	5.20	7.07	4.95	6.61	4.70	6.15	4.46	5.66	4.21
800	12.0	6.04	5.08	5.68	4.84	5.31	4.60	4.95	4.36	4.55	4.11
	15.0	6.65	5.39	6.26	5.13	5.85	4.87	5.44	4.62	5.01	4.36
	19.4	7.42	5.76	6.99	5.49	6.54	5.21	6.08	4.94	5.60	4.66
	30.0	8.96	6.45	8.43	6.14	7.88	5.84	7.34	5.53	6.76	5.22
	40.0	10.14	6.95	9.54	6.62	8.92	6.29	8.30	5.96	7.65	5.63

能力表

各形名の上段が最小水量、下段が最大水量となります。 [　　] 内の数値はカタログ値となります。

LH-WFR-Fシリーズ〈冷房〉

乾球温度〈27℃〉 湿球温度〈19℃〉

〈kW〉

吸込空気条件		乾球温度 27.0℃ 湿球温度 19.0℃									
形 名	水 量〈L/min〉	冷水温度 〈℃〉									
		5		6		7		8		9	
		全 熱	顕 熱	全 熱	顕 熱	全 熱	顕 熱	全 熱	顕 熱	全 熱	顕 熱
200	3.0	1.66	1.45	1.57	1.39	1.47	1.32	1.37	1.25	1.26	1.19
	4.0	1.88	1.56	1.77	1.49	1.66	1.42	1.55	1.35	1.43	1.28
	5.5	2.16	1.70	2.03	1.62	1.91	1.55	1.78	1.47	1.64	1.39
	10.0	2.79	1.99	2.63	1.90	2.46	1.81	2.30	1.72	2.12	1.62
	13.0	3.12	2.13	2.95	2.03	2.76	1.93	2.57	1.84	2.38	1.74
300	4.0	2.21	1.99	2.09	1.90	1.96	1.81	1.82	1.72	1.68	1.63
	5.0	2.44	2.11	2.30	2.01	2.15	1.92	2.01	1.82	1.85	1.72
	7.3	2.87	2.33	2.71	2.22	2.54	2.12	2.36	2.01	2.18	1.90
	14.0	3.80	2.76	3.58	2.63	3.36	2.51	3.13	2.38	2.89	2.25
	17.0	4.13	2.90	3.89	2.77	3.65	2.64	3.40	2.50	3.14	2.37
400	5.0	2.86	2.54	2.70	2.43	2.53	2.31	2.36	2.19	2.18	2.08
	7.0	3.31	2.77	3.12	2.65	2.92	2.52	2.73	2.40	2.52	2.27
	9.7	3.81	3.02	3.59	2.88	3.37	2.75	3.14	2.61	2.90	2.47
	17.0	4.85	3.50	4.57	3.34	4.28	3.18	4.00	3.02	3.69	2.86
	20.0	5.20	3.65	4.90	3.48	4.60	3.31	4.29	3.15	3.96	2.98
600	8.0	4.36	3.86	4.11	3.69	3.85	3.51	3.60	3.33	3.32	3.16
	10.0	4.80	4.09	4.53	3.91	4.24	3.72	3.96	3.53	3.65	3.35
	14.2	5.59	4.48	5.27	4.28	4.94	4.08	4.60	3.87	4.25	3.67
	25.0	7.13	5.19	6.72	4.96	6.30	4.72	5.87	4.49	5.42	4.25
	30.0	7.71	5.45	7.27	5.20	6.81	4.95	6.35	4.70	5.86	4.46
800	12.0	6.20	5.32	5.85	5.08	5.48	4.84	5.11	4.60	4.72	4.36
	15.0	6.83	5.64	6.44	5.39	6.03	5.13	5.62	4.87	5.19	4.62
	19.4	7.62	6.03	7.19	5.76	6.74	5.49	6.28	5.21	5.80	4.94
	30.0	9.20	6.76	8.67	6.45	8.12	6.14	7.58	5.84	7.00	5.53
	40.0	10.41	7.28	9.81	6.95	9.20	6.62	8.58	6.29	7.92	5.96

LH-WFR-Fシリーズ〈冷房〉

乾球温度〈28℃〉 湿球温度〈22℃〉

〈kW〉

吸込空気条件		乾球温度 28.0℃ 湿球温度 22.0℃									
形 名	水 量〈L/min〉	冷水温度 〈℃〉									
		5		6		7		8		9	
		全 熱	顕 熱	全 熱	顕 熱	全 熱	顕 熱	全 熱	顕 熱	全 熱	顕 熱
200	3.0	2.16	1.52	2.06	1.45	1.96	1.39	1.86	1.32	1.76	1.25
	4.0	2.44	1.64	2.34	1.56	2.22	1.49	2.11	1.42	1.99	1.35
	5.5	2.80	1.78	2.68	1.70	2.55	1.62	2.42	1.55	2.29	1.47
	10.0	3.63	2.08	3.47	1.99	3.30	1.90	3.13	1.81	2.96	1.72
	13.0	4.06	2.22	3.88	2.13	3.69	2.03	3.51	1.93	3.31	1.84
300	4.0	2.88	2.08	2.75	1.99	2.62	1.90	2.49	1.81	2.35	1.72
	5.0	3.17	2.20	3.03	2.11	2.88	2.01	2.74	1.92	2.58	1.82
	7.3	3.73	2.43	3.56	2.33	3.39	2.22	3.22	2.12	3.04	2.01
	14.0	4.93	2.88	4.72	2.76	4.49	2.63	4.26	2.51	4.03	2.38
	17.0	5.36	3.03	5.13	2.90	4.88	2.77	4.64	2.64	4.38	2.50
400	5.0	3.72	2.66	3.56	2.54	3.39	2.43	3.22	2.31	3.03	2.19
	7.0	4.30	2.90	4.11	2.77	3.91	2.65	3.72	2.52	3.51	2.40
	9.7	4.95	3.16	4.73	3.02	4.50	2.88	4.28	2.75	4.04	2.61
	17.0	6.30	3.65	6.02	3.50	5.73	3.34	5.44	3.18	5.14	3.02
	20.0	6.76	3.81	6.46	3.65	6.15	3.48	5.84	3.31	5.51	3.15
600	8.0	5.67	4.04	5.42	3.86	5.16	3.69	4.90	3.51	4.62	3.33
	10.0	6.24	4.28	5.96	4.09	5.68	3.91	5.39	3.72	5.09	3.53
	14.2	7.26	4.69	6.94	4.48	6.60	4.28	6.27	4.08	5.92	3.87
	25.0	9.25	5.43	8.85	5.19	8.42	4.96	8.00	4.72	7.55	4.49
	30.0	10.01	5.69	9.57	5.45	9.11	5.20	8.65	4.95	8.17	4.70
800	12.0	8.05	5.57	7.70	5.32	7.33	5.08	6.96	4.84	6.57	4.60
	15.0	8.86	5.90	8.47	5.64	8.07	5.39	7.66	5.13	7.23	4.87
	19.4	9.90	6.31	9.47	6.03	9.01	5.76	8.56	5.49	8.08	5.21
	30.0	11.94	7.07	11.42	6.76	10.87	6.45	10.32	6.14	9.74	5.84
	40.0	13.52	7.62	12.92	7.28	12.30	6.95	11.68	6.62	11.03	6.29

LH-WFR-Fシリーズ〈暖房〉

乾球温度〈20℃〉　　乾球温度〈22℃〉

〈kW〉

吸込空気条件		乾球温度 20.0℃							乾球温度 22.0℃						
形 名	水 量〈L/min〉	温水温度 〈℃〉							温水温度 〈℃〉						
		40	45	50	55	60	70	80	40	45	50	55	60	70	80
200	3.0	1.50	1.87	2.25	2.62	3.00	3.75	4.50	1.35	1.72	2.10	2.47	2.85	3.60	4.35
	4.0	1.59	1.99	2.39	2.79	3.19	3.99	4.79	1.43	1.83	2.23	2.63	3.03	3.83	4.63
	5.5	1.71	2.14	2.57	3.00	3.43	4.28	5.14	1.54	1.97	2.40	2.82	3.25	4.11	4.97
	10.0	1.95	2.44	2.93	3.42	3.91	4.89	5.86	1.76	2.24	2.73	3.22	3.71	4.69	5.67
	13.0	2.07	2.59	3.10	3.62	4.14	5.18	6.21	1.86	2.38	2.90	3.41	3.93	4.97	6.00
300	4.0	2.08	2.60	3.12	3.64	4.16	5.21	6.25	1.87	2.39	2.91	3.44	3.96	5.00	6.04
	5.0	2.18	2.73	3.28	3.83	4.37	5.47	6.56	1.97	2.51	3.06	3.61	4.16	5.25	6.35
	7.3	2.38	2.97	3.57	4.16	4.76	5.95	7.14	2.14	2.73	3.33	3.92	4.52	5.71	6.90
	14.0	2.74	3.43	4.11	4.80	5.49	6.86	8.23	2.47	3.15	3.84	4.53	5.21	6.59	7.96
	17.0	2.86	3.58	4.29	5.01	5.73	7.16	8.59	2.57	3.29	4.01	4.72	5.44	6.87	8.31
400	5.0	2.67	3.34	4.01	4.68	5.35	6.68	8.02	2.40	3.07	3.74	4.41	5.08	6.42	7.75
	7.0	2.88	3.60	4.32	5.04	5.76	7.20	8.64	2.59	3.31	4.03	4.75	5.47	6.91	8.35
	9.7	3.09	3.86	4.64	5.41	6.19	7.73	9.28	2.78	3.55	4.33	5.10	5.88	7.42	8.97
	17.0	3.50	4.37	5.25	6.12	7.00	8.75	10.50	3.15	4.02	4.90	5.77	6.65	8.40	10.15
	20.0	3.62	4.53	5.44	6.35	7.25	9.07	10.88	3.26	4.17	5.08	5.98	6.89	8.70	10.52
600	8.0	3.85	4.82	5.78	6.74	7.71	9.64	11.56	3.47	4.43	5.39	6.36	7.32	9.25	11.18
	10.0	4.05	5.06	6.07	7.08	8.10	10.12	12.15	3.64	4.65	5.67	6.68	7.69	9.72	11.74
	14.2	4.37	5.46	6.56	7.65	8.75	10.93	13.12	3.93	5.03	6.12	7.21	8.31	10.50	12.68
	25.0	4.95	6.19	7.43	8.67	9.90	12.38	14.86	4.45	5.69	6.93	8.17	9.41	11.89	14.36
	30.0	5.15	6.44	7.73	9.02	10.31	12.89	15.47	4.64	5.93	7.22	8.50	9.79	12.37	14.95
800	12.0	5.56	6.96	8.35	9.74	11.13	13.92	16.70	5.01	6.40	7.79	9.18	10.58	13.36	16.15
	15.0	5.84	7.31	8.77	10.23	11.69	14.62	17.54	5.26	6.72	8.18	9.65	11.11	14.03	16.96
	19.4	6.19	7.73	9.28	10.83	12.38	15.47	18.57	5.57	7.11	8.66	10.21	11.76	14.85	17.95
	30.0	6.81	8.51	10.21	11.92	13.62	17.03	20.43	6.13	7.83	9.53	11.24	12.94	16.35	19.75
	40.0	7.25	9.07	10.88	12.70	14.51	18.14	21.77	6.53	8.34	10.16	11.97	13.79	17.41	21.04

能力表　各形名の上段が最小水量、下段が最大水量となります。

(f)LH-WFRPシリーズ〈冷房〉
乾球温度〈25℃〉 湿球温度〈18℃〉

〈kW〉

吸込空気条件		乾球温度　25.0℃　湿球温度　18.0℃									
		冷水温度　〈℃〉									
形　名	水　量〈L/min〉	5		6		7		8		9	
		全　熱	顕　熱	全　熱	顕　熱	全　熱	顕　熱	全　熱	顕　熱	全　熱	顕　熱
200	2.5	1.40	1.25	1.31	1.19	1.22	1.14	1.13	1.08	1.03	1.01
	4	1.72	1.42	1.60	1.35	1.50	1.29	1.38	1.22	1.26	1.15
	5.5	1.96	1.53	1.84	1.47	1.72	1.39	1.59	1.32	1.45	1.24
	8	2.31	1.68	2.17	1.62	2.02	1.53	1.86	1.45	1.71	1.38
	13	2.84	1.91	2.67	1.83	2.48	1.74	2.30	1.65	2.10	1.57
300	3	1.77	1.67	1.67	1.59	1.55	1.51	1.44	1.43	1.31	1.30
	5	2.22	1.91	2.08	1.82	1.94	1.73	1.79	1.64	1.64	1.54
	7.3	2.61	2.09	2.45	2.01	2.27	1.90	2.10	1.81	1.93	1.71
	10	2.99	2.25	2.80	2.16	2.61	2.06	2.41	1.96	2.20	1.86
	13	3.34	2.40	3.13	2.31	2.92	2.22	2.70	2.10	2.47	1.98
400	4	2.41	2.23	2.26	2.11	2.10	2.01	1.94	1.90	1.77	1.76
	7	3.06	2.58	2.88	2.45	2.68	2.33	2.47	2.20	2.26	2.08
	10	3.57	2.78	3.35	2.69	3.12	2.55	2.89	2.41	2.63	2.29
	14	4.13	3.02	3.87	2.91	3.61	2.78	3.33	2.64	3.05	2.49
	17	4.49	3.18	4.21	3.06	3.92	2.93	3.62	2.77	3.32	2.62
600	5	3.24	3.10	3.04	2.95	2.83	2.80	2.61	2.60	2.39	2.38
	10	4.37	3.70	4.09	3.53	3.82	3.35	3.53	3.18	3.22	2.99
	14.2	5.08	4.06	4.77	3.86	4.43	3.67	4.09	3.48	3.75	3.28
	17	5.49	4.26	5.15	4.05	4.79	3.85	4.43	3.64	4.05	3.45
	20	5.89	4.44	5.52	4.22	5.14	4.01	4.74	3.80	4.34	3.60
800	8	4.84	4.45	4.54	4.25	4.22	4.03	3.90	3.82	3.57	3.56
	15	6.35	5.13	5.95	4.95	5.53	4.74	5.12	4.50	4.67	4.25
	20.1	7.19	5.48	6.74	5.29	6.29	5.08	5.80	4.85	5.30	4.58
	25	7.90	5.79	7.41	5.57	6.90	5.34	6.37	5.14	5.83	4.85
	30	8.55	6.06	8.02	5.82	7.46	5.60	6.89	5.35	6.31	5.09
1200	12	6.69	5.94	6.28	5.65	5.83	5.37	5.39	5.08	4.93	4.80
	19	8.15	6.69	7.64	6.37	7.11	6.06	6.58	5.73	6.01	5.42
	26.1	9.34	7.27	8.76	6.93	8.15	6.58	7.54	6.23	6.89	5.88
	30	9.92	7.54	9.30	7.18	8.67	6.82	8.00	6.46	7.32	6.10
	40	11.23	8.13	10.52	7.74	9.80	7.34	9.06	6.96	8.28	6.58

LH-WFRPシリーズ〈冷房〉
乾球温度〈26℃〉 湿球温度〈18.7℃〉

〈kW〉

吸込空気条件		乾球温度　26.0℃　湿球温度　18.7℃									
		冷水温度　〈℃〉									
形　名	水　量〈L/min〉	5		6		7		8		9	
		全　熱	顕　熱	全　熱	顕　熱	全　熱	顕　熱	全　熱	顕　熱	全　熱	顕　熱
200	2.5	1.50	1.31	1.40	1.25	1.31	1.19	1.22	1.14	1.13	1.08
	4	1.83	1.48	1.73	1.42	1.61	1.35	1.50	1.28	1.38	1.22
	5.5	2.10	1.60	1.97	1.54	1.84	1.46	1.72	1.39	1.59	1.32
	8	2.47	1.76	2.32	1.69	2.17	1.61	2.02	1.53	1.86	1.45
	13	3.04	2.01	2.87	1.93	2.68	1.83	2.49	1.74	2.30	1.65
300	3	1.90	1.75	1.79	1.67	1.67	1.59	1.55	1.51	1.44	1.43
	5	2.37	2.00	2.23	1.91	2.09	1.82	1.94	1.73	1.79	1.64
	7.3	2.78	2.17	2.62	2.11	2.46	2.01	2.29	1.90	2.10	1.81
	10	3.19	2.34	3.00	2.27	2.82	2.18	2.61	2.06	2.41	1.96
	13	3.57	2.51	3.36	2.41	3.16	2.33	2.92	2.22	2.70	2.10
400	4	2.58	2.33	2.42	2.23	2.27	2.11	2.11	2.01	1.94	1.90
	7	3.28	2.69	3.09	2.58	2.89	2.45	2.68	2.32	2.47	2.20
	10	3.83	2.91	3.60	2.82	3.36	2.69	3.13	2.55	2.89	2.41
	14	4.42	3.17	4.16	3.05	3.90	2.93	3.62	2.78	3.33	2.64
	17	4.80	3.33	4.52	3.20	4.23	3.09	3.93	2.93	3.62	2.77
600	5	3.47	3.24	3.26	3.09	3.05	2.95	2.84	2.80	2.61	2.60
	10	4.67	3.89	4.40	3.70	4.12	3.53	3.83	3.35	3.53	3.18
	14.2	5.43	4.26	5.12	4.06	4.79	3.86	4.44	3.67	4.09	3.48
	17	5.87	4.45	5.52	4.25	5.17	4.05	4.80	3.84	4.43	3.64
	20	6.30	4.65	5.93	4.43	5.54	4.22	5.15	4.01	4.74	3.80
800	8	5.17	4.66	4.87	4.45	4.56	4.25	4.23	4.03	3.90	3.82
	15	6.77	5.35	6.38	5.19	5.97	4.99	5.56	4.74	5.12	4.50
	20.1	7.69	5.73	7.24	5.53	6.77	5.35	6.30	5.12	5.80	4.85
	25	8.44	6.03	7.96	5.82	7.45	5.63	6.91	5.41	6.37	5.14
	30	9.14	6.35	8.61	6.12	8.05	5.87	7.48	5.64	6.89	5.38
1200	12	7.15	6.22	6.73	5.94	6.30	5.65	5.86	5.37	5.39	5.08
	19	8.71	7.01	8.20	6.69	7.68	6.37	7.13	6.04	6.58	5.73
	26.1	9.99	7.61	9.41	7.26	8.80	6.91	8.18	6.57	7.54	6.23
	30	10.60	7.90	9.99	7.53	9.35	7.17	8.69	6.81	8.00	6.46
	40	12.01	8.51	11.30	8.12	10.58	7.73	9.83	7.34	9.06	6.96

能力表

各形名の上段が最小水量、下段が最大水量となります。 内の数値はカタログ値となります。

LH-WFRPシリーズ〈冷房〉
乾球温度〈27℃〉 湿球温度〈19℃〉

〈kW〉

吸込空気条件		乾球温度 27.0℃ 湿球温度 19.0℃									
		冷水温度 〈℃〉									
形 名	水 量 〈L/min〉	5		6		7		8		9	
		全 熱	顕 熱	全 熱	顕 熱	全 熱	顕 熱	全 熱	顕 熱	全 熱	顕 熱
200	2.5	1.53	1.38	1.45	1.32	1.36	1.26	1.26	1.19	1.17	1.14
	4	1.88	1.57	1.77	1.50	1.66	1.43	1.55	1.36	1.43	1.29
	5.5	2.16	1.69	2.03	1.62	1.91	1.55	1.77	1.47	1.65	1.40
	8	2.54	1.86	2.39	1.79	2.24	1.71	2.09	1.62	1.93	1.54
	13	3.13	2.11	2.95	2.03	2.76	1.94	2.58	1.84	2.38	1.75
300	3	1.95	1.84	1.84	1.76	1.73	1.68	1.61	1.60	1.48	1.47
	5	2.44	2.10	2.30	2.01	2.16	1.91	2.01	1.82	1.86	1.74
	7.3	2.87	2.31	2.70	2.22	2.54	2.12	2.35	2.02	2.18	1.91
	10	3.28	2.48	3.10	2.40	2.90	2.30	2.70	2.19	2.49	2.08
	13	3.68	2.64	3.47	2.56	3.25	2.46	3.03	2.34	2.80	2.23
400	4	2.64	2.45	2.49	2.34	2.34	2.24	2.18	2.12	2.02	2.01
	7	3.36	2.83	3.18	2.70	2.98	2.59	2.77	2.46	2.56	2.34
	10	3.93	3.09	3.70	2.97	3.48	2.84	3.24	2.70	2.99	2.56
	14	4.54	3.33	4.28	3.22	4.01	3.10	3.74	2.95	3.46	2.81
	17	4.94	3.50	4.65	3.39	4.36	3.26	4.07	3.10	3.76	2.95
600	5	3.56	3.41	3.35	3.26	3.14	3.11	2.93	2.92	2.71	2.70
	10	4.80	4.08	4.52	3.90	4.25	3.72	3.96	3.55	3.65	3.38
	14.2	5.58	4.47	5.27	4.27	4.94	4.08	4.59	3.89	4.25	3.69
	17	6.03	4.69	5.68	4.48	5.34	4.27	4.96	4.07	4.59	3.87
	20	6.47	4.88	6.10	4.67	5.72	4.45	5.32	4.25	4.92	4.04
800	8	5.31	4.91	5.01	4.69	4.70	4.48	4.37	4.27	4.05	4.04
	15	6.97	5.66	6.57	5.51	6.16	5.28	5.74	5.02	5.30	4.78
	20.1	7.90	6.04	7.45	5.88	6.99	5.67	6.51	5.42	6.01	5.15
	25	8.68	6.37	8.19	6.16	7.68	5.94	7.15	5.74	6.61	5.45
	30	9.38	6.68	8.85	6.45	8.31	6.22	7.74	5.97	7.15	5.72
1200	12	7.34	6.53	6.93	6.25	6.50	5.96	6.06	5.68	5.59	5.41
	19	8.96	7.37	8.44	7.04	7.92	6.73	7.38	6.40	6.81	6.09
	26.1	10.27	8.00	9.67	7.66	9.08	7.31	8.46	6.96	7.81	6.61
	30	10.89	8.29	10.28	7.93	9.64	7.57	8.98	7.22	8.29	6.86
	40	12.33	8.94	11.63	8.55	10.90	8.15	10.16	7.77	9.38	7.39

LH-WFRPシリーズ〈冷房〉
乾球温度〈28℃〉 湿球温度〈22℃〉

〈kW〉

吸込空気条件		乾球温度 28.0℃ 湿球温度 22.0℃									
		冷水温度 〈℃〉									
形 名	水 量 〈L/min〉	5		6		7		8		9	
		全 熱	顕 熱	全 熱	顕 熱	全 熱	顕 熱	全 熱	顕 熱	全 熱	顕 熱
200	2.5	2.00	1.30	1.90	1.28	1.81	1.24	1.72	1.21	1.62	1.15
	4	2.44	1.46	2.33	1.43	2.23	1.38	2.11	1.35	2.00	1.30
	5.5	2.80	1.60	2.68	1.55	2.55	1.51	2.42	1.45	2.29	1.40
	8	3.29	1.80	3.14	1.74	2.99	1.68	2.84	1.62	2.68	1.55
	13	4.06	2.12	3.87	2.04	3.69	1.96	3.50	1.87	3.31	1.77
300	3	2.53	1.74	2.42	1.69	2.31	1.66	2.19	1.61	2.06	1.53
	5	3.16	1.96	3.02	1.90	2.88	1.86	2.73	1.80	2.58	1.75
	7.3	3.71	2.16	3.55	2.10	3.39	2.04	3.21	1.97	3.03	1.90
	10	4.26	2.37	4.07	2.30	3.87	2.23	3.68	2.15	3.47	2.06
	13	4.77	2.58	4.56	2.48	4.34	2.40	4.12	2.32	3.89	2.22
400	4	3.43	2.30	3.28	2.25	3.13	2.19	2.97	2.13	2.80	2.04
	7	4.37	2.63	4.18	2.56	3.98	2.49	3.77	2.42	3.56	2.34
	10	5.09	2.90	4.87	2.82	4.64	2.74	4.41	2.64	4.15	2.55
	14	5.89	3.21	5.63	3.11	5.36	3.00	5.09	2.90	4.80	2.80
	17	6.40	3.43	6.12	3.32	5.83	3.20	5.53	3.07	5.22	2.96
600	5	4.62	3.34	4.42	3.25	4.21	3.13	3.99	2.99	3.77	2.84
	10	6.23	3.89	5.95	3.78	5.67	3.69	5.38	3.58	5.08	3.40
	14.2	7.24	4.25	6.93	4.13	6.59	4.01	6.25	3.89	5.90	3.74
	17	7.82	4.47	7.48	4.35	7.12	4.21	6.76	4.07	6.38	3.91
	20	8.39	4.70	8.02	4.55	7.64	4.40	7.25	4.26	6.84	4.08
800	8	6.89	4.51	6.59	4.41	6.28	4.32	5.95	4.19	5.63	4.06
	15	9.04	5.30	8.64	5.14	8.22	5.00	7.81	4.83	7.37	4.67
	20.1	10.24	5.77	9.80	5.57	9.34	5.39	8.85	5.23	8.36	5.05
	25	11.25	6.15	10.76	5.96	10.25	5.75	9.72	5.56	9.19	5.35
	30	12.17	6.53	11.63	6.31	11.09	6.09	10.52	5.87	9.93	5.63
1200	12	9.52	6.59	9.11	6.31	8.68	6.02	8.24	5.74	7.77	5.45
	19	11.61	7.42	11.10	7.11	10.58	6.79	10.03	6.46	9.47	6.15
	26.1	13.31	8.07	12.73	7.71	12.12	7.37	11.50	7.03	10.86	6.68
	30	14.13	8.36	13.51	8.00	12.86	7.64	12.21	7.28	11.53	6.93
	40	15.98	9.01	15.29	8.63	14.57	8.24	13.82	7.85	13.05	7.47

能力表

各形名の上段が最小水量、下段が最大水量となります。 内の数値はカタログ値となります。

LH-WFRPシリーズ〈暖房〉

乾球温度〈20℃〉　　乾球温度〈22℃〉

〈kW〉

吸込空気条件		乾球温度 20.0℃							乾球温度 22.0℃						
形 名	水 量〈L/min〉	温水温度 〈℃〉							温水温度 〈℃〉						
		40	45	50	55	60	70	80	40	45	50	55	60	70	80
200	2.5	1.44	1.80	2.16	2.52	2.88	3.61	4.33	1.29	1.66	2.02	2.38	2.74	3.46	4.18
	4	1.59	2.00	2.39	2.80	3.19	3.99	4.79	1.44	1.83	2.24	2.63	3.04	3.84	4.64
	5.5	1.72	2.15	2.58	3.00	3.43	4.29	5.15	1.54	1.97	2.40	2.83	3.26	4.12	4.98
	8	1.86	2.32	2.80	3.26	3.72	4.65	5.59	1.67	2.13	2.61	3.07	3.54	4.47	5.41
	13	2.06	2.59	3.11	3.62	4.14	5.19	6.22	1.86	2.38	2.90	3.42	3.93	4.98	6.01
300	3	1.95	2.44	2.92	3.42	3.91	4.88	5.86	1.75	2.24	2.74	3.22	3.71	4.69	5.66
	5	2.18	2.73	3.27	3.83	4.37	5.46	6.55	1.96	2.51	3.06	3.61	4.15	5.24	6.35
	7.3	2.38	2.97	3.56	4.15	4.76	5.94	7.13	2.13	2.73	3.33	3.92	4.51	5.71	6.89
	10	2.54	3.18	3.82	4.45	5.09	6.37	7.64	2.29	2.92	3.56	4.20	4.84	6.11	7.39
	13	2.69	3.36	4.05	4.72	5.39	6.74	8.10	2.42	3.10	3.77	4.45	5.13	6.47	7.82
400	4	2.68	3.35	4.03	4.69	5.36	6.70	8.05	2.41	3.09	3.75	4.42	5.09	6.44	7.77
	7	3.03	3.79	4.55	5.30	6.07	7.59	9.09	2.73	3.48	4.25	5.00	5.77	7.27	8.79
	10	3.28	4.09	4.92	5.74	6.57	8.20	9.85	2.95	3.77	4.59	5.41	6.23	7.88	9.51
	14	3.53	4.41	5.30	6.18	7.06	8.83	10.60	3.18	4.06	4.94	5.82	6.72	8.48	10.24
	17	3.69	4.61	5.53	6.45	7.38	9.22	11.07	3.32	4.23	5.16	6.08	7.01	8.85	10.70
600	5	3.47	4.34	5.21	6.08	6.95	8.69	10.42	3.12	3.99	4.86	5.73	6.60	8.34	10.07
	10	4.05	5.06	6.07	7.08	8.10	10.12	12.15	3.64	4.65	5.66	6.67	7.69	9.71	11.74
	14.2	4.37	5.46	6.55	7.64	8.75	10.93	13.12	3.93	5.02	6.11	7.22	8.31	10.49	12.68
	17	4.55	5.68	6.82	7.96	9.09	11.37	13.64	4.09	5.23	6.37	7.51	8.64	10.92	13.19
	20	4.71	5.89	7.06	8.25	9.43	11.79	14.14	4.23	5.42	6.60	7.77	8.96	11.31	13.66
800	8	5.07	6.33	7.60	8.87	10.14	12.68	15.21	4.56	5.82	7.10	8.36	9.63	12.17	14.71
	15	5.82	7.27	8.73	10.18	11.65	14.56	17.47	5.23	6.69	8.14	9.60	11.07	13.98	16.89
	20.1	6.21	7.76	9.31	10.87	12.42	15.52	18.63	5.58	7.13	8.69	10.24	11.80	14.91	18.00
	25	6.51	8.14	9.77	11.40	13.03	16.29	19.55	5.86	7.49	9.12	10.75	12.38	15.64	18.90
	30	6.77	8.48	10.17	11.87	13.56	16.96	20.35	6.10	7.80	9.49	11.18	12.89	16.27	19.66
1200	12	7.37	9.20	11.04	12.89	14.73	18.41	22.10	6.62	8.47	10.31	12.15	13.99	17.68	21.36
	19	8.14	10.18	12.23	14.26	16.30	20.37	24.45	7.33	9.37	11.40	13.44	15.49	19.56	23.63
	26.1	8.73	10.92	13.11	15.29	17.48	21.84	26.22	7.86	10.05	12.23	14.42	16.60	20.97	25.35
	30	9.00	11.26	13.51	15.76	18.01	22.53	27.03	8.11	10.36	12.61	14.86	17.12	21.62	26.13
	40	9.59	11.99	14.40	16.80	19.20	24.00	28.80	8.63	11.03	13.43	15.83	18.24	23.04	27.84

(g)WLFシリーズ〈冷房〉

乾球温度〈25℃〉 湿球温度〈18℃〉

〈kW〉

吸込空気条件		乾球温度 25.0℃　湿球温度 18.0℃									
形 名	水 量〈L/min〉	冷水温度 〈℃〉									
		5		6		7		8		9	
		全 熱	顕 熱	全 熱	顕 熱	全 熱	顕 熱	全 熱	顕 熱	全 熱	顕 熱
200	2.5	1.40	1.25	1.31	1.19	1.22	1.14	1.13	1.08	1.03	1.01
	4	1.72	1.42	1.60	1.35	1.50	1.29	1.38	1.22	1.26	1.15
	5.5	1.96	1.53	1.84	1.47	1.72	1.39	1.59	1.32	1.45	1.24
	8	2.31	1.68	2.17	1.62	2.02	1.53	1.86	1.45	1.71	1.38
	13	2.84	1.91	2.67	1.83	2.48	1.74	2.30	1.65	2.10	1.57
300	3	1.77	1.67	1.67	1.59	1.55	1.51	1.44	1.43	1.31	1.30
	5	2.22	1.91	2.08	1.82	1.94	1.73	1.79	1.64	1.64	1.54
	7.3	2.61	2.09	2.45	2.01	2.27	1.90	2.10	1.81	1.93	1.71
	10	2.99	2.25	2.80	2.16	2.61	2.06	2.41	1.96	2.20	1.86
	13	3.34	2.40	3.13	2.31	2.92	2.22	2.70	2.10	2.47	1.98
400	4	2.41	2.23	2.26	2.11	2.10	2.01	1.94	1.90	1.77	1.76
	7	3.06	2.58	2.88	2.45	2.68	2.33	2.47	2.20	2.26	2.08
	10	3.57	2.78	3.35	2.69	3.12	2.55	2.89	2.41	2.63	2.29
	14	4.13	3.02	3.87	2.91	3.61	2.78	3.33	2.64	3.05	2.49
	17	4.49	3.18	4.21	3.06	3.92	2.93	3.62	2.77	3.32	2.62
600	5	3.24	2.99	3.04	2.85	2.83	2.71	2.61	2.56	2.39	2.38
	10	4.37	3.58	4.09	3.42	3.82	3.25	3.53	3.07	3.22	2.90
	14.2	5.08	3.87	4.77	3.75	4.43	3.55	4.09	3.36	3.75	3.18
	17	5.49	4.06	5.15	3.91	4.79	3.72	4.43	3.53	4.05	3.33
	20	5.89	4.25	5.52	4.06	5.14	3.89	4.74	3.68	4.34	3.48
800	6	3.93	3.74	3.69	3.55	3.43	3.38	3.18	3.17	2.90	2.89
	10	4.91	4.27	4.61	4.06	4.28	3.85	3.96	3.65	3.62	3.45
	17.4	6.23	4.93	5.83	4.69	5.44	4.45	5.02	4.22	4.59	3.99
	20	6.61	5.10	6.19	4.86	5.78	4.62	5.34	4.37	4.87	4.13
	25	7.27	5.39	6.82	5.15	6.36	4.90	5.87	4.64	5.37	4.38

WLFシリーズ〈冷房〉

乾球温度〈26℃〉 湿球温度〈18.7℃〉

〈kW〉

吸込空気条件		乾球温度 26.0℃　湿球温度 18.7℃									
形 名	水 量〈L/min〉	冷水温度 〈℃〉									
		5		6		7		8		9	
		全 熱	顕 熱	全 熱	顕 熱	全 熱	顕 熱	全 熱	顕 熱	全 熱	顕 熱
200	2.5	1.50	1.31	1.40	1.25	1.31	1.19	1.22	1.14	1.13	1.08
	4	1.83	1.48	1.73	1.42	1.61	1.35	1.50	1.28	1.38	1.22
	5.5	2.10	1.60	1.97	1.54	1.84	1.46	1.72	1.39	1.59	1.32
	8	2.47	1.76	2.32	1.69	2.17	1.61	2.02	1.53	1.86	1.45
	13	3.04	2.01	2.87	1.93	2.68	1.83	2.49	1.74	2.30	1.65
300	3	1.90	1.75	1.79	1.67	1.67	1.59	1.55	1.51	1.44	1.43
	5	2.37	2.00	2.23	1.91	2.09	1.82	1.94	1.73	1.79	1.64
	7.3	2.78	2.17	2.62	2.11	2.46	2.01	2.29	1.90	2.10	1.81
	10	3.19	2.34	3.00	2.27	2.82	2.18	2.61	2.06	2.41	1.96
	13	3.57	2.51	3.36	2.41	3.16	2.33	2.92	2.22	2.70	2.10
400	4	2.58	2.33	2.42	2.23	2.27	2.11	2.11	2.01	1.94	1.90
	7	3.28	2.69	3.09	2.58	2.89	2.45	2.68	2.32	2.47	2.20
	10	3.83	2.91	3.60	2.82	3.36	2.69	3.13	2.55	2.89	2.41
	14	4.42	3.17	4.16	3.05	3.90	2.93	3.62	2.78	3.33	2.64
	17	4.80	3.33	4.52	3.20	4.23	3.09	3.93	2.93	3.62	2.77
600	5	3.47	3.14	3.26	2.99	3.05	2.85	2.84	2.70	2.61	2.56
	10	4.67	3.75	4.40	3.58	4.12	3.41	3.83	3.25	3.53	3.07
	14.2	5.43	4.06	5.12	3.93	4.79	3.74	4.44	3.55	4.09	3.36
	17	5.87	4.23	5.52	4.08	5.17	3.92	4.80	3.72	4.43	3.53
	20	6.30	4.42	5.93	4.27	5.54	4.09	5.15	3.89	4.74	3.68
800	6	4.21	3.91	3.97	3.74	3.71	3.55	3.45	3.38	3.18	3.17
	10	5.24	4.47	4.94	4.26	4.62	4.06	4.29	3.85	3.96	3.65
	17.4	6.66	5.16	6.26	4.92	5.87	4.69	5.45	4.45	5.02	4.22
	20	7.06	5.35	6.66	5.10	6.23	4.86	5.79	4.62	5.34	4.37
	25	7.78	5.63	7.32	5.41	6.86	5.15	6.37	4.90	5.87	4.64

能力表

各形名の上段が最小水量、下段が最大水量となります。

WLFシリーズ〈冷房〉
乾球温度〈27℃〉 湿球温度〈19℃〉

〈kW〉

吸込空気条件		乾球温度 27.0℃ 湿球温度 19.0℃									
		冷水温度 〈℃〉									
形 名	水 量 〈L/min〉	5		6		7		8		9	
		全 熱	顕 熱	全 熱	顕 熱	全 熱	顕 熱	全 熱	顕 熱	全 熱	顕 熱
200	2.5	1.53	1.38	1.45	1.32	1.36	1.26	1.26	1.19	1.17	1.14
	4	1.88	1.57	1.77	1.50	1.66	1.43	1.55	1.36	1.43	1.29
	5.5	2.16	1.69	2.03	1.62	1.91	1.55	1.77	1.47	1.65	1.40
	8	2.54	1.86	2.39	1.79	2.24	1.71	2.09	1.62	1.93	1.54
	13	3.13	2.11	2.95	2.03	2.76	1.94	2.58	1.84	2.38	1.75
300	3	1.95	1.84	1.84	1.76	1.73	1.68	1.61	1.60	1.48	1.47
	5	2.44	2.10	2.30	2.01	2.16	1.91	2.01	1.82	1.86	1.74
	7.3	2.87	2.31	2.70	2.22	2.54	2.12	2.35	2.02	2.18	1.91
	10	3.28	2.48	3.10	2.40	2.90	2.30	2.70	2.19	2.49	2.08
	13	3.68	2.64	3.47	2.56	3.25	2.46	3.03	2.34	2.80	2.23
400	4	2.64	2.45	2.49	2.34	2.34	2.24	2.18	2.12	2.02	2.01
	7	3.36	2.83	3.18	2.70	2.98	2.59	2.77	2.46	2.56	2.34
	10	3.93	3.09	3.70	2.97	3.48	2.84	3.24	2.70	2.99	2.56
	14	4.54	3.33	4.28	3.22	4.01	3.10	3.74	2.95	3.46	2.81
	17	4.94	3.50	4.65	3.39	4.36	3.26	4.07	3.10	3.76	2.95
600	5	3.56	3.29	3.35	3.16	3.14	3.00	2.93	2.87	2.71	2.70
	10	4.80	3.96	4.52	3.78	4.25	3.61	3.96	3.43	3.65	3.26
	14.2	5.58	4.29	5.27	4.14	4.94	3.96	4.59	3.76	4.25	3.57
	17	6.03	4.48	5.68	4.34	5.34	4.14	4.96	3.94	4.59	3.75
	20	6.47	4.67	6.10	4.51	5.72	4.32	5.32	4.12	4.92	3.91
800	6	4.33	4.11	4.08	3.93	3.83	3.75	3.56	3.55	3.29	3.28
	10	5.39	4.70	5.08	4.49	4.77	4.28	4.44	4.08	4.11	3.87
	17.4	6.84	5.42	6.45	5.19	6.06	4.95	5.64	4.71	5.21	4.48
	20	7.26	5.63	6.84	5.37	6.43	5.13	5.99	4.88	5:52	4.64
	25	7.99	5.96	7.54	5.70	7.08	5.44	6.59	5.17	6.09	4.92

WLFシリーズ〈冷房〉
乾球温度〈28℃〉 湿球温度〈22℃〉

〈kW〉

吸込空気条件		乾球温度 28.0℃ 湿球温度 22.0℃									
		冷水温度 〈℃〉									
形 名	水 量 〈L/min〉	5		6		7		8		9	
		全 熱	顕 熱	全 熱	顕 熱	全 熱	顕 熱	全 熱	顕 熱	全 熱	顕 熱
200	2.5	2.00	1.30	1.90	1.28	1.81	1.24	1.72	1.21	1.62	1.15
	4	2.44	1.46	2.33	1.43	2.23	1.38	2.11	1.35	2.00	1.30
	5.5	2.80	1.60	2.68	1.55	2.55	1.51	2.42	1.45	2.29	1.40
	8	3.29	1.80	3.14	1.74	2.99	1.68	2.84	1.62	2.68	1.55
	13	4.06	2.12	3.87	2.04	3.69	1.96	3.50	1.87	3.31	1.77
300	3	2.53	1.74	2.42	1.69	2.31	1.66	2.19	1.61	2.06	1.53
	5	3.16	1.96	3.02	1.90	2.88	1.86	2.73	1.80	2.58	1.75
	7.3	3.71	2.16	3.55	2.10	3.39	2.04	3.21	1.97	3.03	1.90
	10	4.26	2.37	4.07	2.30	3.87	2.23	3.68	2.15	3.47	2.06
	13	4.77	2.58	4.56	2.48	4.34	2.40	4.12	2.32	3.89	2.22
400	4	3.43	2.30	3.28	2.25	3.13	2.19	2.97	2.13	2.80	2.04
	7	4.37	2.63	4.18	2.56	3.98	2.49	3.77	2.42	3.56	2.34
	10	5.09	2.90	4.87	2.82	4.64	2.74	4.41	2.64	4.15	2.55
	14	5.89	3.21	5.63	3.11	5.36	3.00	5.09	2.90	4.80	2.80
	17	6.40	3.43	6.12	3.32	5.83	3.20	5.53	3.07	5.22	2.96
600	5	4.62	3.12	4.42	3.04	4.21	2.98	3.99	2.90	3.77	2.75
	10	6.23	3.70	5.95	3.58	5.67	3.49	5.38	3.39	5.08	3.27
	14.2	7.24	4.08	6.93	3.94	6.59	3.83	6.25	3.70	5.90	3.56
	17	7.82	4.32	7.48	4.18	7.12	4.04	6.76	3.90	6.38	3.75
	20	8.39	4.55	8.02	4.40	7.64	4.25	7.25	4.07	6.84	3.92
800	6	5.61	3.97	5.36	3.89	5.10	3.78	4.85	3.61	4.57	3.43
	10	6.98	4.44	6.68	4.34	6.37	4.22	6.04	4.11	5.70	3.92
	17.4	8.87	5.13	8.48	5.00	8.07	4.84	7.67	4.69	7.24	4.52
	20	9.42	5.34	9.00	5.20	8.57	5.02	8.14	4.86	7.68	4.70
	25	10.37	5.71	9.91	5.53	9.44	5.35	8.96	5.15	8.46	4.98

WLFシリーズ〈暖房〉
乾球温度〈20℃〉 乾球温度〈22℃〉

〈kW〉

吸込空気条件		乾球温度 20.0℃					乾球温度 22.0℃				
		温水温度 〈℃〉					温水温度 〈℃〉				
形 名	水 量 〈L/min〉	40	45	50	55	60	40	45	50	55	60
200	2.5	1.44	1.80	2.16	2.52	2.88	1.29	1.66	2.02	2.38	2.74
	4	1.59	2.00	2.39	2.80	3.19	1.44	1.83	2.24	2.63	3.04
	5.5	1.72	2.15	2.58	3.00	3.43	1.54	1.97	2.40	2.83	3.26
	8	1.86	2.32	2.80	3.26	3.72	1.67	2.13	2.61	3.07	3.54
	13	2.06	2.59	3.11	3.62	4.14	1.86	2.38	2.90	3.42	3.93
300	3	1.95	2.44	2.92	3.42	3.91	1.75	2.24	2.74	3.22	3.71
	5	2.18	2.73	3.27	3.83	4.37	1.96	2.51	3.06	3.61	4.15
	7.3	2.38	2.97	3.56	4.15	4.76	2.13	2.73	3.33	3.92	4.51
	10	2.54	3.18	3.82	4.45	5.09	2.29	2.92	3.56	4.20	4.84
	13	2.69	3.36	4.05	4.72	5.39	2.42	3.10	3.77	4.45	5.13
400	4	2.68	3.35	4.03	4.69	5.36	2.41	3.09	3.75	4.42	5.09
	7	3.03	3.79	4.55	5.30	6.07	2.73	3.48	4.25	5.00	5.77
	10	3.28	4.09	4.92	5.74	6.57	2.95	3.77	4.59	5.41	6.23
	14	3.53	4.41	5.30	6.18	7.06	3.18	4.06	4.94	5.82	6.72
	17	3.69	4.61	5.53	6.45	7.38	3.32	4.23	5.16	6.08	7.01
600	5	3.47	4.34	5.21	6.08	6.95	3.12	3.99	4.86	5.73	6.60
	10	4.05	5.06	6.07	7.08	8.10	3.64	4.65	5.66	6.67	7.69
	14.2	4.37	5.46	6.55	7.64	8.75	3.93	5.02	6.11	7.22	8.31
	17	4.55	5.68	6.82	7.96	9.09	4.09	5.23	6.37	7.51	8.64
	20	4.71	5.89	7.06	8.25	9.43	4.23	5.42	6.60	7.77	8.96
800	6	4.28	5.35	6.43	7.49	8.56	3.85	4.92	6.00	7.06	8.14
	10	4.79	5.99	7.19	8.39	9.58	4.32	5.51	6.70	7.91	9.11
	17.4	5.42	6.76	8.12	9.48	10.83	4.87	6.23	7.57	8.93	10.29
	20	5.58	6.97	8.38	9.77	11.17	5.02	6.41	7.82	9.21	10.60
	25	5.86	7.33	8.79	10.27	11.73	5.28	6.74	8.21	9.67	11.14

能力表（追加仕様品）

各形名の上段が最小水量、下段が最大水量となります。 内の数値はカタログ値となります。

(2) 低水量形（追加仕様品）

(a)LH-WCR-Eシリーズ〈冷房〉

乾球温度〈26℃〉 湿球温度〈18.7℃〉

〈kW〉

吸込空気条件		乾球温度 26.0℃ 湿球温度 18.7℃									
形 名	水 量〈L/min〉	冷水温度 〈℃〉									
		5		6		7		8		9	
		全 熱	顕 熱	全 熱	顕 熱	全 熱	顕 熱	全 熱	顕 熱	全 熱	顕 熱
200	2.0	1.81	1.44	1.70	1.37	1.59	1.31	1.48	1.24	1.37	1.17
	3.3	2.01	1.58	1.89	1.51	1.77	1.43	1.65	1.35	1.52	1.28
	8.0	2.42	1.85	2.28	1.77	2.13	1.68	1.99	1.59	1.83	1.50
	11.0	2.59	1.96	2.44	1.87	2.28	1.78	2.12	1.68	1.95	1.59
300	2.5	2.39	1.92	2.25	1.83	2.11	1.74	1.96	1.65	1.80	1.55
	4.4	2.70	2.13	2.54	2.03	2.37	1.92	2.21	1.82	2.03	1.72
	11.0	3.27	2.51	3.08	2.39	2.88	2.27	2.68	2.15	2.47	2.03
	16.0	3.54	2.68	3.33	2.56	3.11	2.43	2.90	2.30	2.67	2.17
400	2.5	3.09	2.47	2.91	2.35	2.72	2.24	2.53	2.12	2.33	2.00
	6.1	3.73	2.90	3.51	2.77	3.28	2.63	3.06	2.49	2.81	2.35
	12.0	4.30	3.28	4.05	3.12	3.79	2.97	3.52	2.81	3.25	2.65
	16.0	4.57	3.45	4.30	3.29	4.02	3.13	3.74	2.96	3.45	2.80
600	6.5	5.10	4.09	4.80	3.90	4.49	3.70	4.18	3.51	3.85	3.31
	8.9	5.45	4.33	5.13	4.13	4.80	3.92	4.47	3.71	4.11	3.51
	17.0	6.25	4.87	5.88	4.64	5.50	4.40	5.12	4.17	4.71	3.94
	22.0	6.59	5.10	6.21	4.86	5.80	4.61	5.40	4.37	4.97	4.13
800	6.5	6.60	5.15	6.21	4.91	5.81	4.66	5.41	4.42	4.98	4.17
	12.3	7.55	5.78	7.10	5.51	6.64	5.23	6.18	4.95	5.69	4.68
	20.0	8.36	6.31	7.87	6.01	7.36	5.71	6.85	5.41	6.30	5.11
	25.5	8.79	6.59	8.28	6.28	7.74	5.96	7.20	5.65	6.64	5.34
1200	6.5	7.94	6.46	7.47	6.15	6.99	5.84	6.50	5.54	5.99	5.23
	15.5	9.53	7.56	8.97	7.20	8.39	6.84	7.81	6.48	7.19	6.12
	22.0	10.26	8.05	9.66	7.66	9.03	7.28	8.40	6.90	7.74	6.51
	25.5	10.58	8.26	9.96	7.87	9.31	7.48	8.67	7.08	7.98	6.69

低水量形（追加仕様品）

LH-WCR-Eシリーズ〈冷房〉

乾球温度〈27℃〉湿球温度〈19℃〉

〈kW〉

吸込空気条件		乾球温度 27.0℃ 湿球温度 19.0℃									
形 名	水 量〈L/min〉	冷水温度 〈℃〉									
		5		6		7		8		9	
		全 熱	顕 熱	全 熱	顕 熱	全 熱	顕 熱	全 熱	顕 熱	全 熱	顕 熱
200	2.0	1.86	1.51	1.75	1.44	1.64	1.37	1.53	1.31	1.41	1.24
	3.3	2.07	1.66	1.95	1.58	1.83	1.51	1.70	1.43	1.57	1.35
	8.0	2.49	1.94	2.35	1.85	2.20	1.77	2.05	1.68	1.89	1.59
	11.0	2.66	2.06	2.51	1.96	2.35	1.87	2.19	1.78	2.02	1.68
300	2.5	2.46	2.01	2.32	1.92	2.17	1.83	2.02	1.74	1.87	1.65
	4.4	2.77	2.23	2.61	2.13	2.45	2.03	2.28	1.92	2.11	1.82
	11.0	3.36	2.63	3.16	2.51	2.96	2.39	2.76	2.27	2.55	2.15
	16.0	3.63	2.81	3.42	2.68	3.21	2.56	2.99	2.43	2.76	2.30
400	2.5	3.18	2.59	3.00	2.47	2.81	2.35	2.62	2.24	2.42	2.12
	6.1	3.83	3.04	3.61	2.90	3.39	2.77	3.16	2.63	2.92	2.49
	12.0	4.42	3.44	4.17	3.28	3.90	3.12	3.64	2.97	3.36	2.81
	16.0	4.69	3.62	4.43	3.45	4.15	3.29	3.87	3.13	3.57	2.96
600	6.5	5.24	4.29	4.94	4.09	4.63	3.90	4.32	3.70	3.99	3.51
	8.9	5.60	4.54	5.28	4.33	4.95	4.13	4.61	3.92	4.26	3.71
	17.0	6.41	5.10	6.05	4.87	5.67	4.64	5.28	4.40	4.88	4.17
	22.0	6.77	5.34	6.38	5.10	5.98	4.86	5.58	4.61	5.15	4.37
800	6.5	6.78	5.40	6.39	5.15	5.99	4.91	5.58	4.66	5.16	4.42
	12.3	7.75	6.06	7.31	5.78	6.85	5.51	6.38	5.23	5.90	4.95
	20.0	8.58	6.61	8.09	6.31	7.58	6.01	7.07	5.71	6.53	5.41
	25.5	9.03	6.91	8.52	6.59	7.98	6.28	7.44	5.96	6.87	5.65
1200	6.5	8.15	6.77	7.69	6.46	7.20	6.15	6.72	5.84	6.20	5.54
	15.5	9.79	7.92	9.23	7.56	8.65	7.20	8.06	6.84	7.45	6.48
	22.0	10.53	8.43	9.93	8.05	9.31	7.66	8.68	7.28	8.01	6.90
	25.5	10.86	8.66	10.24	8.26	9.60	7.87	8.95	7.48	8.27	7.08

LH-WCR-Eシリーズ〈暖房〉

乾球温度〈20℃〉

〈kW〉

吸込空気条件		乾球温度 20.0℃						
形 名	水 量〈L/min〉	温水温度 〈℃〉						
		40	45	50	55	60	70	80
200	2.0	1.76	2.21	2.65	3.09	3.53	4.42	5.30
	3.3	1.87	2.33	2.80	3.27	3.74	4.67	5.61
	8.0	2.06	2.57	3.09	3.60	4.12	5.15	6.18
	11.0	2.13	2.66	3.20	3.73	4.26	5.33	6.40
300	2.5	2.36	2.95	3.54	4.13	4.72	5.90	7.09
	4.4	2.51	3.14	3.77	4.40	5.03	6.28	7.54
	11.0	2.78	3.47	4.17	4.86	5.56	6.95	8.34
	16.0	2.89	3.62	4.34	5.07	5.79	7.24	8.69
400	2.5	3.18	3.98	4.77	5.57	6.37	7.96	9.55
	6.1	3.51	4.39	5.27	6.15	7.03	8.78	10.54
	12.0	3.78	4.73	5.67	6.62	7.57	9.46	11.35
	16.0	3.90	4.88	5.86	6.83	7.81	9.77	11.72
600	6.5	4.61	5.77	6.92	8.08	9.23	11.54	13.85
	8.9	4.78	5.97	7.17	8.36	9.56	11.95	14.34
	17.0	5.13	6.41	7.69	8.98	10.26	12.83	15.39
	22.0	5.28	6.60	7.92	9.24	10.56	13.20	15.84
800	6.5	6.32	7.90	9.48	11.06	12.65	15.81	18.97
	12.3	6.78	8.48	10.17	11.87	13.57	16.96	20.35
	20.0	7.15	8.94	10.73	12.52	14.31	17.89	21.47
	25.5	7.35	9.18	11.02	12.86	14.70	18.37	22.05
1200	6.5	7.70	9.62	11.55	13.47	15.40	19.25	23.10
	15.5	8.47	10.59	12.71	14.83	16.95	21.18	25.42
	22.0	8.80	11.00	13.21	15.41	17.61	22.01	26.42
	25.5	8.95	11.19	13.42	15.66	17.90	22.38	26.85

能力表（追加仕様品）

各形名の上段が最小水量、下段が最大水量となります。 内の数値はカタログ値となります。

低水量形（追加仕様品）

LH-WCR-Eシリーズ〈暖房〉

乾球温度〈22℃〉

〈kW〉

吸込空気条件		乾球温度　22.0℃						
形　名	水　量〈L/min〉	温水温度　〈℃〉						
		40	45	50	55	60	70	80
200	2.0	1.59	2.03	2.47	2.92	3.36	4.24	5.13
	3.3	1.68	2.15	2.61	3.08	3.55	4.48	5.42
	8.0	1.85	2.37	2.88	3.40	3.91	4.94	5.97
	11.0	1.92	2.45	2.98	3.52	4.05	5.12	6.19
300	2.5	2.12	2.71	3.30	3.89	4.49	5.67	6.85
	4.4	2.26	2.89	3.52	4.14	4.77	6.03	7.29
	11.0	2.50	3.19	3.89	4.58	5.28	6.67	8.06
	16.0	2.60	3.33	4.05	4.78	5.50	6.95	8.40
400	2.5	2.86	3.66	4.46	5.25	6.05	7.64	9.24
	6.1	3.16	4.04	4.92	5.79	6.67	8.43	10.19
	12.0	3.40	4.35	5.30	6.24	7.19	9.08	10.98
	16.0	3.51	4.49	5.47	6.44	7.42	9.38	11.33
600	6.5	4.15	5.31	6.46	7.61	8.77	11.08	13.39
	8.9	4.30	5.49	6.69	7.88	9.08	11.47	13.86
	17.0	4.61	5.90	7.18	8.46	9.75	12.31	14.88
	22.0	4.75	6.07	7.39	8.71	10.03	12.67	15.31
800	6.5	5.69	7.27	8.85	10.43	12.01	15.18	18.34
	12.3	6.10	7.80	9.49	11.19	12.89	16.28	19.67
	20.0	6.44	8.23	10.02	11.81	13.59	17.17	20.75
	25.5	6.61	8.45	10.29	12.13	13.96	17.64	21.31
1200	6.5	6.93	8.85	10.78	12.70	14.63	18.48	22.33
	15.5	7.62	9.74	11.86	13.98	16.10	20.34	24.57
	22.0	7.92	10.12	12.33	14.53	16.73	21.13	25.54
	25.5	8.05	10.29	12.53	14.77	17.00	21.48	25.96

低水量形（追加仕様品）

(b) LH-WBR-Bシリーズ〈冷房〉

乾球温度〈26℃〉 湿球温度〈18.7℃〉

〈kW〉

吸込空気条件		乾球温度　26.0℃　　湿球温度　18.7℃									
形　名	水　量〈L/min〉	冷水温度　〈℃〉									
		5		6		7		8		9	
		全熱	顕熱	全熱	顕熱	全熱	顕熱	全熱	顕熱	全熱	顕熱
200	2.0	1.61	1.40	1.51	1.33	1.41	1.26	1.32	1.20	1.21	1.13
	3.2	1.97	1.58	1.85	1.51	1.73	1.43	1.61	1.35	1.48	1.28
	8.0	2.92	2.01	2.75	1.91	2.57	1.82	2.39	1.72	2.20	1.62
	13.0	3.60	2.28	3.39	2.17	3.17	2.06	2.95	1.95	2.72	1.84
300	2.0	1.80	1.60	1.69	1.52	1.58	1.45	1.47	1.37	1.36	1.30
	3.9	2.40	1.91	2.26	1.82	2.11	1.72	1.96	1.63	1.81	1.54
	8.5	3.35	2.34	3.16	2.22	2.95	2.11	2.75	2.00	2.53	1.89
	13.0	4.03	2.61	3.79	2.48	3.55	2.36	3.30	2.24	3.04	2.11
400	3.5	3.03	2.70	2.85	2.57	2.67	2.44	2.48	2.31	2.29	2.18
	6.4	3.93	3.16	3.70	3.01	3.46	2.85	3.22	2.70	2.96	2.55
	12.0	5.15	3.72	4.85	3.54	4.53	3.36	4.22	3.18	3.89	3.01
	19.0	6.28	4.19	5.91	3.99	5.53	3.79	5.14	3.59	4.74	3.39
600	4.5	3.89	3.38	3.66	3.22	3.42	3.06	3.18	2.90	2.93	2.74
	8.2	5.03	3.95	4.74	3.77	4.43	3.58	4.12	3.39	3.80	3.20
	16.0	6.71	4.70	6.32	4.48	5.91	4.26	5.50	4.03	5.06	3.81
	24.0	7.99	5.23	7.52	4.98	7.03	4.73	6.54	4.48	6.03	4.23

LH-WBR-Bシリーズ〈冷房〉

乾球温度〈27℃〉 湿球温度〈19℃〉

〈kW〉

吸込空気条件		乾球温度　27.0℃　　湿球温度　19.0℃									
形　名	水　量〈L/min〉	冷水温度　〈℃〉									
		5		6		7		8		9	
		全熱	顕熱	全熱	顕熱	全熱	顕熱	全熱	顕熱	全熱	顕熱
200	2.0	1.65	1.46	1.56	1.40	1.46	1.33	1.36	1.26	1.25	1.20
	3.2	2.02	1.66	1.91	1.58	1.79	1.51	1.66	1.43	1.54	1.35
	8.0	3.00	2.10	2.83	2.01	2.65	1.91	2.47	1.82	2.28	1.72
	13.0	3.70	2.39	3.49	2.28	3.27	2.17	3.05	2.06	2.81	1.95
300	2.0	1.85	1.68	1.74	1.60	1.63	1.52	1.52	1.45	1.40	1.37
	3.9	2.46	2.00	2.32	1.91	2.18	1.82	2.03	1.72	1.87	1.63
	8.5	3.44	2.45	3.25	2.34	3.04	2.22	2.84	2.11	2.62	2.00
	13.0	4.14	2.73	3.90	2.61	3.65	2.48	3.41	2.36	3.15	2.24
400	3.5	3.11	2.83	2.93	2.70	2.75	2.57	2.56	2.44	2.37	2.31
	6.4	4.04	3.31	3.81	3.16	3.57	3.01	3.32	2.85	3.07	2.70
	12.0	5.29	3.89	4.99	3.72	4.67	3.54	4.36	3.36	4.02	3.18
	19.0	6.45	4.39	6.08	4.19	5.70	3.99	5.31	3.79	4.90	3.59
600	4.5	3.99	3.54	3.76	3.38	3.53	3.22	3.29	3.06	3.04	2.90
	8.2	5.17	4.14	4.87	3.95	4.57	3.77	4.26	3.58	3.93	3.39
	16.0	6.89	4.93	6.50	4.70	6.09	4.48	5.68	4.26	5.24	4.03
	24.0	8.20	5.48	7.74	5.23	7.25	4.98	6.76	4.73	6.24	4.48

LH-WBR-Bシリーズ〈暖房〉

乾球温度〈20℃〉　　乾球温度〈22℃〉

〈kW〉

吸込空気条件		乾球温度　20℃							乾球温度　22℃						
形　名	水　量〈L/min〉	温水温度　〈℃〉							温水温度　〈℃〉						
		40	45	50	55	60	70	80	40	45	50	55	60	70	80
200	2.0	1.87	2.34	2.81	3.28	3.75	4.69	5.62	1.68	2.15	2.62	3.09	3.56	4.50	5.44
	3.2	2.12	2.65	3.18	3.71	4.24	5.30	6.36	1.90	2.43	2.96	3.49	4.02	5.08	6.14
	8.0	2.69	3.36	4.03	4.70	5.38	6.72	8.07	2.42	3.09	3.76	4.43	5.11	6.45	7.80
	13.0	3.05	3.81	4.57	5.34	6.10	7.63	9.15	2.74	3.51	4.27	5.03	5.79	7.32	8.85
300	2.0	1.99	2.49	2.99	3.49	3.99	4.99	5.98	1.79	2.29	2.79	3.29	3.79	4.79	5.78
	3.9	2.37	2.96	3.56	4.15	4.75	5.93	7.12	2.13	2.73	3.32	3.91	4.51	5.70	6.88
	8.5	2.90	3.63	4.36	5.08	5.81	7.27	8.72	2.61	3.34	4.07	4.79	5.52	6.97	8.43
	13.0	3.24	4.05	4.87	5.68	6.49	8.11	9.74	2.92	3.73	4.54	5.35	6.17	7.79	9.41
400	3.5	3.28	4.10	4.92	5.74	6.56	8.20	9.84	2.95	3.77	4.59	5.41	6.23	7.87	9.51
	6.4	3.84	4.80	5.76	6.72	7.68	9.60	11.52	3.45	4.41	5.37	6.33	7.29	9.21	11.13
	12.0	4.52	5.65	6.78	7.91	9.04	11.30	13.56	4.06	5.20	6.33	7.46	8.59	10.85	13.11
	19.0	5.09	6.36	7.64	8.91	10.19	12.73	15.28	4.58	5.86	7.13	8.40	9.68	12.22	14.77
600	4.5	3.90	4.87	5.85	6.82	7.80	9.75	11.70	3.51	4.48	5.46	6.43	7.41	9.36	11.31
	8.2	4.56	5.70	6.84	7.98	9.12	11.40	13.68	4.10	5.24	6.38	7.52	8.66	10.94	13.22
	16.0	5.42	6.78	8.13	9.49	10.85	13.56	16.27	4.88	6.23	7.59	8.95	10.30	13.02	15.73
	24.0	6.02	7.53	9.04	10.55	12.05	15.07	18.08	5.42	6.93	8.44	9.94	11.45	14.46	17.48

能力表（追加仕様品）

各形名の上段が最小水量、下段が最大水量となります。 内の数値はカタログ値となります。

低水量形（追加仕様品）

（C）F（LH-WFE, LV-WFE, LV-WFR）シリーズ〈冷房〉

乾球温度〈26℃〉 湿球温度〈18.7℃〉

〈kW〉

吸込空気条件		乾球温度 26.0℃ 湿球温度 18.7℃									
		冷水温度 〈℃〉									
形 名	水 量〈L/min〉	5		6		7		8		9	
		全 熱	顕 熱	全 熱	顕 熱	全 熱	顕 熱	全 熱	顕 熱	全 熱	顕 熱
200	2.5	1.75	1.44	1.65	1.37	1.54	1.31	1.43	1.25	1.32	1.18
	3.2	1.95	1.51	1.83	1.46	1.72	1.39	1.59	1.33	1.47	1.26
	8	2.89	1.93	2.73	1.84	2.55	1.77	2.37	1.69	2.18	1.60
	13	3.56	2.22	3.35	2.11	3.14	2.02	2.91	1.91	2.69	1.82
300	3	2.25	1.89	2.11	1.81	1.98	1.73	1.84	1.64	1.69	1.55
	4.3	2.62	2.08	2.47	1.98	2.31	1.89	2.15	1.80	1.98	1.72
	8.5	3.51	2.45	3.32	2.35	3.10	2.26	2.88	2.16	2.66	2.04
	13	4.22	2.77	3.98	2.64	3.72	2.53	3.46	2.40	3.19	2.29
400	3.5	2.88	2.47	2.71	2.37	2.54	2.25	2.35	2.15	2.17	2.04
	5.9	3.61	2.77	3.40	2.69	3.18	2.59	2.96	2.46	2.71	2.33
	8	4.11	2.99	3.87	2.88	3.62	2.77	3.36	2.67	3.10	2.53
	13	5.07	3.40	4.77	3.27	4.47	3.13	4.15	2.99	3.83	2.87
600	5	4.19	3.67	3.94	3.50	3.69	3.34	3.43	3.18	3.16	3.02
	8.7	5.31	4.16	5.01	4.04	4.69	3.85	4.35	3.67	4.01	3.49
	12	6.11	4.50	5.75	4.35	5.38	4.19	5.00	3.99	4.61	3.79
	19	7.45	5.07	7.01	4.90	6.57	4.69	6.10	4.49	5.61	4.27
800	8	6.25	5.15	5.89	5.00	5.51	4.77	5.12	4.54	4.72	4.32
	12.3	7.53	5.66	7.09	5.48	6.64	5.29	6.16	5.07	5.67	4.83
	18	8.86	6.23	8.35	6.01	7.81	5.78	7.26	5.56	6.69	5.32
	24	10.03	6.76	9.44	6.48	8.84	6.22	8.21	5.96	7.57	5.68
1200（Fシリーズ）	11	8.34	7.08	7.85	6.75	7.34	6.44	6.83	6.14	6.29	5.82
	16	9.80	7.80	9.22	7.45	8.63	7.10	8.03	6.76	7.39	6.43
	23	11.45	8.57	10.79	8.19	10.09	7.81	9.38	7.44	8.64	7.06
	30	12.84	9.19	12.09	8.77	11.31	8.36	10.51	7.96	9.69	7.56

低水量形（追加仕様品）

F（LH-WFE, LV-WFE, LV-WFR）シリーズ〈冷房〉

乾球温度〈27℃〉 湿球温度〈19℃〉

〈kW〉

吸込空気条件		乾球温度 27.0℃ 湿球温度 19.0℃									
		冷水温度 〈℃〉									
形 名	水 量〈L/min〉	5		6		7		8		9	
		全 熱	顕 熱	全 熱	顕 熱	全 熱	顕 熱	全 熱	顕 熱	全 熱	顕 熱
200	2.5	1.80	1.52	1.69	1.45	1.59	1.39	1.48	1.32	1.37	1.26
	3.2	2.00	1.60	1.89	1.54	1.77	1.48	1.65	1.42	1.52	1.35
	8	2.97	2.02	2.80	1.94	2.62	1.87	2.45	1.79	2.26	1.71
	13	3.67	2.33	3.46	2.23	3.24	2.13	3.02	2.03	2.78	1.94
300	3	2.31	2.00	2.18	1.91	2.04	1.82	1.90	1.74	1.75	1.66
	4.3	2.69	2.19	2.54	2.10	2.39	2.01	2.22	1.91	2.05	1.82
	8.5	3.62	2.59	3.41	2.49	3.20	2.39	2.98	2.29	2.75	2.18
	13	4.34	2.91	4.09	2.80	3.84	2.68	3.57	2.55	3.31	2.44
400	3.5	2.96	2.61	2.80	2.49	2.62	2.39	2.44	2.27	2.25	2.17
	5.9	3.70	2.93	3.49	2.85	3.28	2.74	3.05	2.61	2.82	2.48
	8	4.22	3.16	3.98	3.05	3.74	2.93	3.48	2.83	3.21	2.69
	13	5.21	3.57	4.91	3.46	4.61	3.32	4.29	3.18	3.97	3.04
600	5	4.30	3.86	4.06	3.69	3.80	3.53	3.55	3.38	3.27	3.21
	8.7	5.46	4.42	5.15	4.27	4.84	4.08	4.50	3.90	4.16	3.71
	12	6.28	4.76	5.92	4.61	5.56	4.43	5.17	4.23	4.78	4.04
	19	7.64	5.34	7.22	5.16	6.76	4.96	6.30	4.77	5.82	4.55
800	8	6.43	5.46	6.06	5.28	5.68	5.05	5.29	4.81	4.90	4.59
	12.3	7.74	6.00	7.30	5.82	6.84	5.64	6.37	5.38	5.88	5.13
	18	9.11	6.57	8.60	6.36	8.06	6.12	7.51	5.90	6.94	5.67
	24	10.31	7.10	9.72	6.83	9.12	6.59	8.49	6.31	7.85	6.02
1200（Fシリーズ）	11	8.57	7.45	8.09	7.13	7.57	6.82	7.06	6.51	6.52	6.21
	16	10.07	8.21	9.50	7.86	8.91	7.52	8.29	7.17	7.67	6.83
	23	11.77	9.02	11.10	8.64	10.41	8.26	9.70	7.89	8.96	7.52
	30	13.19	9.66	12.45	9.26	11.67	8.85	10.87	8.44	10.05	8.05

低水量形（追加仕様品）

F（LH-WFE, LV-WFE, LV-WFR）シリーズ〈暖房〉

乾球温度〈20℃〉 乾球温度〈22℃〉

〈kW〉

吸込空気条件		乾球温度 20.0℃							乾球温度 22.0℃						
		温水温度 〈℃〉							温水温度 〈℃〉						
形 名	水 量〈L/min〉	40	45	50	55	60	70	80	40	45	50	55	60	70	80
200	2.5	1.72	2.15	2.58	3.00	3.43	4.29	5.16	1.54	1.97	2.40	2.83	3.26	4.13	4.99
	3.2	1.83	2.29	2.75	3.20	3.67	4.58	5.50	1.65	2.10	2.56	3.03	3.48	4.40	5.31
	8	2.32	2.90	3.49	4.07	4.65	5.81	6.98	2.09	2.67	3.26	3.84	4.42	5.58	6.75
	13	2.63	3.29	3.96	4.62	5.28	6.60	7.92	2.37	3.03	3.69	4.35	5.01	6.33	7.66
300	3	2.25	2.82	3.38	3.94	4.50	5.64	6.76	2.03	2.59	3.16	3.71	4.28	5.41	6.53
	4.3	2.47	3.09	3.71	4.33	4.95	6.18	7.42	2.23	2.84	3.46	4.08	4.70	5.94	7.18
	8.5	2.95	3.69	4.43	5.17	5.90	7.39	8.86	2.66	3.40	4.13	4.87	5.61	7.09	8.57
	13	3.29	4.12	4.95	5.78	6.60	8.25	9.91	2.97	3.79	4.62	5.44	6.26	7.92	9.57
400	3.5	3.00	3.76	4.51	5.27	6.02	7.53	9.04	2.70	3.46	4.21	4.96	5.72	7.23	8.73
	5.9	3.45	4.30	5.17	6.03	6.90	8.62	10.35	3.10	3.97	4.83	5.68	6.55	8.28	10.00
	8	3.74	4.66	5.60	6.53	7.47	9.34	11.21	3.35	4.29	5.22	6.16	7.09	8.96	10.82
	13	4.23	5.29	6.36	7.41	8.47	10.59	12.71	3.80	4.87	5.93	6.98	8.05	10.16	12.28
600	5	4.07	5.09	6.10	7.12	8.14	10.18	12.21	3.67	4.67	5.70	6.72	7.74	9.77	11.81
	8.7	4.70	5.88	7.05	8.22	9.41	11.76	14.11	4.23	5.41	6.58	7.76	8.93	11.29	13.64
	12	5.10	6.39	7.67	8.94	10.22	12.78	15.34	4.59	5.88	7.16	8.43	9.71	12.27	14.82
	19	5.75	7.20	8.64	10.08	11.52	14.41	17.28	5.19	6.62	8.06	9.50	10.95	13.83	16.72
800	8	5.96	7.46	8.94	10.44	11.94	14.92	17.90	5.37	6.86	8.35	9.85	11.33	14.33	17.31
	12.3	6.67	8.34	10.01	11.68	13.35	16.68	20.02	6.01	7.67	9.34	11.01	12.68	16.02	19.36
	18	7.37	9.21	11.05	12.90	14.73	18.42	22.11	6.62	8.47	10.31	12.16	14.00	17.69	21.37
	24	7.93	9.93	11.91	13.90	15.88	19.86	23.83	7.15	9.13	11.11	13.10	15.09	19.06	23.03
1200（Fシリーズ）	11	8.11	10.14	12.17	14.20	16.23	20.29	24.35	7.30	9.33	11.36	13.39	15.42	19.48	23.54
	16	8.94	11.18	13.42	15.66	17.90	22.36	26.84	8.05	10.29	12.53	14.77	16.99	21.47	25.95
	23	9.83	12.28	14.74	17.20	19.66	24.58	29.50	8.85	11.31	13.77	16.23	18.69	23.59	28.51
	30	10.53	13.17	15.80	18.43	21.08	26.34	31.61	9.48	12.11	14.74	17.39	20.02	25.29	30.55

能力表（追加仕様品）

各形名の上段が最小水量、下段が最大水量となります。 内の数値はカタログ値となります。

低水量形（追加仕様品）

（d）LH-WFR-Fシリーズ〈冷房〉

乾球温度〈26℃〉 湿球温度〈18.7℃〉

〈kW〉

吸込空気条件		乾球温度 26.0℃ 湿球温度 18.7℃									
		冷水温度 〈℃〉									
形 名	水 量〈L/min〉	5		6		7		8		9	
		全 熱	顕 熱	全 熱	顕 熱	全 熱	顕 熱	全 熱	顕 熱	全 熱	顕 熱
200	2.0	1.59	1.37	1.50	1.30	1.40	1.24	1.30	1.17	1.20	1.11
	3.2	1.95	1.55	1.83	1.48	1.71	1.40	1.59	1.33	1.47	1.25
	8.0	2.89	1.97	2.72	1.87	2.54	1.78	2.37	1.69	2.18	1.59
	13.0	3.56	2.23	3.35	2.13	3.13	2.02	2.92	1.91	2.69	1.81
300	2.0	1.89	1.72	1.78	1.64	1.66	1.56	1.55	1.48	1.43	1.40
	4.3	2.63	2.11	2.48	2.01	2.31	1.90	2.15	1.80	1.98	1.70
	8.5	3.53	2.51	3.32	2.39	3.10	2.27	2.89	2.15	2.66	2.03
	13.0	4.23	2.81	3.99	2.67	3.73	2.54	3.47	2.41	3.19	2.27
400	3.5	2.83	2.44	2.66	2.32	2.49	2.20	2.32	2.09	2.13	1.97
	5.7	3.49	2.77	3.28	2.64	3.07	2.50	2.86	2.37	2.63	2.24
	12.0	4.81	3.36	4.53	3.20	4.23	3.04	3.94	2.88	3.63	2.72
	19.0	5.86	3.79	5.52	3.61	5.16	3.42	4.80	3.24	4.42	3.06
600	4.5	4.01	3.60	3.78	3.43	3.53	3.26	3.29	3.09	3.03	2.92
	8.7	5.33	4.28	5.02	4.08	4.69	3.87	4.37	3.67	4.02	3.46
	18.0	7.29	5.17	6.86	4.92	6.42	4.68	5.97	4.43	5.50	4.18
	24.0	8.25	5.57	7.76	5.31	7.26	5.04	6.76	4.78	6.22	4.51
800	6.0	5.14	4.56	4.84	4.34	4.52	4.12	4.21	3.90	3.88	3.69
	10.8	6.62	5.31	6.23	5.06	5.83	4.80	5.42	4.55	4.99	4.30
	23.0	9.16	6.46	8.63	6.15	8.07	5.85	7.51	5.54	6.91	5.23
	30.0	10.27	6.92	9.67	6.59	9.04	6.26	8.42	5.93	7.75	5.60

低水量形（追加仕様品）

LH-WFR-Fシリーズ〈冷房〉

乾球温度〈27℃〉 湿球温度〈19℃〉

〈kW〉

吸込空気条件		乾球温度 27.0℃ 湿球温度 19.0℃									
		冷水温度 〈℃〉									
形 名	水 量〈L/min〉	5		6		7		8		9	
		全 熱	顕 熱	全 熱	顕 熱	全 熱	顕 熱	全 熱	顕 熱	全 熱	顕 熱
200	2.0	1.63	1.44	1.54	1.37	1.44	1.30	1.34	1.24	1.24	1.17
	3.2	2.00	1.62	1.88	1.55	1.77	1.48	1.65	1.40	1.52	1.33
	8.0	2.97	2.06	2.80	1.97	2.62	1.87	2.44	1.78	2.26	1.69
	13.0	3.66	2.34	3.45	2.23	3.23	2.13	3.01	2.02	2.78	1.91
300	2.0	1.94	1.81	1.83	1.72	1.71	1.64	1.60	1.56	1.48	1.48
	4.3	2.70	2.21	2.55	2.11	2.39	2.01	2.22	1.90	2.05	1.80
	8.5	3.62	2.63	3.41	2.51	3.20	2.39	2.98	2.27	2.75	2.15
	13.0	4.35	2.94	4.10	2.81	3.84	2.67	3.58	2.54	3.31	2.41
400	3.5	2.90	2.55	2.74	2.44	2.57	2.32	2.39	2.20	2.21	2.09
	5.7	3.58	2.90	3.38	2.77	3.17	2.64	2.95	2.50	2.73	2.37
	12.0	4.94	3.52	4.65	3.36	4.36	3.20	4.07	3.04	3.76	2.88
	19.0	6.02	3.97	5.67	3.79	5.31	3.61	4.96	3.42	4.58	3.24
600	4.5	4.12	3.78	3.89	3.60	3.64	3.43	3.39	3.26	3.13	3.09
	8.7	5.47	4.48	5.16	4.28	4.84	4.08	4.51	3.87	4.16	3.67
	18.0	7.48	5.42	7.06	5.17	6.61	4.92	6.17	4.68	5.69	4.43
	24.0	8.47	5.84	7.99	5.57	7.48	5.31	6.98	5.04	6.44	4.78
800	6.0	5.28	4.77	4.98	4.56	4.66	4.34	4.35	4.12	4.02	3.90
	10.8	6.80	5.56	6.41	5.31	6.01	5.06	5.60	4.80	5.17	4.55
	23.0	9.41	6.77	8.87	6.46	8.31	6.15	7.75	5.85	7.16	5.54
	30.0	10.55	7.25	9.95	6.92	9.32	6.59	8.69	6.26	8.03	5.93

低水量形（追加仕様品）

LH-WFR-Fシリーズ〈暖房〉

乾球温度〈20℃〉 乾球温度〈22℃〉

〈kW〉

吸込空気条件		乾球温度 20.0℃							乾球温度 22.0℃						
		温水温度 〈℃〉							温水温度 〈℃〉						
形 名	水 量〈L/min〉	40	45	50	55	60	70	80	40	45	50	55	60	70	80
200	2.0	1.62	2.02	2.43	2.84	3.24	4.05	4.87	1.46	1.86	2.27	2.67	3.08	3.89	4.70
	3.2	1.83	2.29	2.75	3.21	3.67	4.58	5.50	1.65	2.11	2.56	3.02	3.48	4.40	5.32
	8.0	2.32	2.91	3.49	4.07	4.65	5.82	6.98	2.09	2.67	3.26	3.84	4.42	5.58	6.75
	13.0	2.64	3.30	3.96	4.62	5.28	6.60	7.92	2.37	3.03	3.69	4.35	5.01	6.34	7.66
300	2.0	2.02	2.53	3.04	3.54	4.05	5.07	6.08	1.82	2.33	2.83	3.34	3.85	4.86	5.88
	4.3	2.47	3.09	3.71	4.33	4.95	6.18	7.42	2.22	2.84	3.46	4.08	4.70	5.94	7.17
	8.5	2.95	3.69	4.43	5.17	5.90	7.38	8.86	2.65	3.39	4.13	4.87	5.61	7.09	8.56
	13.0	3.29	4.12	4.94	5.77	6.59	8.24	9.89	2.96	3.79	4.61	5.44	6.26	7.91	9.56
400	3.5	2.61	3.26	3.91	4.57	5.22	6.52	7.83	2.35	3.00	3.65	4.30	4.96	6.26	7.57
	5.7	2.96	3.70	4.44	5.18	5.93	7.41	8.89	2.66	3.40	4.15	4.89	5.63	7.11	8.59
	12.0	3.59	4.49	5.39	6.29	7.19	8.99	10.79	3.23	4.13	5.03	5.93	6.83	8.63	10.43
	19.0	4.05	5.06	6.08	7.09	8.10	10.13	12.16	3.64	4.66	5.67	6.69	7.70	9.73	11.75
600	4.5	3.96	4.95	5.94	6.93	7.92	9.90	11.89	3.56	4.55	5.54	6.54	7.53	9.51	11.49
	8.7	4.70	5.88	7.05	8.23	9.41	11.76	14.11	4.23	5.41	6.58	7.76	8.93	11.29	13.64
	18.0	5.68	7.10	8.52	9.94	11.36	14.21	17.05	5.11	6.53	7.95	9.37	10.79	13.64	16.48
	24.0	6.12	7.65	9.18	10.71	12.25	15.31	18.37	5.51	7.04	8.57	10.10	11.63	14.70	17.76
800	6.0	5.01	6.26	7.51	8.77	10.02	12.53	15.03	4.51	5.76	7.01	8.27	9.52	12.02	14.53
	10.8	5.84	7.30	8.76	10.22	11.68	14.60	17.52	5.25	6.71	8.17	9.63	11.09	14.01	16.93
	23.0	7.10	8.88	10.66	12.43	14.21	17.77	21.32	6.39	8.17	9.95	11.72	13.50	17.06	20.61
	30.0	7.61	9.52	11.42	13.32	15.23	19.04	22.85	6.85	8.75	10.66	12.56	14.47	18.28	22.08

能力表（追加仕様品）

各形名の上段が最小水量、下段が最大水量となります。 内の数値はカタログ値となります。

(e)LH-WFRPシリーズ〈冷房〉
乾球温度〈26℃〉湿球温度〈18.7℃〉

〈kW〉

吸込空気条件		乾球温度 26.0℃ 湿球温度 18.7℃									
		冷水温度 〈℃〉									
形 名	水 量〈L/min〉	5		6		7		8		9	
		全 熱	顕 熱	全 熱	顕 熱	全 熱	顕 熱	全 熱	顕 熱	全 熱	顕 熱
200	2.5	1.75	1.44	1.65	1.37	1.54	1.31	1.43	1.25	1.32	1.18
	3.2	1.95	1.51	1.83	1.46	1.72	1.39	1.59	1.33	1.47	1.26
	8	2.89	1.93	2.73	1.84	2.55	1.77	2.37	1.69	2.18	1.60
	13	3.56	2.22	3.35	2.11	3.14	2.02	2.91	1.91	2.69	1.82
300	3	2.25	1.89	2.11	1.81	1.98	1.72	1.84	1.64	1.69	1.55
	4.3	2.62	2.08	2.47	1.98	2.31	1.89	2.15	1.80	1.98	1.71
	8.5	3.51	2.45	3.32	2.37	3.10	2.26	2.88	2.15	2.66	2.04
	13	4.22	2.77	3.98	2.64	3.72	2.52	3.46	2.40	3.19	2.29
400	3.5	2.88	2.47	2.71	2.37	2.54	2.25	2.35	2.15	2.17	2.04
	5.9	3.61	2.77	3.40	2.69	3.18	2.59	2.96	2.46	2.71	2.33
	8	4.11	2.98	3.87	2.88	3.62	2.77	3.36	2.66	3.10	2.53
	13	5.07	3.40	4.77	3.27	4.47	3.13	4.15	2.99	3.83	2.87
600	5	4.19	3.67	3.94	3.50	3.69	3.34	3.43	3.18	3.16	3.02
	8.7	5.31	4.16	5.00	4.04	4.69	3.85	4.35	3.67	4.01	3.48
	12	6.10	4.50	5.75	4.35	5.38	4.19	5.00	3.99	4.61	3.79
	19	7.44	5.07	7.01	4.88	6.55	4.69	6.09	4.49	5.61	4.27
800	8	6.10	4.98	5.74	4.80	5.38	4.58	5.00	4.36	4.61	4.14
	12.3	7.34	5.48	6.91	5.30	6.47	5.13	6.02	4.88	5.54	4.64
	18	8.65	6.03	8.14	5.82	7.62	5.58	7.09	5.37	6.53	5.12
	24	9.79	6.54	9.22	6.29	8.63	6.02	8.02	5.77	7.39	5.50
1200	11	8.34	7.06	7.85	6.75	7.34	6.44	6.83	6.12	6.29	5.82
	16	9.79	7.80	9.22	7.45	8.63	7.10	8.03	6.76	7.39	6.41
	23	11.45	8.56	10.78	8.18	10.09	7.81	9.37	7.42	8.64	7.05
	30	12.84	9.18	12.09	8.77	11.31	8.36	10.51	7.96	9.69	7.56

LH-WFRPシリーズ〈冷房〉
乾球温度〈27℃〉湿球温度〈19℃〉

〈kW〉

吸込空気条件		乾球温度 27.0℃ 湿球温度 19.0℃									
		冷水温度 〈℃〉									
形 名	水 量〈L/min〉	5		6		7		8		9	
		全 熱	顕 熱	全 熱	顕 熱	全 熱	顕 熱	全 熱	顕 熱	全 熱	顕 熱
200	2.5	1.80	1.52	1.69	1.45	1.59	1.39	1.48	1.32	1.37	1.26
	3.2	2.00	1.60	1.89	1.54	1.77	1.48	1.65	1.42	1.52	1.35
	8	2.97	2.02	2.80	1.94	2.62	1.87	2.45	1.79	2.26	1.71
	13	3.67	2.33	3.46	2.23	3.24	2.13	3.02	2.03	2.78	1.94
300	3	2.31	2.00	2.18	1.90	2.04	1.82	1.90	1.74	1.75	1.66
	4.3	2.69	2.18	2.54	2.09	2.39	2.01	2.22	1.91	2.05	1.82
	8.5	3.62	2.58	3.41	2.49	3.20	2.39	2.98	2.29	2.75	2.17
	13	4.34	2.91	4.09	2.80	3.84	2.67	3.57	2.55	3.31	2.42
400	3.5	2.96	2.61	2.80	2.49	2.62	2.39	2.44	2.27	2.25	2.17
	5.9	3.70	2.95	3.49	2.85	3.28	2.74	3.05	2.61	2.82	2.48
	8	4.22	3.14	3.98	3.05	3.74	2.95	3.48	2.82	3.21	2.69
	13	5.21	3.58	4.91	3.45	4.61	3.32	4.29	3.18	3.97	3.03
600	5	4.30	3.85	4.06	3.69	3.80	3.53	3.55	3.36	3.27	3.21
	8.7	5.46	4.42	5.15	4.27	4.84	4.08	4.50	3.90	4.15	3.71
	12	6.28	4.74	5.92	4.61	5.54	4.43	5.17	4.23	4.78	4.04
	19	7.64	5.34	7.22	5.16	6.76	4.96	6.30	4.77	5.82	4.55
800	8	6.28	5.28	5.92	5.07	5.54	4.85	5.16	4.63	4.78	4.41
	12.3	7.55	5.81	7.12	5.63	6.68	5.43	6.22	5.17	5.74	4.93
	18	8.90	6.37	8.39	6.15	7.86	5.90	7.32	5.71	6.76	5.44
	24	10.07	6.89	9.49	6.64	8.90	6.38	8.29	6.11	7.66	5.83
1200	11	8.57	7.45	8.09	7.12	7.57	6.81	7.05	6.51	6.52	6.19
	16	10.07	8.20	9.49	7.85	8.91	7.52	8.29	7.17	7.66	6.83
	23	11.76	9.01	11.10	8.63	10.41	8.26	9.70	7.88	8.96	7.51
	30	13.19	9.66	12.45	9.26	11.67	8.85	10.87	8.44	10.05	8.05

LH-WFRPシリーズ〈暖房〉
乾球温度〈20℃〉 乾球温度〈22℃〉

〈kW〉

吸込空気条件		乾球温度 20.0℃							乾球温度 22.0℃						
		温水温度 〈℃〉							温水温度 〈℃〉						
形 名	水 量〈L/min〉	40	45	50	55	60	70	80	40	45	50	55	60	70	80
200	2.5	1.72	2.15	2.58	3.00	3.43	4.29	5.15	1.54	1.97	2.40	2.83	3.26	4.12	4.98
	3.2	1.83	2.29	2.75	3.20	3.67	4.58	5.50	1.65	2.10	2.56	3.02	3.48	4.40	5.31
	8	2.32	2.90	3.48	4.06	4.65	5.81	6.97	2.09	2.67	3.25	3.83	4.41	5.58	6.74
	13	2.63	3.29	3.96	4.62	5.27	6.59	7.91	2.37	3.03	3.69	4.35	5.01	6.32	7.64
300	3	2.25	2.82	3.38	3.94	4.50	5.64	6.76	2.02	2.59	3.16	3.71	4.28	5.41	6.53
	4.3	2.47	3.09	3.71	4.33	4.95	6.18	7.42	2.23	2.84	3.46	4.08	4.70	5.94	7.18
	8.5	2.95	3.69	4.43	5.17	5.90	7.39	8.86	2.66	3.40	4.13	4.87	5.61	7.09	8.57
	13	3.29	4.12	4.94	5.78	6.60	8.25	9.89	2.97	3.79	4.62	5.44	6.26	7.92	9.57
400	3.5	3.00	3.76	4.51	5.27	6.02	7.53	9.04	2.70	3.46	4.21	4.96	5.72	7.23	8.73
	5.9	3.45	4.30	5.17	6.03	6.90	8.62	10.35	3.10	3.97	4.83	5.68	6.55	8.28	10.00
	8	3.74	4.66	5.60	6.53	7.47	9.34	11.21	3.35	4.29	5.22	6.16	7.09	8.96	10.82
	13	4.23	5.29	6.36	7.41	8.47	10.59	12.71	3.80	4.87	5.93	6.98	8.05	10.16	12.28
600	5	4.07	5.08	6.10	7.12	8.14	10.17	12.21	3.67	4.67	5.70	6.72	7.74	9.77	11.81
	8.7	4.70	5.87	7.05	8.22	9.41	11.75	14.11	4.22	5.41	6.58	7.76	8.93	11.29	13.63
	12	5.10	6.39	7.67	8.94	10.22	12.78	15.34	4.59	5.87	7.16	8.43	9.71	12.27	14.82
	19	5.75	7.20	8.64	10.08	11.52	14.41	17.28	5.19	6.62	8.06	9.50	10.94	13.83	16.70
800	8	5.78	7.23	8.68	10.13	11.57	14.47	17.35	5.21	6.65	8.10	9.55	11.00	13.89	16.77
	12.3	6.47	8.09	9.71	11.32	12.95	16.18	19.42	5.82	7.44	9.06	10.67	12.30	15.53	18.77
	18	7.15	8.93	10.72	12.50	14.29	17.86	21.44	6.43	8.21	10.00	11.79	13.57	17.14	20.72
	24	7.69	9.62	11.54	13.47	15.39	19.24	23.10	6.93	8.85	10.78	12.70	14.63	18.48	22.33
1200	11	8.11	10.14	12.17	14.20	16.23	20.29	24.35	7.30	9.33	11.36	13.39	15.42	19.48	23.54
	16	8.94	11.18	13.42	15.66	17.90	22.36	26.84	8.05	10.29	12.53	14.76	16.99	21.47	25.95
	23	9.83	12.28	14.74	17.20	19.66	24.58	29.50	8.85	11.31	13.76	16.22	18.68	23.59	28.51
	30	10.53	13.17	15.80	18.43	21.07	26.34	31.61	9.48	12.11	14.74	17.39	20.02	25.29	30.55

能力表（追加仕様品）

各形名の上段が最小水量、下段が最大水量となります。 内の数値はカタログ値となります。

(3) 大温度差仕様（追加仕様品）

(a)LH-WCR-Eシリーズ〈冷房〉

乾球温度〈26℃〉 湿球温度〈18.7℃〉

〈kW〉

吸込空気条件		乾球温度 26.0℃ 湿球温度 18.7℃									
		冷水温度 〈℃〉									
形 名	水 量 〈L/min〉	5		6		7		8		9	
		全 熱	顕 熱	全 熱	顕 熱	全 熱	顕 熱	全 熱	顕 熱	全 熱	顕 熱
200	2.1	1.62	1.38	1.52	1.31	1.43	1.25	1.33	1.18	1.22	1.12
	6.1	2.48	1.84	2.34	1.76	2.19	1.67	2.03	1.58	1.87	1.49
	10.1	2.71	1.87	2.55	1.78	2.38	1.69	2.22	1.60	2.04	1.51
300	2.1	1.99	1.87	1.87	1.78	1.75	1.69	1.63	1.60	1.50	1.50
	2.9	2.25	2.00	2.12	1.90	1.98	1.81	1.84	1.71	1.70	1.62
	6.5	3.06	2.38	2.88	2.27	2.70	2.16	2.50	2.04	2.31	1.93
	10.1	3.60	2.76	3.39	2.63	3.17	2.50	2.95	2.36	2.72	2.23
400	2.1	2.48	2.25	2.34	2.14	2.19	2.03	2.03	1.92	1.87	1.82
	5.4	4.25	3.44	4.00	3.27	3.75	3.11	3.48	2.95	3.21	2.78
	7.7	4.82	3.72	4.53	3.54	4.25	3.36	3.95	3.19	3.63	3.01
	10.1	5.24	3.91	4.93	3.72	4.62	3.53	4.29	3.35	3.95	3.16
600	3.4	3.62	3.43	3.41	3.26	3.19	3.10	2.96	2.94	2.73	2.73
	7.4	5.73	4.64	5.39	4.42	5.05	4.20	4.69	3.98	4.32	3.76
	11.0	6.45	5.04	6.07	4.80	5.69	4.56	5.29	4.32	4.87	4.08
	14.6	7.01	5.33	6.59	5.08	6.18	4.82	5.74	4.57	5.29	4.32
800	3.4	3.75	3.33	3.53	3.17	3.31	3.01	3.08	2.85	2.83	2.70
	8.0	6.17	4.90	5.81	4.67	5.44	4.43	5.05	4.20	4.65	3.96
	11.3	7.06	5.34	6.65	5.09	6.22	4.83	5.78	4.58	5.33	4.32
	14.6	7.80	5.69	7.35	5.42	6.88	5.15	6.39	4.88	5.89	4.61
1200	4.2	4.95	4.25	4.66	4.05	4.37	3.85	4.06	3.64	3.74	3.44
	12.0	9.30	7.19	8.76	6.85	8.20	6.51	7.62	6.16	7.02	5.82
	16.1	10.47	7.69	9.86	7.32	9.23	6.95	8.58	6.59	7.90	6.22
	20.2	11.44	8.06	10.77	7.68	10.08	7.29	9.37	6.91	8.63	6.52

LH-WCR-Eシリーズ〈冷房〉

乾球温度〈27℃〉 湿球温度〈19℃〉

〈kW〉

吸込空気条件		乾球温度 27.0℃ 湿球温度 19℃									
		冷水温度 〈℃〉									
形 名	水 量 〈L/min〉	5		6		7		8		9	
		全 熱	顕 熱	全 熱	顕 熱	全 熱	顕 熱	全 熱	顕 熱	全 熱	顕 熱
200	2.1	1.66	1.45	1.57	1.38	1.47	1.31	1.37	1.25	1.26	1.18
	6.1	2.55	1.93	2.40	1.84	2.26	1.76	2.10	1.67	1.94	1.58
	10.1	2.78	1.96	2.62	1.87	2.46	1.78	2.29	1.69	2.11	1.60
300	2.1	2.04	1.96	1.93	1.87	1.81	1.78	1.68	1.68	1.55	1.55
	2.9	2.31	2.09	2.18	2.00	2.04	1.90	1.90	1.81	1.76	1.71
	6.5	3.14	2.50	2.96	2.38	2.78	2.27	2.59	2.16	2.39	2.04
	10.1	3.70	2.89	3.49	2.76	3.27	2.63	3.05	2.50	2.81	2.36
400	2.1	2.55	2.35	2.40	2.25	2.25	2.14	2.10	2.03	1.94	1.92
	5.4	4.37	3.60	4.12	3.44	3.86	3.27	3.60	3.11	3.32	2.95
	7.7	4.95	3.90	4.66	3.72	4.37	3.54	4.07	3.36	3.76	3.19
	10.1	5.38	4.09	5.07	3.91	4.76	3.72	4.43	3.53	4.09	3.35
600	3.4	3.72	3.59	3.50	3.43	3.29	3.26	3.06	3.06	2.83	2.83
	7.4	5.88	4.86	5.55	4.64	5.20	4.42	4.85	4.20	4.48	3.98
	11.0	6.63	5.28	6.25	5.04	5.86	4.80	5.46	4.56	5.04	4.32
	14.6	7.19	5.59	6.78	5.33	6.36	5.08	5.93	4.82	5.47	4.57
800	3.4	3.86	3.49	3.64	3.33	3.41	3.17	3.18	3.01	2.93	2.85
	8.0	6.34	5.13	5.97	4.90	5.61	4.67	5.22	4.43	4.82	4.20
	11.3	7.25	5.60	6.84	5.34	6.41	5.09	5.97	4.83	5.52	4.58
	14.6	8.01	5.97	7.56	5.69	7.09	5.42	6.60	5.15	6.10	4.88
1200	4.2	5.09	4.45	4.80	4.25	4.50	4.05	4.19	3.85	3.87	3.64
	12.0	9.55	7.53	9.01	7.19	8.45	6.85	7.87	6.51	7.27	6.16
	16.1	10.75	8.05	10.14	7.69	9.51	7.32	8.86	6.95	8.18	6.59
	20.2	11.75	8.45	11.08	8.06	10.39	7.68	9.68	7.29	8.94	6.91

LH-WCR-Eシリーズ〈暖房〉

乾球温度〈20℃〉 乾球温度〈22℃〉

〈kW〉

吸込空気条件		乾球温度 20.0℃							乾球温度 22.0℃						
		温水温度 〈℃〉							温水温度 〈℃〉						
形 名	水 量 〈L/min〉	40	45	50	55	60	70	80	40	45	50	55	60	70	80
200	2.1	1.63	2.03	2.44	2.85	3.26	4.07	4.89	1.46	1.87	2.28	2.69	3.09	3.91	4.73
	6.1	1.93	2.41	2.90	3.38	3.87	4.83	5.80	1.74	2.22	2.70	3.19	3.67	4.64	5.61
	10.1	1.99	2.49	2.99	3.49	3.98	4.98	5.98	1.79	2.29	2.79	3.29	3.78	4.78	5.78
300	2.1	2.16	2.70	3.25	3.79	4.33	5.41	6.50	1.95	2.49	3.03	3.57	4.11	5.20	6.28
	2.9	2.30	2.88	3.45	4.03	4.60	5.76	6.91	2.07	2.65	3.22	3.80	4.37	5.53	6.68
	6.5	2.66	3.32	3.99	4.65	5.32	6.65	7.98	2.39	3.06	3.72	4.39	5.05	6.38	7.71
	10.1	2.70	3.38	4.06	4.74	5.41	6.77	8.12	2.43	3.11	3.79	4.46	5.14	6.50	7.85
400	2.1	2.59	3.23	3.88	4.53	5.18	6.47	7.77	2.33	2.97	3.62	4.27	4.92	6.21	7.51
	5.4	3.96	4.95	5.94	6.93	7.92	9.90	11.88	3.56	4.55	5.54	6.53	7.52	9.50	11.49
	7.7	4.23	5.29	6.35	7.41	8.46	10.58	12.70	3.81	4.86	5.92	6.98	8.04	10.16	12.28
	10.1	4.39	5.49	6.59	7.69	8.79	10.99	13.19	3.95	5.05	6.15	7.25	8.35	10.55	12.75
600	3.4	3.84	4.80	5.76	6.72	7.68	9.61	11.53	3.45	4.42	5.38	6.34	7.30	9.22	11.14
	7.4	5.41	6.76	8.11	9.47	10.82	13.53	16.23	4.87	6.22	7.57	8.93	10.28	12.99	15.69
	11.0	5.81	7.26	8.71	10.16	11.62	14.52	17.43	5.23	6.68	8.13	9.58	11.04	13.94	16.85
	14.6	6.09	7.62	9.14	10.67	12.19	15.24	18.29	5.48	7.01	8.53	10.06	11.58	14.63	17.68
800	3.4	4.05	5.06	6.07	7.09	8.10	10.13	12.15	3.64	4.66	5.67	6.68	7.69	9.72	11.75
	8.0	5.90	7.38	8.85	10.33	11.81	14.76	17.71	5.31	6.79	8.26	9.74	11.21	14.17	17.12
	11.3	6.26	7.82	9.39	10.95	12.52	15.65	18.78	5.63	7.20	8.76	10.33	11.89	15.02	18.16
	14.6	6.54	8.17	9.81	11.44	13.08	16.35	19.62	5.88	7.52	9.15	10.79	12.42	15.69	18.96
1200	4.2	5.15	6.44	7.73	9.02	10.31	12.89	15.47	4.64	5.93	7.22	8.51	9.80	12.38	14.95
	12.0	8.44	10.56	12.67	14.78	16.89	21.12	25.34	7.60	9.71	11.82	13.94	16.05	20.27	24.50
	16.1	8.90	11.12	13.35	15.57	17.80	22.25	26.70	8.01	10.23	12.46	14.68	16.91	21.36	25.81
	20.2	9.23	11.53	13.84	16.15	18.46	23.07	27.69	8.30	10.61	12.92	15.23	17.53	22.15	26.76

能力表（追加仕様品）

各形名の上段が最小水量、下段が最大水量となります。 内の数値はカタログ値となります。

大温度差仕様（追加仕様品）

(b)LH-WFR-Fシリーズ〈冷房〉

乾球温度〈26℃〉 湿球温度〈18.7℃〉

〈kW〉

吸込空気条件		乾球温度 26.0℃ 湿球温度 18.7℃									
		冷水温度 〈℃〉									
形 名	水 量〈L/min〉	5		6		7		8		9	
		全 熱	顕 熱	全 熱	顕 熱	全 熱	顕 熱	全 熱	顕 熱	全 熱	顕 熱
200	1.4	1.33	1.11	1.25	1.05	1.17	1.00	1.09	0.95	1.00	0.89
	3.3	2.53	1.69	2.38	1.61	2.23	1.52	2.07	1.44	1.91	1.36
	5.6	2.93	1.97	2.76	1.87	2.58	1.78	2.40	1.68	2.21	1.59
	7.9	3.23	2.17	3.04	2.07	2.84	1.97	2.64	1.86	2.43	1.76
300	2.7	2.54	1.97	2.39	1.87	2.24	1.78	2.08	1.69	1.92	1.59
	4.3	3.30	2.23	3.10	2.13	2.91	2.02	2.70	1.91	2.49	1.81
	10.0	4.18	2.85	3.93	2.72	3.68	2.58	3.42	2.44	3.15	2.31
	15.8	4.75	3.26	4.47	3.10	4.19	2.95	3.89	2.79	3.58	2.64
400	2.7	2.99	2.51	2.81	2.39	2.64	2.27	2.45	2.15	2.26	2.03
	6.1	4.68	3.10	4.41	2.96	4.13	2.81	3.84	2.66	3.53	2.51
	10.9	5.51	3.67	5.19	3.50	4.86	3.32	4.52	3.15	4.16	2.97
	15.8	6.12	4.09	5.76	3.90	5.39	3.70	5.01	3.51	4.61	3.31
600	4.0	4.97	3.61	4.67	3.44	4.38	3.27	4.07	3.09	3.75	2.92
	9.3	7.14	4.57	6.72	4.36	6.29	4.14	5.85	3.92	5.39	3.70
	16.5	8.38	5.40	7.89	5.14	7.39	4.89	6.87	4.63	6.32	4.37
	23.8	9.29	6.01	8.74	5.72	8.19	5.43	7.61	5.15	7.01	4.86
800	4.0	4.99	2.97	4.70	2.83	4.40	2.69	4.09	2.55	3.77	2.40
	13.5	10.36	6.02	9.76	5.74	9.14	5.45	8.49	5.16	7.82	4.87
	18.6	11.34	6.61	10.67	6.29	9.99	5.98	9.29	5.66	8.55	5.35
	23.8	12.15	7.10	11.44	6.76	10.71	6.42	9.95	6.08	9.17	5.75

LH-WFR-Fシリーズ〈冷房〉

乾球温度〈27℃〉 湿球温度〈19℃〉

〈kW〉

吸込空気条件		乾球温度 27.0℃ 湿球温度 19℃									
		冷水温度 〈℃〉									
形 名	水 量〈L/min〉	5		6		7		8		9	
		全 熱	顕 熱	全 熱	顕 熱	全 熱	顕 熱	全 熱	顕 熱	全 熱	顕 熱
200	1.4	1.36	1.16	1.28	1.11	1.20	1.05	1.12	1.00	1.04	0.95
	3.3	2.59	1.77	2.45	1.69	2.30	1.61	2.14	1.52	1.97	1.44
	5.6	3.01	2.06	2.84	1.97	2.66	1.87	2.48	1.78	2.29	1.68
	7.9	3.31	2.28	3.13	2.17	2.93	2.07	2.73	1.97	2.52	1.86
300	2.7	2.61	2.06	2.46	1.97	2.31	1.87	2.15	1.78	1.98	1.69
	4.3	3.39	2.34	3.19	2.23	3.00	2.13	2.79	2.02	2.58	1.91
	10.0	4.29	2.99	4.04	2.85	3.79	2.72	3.53	2.58	3.26	2.44
	15.8	4.88	3.41	4.60	3.26	4.31	3.10	4.02	2.95	3.71	2.79
400	2.7	3.07	2.63	2.90	2.51	2.72	2.39	2.53	2.27	2.34	2.15
	6.1	4.81	3.25	4.54	3.10	4.26	2.96	3.96	2.81	3.66	2.66
	10.9	5.66	3.85	5.34	3.67	5.01	3.50	4.66	3.32	4.31	3.15
	15.8	6.28	4.29	5.92	4.09	5.56	3.90	5.17	3.70	4.78	3.51
600	4.0	5.10	3.78	4.81	3.61	4.51	3.44	4.20	3.27	3.88	3.09
	9.3	7.33	4.79	6.91	4.57	6.49	4.36	6.04	4.14	5.58	3.92
	16.5	8.61	5.66	8.12	5.40	7.62	5.14	7.09	4.89	6.55	4.63
	23.8	9.54	6.29	8.99	6.01	8.44	5.72	7.86	5.43	7.26	5.15
800	4.0	5.13	3.11	4.83	2.97	4.54	2.83	4.22	2.69	3.90	2.55
	13.5	10.64	6.31	10.04	6.02	9.42	5.74	8.77	5.45	8.10	5.16
	18.6	11.64	6.92	10.98	6.61	10.30	6.29	9.59	5.98	8.86	5.66
	23.8	12.48	7.44	11.76	7.10	11.04	6.76	10.28	6.42	9.49	6.08

LH-WFR-Fシリーズ〈暖房〉

乾球温度〈20℃〉 乾球温度〈22℃〉

〈kW〉

吸込空気条件		乾球温度 20.0℃							乾球温度 22.0℃						
		温水温度 〈℃〉							温水温度 〈℃〉						
形 名	水 量〈L/min〉	40	45	50	55	60	70	80	40	45	50	55	60	70	80
200	1.4	1.52	1.90	2.28	2.66	3.04	3.80	4.56	1.36	1.74	2.12	2.50	2.88	3.64	4.40
	3.3	2.07	2.58	3.10	3.62	4.14	5.17	6.21	1.86	2.38	2.89	3.41	3.93	4.96	6.00
	5.6	2.18	2.72	3.27	3.81	4.36	5.45	6.54	1.96	2.50	3.05	3.60	4.14	5.23	6.32
	7.9	2.25	2.82	3.38	3.95	4.51	5.64	6.77	2.03	2.59	3.16	3.72	4.29	5.42	6.55
300	2.7	2.43	3.04	3.64	4.25	4.86	6.08	7.29	2.18	2.79	3.40	4.01	4.62	5.83	7.05
	4.3	2.74	3.43	4.11	4.80	5.49	6.86	8.23	2.47	3.15	3.84	4.52	5.21	6.58	7.96
	10.0	2.98	3.73	4.48	5.22	5.97	7.46	8.96	2.68	3.43	4.18	4.92	5.67	7.16	8.66
	15.8	3.12	3.90	4.68	5.47	6.25	7.81	9.37	2.81	3.59	4.37	5.15	5.94	7.50	9.06
400	2.7	2.88	3.60	4.33	5.05	5.77	7.21	8.66	2.59	3.32	4.04	4.76	5.48	6.93	8.37
	6.1	3.81	4.76	5.71	6.66	7.62	9.52	11.43	3.42	4.38	5.33	6.28	7.23	9.14	11.04
	10.9	4.03	5.04	6.05	7.06	8.07	10.09	12.11	3.63	4.64	5.65	6.66	7.67	9.69	11.70
	15.8	4.19	5.23	6.28	7.33	8.38	10.47	12.57	3.77	4.81	5.86	6.91	7.96	10.05	12.15
600	4.0	4.14	5.18	6.22	7.26	8.29	10.37	12.44	3.73	4.77	5.80	6.84	7.88	9.95	12.03
	9.3	5.43	6.79	8.15	9.51	10.87	13.58	16.30	4.89	6.25	7.60	8.96	10.32	13.04	15.76
	16.5	5.75	7.19	8.63	10.07	11.51	14.38	17.26	5.18	6.61	8.05	9.49	10.93	13.81	16.69
	23.8	5.97	7.46	8.95	10.44	11.94	14.92	17.91	5.37	6.86	8.35	9.85	11.34	14.32	17.31
800	4.0	4.75	5.94	7.12	8.31	9.50	11.88	14.25	4.27	5.46	6.65	7.84	9.03	11.40	13.78
	13.5	7.36	9.20	11.04	12.88	14.73	18.41	22.09	6.62	8.46	10.31	12.15	13.99	17.67	21.35
	18.6	7.60	9.50	11.40	13.30	15.20	19.01	22.81	6.84	8.74	10.64	12.54	14.44	18.25	22.05
	23.8	7.79	9.74	11.69	13.64	15.58	19.48	23.38	7.01	8.96	10.91	12.86	14.80	18.70	22.60

機外静圧線図

(1) LH-WBR-B形機外静圧線図

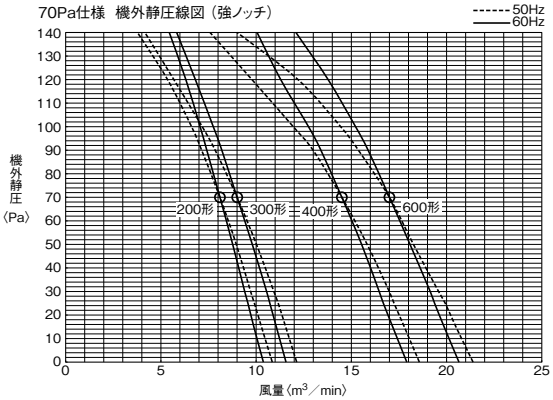

注. ○印は、定格機外静圧を示します。

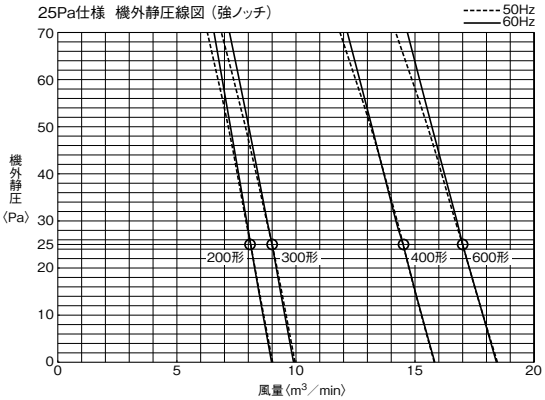

注. ○印は、定格機外静圧を示します。

(2) LH-WFR-F形機外静圧線図（強ノッチ）

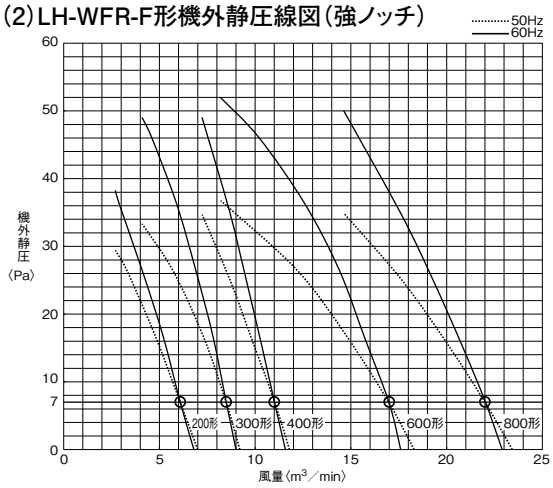

注. ○印は、吹出グリル・吸込グリル付きでの定格機外静圧を示します。

(3) LH-WFR-F形（高静圧形）機外静圧線図（強ノッチ）

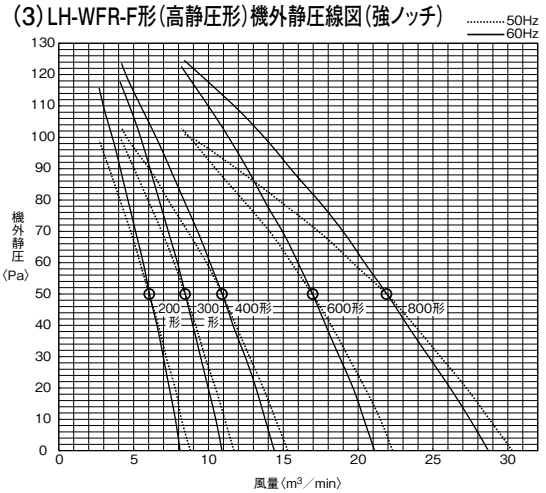

注. ○印は、吹出グリル・吸込グリル付きでの定格機外静圧を示します。

(4) LH-WFR-F形大温度差仕様 機外静圧線図（強ノッチ）

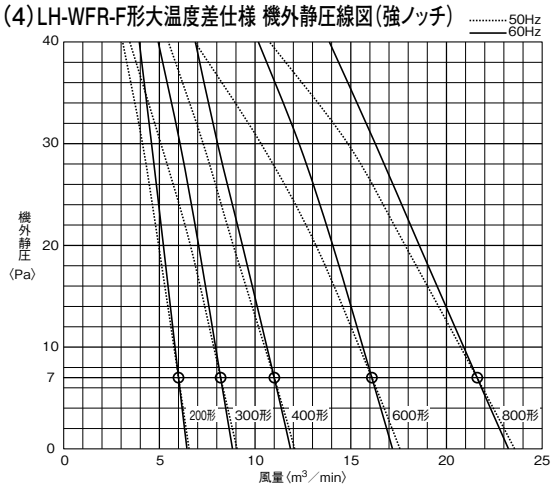

注. ○印は、吹出グリル・吸込グリル付きでの定格機外静圧を示します。

(5) LH-WFRP形機外静圧線図（強ノッチ）

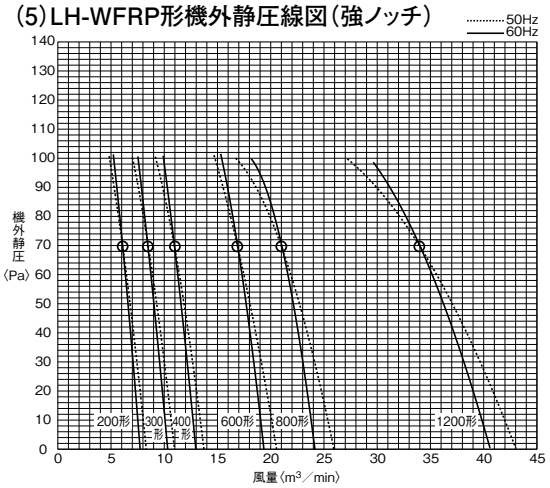

注. ○印は、吹出グリル・吸込グリル付きでの定格機外静圧を示します。

(6) LH-WFR-E形機外静圧線図（強ノッチ）

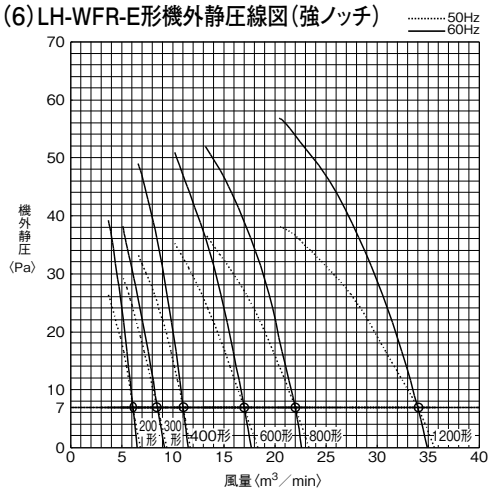

注. ○印は吹き出しグリル，吸込グリル付きの点です。

(7) LH-WFR-E形（高静圧形）機外静圧線図（強ノッチ）

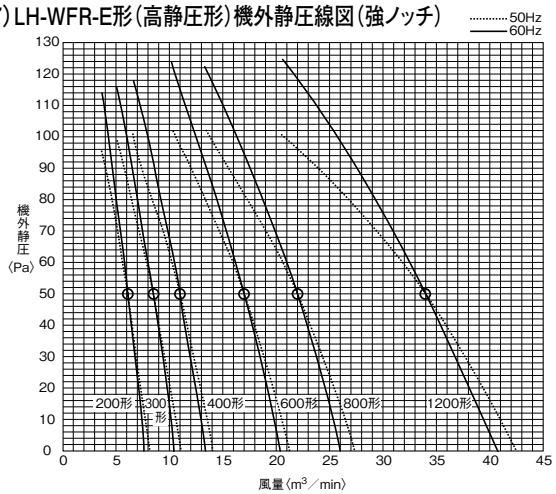

注.○印は定格機外静圧を示します。

騒音

(1)騒音値〈dB(A)〉

LH-WAR-C形(50/60Hz)

形　名	強	中	弱
400	32	27	22
600	33	28	24
800	35	30	25
1000	37	33	27
1200	38	35	29
1400	40	37	31

LH-WCR-E形

形　名	強	中	弱
200	40	35	28
300	42	37	30
400	43	38	31
600	44	39	32
800	45	40	33
1200	46	40	33

LH-WBR-B形[70Pa/25Pa仕様]

形　名	強	中	弱
200	44/41	41/36	36/29
300	44/41	42/35	36/29
400	46/43	44/37	39/30
600	47/44	45/36	37/32

LV-WFE〈FR〉-C3〈C〉形
LH-WFE-C2形

形　名	強	中	弱
200	32	27	20
300	35	30	23
400	35	30	23
600	37	32	25
800	38	33	26
1200	40	35	28

LV-WLFE-C形
LV-WLFR-C形

形　名	強	中	弱
200	35	32	25
300	36	33	26
400	37	34	26
600	41	36	28
800	42	38	30

LH-WFRP形

形　名	強	中	弱
200	39	35	27
300	39	36	31
400	39	36	31
600	40	36	31
800	41	36	32
1200	43	38	33

LH-WFR-F形

形　名	強	中	弱
200	38	33	26
300	39	34	27
400	39	34	27
600	41	36	29
800	42	37	30

(2)NC曲線〈50/60Hz〉

(a)LH-WAR-Cシリーズ

LH-400WAR-C形

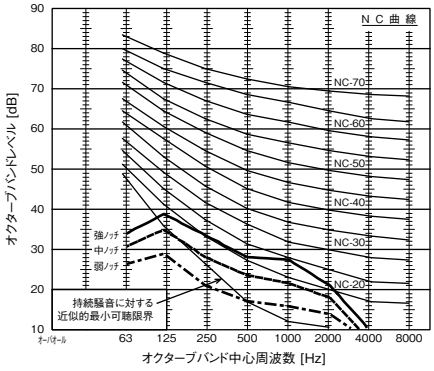

LH-600WAR-C形

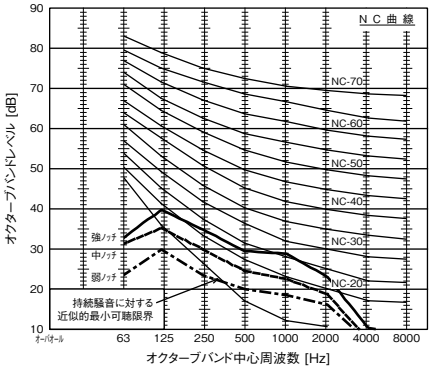

LH-800WAR-C形

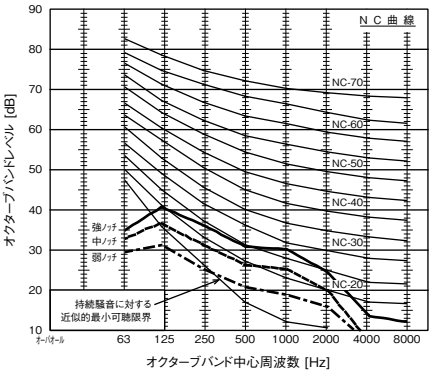

LH-1000WAR-C形

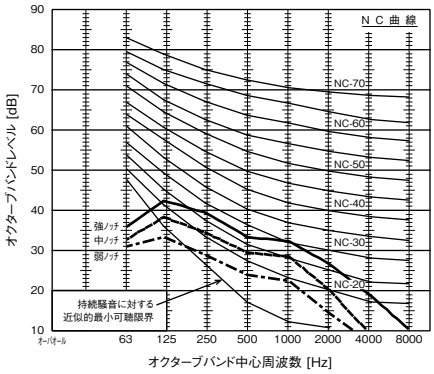

LH-1200WAR-C形

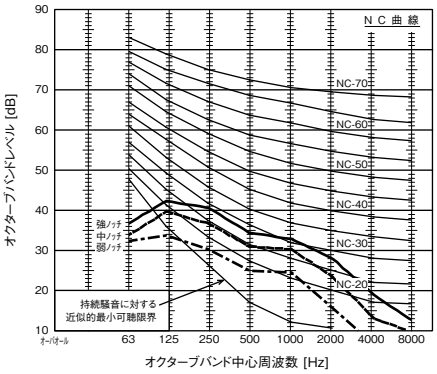

LH-1400WAR-C形

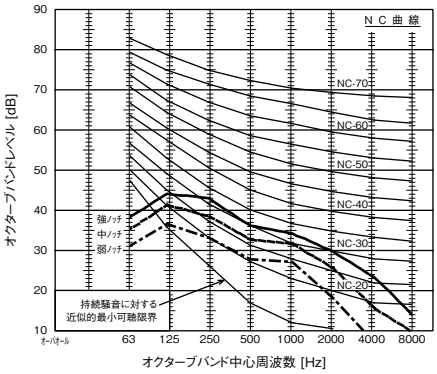

(b)WCRシリーズ

LH-200WCR-E形

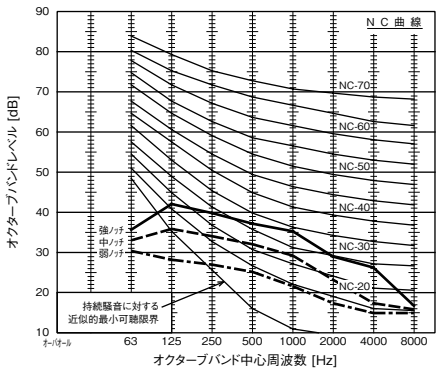

LH-300WCR-E形

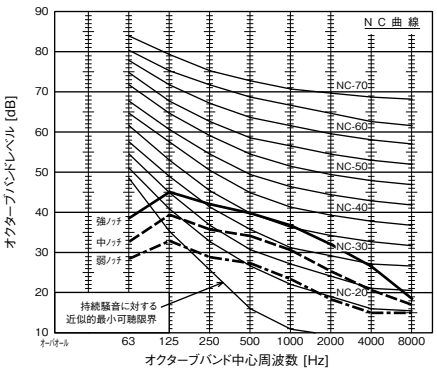

LH-400WCR-E形

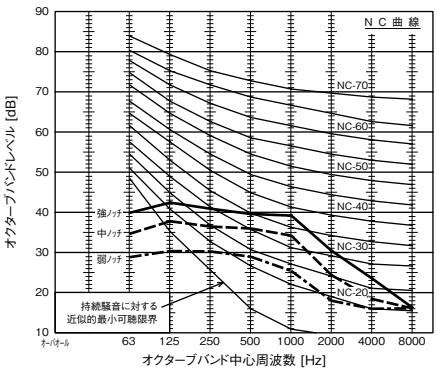

LH-600WCR-E形

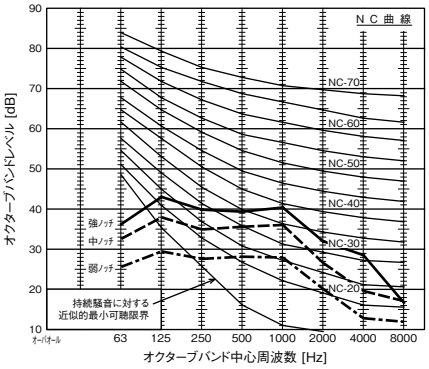

LH-800WCR-E形

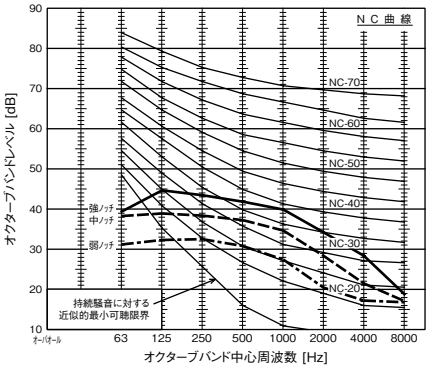

LH-1200WCR-E形

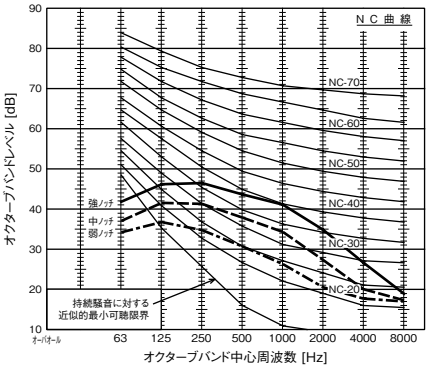

(c) WBR-Bシリーズ

LH-200WBR-B形

70Pa仕様の場合

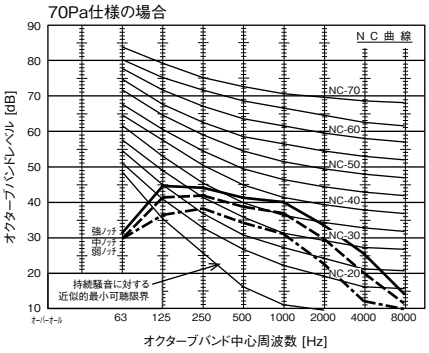

25Pa仕様の場合

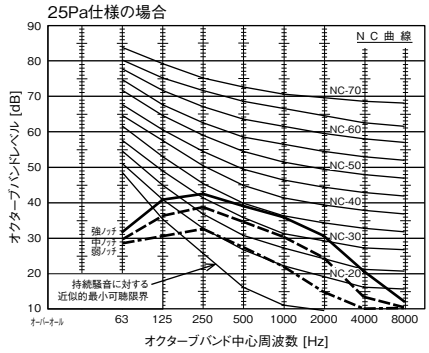

LH-300WBR-B形

70Pa仕様の場合

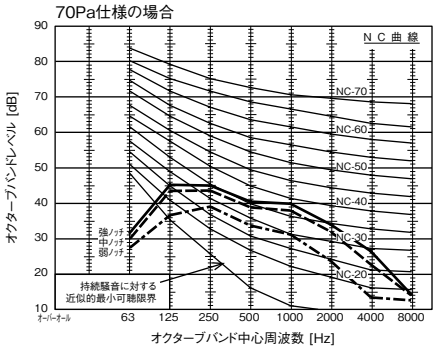

25Pa仕様の場合

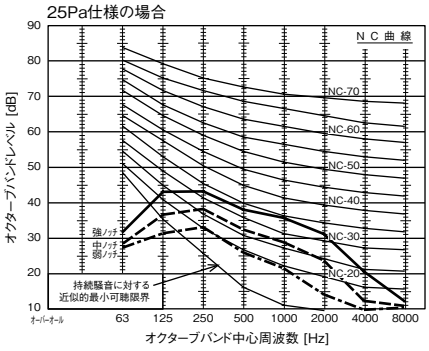

LH-400WBR-B形

70Pa仕様の場合

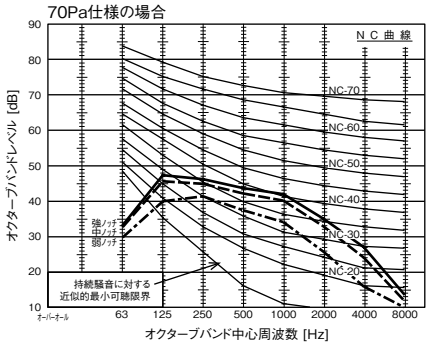

25Pa仕様の場合

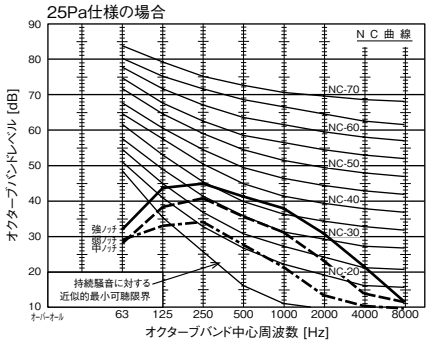

LH-600WBR-B形

70Pa仕様の場合

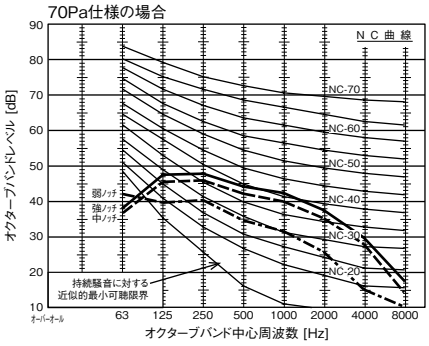

25Pa仕様の場合

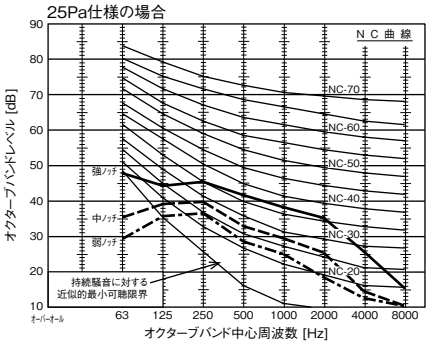

(d) WFシリーズ

LV-200WFE-C3形 ／ LV-200WFR-C形

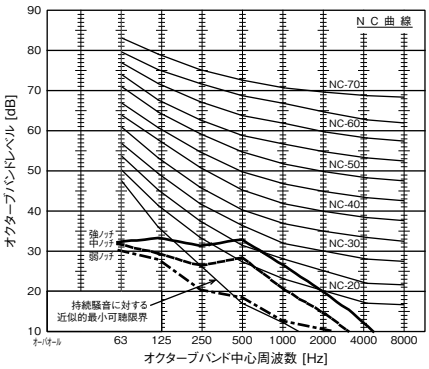

LV-300WFE-C3形 ／ LV-300WFR-C形

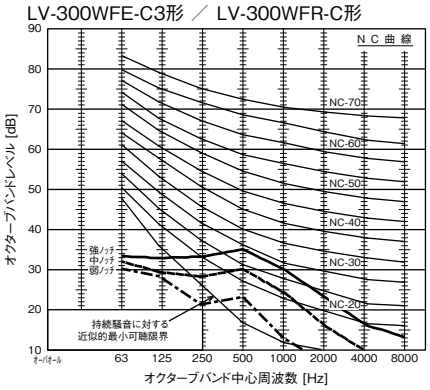

LV-400WFE-C3形 ／ LV-400WFR-C形

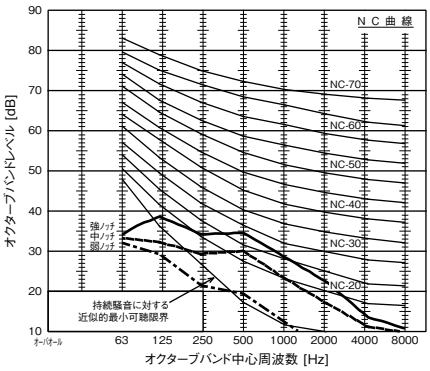

LV-600WFE-C3形 ／ LV-600WFR-C形

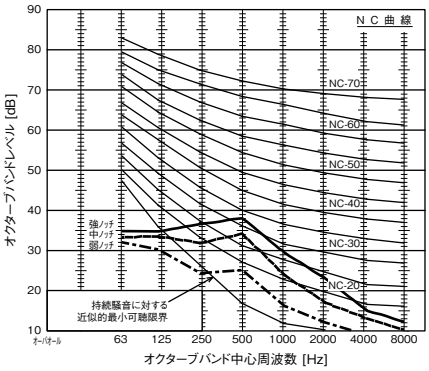

LV-800WFE-C3形 ／ LV-800WFR-C形

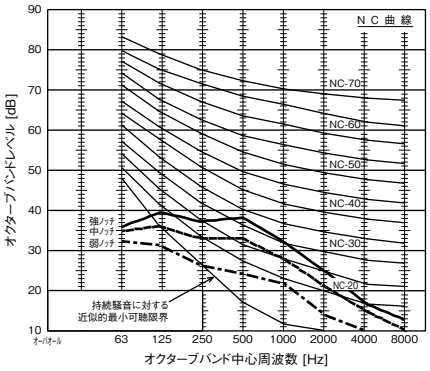

LV-1200WFE-C3形 ／ LV-1200WFR-C形

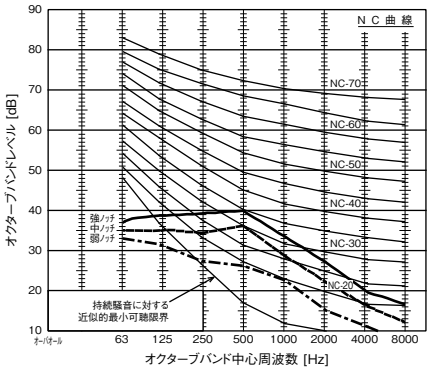

LH-200WFE-C2形

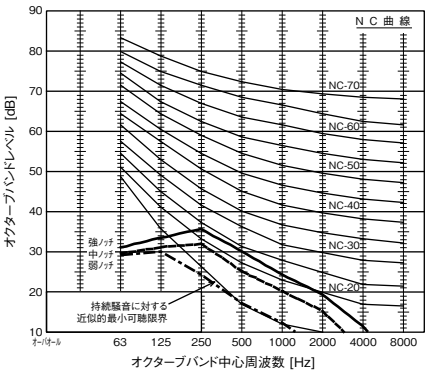

LH-300WFE-C2形

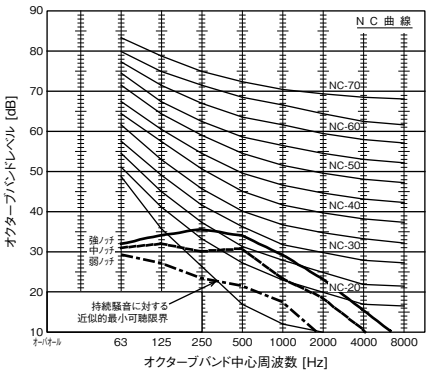

LH-400WFE-C2形

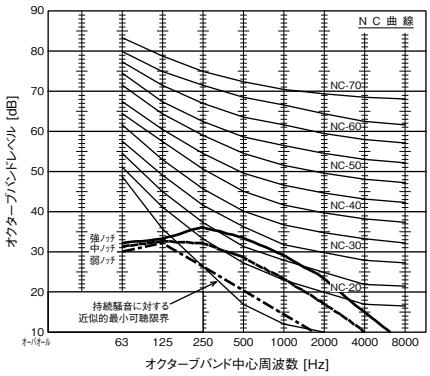

LH-600WFE-C2形

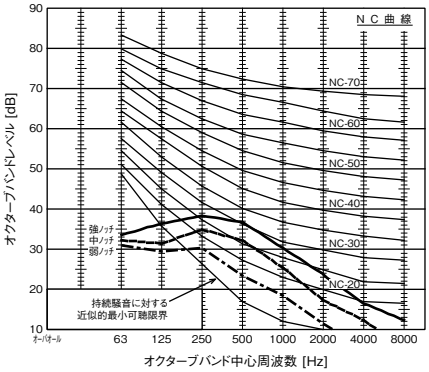

LH-800WFE-C2形

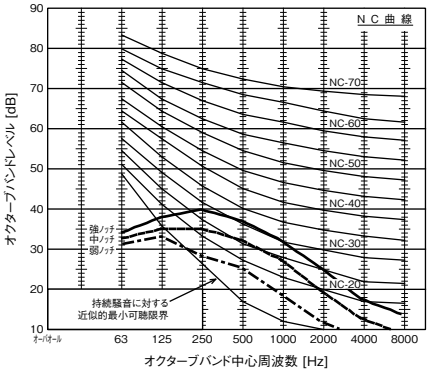

LH-1200WFE-C2形

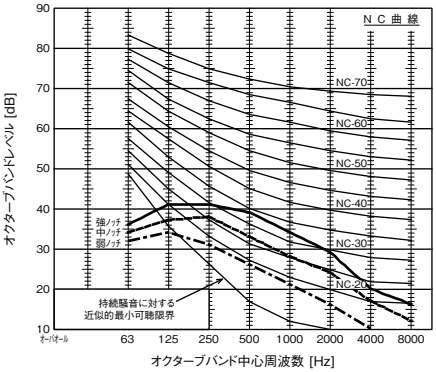

騒音

LH-200WFR-F形

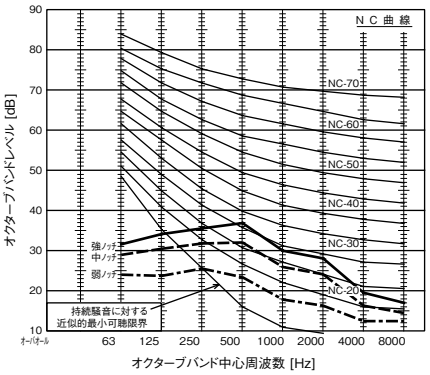

LH-300WFR-F形

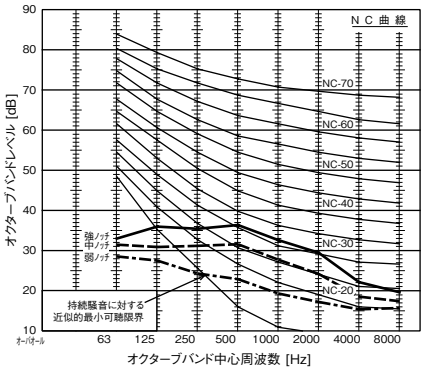

LH-400WFR-F形

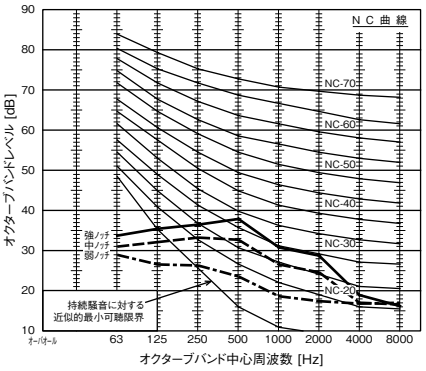

LH-600WFR-F形

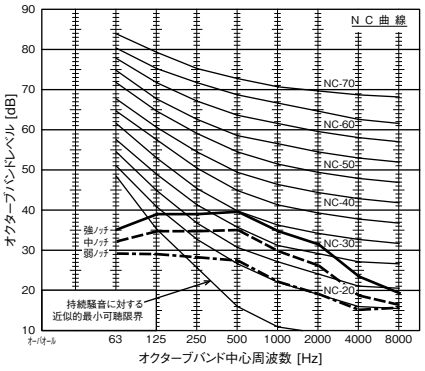

LH-800WFR-F形

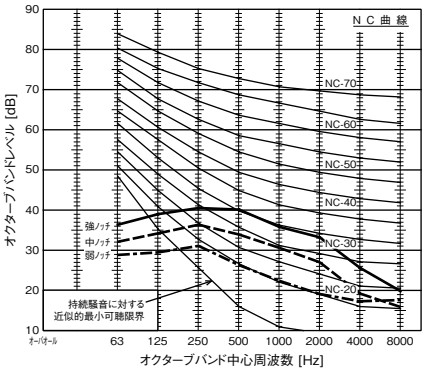

LH-200WFRP形

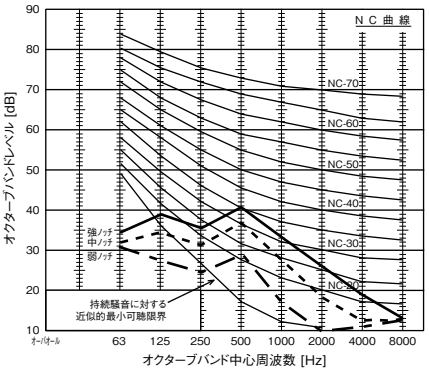

LH-300WFRP形

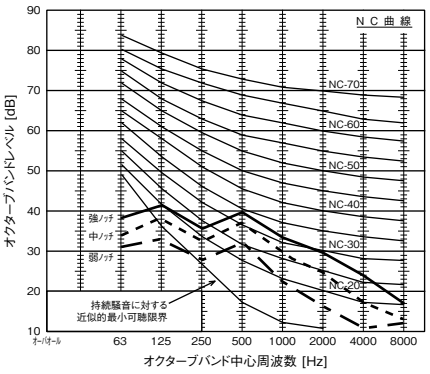

LH-400WFRP形

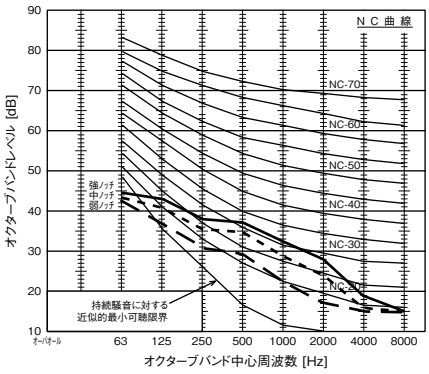

LH-600WFRP形

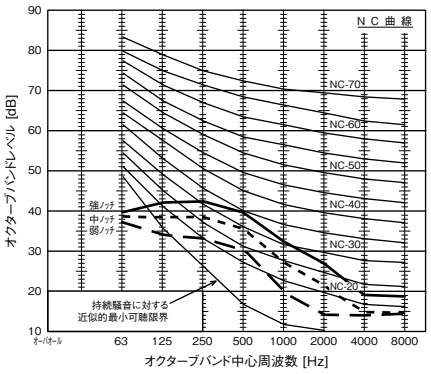

LH-800WFRP形

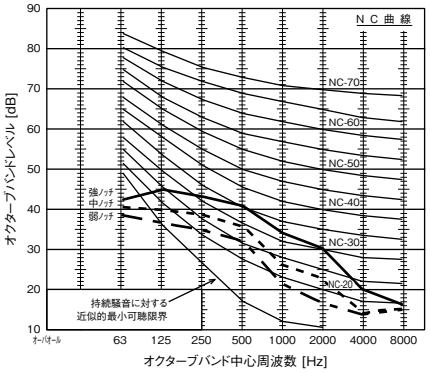

LH-1200WFRP形

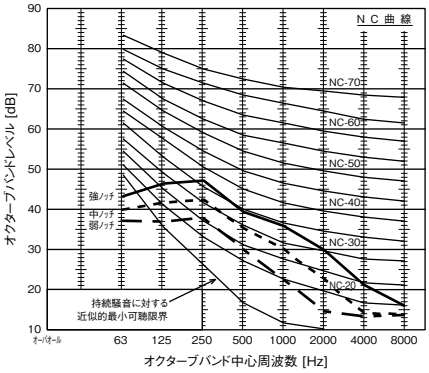

(e) WLFシリーズ

LV-200WLFE-C形 ／ LV-200WLFR-C形

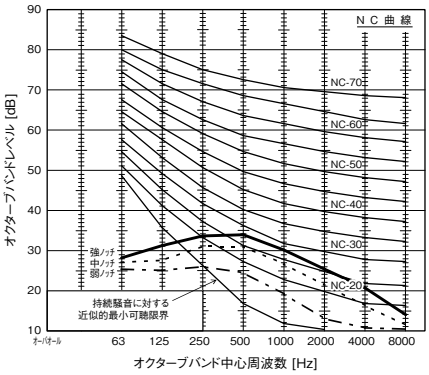

LV-300WLFE-C形 ／ LV-300WLFR-C形

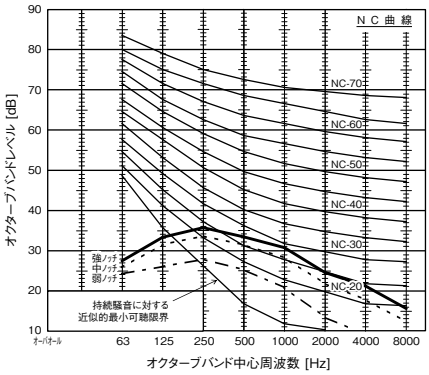

LV-400WLFE-C形 ／ LV-400WLFR-C形

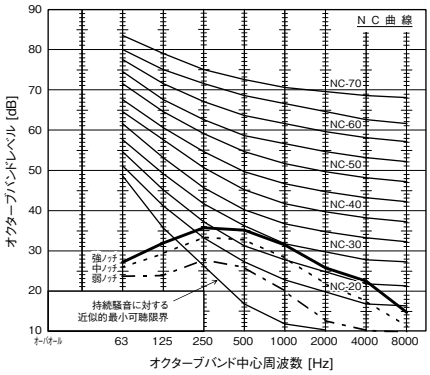

LV-600WLFE-C形 ／ LV-600WLFR-C形

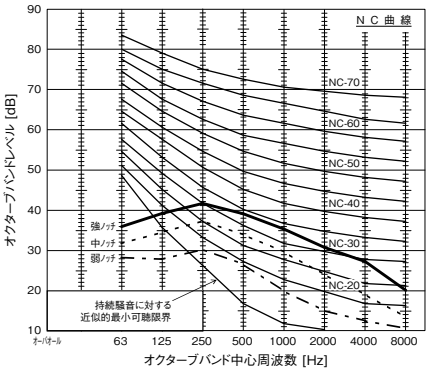

LV-800WLFE-C形 ／ LV-800WLFR-C形

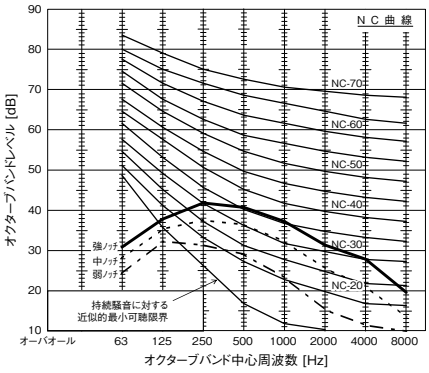

(3) 騒音測定位置

(a)LH-WAR-Cシリーズ

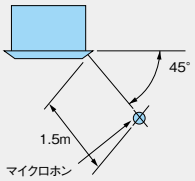

騒音測定のマイクロホン位置は、上図によります。
暗騒音25dB以下の無響室にて、A特性で測定した値を示します。

(b)LH-WCR-E（LH-WCR-D）シリーズ

●標準仕様・低水量仕様

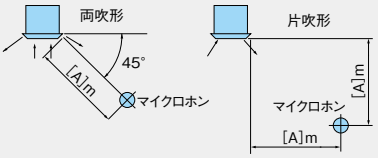

シリーズ	A
LH-WCR-E	1.0
LH-WCR-D	1.5

●大温度差仕様

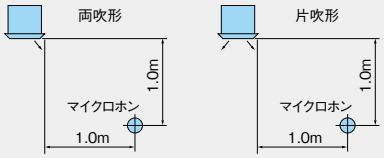

騒音測定のマイクロホン位置は、上図によります。
暗騒音25dB以下の無響室にて、A特性で測定した値を示します。

(c)LH-WHRシリーズ

騒音測定のマイクロホン位置は、
右図によります。
暗騒音25dB以下の無響室にて、
A特性で測定した値を示します。

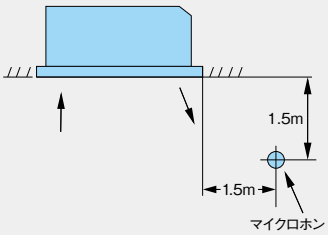

(d)LH-WBR-Bシリーズ

●下吸込の場合

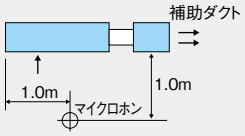

●後吸込の場合

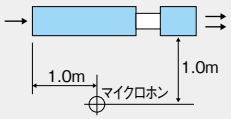

騒音測定のマイクロホン位置は、上図によります。
暗騒音25dB以下の無響室にて、A特性で測定した値を示します。

(e)LH-WFR-F（LH-WFR-E）シリーズ

●標準仕様・低水量仕様

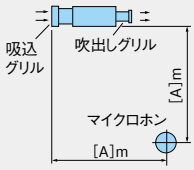

シリーズ	A
LH-WFR-F	1.0
LH-WFR-E	1.5

●大温度差仕様

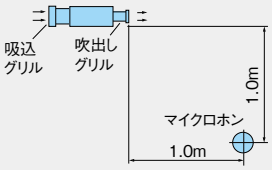

騒音測定のマイクロホン位置は、上図によります。
暗騒音25dB以下の無響室にて、A特性で測定した値を示します。

(f)LH-WFRPシリーズ

騒音測定のマイクロホン位置は、
右図によります。
暗騒音25dB以下の無響室にて、
A特性で測定した値を示します。

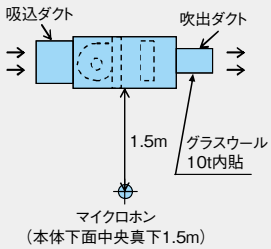

(g)LH-WFE-C2シリーズ

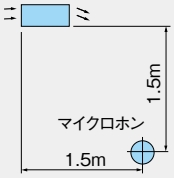

騒音測定のマイクロホン位置は、上図によります。
暗騒音25dB以下の無響室にて、A特性で測定した値を示します。

(h)LV-WFE-C3シリーズ

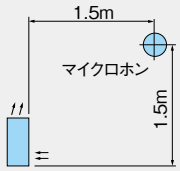

騒音測定のマイクロホン位置は、上図によります。
暗騒音25dB以下の無響室にて、A特性で測定した値を示します。

(i)LV-WFR-Cシリーズ

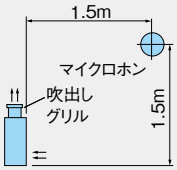

騒音測定のマイクロホン位置は、上図によります。
暗騒音25dB以下の無響室にて、A特性で測定した値を示します。

(j)LV-WLFE-Cシリーズ

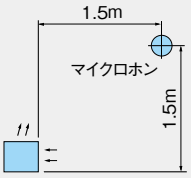

騒音測定のマイクロホン位置は、上図によります。
暗騒音25dB以下の無響室にて、A特性で測定した値を示します。

(k)LV-WLFR-Cシリーズ

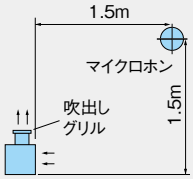

騒音測定のマイクロホン位置は、上図によります。
暗騒音25dB以下の無響室にて、A特性で測定した値を示します。

別売部品

風量調節スイッチFCR-100W形

WAR･WCR･WBR･WF･WLF･WHR用

天井形全機種と埋込形全機種〈WF･WLFシリーズ〉の運転には、この風量調節スイッチをご使用ください。

電　　源	AC100V
制御容量	7A

注1. 並列運転する場合、機種は同一シリーズ、同一機種名としてください。
2. 異種の機器を同様に並列運転しますと送風機電動機の焼損につながります。
3. 異種の機器と並列運転したい場合は別売部品として複数台･異機種連動ユニット〈EA-WRB〉が用意されておりますので、お求めの上組み合せてご使用ください。
4. 本体にドレンアップメカが付いている場合、並列運転させるには別途リレーボックスが必要となります。

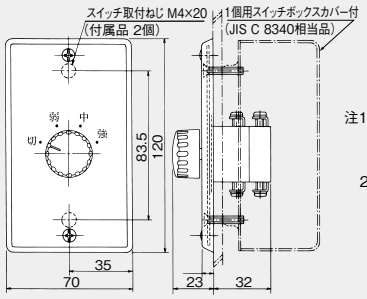

注1.取付ボックスはJIS C 8340の1個用スイッチボックスカバー付をご使用ください。
2.スイッチ端子への接続は、丸形圧着端子JST FV2-4(付属品 4個)をご使用ください。

パイロットランプ付風量調節スイッチFCR-101W形

WAR･WCR･WBR･WF･WLF用

●風量調節スイッチFCR-100Wのパイロットランプ付です。
●壁埋込用現地手配部品、露出化粧等はFCR-100Wとすべて同様です。
●ランプ色は赤色です。

電　　源	AC100V
制御容量	7A

注1. 並列運転する場合、機種は同一シリーズ、同一機種名としてください。
2. 異種の機器を同様に並列運転しますと送風機電動機の焼損につながります。
3. 異種の機器と並列運転したい場合は別売部品として複数台･異機種連動ユニット〈EA-WRB〉が用意されておりますので、お求めの上組み合せてご使用ください。
4. 本体にドレンアップメカが付いている場合、並列運転させるには別途リレーボックスが必要となります。

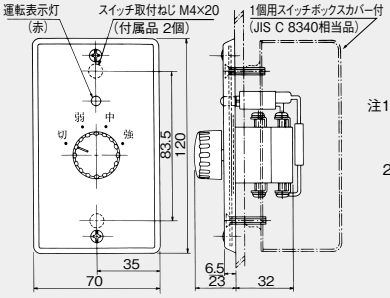

注1.取付ボックスはJIS C 8340の1個用スイッチボックスカバー付をご使用ください。
2.スイッチ端子への接続は、丸形圧着端子JST FV2-4(付属品 5個)をご使用ください。

パイロットランプ付風量調節スイッチFCR-201W形

WAR･WCR･WBR･WF･WLF用

三菱電機の空調機、換気扇、照明器のスイッチデザインを統一。インテリアにマッチします。対応機種はFCR-100Wと同様です。ランプ色は赤色です。

形　　名	FCR-201W
電　　源	AC100V
制御容量	7A

注1. 並列運転する場合、機種は同一シリーズ、同一機種名としてください。
2. 異種の機器を同様に並列運転しますと送風機電動機の焼損につながります。
3. 異種の機器と並列運転したい場合は別売部品として複数台･異機種連動ユニット〈EA-WRB〉が用意されておりますので、お求めの上組み合せてご使用ください。
4. 本体にドレンアップメカが付いている場合、並列運転させるには別途リレーボックスが必要となります。

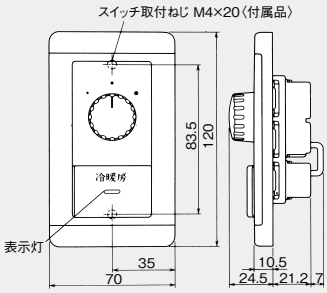

注1.取付ボックスはJIS C 8340の1個用スイッチボックスご使用ください。
3.スイッチへの配線は、φ1.6またはφ2.0の単線を使用してください。

別売品一覧

4方向 カセット形	パネル	高性能フィルター （NBS65%）	高性能フィルター （NBS90%）	フィルター取付金具※1	ドレン高さ変更部品※2 ＋130mm
LH-400WAR-C	P-2100WAR-C	AF-14WAR-B	AF-14WAR-B-90	AF-14WK-B	JC-2100WAR-C-130
LH-600WAR-C					
LH-800WAR-C					
LH-1000WAR-C					
LH-1200WAR-C					
LH-1400WAR-C					

※1.高性能フィルター取付時に必要です。
※2.ドレン高さ＋260mmの場合は2個、＋390mmの場合は3個使いとなります。

Dシリーズ「公共建築工事標準仕様」機種

カセット形	フルフラットパネル		高性能フィルター （NBS65%）	高性能フィルター （NBS90%）	ドレン高さ変更部品		
	両吹パネル	片吹パネル			＋130mm	＋190mm	＋250mm
LH-200WCR-D	P-230WCR-DW	P-230WCRS-DW	AF-3WCR-C1	AF-3WCR-C1-90	JC-200WCR-E-130	JC-200WCR-E-190	JC-200WCR-E-250
LH-300WCR-D							
LH-400WCR-D	P-400WCR-DW	P-400WCRS-DW			JC-300WCR-E-130	JC-300WCR-E-190	JC-300WCR-E-250
LH-600WCR-D	P-600WCR-DW	P-600WCRS-DW	AF-4WCR-C1	AF-4WCR-C1-90	JC-400WCR-E-130	JC-400WCR-E-190	JC-400WCR-E-250
LH-800WCR-D	P-800WCR-DW	P-800WCRS-DW	AF-3WCR-C1×2枚	AF-3WCR-C1-90×2枚	JC-600WCR-E-130	JC-600WCR-E-190	JC-600WCR-E-250
LH-1200WCR-D	P-1200WCR-DW	P-1200WCRS-DW	AF-4WCR-C1×2枚	AF-4WCR-C1-90×2枚	JC-800WCR-E-130	JC-800WCR-E-190	JC-800WCR-E-250
LH-1400WCR-D	P-1400WCR-DW	P-1400WCRS-DW	AF-3WCR-C1×2枚 AF-4WCR-C1	AF-3WCR-C1-90×2枚 AF-4WCR-C1-90	JC-1200WCR-E-130	JC-1200WCR-E-190	JC-1200WCR-E-250

Eシリーズ

カセット形	フルフラットパネル		高性能フィルター （NBS65%）	高性能フィルター （NBS90%）	ドレン高さ変更部品		
	両吹パネル	片吹パネル			＋130mm	＋190mm	＋250mm
LH-200WCR-E	P-200WCR-EW	P-200WCRS-EW	AF-3WCR-C1	AF-3WCR-C1-90	JC-200WCR-E-130	JC-200WCR-E-190	JC-200WCR-E-250
LH-300WCR-E	P-300WCR-EW	P-300WCRS-EW			JC-300WCR-E-130	JC-300WCR-E-190	JC-300WCR-E-250
LH-400WCR-E	P-400WCR-EW	P-400WCRS-EW	AF-4WCR-C1	AF-4WCR-C1-90	JC-400WCR-E-130	JC-400WCR-E-190	JC-400WCR-E-250
LH-600WCR-E	P-600WCR-EW	P-600WCRS-EW	AF-3WCR-C1×2枚	AF-3WCR-C1-90×2枚	JC-600WCR-E-130	JC-600WCR-E-190	JC-600WCR-E-250
LH-800WCR-E	P-800WCR-EW	P-800WCRS-EW	AF-4WCR-C1×2枚	AF-4WCR-C1-90×2枚	JC-800WCR-E-130	JC-800WCR-E-190	JC-800WCR-E-250
LH-1200WCR-E	P-1200WCR-EW	P-1200WCRS-EW	AF-3WCR-C1×2枚 AF-4WCR-C1	AF-3WCR-C1-90×2枚 AF-4WCR-C1-90	JC-1200WCR-E-130	JC-1200WCR-E-190	JC-1200WCR-E-250

ホテル仕様 カセット形	パネル
LH-200WHR	P-230WHR-TW
LH-300WHR	
LH-400WHR	P-460WHR-TW
LH-600WHR	

ビルトイン カセット形	パネル	キャンバスダクト
LH-200WBR-B	P-200WBR-BW	JC-200WBR-B
LH-300WBR-B	P-300WBR-BW	JC-300WBR-B
LH-400WBR-B	P-400WBR-BW	JC-400WBR-B
LH-600WBR-B	P-600WBR-BW	JC-600WBR-B

Eシリーズ「公共建築工事標準仕様」機種

天井埋込形	吸込ダクトフランジ	PPハニカムネット フィルター	フィレドンフィルター （PS/300）
LH-200WFR-E	SB-150WDF-F	SB-150WKF-F	FC-200WVF
LH-300WFR-E	SB-200WDF-F	SB-200WKF-F	FC-300WVF
LH-400WFR-E	SB-300WDF-F	SB-300WKF-F	FC-400WVF
LH-600WFR-E	SB-400WDF-F	SB-400WKF-F	FC-600WVF
LH-800WFR-E	SB-600WDF-F	SB-600WKF-F	FC-800WVF
LH-1200WFR-E	SB-800WDF-F	SB-800WKF-F	FC-1200WVF

Fシリーズ

天井埋込形	吸込ダクトフランジ	PPハニカムネット フィルター	フィレドンフィルター （PS/300）
LH-200WFR-F	SB-200WDF-F	SB-200WKF-F	FC-300WVF
LH-300WFR-F	SB-300WDF-F	SB-300WKF-F	FC-400WVF
LH-400WFR-F	SB-400WDF-F	SB-400WKF-F	FC-600WVF
LH-600WFR-F	SB-600WDF-F	SB-600WKF-F	FC-800WVF
LH-800WFR-F	SB-800WDF-F	SB-800WKF-F	FC-1200WVF

天井埋込 中静圧形	フィレドンフィルター （PS/300）
LH-200WFRP	FC-200WVFP
LH-300WFRP	FC-300WVFP
LH-400WFRP	FC-400WVFP
LH-600WFRP	FC-600WVFP
LH-800WFRP	FC-800WVFP
LH-1200WFRP	FC-1200WVFP

風量調節スイッチ	対象機種										
	LH-WAR	LH-WCR	LH-WHR	LH-WBR	LH-WFR	LH-WFRP	LH-WFE	LV-WFE	LV-WFR	LV-WLFE	LV-WLFR
FCR-100W	○	○	○	○	○	○	○	○	○	○	○
FCR-101W	○	○	○	○	○	○	○	○	○	○	○
FCR-201W	○	○	○	○	○	○	○	○	○	○	○

異機種連動 ユニット	対象機種										
	LH-WAR	LH-WCR	LH-WHR	LH-WBR	LH-WFR	LH-WFRP	LH-WFE	LV-WFE	LV-WFR	LV-WLFE	LV-WLFR
EA-WRB	○	○	○	○	○	○	○	○	○	○	○

別売品一覧

配管部品

別売品名称	電動2方弁（鷺宮）セット		補助ドレンパン（大）セット	ドレンアップメカ用 電動2方弁（鷺宮）セット	ボールバルブセット	インジケーター付 流量調整弁（アングル） セット	インジケーター付 流量調整弁（ストレート） セット
本体適用機種							
別売形名	FC-WMVC	FC-WMVF	FC-WSDC	FC-WMVD	FC-WBV	FC-WRVA	FC-WRVS
LH-WAR-C	●			●	●	●	●
LH-WCR-D	●		●	●	●	●	●
LH-WCR-E	●		●	●	●	●	●
LH-WFE-C2		●			●	●	●
LH-WFR-E	●			●	●	●	●
LH-WFR-F	●			●	●	●	●
LH-WFRP	●			●	●	●	●
LV-WFE-C3		●			●	●	●
LV-WFR-C		●			●	●	●
LH-WBR-B	●			●	●	●	●
LH-WHR					●	●	●
LV-WLFE-C					●	●	●
LV-WLFR-C					●	●	●

ドレンアップメカ組合表

［床置機種は対象範囲外］（記号例　●:手配要　ー:仕様対象外）

機種	形名	取付可否（※1）	手配が必要な部品					現地で準備頂くか工場組込となる部品	
			別売部品			受注対応品		受注品	
			FC-WDM	DM-WFR-E	DM-WCR-D				
			ドレンアップメカセット	LH-WFR-E･F用取付部品セット	LH-WCR-D･E用取付部品セット	リレーボックス	取付部品セット	電動弁 ※2	異径継手
LH-WFR-E	200	○	●	●	ー	ー	ー	●	ー
	300	○	●	●	ー	ー	ー	●	ー
	400	○	●	●	ー	ー	ー	●	ー
	600	○	●	●	ー	ー	ー	●	ー
	800	○	●	●	ー	ー	ー	●	ー
	1200	○	●	●	ー	ー	ー	●	ー
LH-WFR-F	200	○	●	●	ー	ー	ー	●	ー
	300	○	●	●	ー	ー	ー	●	ー
	400	○	●	●	ー	ー	ー	●	ー
	600	○	●	●	ー	ー	ー	●	ー
	800	○	●	●	ー	ー	ー	●	ー
LH-WCR-D	200	○	●	ー	●	ー	ー	●	ー
	300	○	●	ー	●	ー	ー	●	ー
	400	○	●	ー	●	ー	ー	●	ー
	600	○	●	ー	●	ー	ー	●	ー
	800	○	●	ー	●	ー	ー	●	ー
	1200	○	●	ー	●	ー	ー	●	ー
	1400	○	●	ー	●	ー	ー	●	ー
LH-WCR-E	200	○	●	ー	●	ー	ー	●	ー
	300	○	●	ー	●	ー	ー	●	ー
	400	○	●	ー	●	ー	ー	●	ー
	600	○	●	ー	●	ー	ー	●	ー
	800	○	●	ー	●	ー	ー	●	ー
	1200	○	●	ー	●	ー	ー	●	ー
LH-WPR-C	700	△	●	ー	ー	●	●※3	●	●
	1000	△	●	ー	ー	●	●※3	●	●
	1400	△	●	ー	ー	●	●※3	●	●
	1800	△	●	ー	ー	●	●※3	●	●
	2200	×	ー	ー	ー	ー	ー	ー	ー
	2800	×	ー	ー	ー	ー	ー	ー	ー
LH-WFRP	200	△	●	ー	ー	ー	●	●	ー
	300	△	●	ー	ー	ー	●	●	ー
	400	△	●	ー	ー	ー	●	●	ー
	600	△	●	ー	ー	ー	●	●	ー
	800	△	●	ー	ー	ー	●	●	ー
	1200	△	●	ー	ー	ー	●	●	ー
LH-WFE-C2	200	☆	●	ー	ー	ー	ー	●	ー
	300	☆	●	ー	ー	ー	ー	●	ー
	400	☆	●	ー	ー	ー	ー	●	ー
	600	☆	●	ー	ー	ー	ー	●	ー
	800	☆	●	ー	ー	ー	ー	●	ー
	1200	☆	●	ー	ー	ー	ー	●	ー
LH-WAR-C	400	☆	●	ー	ー	ー	ー	●	ー
	600	☆	●	ー	ー	ー	ー	●	ー
	800	☆	●	ー	ー	ー	ー	●	ー
	1000	☆	●	ー	ー	ー	ー	●	ー
	1200	☆	●	ー	ー	ー	ー	●	ー
	1400	☆	●	ー	ー	ー	ー	●	ー
	1800	×	ー	ー	ー	ー	ー	ー	ー
	2100	×	ー	ー	ー	ー	ー	ー	ー
LH-WBR-B	200	☆	●	ー	ー	ー	ー	●	ー
	300	☆	●	ー	ー	ー	ー	●	ー
	400	☆	●	ー	ー	ー	ー	●	ー
	600	☆	●	ー	ー	ー	ー	●	ー
LH-WHR	200	×	ー	ー	ー	ー	ー	ー	ー
	300	×	ー	ー	ー	ー	ー	ー	ー
	400	×	ー	ー	ー	ー	ー	ー	ー
	600	×	ー	ー	ー	ー	ー	ー	ー

※1:記号例
○：本体取付けにて対応
△：本体取付けにて受注対応
☆：本体とは別吊りで対応
×：対応不可

※2:故障時にFCU･小形空調機本体への通水を停止するために電動弁の取付必須。

※3:注文時、配管方向の指定要。

別売部品外形図

AF-14WAR-B
AF-14WAR-B-90

注）1. 高性能フィルターを取付ける場合は
本品の他に別売の高性能フィルター
取付金具〈AF-14WK-B〉が必要です。

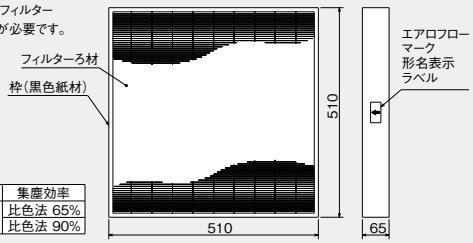

形　名	対応機種	集塵効率
AF-14WAR-B	LH-400～	比色法 65%
AF-14WAR-B-90	1400WAR-C	比色法 90%

※LH-P1800･2100WAR-Cには使用できません。

JC-WCR-E

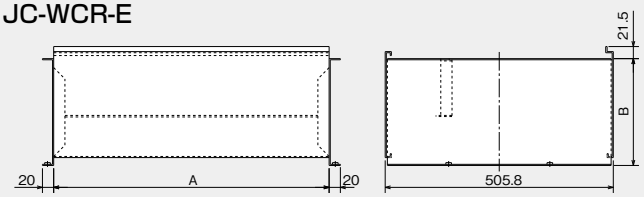

形　名	対応機種	A	B
JC- 200WCR-E-130	LH-200･300WCR-D LH-200WCR-E	490	130
JC- 300WCR-E-130	LH-400WCR-D LH-300WCR-E	590	
JC- 400WCR-E-130	LH-600WCR-D LH-400WCR-E	830	
JC- 600WCR-E-130	LH-800WCR-D LH-600WCR-E	1130	
JC- 800WCR-E-130	LH-1200WCR-D LH-800WCR-E	1430	
JC-1200WCR-E-130	LH-1400WCR-D LH-1200WCR-E	1750	
JC- 200WCR-E-190	LH-200･300WCR-D LH-200WCR-E	490	190
JC- 300WCR-E-190	LH-400WCR-D LH-300WCR-E	590	
JC- 400WCR-E-190	LH-600WCR-D LH-400WCR-E	830	

形　名	対応機種	A	B
JC- 600WCR-E-190	LH-800WCR-D LH-600WCR-E	1130	190
JC- 800WCR-E-190	LH-1200WCR-D LH-800WCR-E	1430	
JC-1200WCR-E-190	LH-1400WCR-D LH-1200WCR-E	1750	
JC- 200WCR-E-250	LH-200･300WCR-D LH-200WCR-E	490	250
JC- 300WCR-E-250	LH-400WCR-D LH-300WCR-E	590	
JC- 400WCR-E-250	LH-600WCR-D LH-400WCR-E	830	
JC- 600WCR-E-250	LH-800WCR-D LH-600WCR-E	1130	
JC- 800WCR-E-250	LH-1200WCR-D LH-800WCR-E	1430	
JC-1200WCR-E-250	LH-1400WCR-D LH-1200WCR-E	1750	

AF-14WK-B

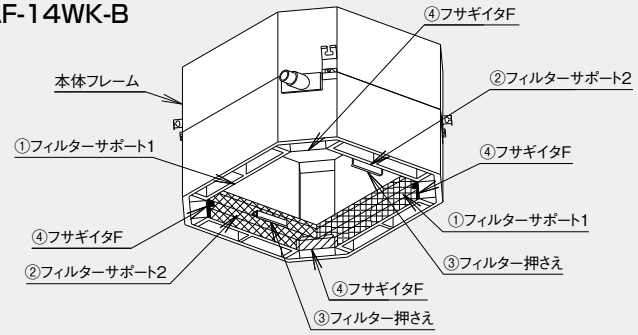

高性能フィルター取付部品（AF-14WK-B）の場合

品名	①フィルターサポート1	②フィルターサポート2	③フィルター押さえ	④フサギイタF
形状	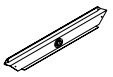	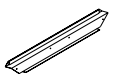		
個数	2	2	2	4

品名	⑤座付きタッピンネジ 4×10	⑥タッピンネジ 4×10	⑦シールザイ
形状			
個数	6（予備2）	30（予備2）	4

JC-2100WAR-C-130

〈パネル取付側〉

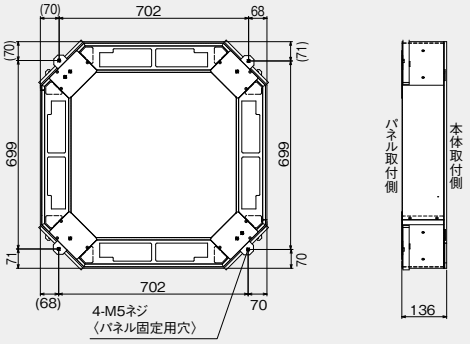

〈本体取付側〉

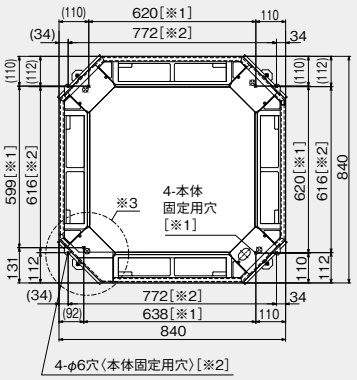

注1.本部品を取付けるユニット本体の仕様により、使用する本体固定用穴が異なります。
　○標準品に取付ける場合：右上図※1の固定用穴を使用
　○ドレンアップメカ仕様品に取付ける場合：右上図※1･※2両方の固定用穴を使用
2.本部品をユニット本体に取付ける際、右上図※3面をユニット本体配管接続口面に合わせて取付けてください。

形　名	対応機種
JC-2100WAR-C-130	LH-400～2100WAR-C

AF-3WCR-C1、AF-4WCR-C1
AF-3WCR-C1-90、AF-4WCR-C1-90

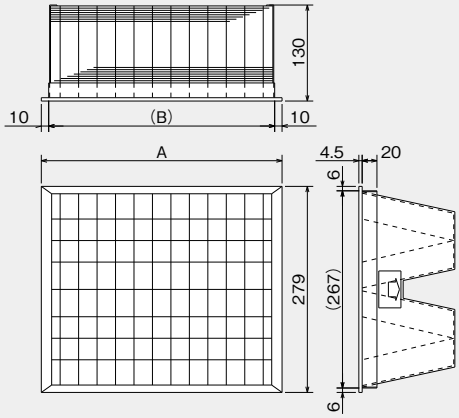

	使　用　個　数			
比色法	65%		90%	
機種／フィルター形名	AF-3WCR-C1	AF-4WCR-C1	AF-3WCR-C1-90	AF-4WCR-C1-90
LH-200･300WCR-D LH-200WCR-E	1	–	1	–
LH-400WCR-D LH-300WCR-E	1	–	1	–
LH-600WCR-D LH-400WCR-E	–	1	–	1
LH-800WCR-D LH-600WCR-E	2	–	2	–
LH-1200WCR-D LH-800WCR-E	–	2	–	2
LH-1400WCR-D LH-1200WCR-E	2	1	2	1
A寸法	326	426	326	426
B寸法	306	406	306	406

別売部品外形図

JC-WBR-B

キャンバスダクト（JC-WBR-B）外形図

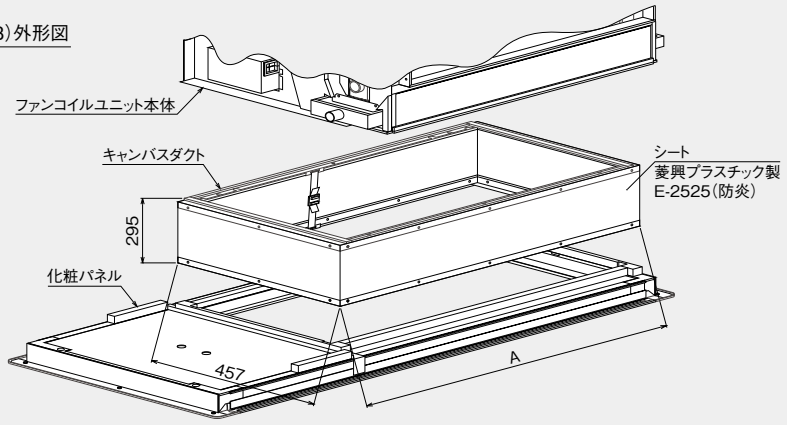

形　名	対応機種	A
JC-200WBR-B	LH-200WBR-B	724
JC-300WBR-B	LH-300WBR-B	844
JC-400WBR-B	LH-400WBR-B	1084
JC-600WBR-B	LH-600WBR-B	1444

EA-WRB

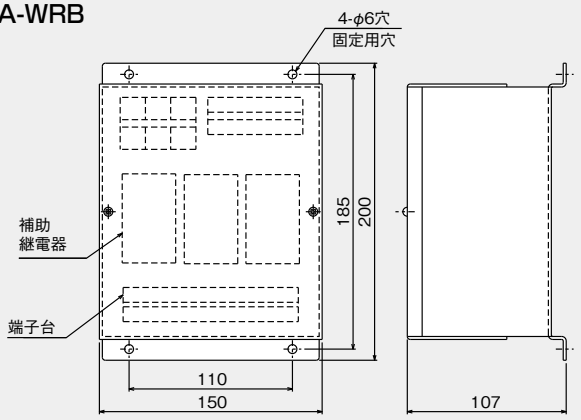

FC-WDM

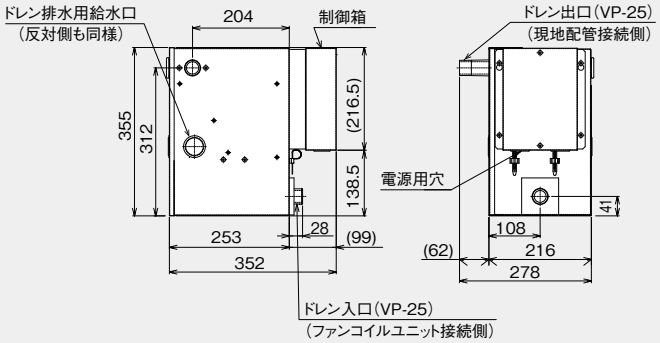

SB-WDF-F

ダクトフランジ1

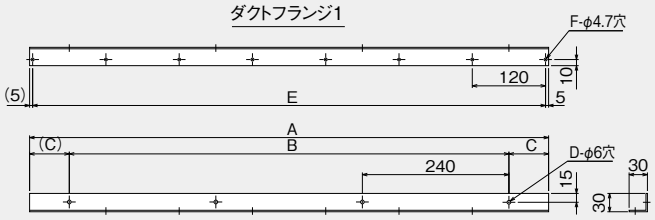

形　名	対応機種	A	B	C	D	E	F	ダクトフランジ1 ダクトフランジ2
SB-150WDF-F	LH-200WFR-E	490	480	5	3	480	5	2個／台
SB-200WDF-F	LH-300WFR-E, LH-200WFR-F	610	480	65	3	600	6	2個／台
SB-300WDF-F	LH-400WFR-E, LH-300WFR-F	730	720	5	4	720	7	2個／台
SB-400WDF-F	LH-600WFR-E, LH-400WFR-F	970	960	5	5	960	9	2個／台
SB-600WDF-F	LH-800WFR-E, LH-600WFR-F	1330	1200	65	6	1320	12	2個／台
SB-800WDF-F	LH-1200WFR-E, LH-800WFR-F	1810	1680	65	8	1800	16	2個／台

ダクトフランジ2

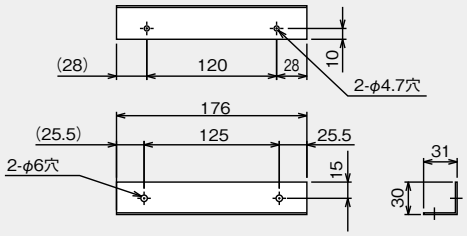

SB-WKF-F

フィルター

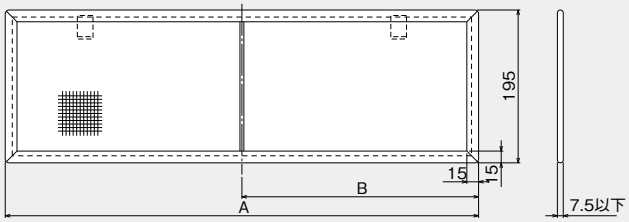

形　名	対応機種	A	B	シキリイタ	フィルターワク	フィルター
SB-150WKF-F	LH-200WFR-E	484	－	－	2個／台	1枚／台
SB-200WKF-F	LH-300WFR-E, LH-200WFR-F	604	－	－	2個／台	1枚／台
SB-300WKF-F	LH-400WFR-E, LH-300WFR-F	724	362	－	2個／台	1枚／台
SB-400WKF-F	LH-600WFR-E, LH-400WFR-F	964	482	－	2個／台	1枚／台
SB-600WKF-F	LH-800WFR-E, LH-600WFR-F	660	－	1個／台	4個／台	2枚／台
SB-800WKF-F	LH-1200WFR-E, LH-800WFR-F	900	450	1個／台	4個／台	2枚／台

シキリイタ

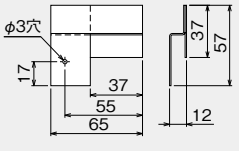

フィルター ワク

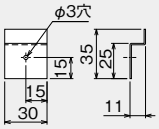

別売部品外形図

FC-WMVC

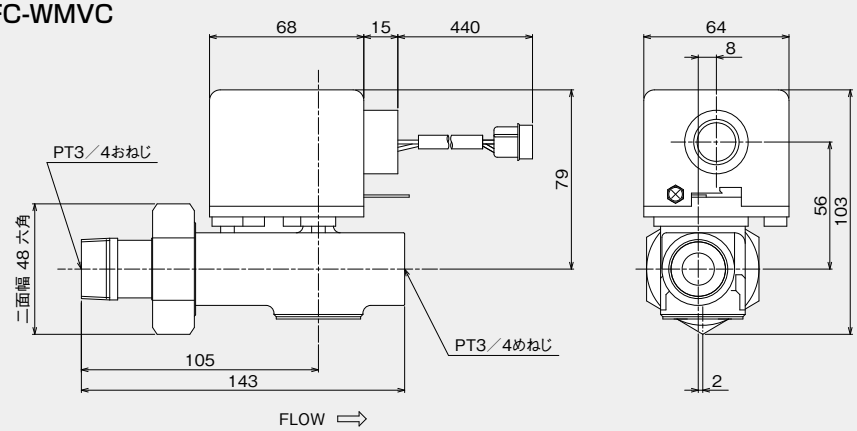

対応機種	電動弁型番	最高使用圧力	クローズオフレーティング	CV値
LH-WCR-D(-K) LH-WCR-E LH-400～1400WAR-C LH-WFR-E(-K) LH-WFR-F LH-WFRP LH-WBR-B	BJV-A0806G-D04 <スプリングリターン式>	1MPa	0.2MPa	2.1

FC-WMVF

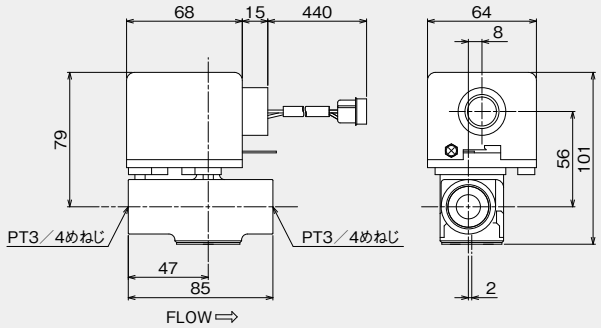

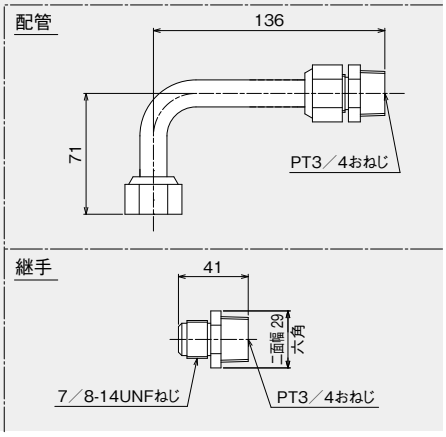

対応機種	電動弁型番	最高使用圧力	クローズオフレーティング	CV値
LV-WFE-C3(-K) LV-WFR-C(-K) LH-WFE-C2(-K)	BJV-A0806G-D06 <スプリングリターン式>	1MPa	0.2MPa	2.1

FC-WSDC

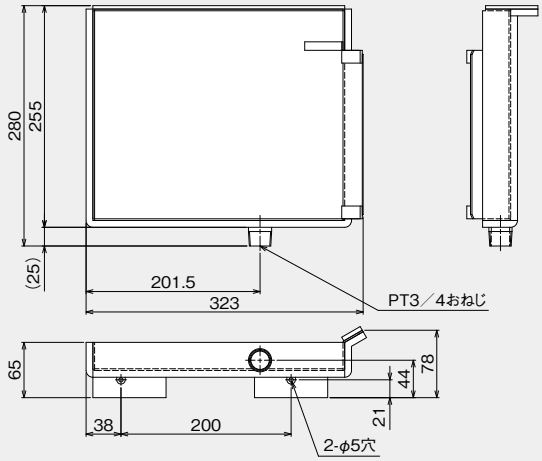

FC-WMVD

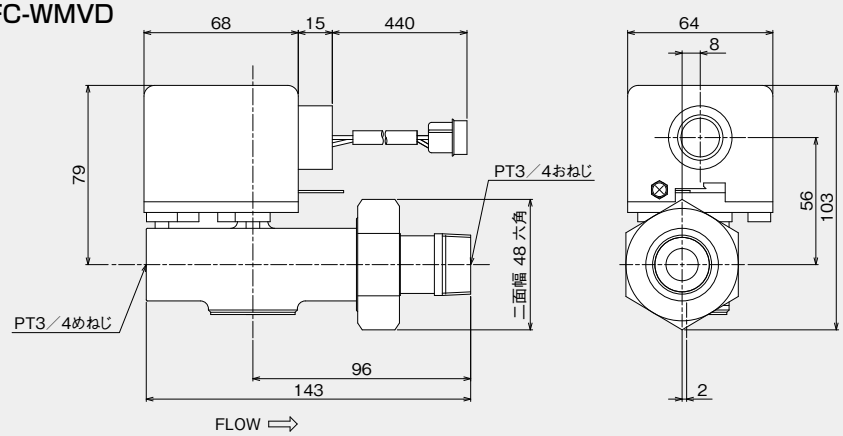

対応機種	電動弁型番	最高使用圧力	クローズオフレーティング	CV値
LH-WCR-D(-K) LH-WCR-E LH-400～1400WAR-C LH-WFR-E(-K) LH-WFR-F LH-WFRP LH-WBR-B	BJV-A0806G-D10 <スプリングリターン式>	1MPa	0.2MPa	2.1

別売部品外形図

FC-WBV

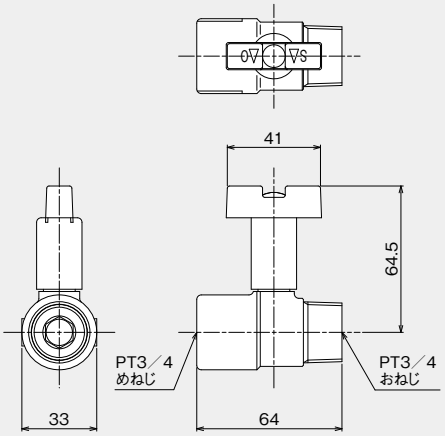

対応機種	最高使用圧力	使用温度範囲
LV-WFE-C3(-K), LV-WFR-C(-K) LH-WFE-C2(-K) LH-WFR-E(-K), LH-WFR-F LH-WFRP LV-WLFE-C(-K), LV-WLFR-C(-K) LH-WCR-D(-K), LH-WCR-E LH-400～1400WAR-C LH-WHR, LH-WBR-B	0.98MPa	2℃～90℃

FC-WRVA

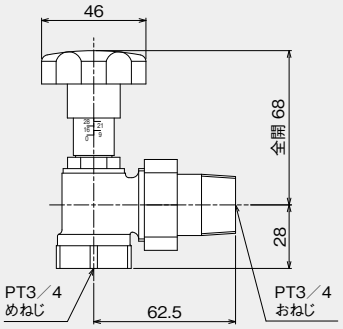

対応機種	最高使用圧力	使用温度範囲
LV-WFE-C3(-K) LV-WFR-C(-K) LH-WFE-C2(-K) LH-WFR-E(-K) LH-WFR-F LH-WFRP LV-WLFE-C(-K) LV-WLFR-C(-K) LH-WCR-D(-K) LH-WCR-E LH-400～1400WAR-C LH-WHR LH-WBR-B	60℃以下の 水・油・ガス:1.57MPa 120℃以下の 水・油・ガス:1.37MPa	−20℃～120℃ (ただし、流体が凍結無きこと)

FC-WRVS

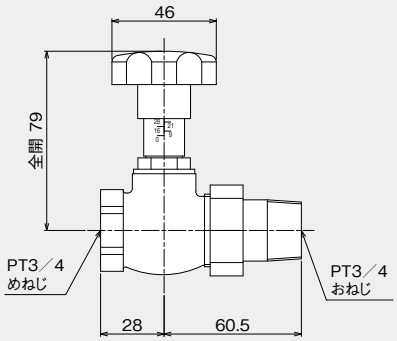

対応機種	最高使用圧力	使用温度範囲
LV-WFE-C3(-K) LV-WFR-C(-K) LH-WFE-C2(-K) LH-WFR-E(-K) LH-WFR-F LH-WFRP LV-WLFE-C(-K) LV-WLFR-C(-K) LH-WCR-D(-K) LH-WCR-E LH-400～1400WAR-C LH-WHR LH-WBR-B	60℃以下の 水・油・ガス:1.57MPa 120℃以下の 水・油・ガス:1.37MPa	−20℃～120℃ (ただし、流体が凍結無きこと)

FC-WVF

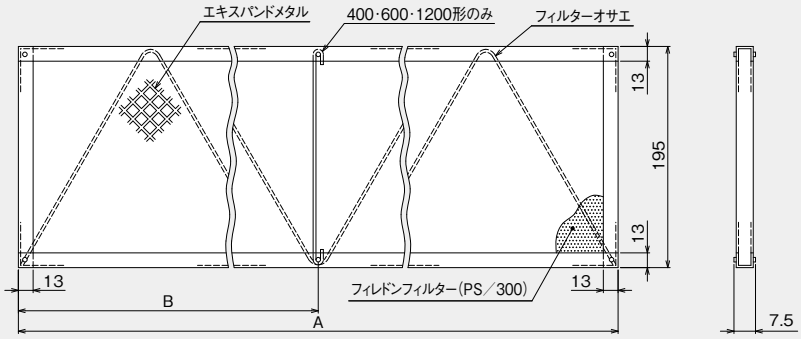

形番	対応機種	A	B	フィルター個数	フィルター枠個数	仕切板個数
FC-200WVF	LV-200WFE-C3(-K), LV-200WFR-C(-K) LH-200WFE-C2(-K), LH-200WFR-E(-K)	484	—	1枚／台	2個／台	—
FC-300WVF	LV-300WFE-C3(-K), LV-300WFR-C(-K) LH-300WFE-C2(-K), LH-300WFR-E(-K) LH-200WFR-F	604	—	1枚／台	2個／台	—
FC-400WVF	LV-400WFE-C3(-K), LV-400WFR-C(-K) LH-400WFE-C2(-K), LH-400WFR-E(-K) LH-300WFR-F	724	362	1枚／台	2個／台	—
FC-600WVF	LV-600WFE-C3(-K), LV-600WFR-C(-K) LH-600WFE-C2(-K), LH-600WFR-E(-K) LH-400WFR-F	964	482	1枚／台	2個／台	—
FC-800WVF	LV-800WFE-C3(-K), LV-800WFR-C(-K) LH-800WFE-C2(-K), LH-800WFR-E(-K) LH-600WFR-F	660	—	2枚／台	4個／台	1個／台
FC-1200WVF	LV-1200WFE-C3(-K), LV-1200WFR-C(-K) LH-1200WFE-C2(-K), LH-1200WFR-E(-K) LH-800WFR-F	900	450	2枚／台	4個／台	1個／台

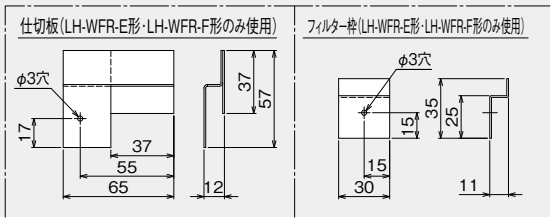

FC-WVFP

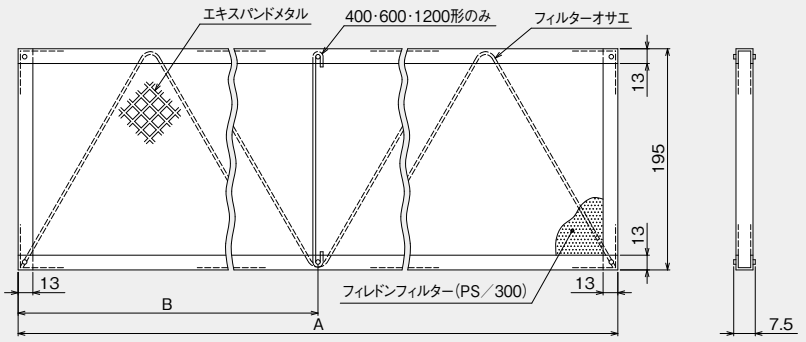

形番	対応機種	A	B	フィルター枠1個数	フィルター枠2個数
FC-200WVFP	LH-200WFRP	484	—	2個／台	2個／台
FC-300WVFP	LH-300WFRP	604	—	2個／台	2個／台
FC-400WVFP	LH-400WFRP	724	362	2個／台	2個／台
FC-600WVFP	LH-600WFRP	964	482	3個／台	3個／台
FC-800WVFP	LH-800WFRP	660	—	4個／台	4個／台
FC-1200WVFP	LH-1200WFRP	900	450	6個／台	6個／台

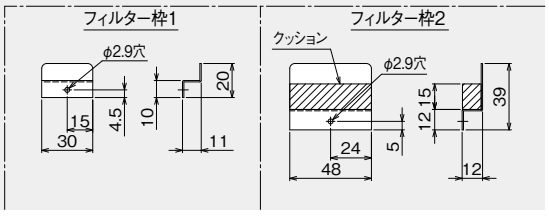

受注品一覧

仕様名称		リビングマスター			
		4方向 カセット形	2･1方向 カセット形	ホテル仕様 カセット形	ビルトイン形 カセット形
		LH-WAR-C	LH-WCR-E	LH-WHR	LH-WBR-B
官公庁仕様	公共建築工事標準仕様	-	●(LH-WCR-Dで対応)	-	-
使用環境対応仕様	指定色仕様	-	●(パネルのみ)	●(パネルのみ)	●(パネルのみ)
	化粧パネル本体取付	-	-	-	●
	センターパネル天井材組込仕様	-	-	-	●
	補助ドレンパン鋼板製	-	●	標準	-
	補助ドレンパンSUS製	-	●	●	-
	メイン室内ドレンパンSUS製	-	標準	●	-
	ドレン高さ変更仕様(ドレン水自然排水用)	●	●	-	-
	ドレンアップメカ	●	●	-	●(別売)
	後面パネル塗装仕様	-	-	-	-
	床固定金具	-	-	-	-
	高水圧仕様(1.56Mpaまで)	標準	標準	●	●
	オートベーンパネル	●	-	-	-
異電圧仕様	単相 200V 50Hz	-	-	-	-
	単相 200V 60Hz	-	-	-	-
バルブ部品類	流量調整弁(水量目盛り付き)組込或いは付属	●	●	●	●
	ボールバルブ組込或いは付属	●	●	●	●
	フレキシブルチューブ付属	●	●	●	●
	定流量弁組込或いは付属	●	●	●	●
	電動2方弁組込或いは付属	●	●	●	●
	電動3方弁組込或いは付属	-	●	●	●
	熱交換器配管方向変更	-	標準(左右兼用)	●	●
熱交換器仕様	低水量熱交換器仕様	-	●	-	●
	2管式･4管式大温度熱交換器仕様	-	●	-	-
	4管式熱交換器仕様	-	●	-	●
	4管式熱交換器配管片側取出仕様	-	-	-	●
風路関係部品組込仕様	外気取入仕様	標準	標準	標準	標準
	吸込側フィルターボックス(フィルター横取出し)	-	-	-	●
	吸込側ダクト用フランジ	-	-	-	-
	前吹形(樹脂グリル)	-	-	-	-
	フィルター	標準	標準	標準	標準
	フィレドンフィルタ組込	-	●	●	●
	PPハニカムフィルタ組込	-	-	標準	標準
	高性能フィルタ	●	●	-	●
	送風機高静圧仕様	-	-	-	標準
	後吸込形	-	-	-	●
	下吸込形	-	-	-	-
	吹出側ダクトフランジ組込	-	-	-	標準
電気回路変更	パイロットランプ(本体)組込	-	-	-	-
	スイッチパネル(パイロットランプ付)	●	●	●	●
	3Pプラグ組込	●	●	●	●
	3Pツイストロックプラグ組込	●	●	●	●
	リレー組込(1a接点)	●	●	●	●
	端子台	標準	標準	標準	標準
制御	M-NET制御	●	●	●	●
	M-NET制御(オートベーン仕様対応)	●	-	-	-

上記以外のご希望仕様についてもご相談下さい。
上記以外の仕様について別売一覧も参照下さい。
※1. 本仕様部材は、メーカー指定部材が基本となります。
※2. 本内容は改良の為予告なく変更することがあります。

受注品一覧

	リビングマスター						
	天吊形	天吊形	天井埋込 中静圧形	床置形		ローボーイ形	
	露出	埋込		露出	埋込	露出	埋込
	LH-WFE-C2	LH-WFR-F	LH-WFRP	LV-WFE-C3	LV-WFR-C	LV-WLFE-C	LV-WLFR-C
	●	●(LH-WFR-Eで対応)	-	●	●	●	●
	●	-	-	●	-	-	-
	-	-	-	-	-	-	-
	-	-	-	-	-	-	-
	-	-	-	●	●	-	-
	-	-	-	-	-	-	-
	●	●	●	●	●	●	●
	-	-	-	-	-	-	-
	●(別売)	●(別売)	●(別売)	-	-	-	-
	●	-	-	●	-	●	-
	-	-	-	●	●	-	-
	●	●	●	●	●	●	●
	-	-	-	-	-	-	-
	●	●	-	●	●	-	-
	●	●	-	●	●	-	-
	●	●	●	●	●	●	●
	●	●	●	●	●	●	●
	●	●	●	●	●	●	●
	●	●	●	●	●	●	●
	●	●	●	●	●	●	●
	●	●	●	●	●	●	●
	●	●	●	●	●	●	●
	●	●	●	●	●	●	●
	-	●	-	-	-	-	-
	●	●	-	●	●	●	●
	-	●	●	-	-	-	-
	-	-	-	-	-	-	-
	-	●	●	-	-	-	-
	-	●	●	-	-	-	-
	-	-	-	●	-	-	-
	標準	-	-	標準	標準	標準	標準
	●	●	●	●	●	●	●
	標準	●	●	標準	標準	標準	標準
	●(別梱・現地取付)	●	●	●	●	-	-
	-	●	標準	-	-	-	-
	-	-	-	-	-	-	-
	●	●	●	-	-	-	-
	-	標準	標準	-	標準	-	標準
	●	-	-	●	-	●	-
	●	●	●	-	●	-	●
	●	●	●	●	●	●	●
	●	●	●	●	●	●	●
	●	●	●	●	●	●	●
	標準	標準	標準	●	標準	●	標準
	●	●	●	●	●	●	●
	-	-	-	-	-	-	-

記号説明

記号	内容
●	受注品対応可
標準	標準品で対応中
-	対応しておりません

注意事項

(1)冷房時の着露について

次に示しますような場合、リビングマスターの外表面、また内部に着露することがありますのでご注意ください。

(a)リビングマスターの送風機を長時間〈4時間以上〉停止した場合

冷水を通水した状態で送風機を長時間停止しますと、リビングマスターに着露することがあります。ホテル、旅館、病室、応接室、会議室など常時使用しない部屋は特に注意してください。やむを得ない場合は、次に示しますような処置を施してください。

●運転しないリビングマスターは、バルブを閉じて冷水の通水を止めてください。
●送風機を「弱」ノッチ運転し、室内の温度・湿度を下げてください。〈サーモスタットを使用し室温が上昇した時、自動的に送風機を運転する方法もあります。〉
●配管に電動二方弁、または電動三方弁を使用し、送風機停止時に自動的に冷水を停止する方法が確実であり、省エネルギー効果もあります。

(b)外気など高温多湿の空気が入ってくる場合

外気と面した扉、または浴室などより高温多湿の空気が入りますと、本体外表面、また内部に着露することがあります。

扉の開閉頻度を少なくする、冷水温度を上げる、またエアーカーテンを扉につけるなどの方法もありますが、扉開閉頻度が多く外気が侵入するような場所、また浴室などでは着露滴下する場合があります。

(c)壁や天井などに直接冷風が当る場合

ビニールクロス等を使用した新建材に、直接冷風を当てた場合、その部分に着露し「カビ」が発生することがあります。冷風は直接建物に当てないようにしてください。

(d)試運転時に着露する場合

新築建物で、建物が乾燥していない場合にリビングマスターに着露することがあります。このような場合、冷水温度を高くして運転してください。建物が乾燥した後、正規の冷水温度に戻してください。〈建物に着露する場合は、運転を停止し原因を取り除いてください。〉

(e)天井裏内が高温多湿の場合

天井埋込形、カセット形など天井内に据付ける機種で、室内は冷房されているが、天井内が高温多湿の場合、リビングマスター外表面また内部に着露することがあります。

これは、天井裏内が密閉になっている、または密閉と同等状態にあり、天井内の温度・湿度が下がらないためです。このような場合は、天井裏内の空気と室内空気を循環させてください。

(f)リビングマスターの使用範囲について

●リビングマスターの使用温度範囲は5℃～35℃です。
●特に冷房運転時結露や水漏れ防止の為、右図使用温度範囲内でご使用ください。
●右図の範囲外、または範囲内でも長時間ファンを停止しますと着露することがあります。
また、室内温度が0℃以下になる場合は、循環水を止めないでください。熱交換器の水が凍結し、破損、水漏れの原因になります。

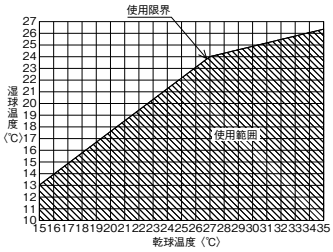

(2)騒音値について

室内での運転音は、反響などにより、無響室で測定した仕様値よりも一般的に、次に示します値程度高くなります。

吸音性	吸音効果の高い部屋	普通の部屋	吸音効果の低い部屋
一般例	放送スタジオ、音楽堂等	応接室、ホテルロビー等	オフィス、ビジネスホテル個室等
騒音アップ値	3～7dB	6～10dB	9～13dB

注.部屋の大小、調度品の有無およびリビングマスターの据付台数によって騒音アップ値に差異があります。

(3)使用水質・循環水量について

●リビングマスターに流れる循環水の水質及び水量は下記にしたがってください。
特に温泉等の特殊な水の使用は腐食の原因になりますので避けてください。
使用水質：日本冷凍空調工業会基準「冷凍空調機器用水質ガイドライン」〈JRA-GL-02〉に準じてください。
循環水量：熱交換器の水速は、管内腐肉防止のため2.0m/sec以下にしてください。
●ファンコイルユニットへの供給水は、空気(酸素)が連続的に供給されないよう、密閉回路もしくはそれに準じたシステムとしてください。井水の垂れ流しもしくは開放システムなどで、配管内に溶存酸素が継続的に供給されると、配管腐食による水漏れの原因となります。

(4)据付工事について

●特殊環境では、使用しないでください。
油・蒸気・有機溶剤・腐食ガス(アンモニア・硫黄化合物・酸など)の多いところや、酸性やアルカリ性の溶液・特殊なスプレーなどを頻繁に使うところで使用した場合、著しい性能低下・腐食による水漏れ・部品の変形や破損・けが・感電・故障・発煙・火災のおそれがあります。
●リビングマスターは、必ず水平に取り付けてください。水平に据付けませんと、ドレン排水に支障をきたし水漏れの原因となります。
●埋込形〈特に天井形〉の場合は、必ず点検口を設けてください。

(5)配管工事・防露工事について

水漏れ防止のため、下記に注意して配管・防露工事を行なってください。

防露施行についてのお願い

1.ドレンパン内に水切板を取付けできる機種
防露材の端面は、結露水が吸水しないよう水切板で処理してください。
(1)水切板はドレンパン内に納まるよう、取付けてください。
(2)水切板の切込部は、上側になるように取付けてください。
(3)水出口側の水切板と水入口側水切板は、ずらして取付けてください。
(4)ドレンパン内に水切板を取付け防露材と水切板の隙間、および現地配管と水切板の隙間は、確実にコーキングしてください。
(各部に隙間ができると結露により水漏れの原因となります。)

●ドレンパン内に水切板を取付けできる機種

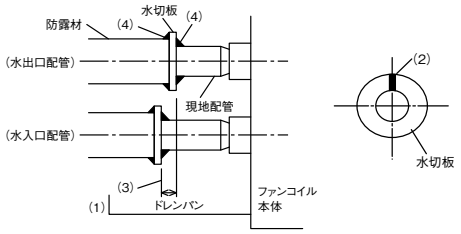

2.ドレンパン内に水切板を取付けできない機種
防露材の端面とファンコイル本体との間に隙間ができないよう施行してください。
(5)防露材の端面および全周を確実にコーキングしてください。(隙間ができると結露により水漏れの原因となります。)

●ドレンパン内に水切板を取付けできない機種

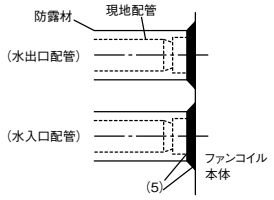

配管工事についてのお願い
1. 水出入口にはバルブを必ずつけてください。お手入れの際便利です。
2. ドレンパンが逆勾配にならないように配管施工を行ってください。
3.本体および配管全体の水が抜ける位置に排水弁を取付けてください。
(ユニットのメンテナンス時に必要となります。)
●冬期工事期間中に水張りテストを実施される場合、0℃以下になりますと、水が凍結して配管および熱交換器を破損することがありますので、不凍液の使用をお勧めします。
●冷房時の着霜、暖房時における部品熱変形防止のため、ファンコイルユニット停止時は必ず電動二方弁または電動三方弁等を使用し、止水を行ってください。

(6)電気工事について

●埋込み形と天井形使用時のスイッチへの接続〈WFシリーズ、WLFシリーズ、WCRシリーズ、WPRシリーズ〉は、リビングマスターに表示してある接続図により、端子番号、リード線の色などに注意して正しく配線してください。配線の完了したときは一度操作してみて、切・弱・中・強の順に回転数が変化することを確かめてください。誤配線のまま運転しますとモーターの焼損につながりますのでご注意ください。
●アースは、機器内にあるアース端子から接地してください。

(7)運転上の注意

●通水の際は、エアー抜きバルブを用いて熱交換器内部のエアーを完全に抜いてください。
●冷房の場合、直射日光を受ける窓には、ブラインドなどの日よけをつけてご使用になりますと、効率のよい冷房ができます。
●冬期暖房運転を中止された場合、部屋の温度が0℃以下になりますと、熱交換器内の水が凍結し熱交換器を破損することがありますので、暖房を停止されたときでも循環ポンプを運転し、熱交換器内の水を循環しておくか、不凍液を使用してください。
●蒸気等による暖房は絶対におやめください。
●建築中の現場などで長時間運転しますとほこりやにおいが付着する場合がありますので、試運転以外での運転はおやめください。

小形空調機

**快適性と効率性のベストバランスで、水方式の
小形空調ユニットが大空間空調の新たな基準をつくります。**

Point 1

設計自由度の拡大

天井カセット形4方向吹出しタイプ、天井埋込形・床置形と豊富な機種構成により、
さまざまなニーズにフレキシブルに対応する、自由なシステム設計を可能にします。

Point 2

快適環境の追求

大規模空間専用の小形空調機で、自在な空質設計が可能。
快適な環境づくりを総合的にサポートします。

Point 3

効率空調の実現

効率性の向上は管理・運営上の問題だけではなく、地球環境にとっても重要なポイントです。
三菱電機冷熱応用システム小形空調ユニットは省工事・省エネを追求。また、高耐久性素材を
採用しライフサイクルを延ばすなど、効率性とともに省資源性も追求しています

中形天井カセット形
4方向吹出タイプ

受注生産品

LH-1800/2100WAR-C

LH-1800, 2100WAR-C ＋ P-2100WAR-C

スタイリッシュな新パネルで インテリア性も向上。

①高天井など天井の高さや、吹出し口数に応じた多彩な気流を実現。
②ユニット下からメンテナンスが可能なアンダーメンテナンス方式採用。
③樹脂パネルで軽量（6kg）。施工・メンテナンスを省力化。
④ロングライフフィルタを標準装備。

仕様表

項目			LH-1800WAR-C形	LH-2100WAR-C形
外装	本体〈LH-WAR-C〉		亜鉛鋼板	
	別売パネル〈P-2100WAR-C〉		外装:ABS〈6.4Y8.9/0.4近似色〉	
能力	冷房能力〈全熱〉	kW	15.6 / 17.4	18.5 / 20.8
	冷房能力〈顕熱〉	kW	11.4 / 12.8	13.5 / 15.5
	暖房能力	kW	27.8 / 31.3	33.0 / 37.4
	水量	L/min	32.0 / 36.0	38.0 / 43.0
	水頭損失	kPa	24.5 / 30.1	33.1 / 41.1
電源			単相200V 50/60Hz	
消費電力		W	305 / 357	325 / 413
電流		A	1.58 / 1.85	1.88 / 2.10
送風機	形式		φ460mmターボファン	
	風量	m³/min	45 / 50	53 / 60
	風量調節		強・中・弱・切の3段切換	
熱交換器／最高使用圧力			プレートフィン付熱交換器〈銅管、アルミフィン〉／0.98MPa	
フィルター			合成繊維フィルター〈水洗浄可能、抗菌、防カビ仕様〉	
ドレンパン材質			メインドレンパン：ポリエステル樹脂製　サブドレンパン：AES樹脂製	
配管	水出入口／ドレン口径		PT1めねじ ／ VP-25〈フレキ接手付属〉	
	方向		水出入口、ドレン口同一面、4方向どれでも可	
騒音		dB	48 / 50	51 /53
乾燥質量	本体	kg	42	
	パネル	kg	6.0	
	合計	kg	48.0	
熱交換器内容量		cm³	2640	

注1：上記値は、強ノッチ〈風量調節〉の特性値です。
2：能力表示条件の冷房能力は冷水入口温度7℃、吸込空気DB=27℃、WB=19.0℃、水出入口温度差5℃の場合
暖房能力は温水入口温度60℃、吸込空気DB=20℃の場合の値です。
3：風量は吹出口で風車式風速計により測定した値です。
4：騒音測定のマイクロホン位置は右図によります。
5：水頭損失の測定は水温10℃で各機種の定格水量を通水した場合の熱交換器出口及び入口間の静圧差を測定した値を示します。ただし、バルブ、配管セット等の水頭損失は含まれていません。
6：パネル及び風量調節スイッチは別売部品です。
7：最低使用冷水温度は5℃、最高使用温水温度は80℃です。冷暖房時の水温設定にご注意ください。
8：バルブ類の直前には、ストレーナー（40メッシュ以上）を設置し、配管内の異物を除去してください。

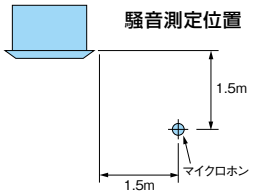

外形寸法図

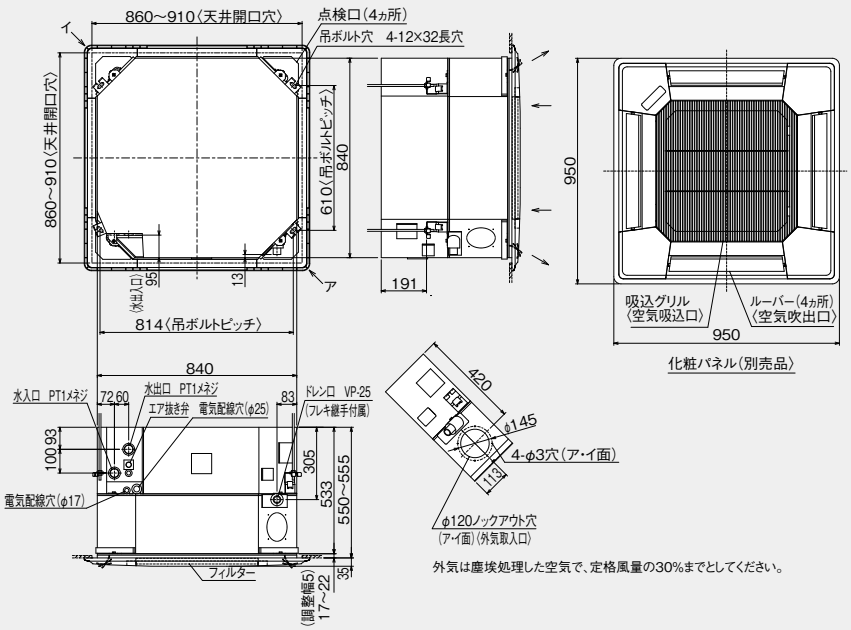

外気は塵埃処理した空気で、定格風量の30%までとしてください。

注1.ドレン配管はPVC管VP-25を使用してください。また、ドレン配管とドレン接続口の接続には必ず付属のフレキシブルホース（VP-25）をご利用ください。
2.吸込グリルは開閉方向を90°変えることができます。
3.電気線並びに制御線の接続時には、電線に十分な余裕を持たせて下さい。
4.本図は改良のため、予告なく変更する場合があります。

接続図

適用機種〈LH-1800WAR-C〉

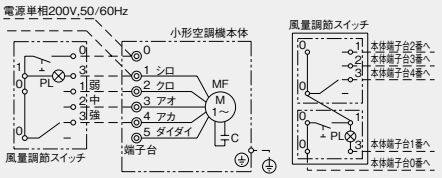

スイッチ接続要領図

適用機種〈LH-2100WAR-C〉

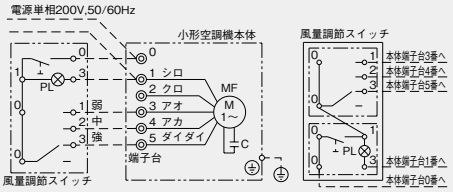

スイッチ接続要領図

記号説明

記号	名称
MF	送風機用電動機
PL	表示灯（運転）
C	コンデンサー

注1. アースは内線規程に基づいて施工してください。
2. 破線部分は現地配線を示します。（弊社手配外）
3. 風量調節スイッチは別売品です。
4. スイッチへの配線はφ1.6又はφ2.0の単線を使用してください。
5. スイッチ接続要領図はスイッチの裏面より見た図を示します。
6. 電源は必ず端子台0-1に接続してください。誤配線しますと送風機用電動機が焼損します。

天井埋込高静圧形

LH-WPR-C シリーズ

受注生産品

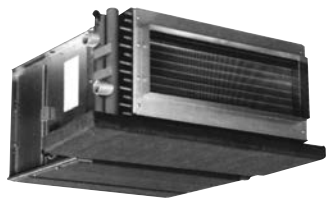

LH-1000WPR-C

余裕ある機外静圧で、ダクトの延長、分岐が容易にできる天井埋込高静圧タイプです。

①700~1800形で120Pa、2200~2800形で150Paと、余裕ある機外静圧です。
②1つの点検口からメンテナンスOK。またロングライフフィルタを標準装備。
③左配管が標準品として用意されています。右配管は受注生産対応します。
④ドレンアップメカ別売対応可能※1※2

※1:700～1800形可能　※2:リレーボックスが必要

仕様表

項目			LH-700WPR-C形	LH-1000WPR-C形	LH-1400WPR-C形	LH-1800WPR-C形	LH-2200WPR-C形	LH-2800WPR-C形
外装〈LH-WPR-C〉			亜鉛鋼板					
能力	冷房能力〈全熱〉	kW	6.75 / 7.59	9.67 / 10.61	13.54 / 15.14	16.43 / 18.20	19.98	24.81
	冷房能力〈顕熱〉	kW	5.27 / 6.04	7.54 / 8.44	10.54 / 12.08	12.81 / 14.49	16.44	20.49
	暖房能力	kW	13.05 / 15.21	18.71 / 21.27	26.12 / 30.40	31.77 / 36.48	40.00	49.65
	水量	L/min	19.4 / 21.8	27.8 / 30.5	38.9 / 43.5	47.2 / 52.3	57.4	71.3
	水頭損失	kPa	12.0 / 14.7	11.2 / 13.1	10.3 / 12.5	16.3 / 19.4	10.3	17.1
電源			単相100V 50／60Hz				三相200V 50／60Hz	
消費電力		W	200 / 330	320 / 560	400 / 660	510 / 820	1060 / 1320	1350 / 1670
電流		A	2.10 / 3.50	3.30 / 5.70	4.20 / 6.90	5.20 / 8.40	3.4 / 4.1	4.2 / 5.1
送風機	形式		φ230mmシロッコファン				φ290mmシロッコファン	
	風量	m³/min	20.0 / 24.0	30.0 / 35.0	40.0 / 48.0	50.0 / 59.0	64.0	80.0
	風量調節		強・弱・切の2段切換				—	
機外静圧		Pa	120				150	
熱交換器／最高使用圧力			プレートフィン付熱交換器〈銅管、アルミフィン〉／ 0.98MPa					
フィルター			合成繊維ロングライフタイプ〈抗菌・防カビ仕様〉					
ドレンパン材質			ステンレス鋼板〈0.8t〉				ステンレス鋼板〈1.5t〉	
配管	水出入口／ドレン口径		PT1めねじ ／ PT3/4おねじ		PT11/4めねじ ／ PT3/4おねじ		PT11/2めねじ ／ PT1おねじ	
	方向		左配管、右配管専用					
騒音		dB	44 / 47	46 / 49	47 / 50	48 / 51	51	53
乾燥質量		kg	53	65	95	107	99	108
熱交換器内容積		cm³	2460	3370	4540	5400	5700	6500

注1:上記値は、強ノッチ〈風量調節〉の特性値です。
2:能力表示条件の冷房能力は冷水入口温度7℃、吸込空気DB=27℃、WB=19.0℃、水出入口温度差5℃の場合暖房能力は温水入口温度60℃、吸込空気DB=20℃の場合の値です。
3:風量は吹出口で風車式風速計により測定した値です。
4:騒音測定のマイクロホン位置は右図によります。
5:水頭損失の測定は水温10℃で各機種の定格水量を通水した場合の熱交換器出口及び入口間の静圧差を測定した値を示します。ただし、バルブ、配管セット等の水頭損失は含まれていません。
6:風量調節スイッチは別売部品です。
7:最低使用冷水温度は5℃、最高使用温水温度は80℃です。冷暖房時の水温設定にご注意ください。
8:バルブ類の直前には、ストレーナー（40メッシュ以上）を設置し、配管内の異物を除去してください。

騒音測定位置（700～1800形）

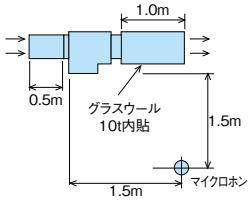

騒音測定位置（2200～2800形）

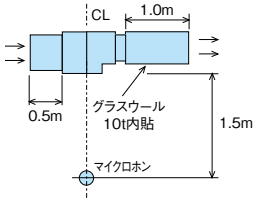

外形寸法図

LH-700～1800WPR-C形

変化寸法表

形名	A	B	C	D	E
LH-700WPR-C	840	640	600	600	PT1
LH-1000WPR-C	1140	940	900	900	PT1
LH-1400WPR-C	1440	1240	1200	1200	PT1-1/4
LH-1800WPR-C	1740	1540	1500	1500	PT1-1/4

注1.本図は左配管を示します。
右配管の場合、
本図と対称になります。
2.現地での配管方向の
変更はできません。

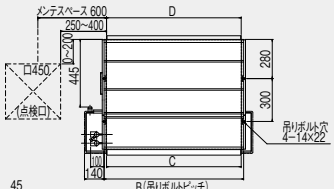

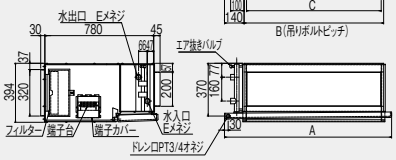

LH-2200・2800WPR-C形

変化寸法表

形名	A	B	C
LH-2200WPR-C	1407	1140	1100
LH-2800WPR-C	1607	1340	1300

注1. 本図は左配管を示します。
右配管の場合、本図と対称になります。
2. 現地での配管方向の変更はできません。

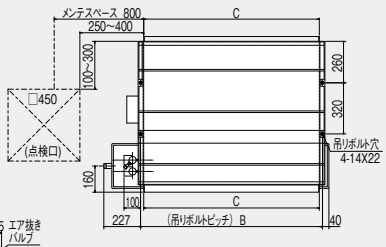

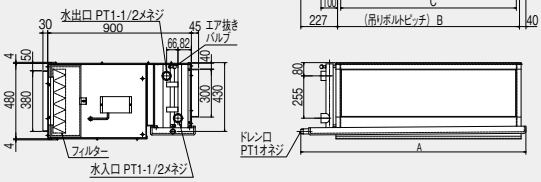

接続図

LH-700WPR-C～LH-1800WPR-C形

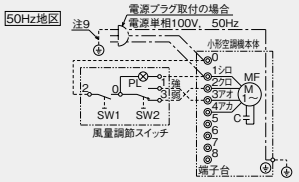

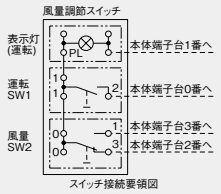

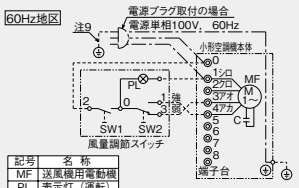

記号	名称
MF	送風機用電動機
PL	表示灯（運転）
C	コンデンサー

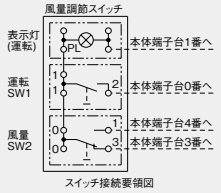

LH-2200WPR-C・LH-2800WPR-C形

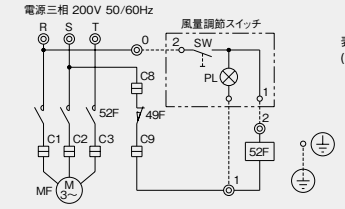

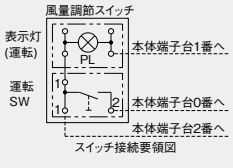

注1.アースは内線規程に基づいて施工してください。
2.破線部分は現地配線を示します。<弊社手配外>
3.風量調節スイッチは別売品です。
4.スイッチへの配線はφ1.6又はφ2.0の単線を使用してください。
5.スイッチ接続要領図はスイッチの裏面より見た図を示します。

記号	名称
MF	送風機用電動機
PL	表示灯（運転）
SW	スイッチ（運転）
52F	補助継電器
49F	熱動温度開閉器

床置高静圧形

受注生産品

Lv-WPE-C2 シリーズ

LV-50WPE-C2

パッケージ形の高静圧タイプ、幅広い受注仕様対応により、多機能化が図れます。

①オプション化により、簡易エアハン並みの多機能化が図れます。
②パッケージタイプの外観で、省工事です。
③単相100Vも対応（30･50形のみ）
④100･150･200形には、プレナムチャンバーボックス（別売品）も準備。※1

※1:30･50･75形は標準品に組み込み済み
※2:基本仕様対応表はP81参照

仕様表

項目			LV-30WPE-C2形	LV-50WPE-C2形	LV-75WPE-C2形	LV-100WPE-C2形	LV-150WPE-C2形	LV-200WPE-C2形	LV-30WPE-R-C2形	LV-50WPE-R-C2形
外装	床置形		ポリエステル粉体塗装（マンセル5Y8 / 1近似色）							
能力	冷房能力〈全熱〉	kW	9.71	16.18	24.26	32.36	48.51	64.69	9.71	16.18
	冷房能力〈顕熱〉	kW	7.47	12.45	18.68	24.91	37.35	49.81	7.47	12.45
	暖房能力	kW	15.88	26.47	39.71	52.95	79.43	105.91	15.88	26.47
	水量	L/min	27.9	46.5	69.7	93	139.4	185.9	27.9	46.5
	水頭損失	kPa	15.6	18.1	19.8	18.1	17.2	28.4	15.6	18.1
電源			三相200V 50/60Hz						単相100V 50/60Hz	
消費電力		W	170 / 210	245 / 300	420 / 520	1160 / 1250	1800 / 2300	2300 / 3000	170 / 205	280 / 345
電流		A	0.53 / 0.66	0.85 / 1.00	1.40 / 1.70	3.70 / 3.90	7.7 / 8.2	9.8 / 10.6	1.75 / 2.10	2.90 / 3.50
送風機	形式		鋼板製シロッコファン						鋼板製シロッコファン	
	風量	m³/min	27	45	67.5	90	135	180	27	45
	風量調節		入一切のシーソースイッチ						強･中･弱･切のロータリースイッチ	
機外静圧		Pa	—				100 / 200		—	
熱交換器／最高使用圧力			プレートフィン付熱交換器〈銅管、アルミフィン〉／ 0.98MPa							
フィルター			PPハニカムネットフィルター〈水洗浄可能、抗菌･防カビ仕様〉							
ドレンパン材質			合金化溶融亜鉛めっき鋼板〈1.0t〉				合金化溶融亜鉛めっき鋼板〈1.2t〉		合金化溶融亜鉛めっき鋼板〈1.0t〉	
配管	水出入口		PT1 1/4おねじ		PT1 1/2おねじ		PT2おねじ		PT1 1/4おねじ	
	ドレン口径		PT1おねじ							
騒音		dB	46	48	52	56	61	65	46	48
乾燥質量		kg	123	160	190	230	280	320	123	160
熱交換器内容積		cm³	5100	6200	7260	8700	15000	16500	5100	6200

注1:上記値は、強ノッチ〈風量調節〉の特性値です。
（本仕様は、30～100形はプレナムタイプ、150･200形はグリル･ダクトタイプの仕様値を示します。）
2:能力表示条件の冷房能力は冷水入口温度7℃、吸込空気DB=27℃、WB=19.0℃、
水出入口温度差5℃の場合暖房能力は温水入口温度60℃、吸込空気DB=20℃の場合の値です。
3:風量は吹出口で風車式風速計により測定した値です。
4:騒音測定のマイクロホン位置は右図によります。
5:水頭損失の測定は水温10℃で各機種の定格水量を通水した場合の熱交換器出口及び入口間の静圧差を測定した値を示します。ただし、バルブ、配管セット等の水頭損失は含まれていません。
6:最低使用冷水温度は5℃、最高使用温水温度は60℃です。冷暖房時の水温設定にご注意ください。

騒音測定位置（プレナムタイプ）

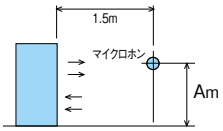

変化寸法表

形名	A
LV-30WPE-C2	0.925
LV-50WPE-C2	0.925
LV-75WPE-C2	0.925
LV-100WPE-C2	1.075

騒音測定位置（ダクト･グリルタイプ）

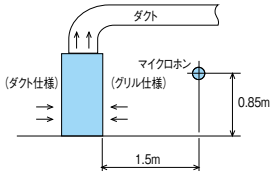

外形寸法図

●LV-30WPE-C2〈プレナムタイプ〉
●LV-30WPE-R-C2〈プレナムタイプ〉

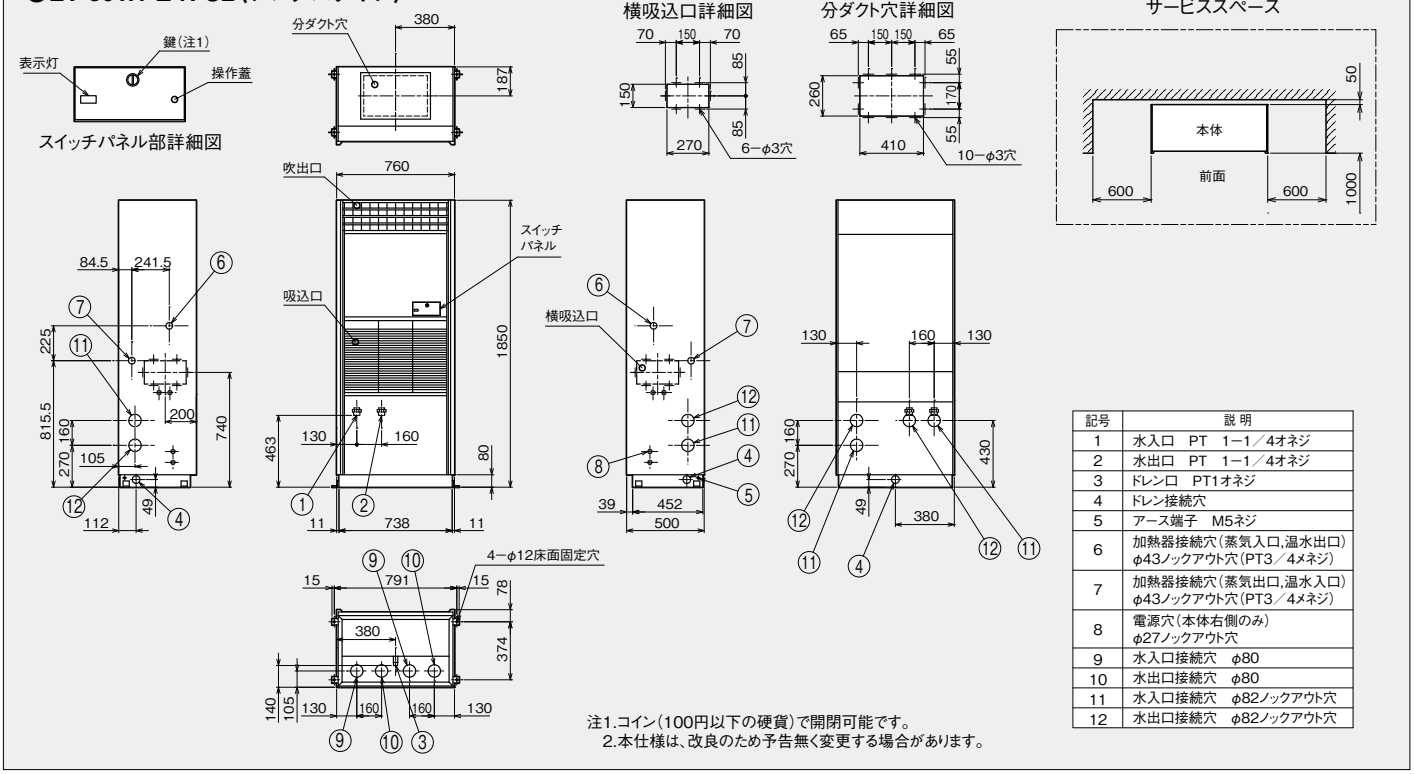

記号	説明
1	水入口 PT 1−1／4オネジ
2	水出口 PT 1−1／4オネジ
3	ドレン口 PT1オネジ
4	ドレン接続穴
5	アース端子 M5ネジ
6	加熱器接続穴（蒸気入口,温水出口）φ43ノックアウト穴（PT3／4メネジ）
7	加熱器接続穴（蒸気出口,温水入口）φ43ノックアウト穴（PT3／4メネジ）
8	電源穴（本体右側のみ）φ27ノックアウト穴
9	水入口接続穴 φ80
10	水出口接続穴 φ80
11	水入口接続穴 φ82ノックアウト穴
12	水出口接続穴 φ82ノックアウト穴

注1.コイン（100円以下の硬貨）で開閉可能です。
2.本仕様は、改良のため予告無く変更する場合があります。

外形寸法図

●LV-50WPE-C2〈プレナムタイプ〉
●LV-50WPE-R-C2〈プレナムタイプ〉

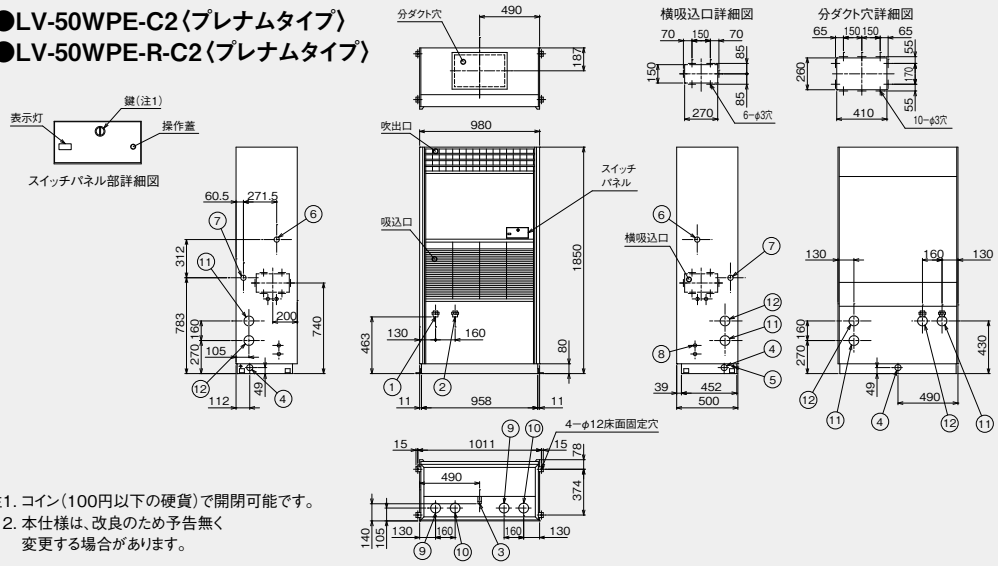

記号	説 明
1	水入口　PT　1−1／4オネジ
2	水出口　PT　1−1／4オネジ
3	ドレン口　PT1オネジ
4	ドレン接続穴
5	アース端子　M5ネジ
6	加熱器接続穴(蒸気入口,温水出口) φ43ノックアウト穴(PT1メネジ)
7	加熱器接続穴(蒸気出口,温水入口) φ43ノックアウト穴(PT1メネジ)
8	電源穴(本体右側のみ) φ27ノックアウト穴
9	水入口接続穴　φ80
10	水出口接続穴　φ80
11	水入口接続穴　φ82ノックアウト穴
12	水出口接続穴　φ82ノックアウト穴

注1. コイン(100円以下の硬貨)で開閉可能です。
2. 本仕様は、改良のため予告無く変更する場合があります。

外形寸法図

●LV-75WPE-C2〈プレナムタイプ〉

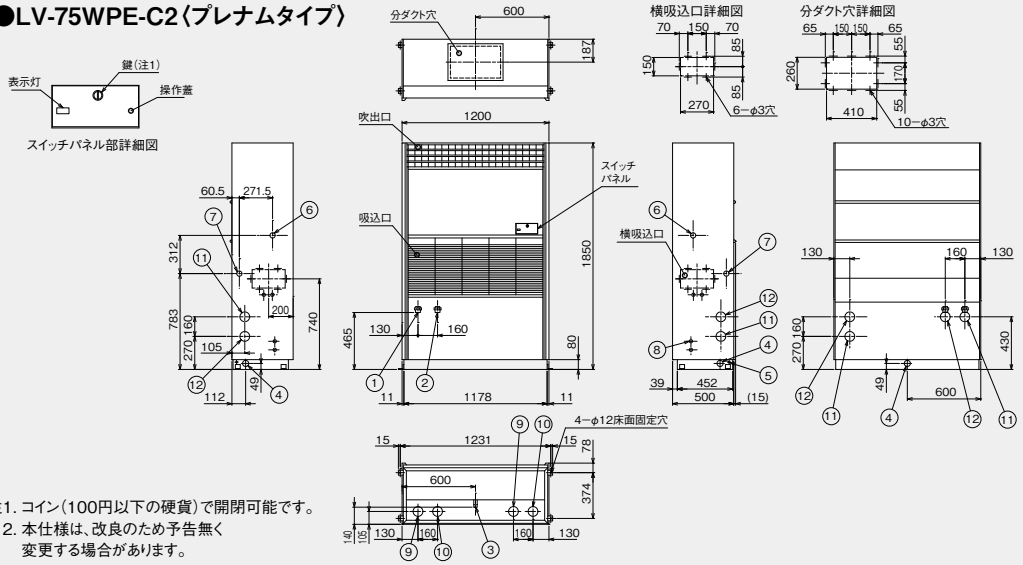

記号	説 明
1	水入口　PT1−1／2オネジ
2	水出口　PT1−1／2オネジ
3	ドレン口　PT1オネジ
4	ドレン接続穴
5	アース端子　M5ネジ
6	加熱器接続穴(蒸気入口,温水出口) φ43ノックアウト穴(PT1メネジ)
7	加熱器接続穴(蒸気出口,温水入口) φ43ノックアウト穴(PT1メネジ)
8	電源穴(本体右側のみ) φ27ノックアウト穴
9	水入口接続穴　φ80
10	水出口接続穴　φ80
11	水入口接続穴　φ82ノックアウト穴
12	水出口接続穴　φ82ノックアウト穴

注1. コイン(100円以下の硬貨)で開閉可能です。
2. 本仕様は、改良のため予告無く変更する場合があります。

外形寸法図

●LV-100WPE-C2〈プレナムタイプ〉

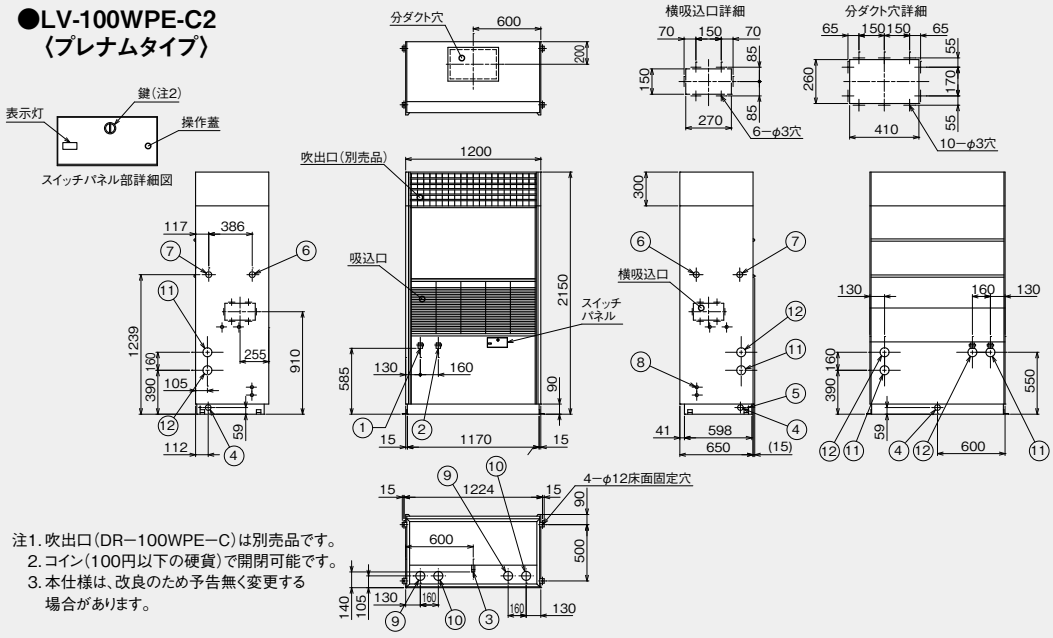

記号	説 明
1	水入口　PT1−1／2オネジ
2	水出口　PT1−1／2オネジ
3	ドレン口　PT1オネジ
4	ドレン接続穴
5	アース端子　M5ネジ
6	加熱器接続穴(蒸気入口,温水出口) φ52ノックアウト穴(PT1−1／4メネジ)
7	加熱器接続穴(蒸気出口,温水入口) φ52ノックアウト穴(PT1−1／4メネジ)
8	電源穴(本体右側のみ) φ27ノックアウト穴
9	水入口接続穴　φ80
10	水出口接続穴　φ80
11	水入口接続穴　φ82ノックアウト穴
12	水出口接続穴　φ82ノックアウト穴

注1. 吹出口(DR−100WPE−C)は別売品です。
2. コイン(100円以下の硬貨)で開閉可能です。
3. 本仕様は、改良のため予告無く変更する場合があります。

外形寸法図

●LV-150WPE-C2〈グリルタイプ〉

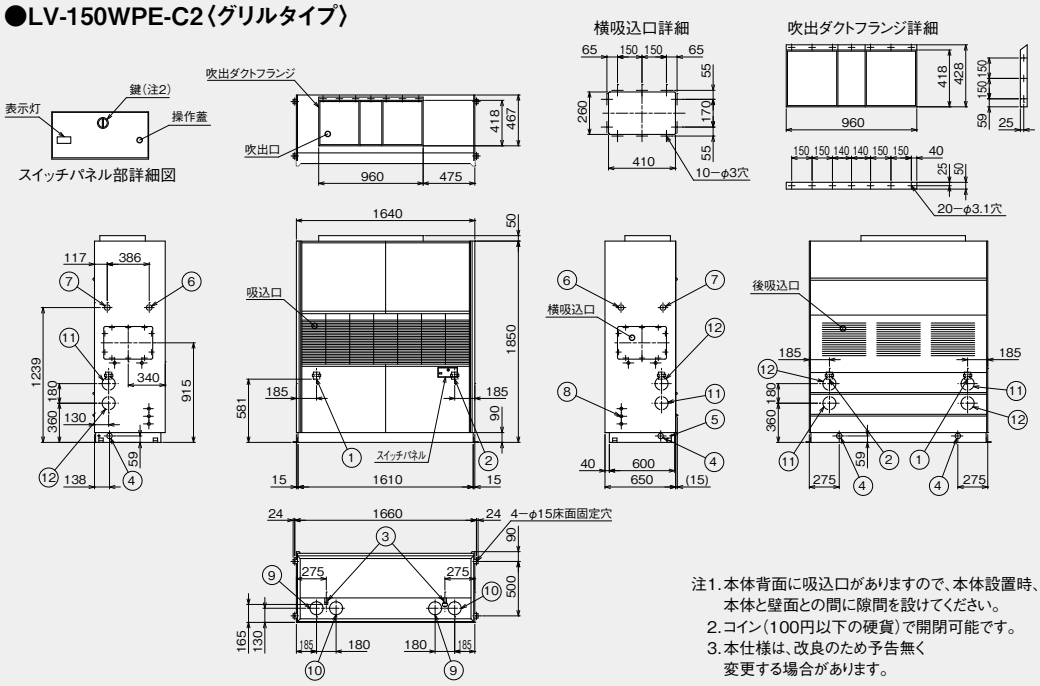

注1.本体背面に吸込口がありますので、本体設置時、本体と壁面との間に隙間を設けてください。
2.コイン(100円以下の硬貨)で開閉可能です。
3.本仕様は、改良のため予告無く変更する場合があります。

記号	説明
1	水入口　PT2オネジ
2	水出口　PT2オネジ
3	ドレン口　PT1オネジ
4	ドレン接続穴
5	アース端子　M5ネジ
6	加熱器接続穴(蒸気入口,温水出口) φ52ノックアウト穴(PT1−1／2ネジ)
7	加熱器接続穴(蒸気出口,温水入口) φ52ノックアウト穴(PT1−1／2ネジ)
8	電源穴(本体右側のみ) φ27ノックアウト穴
9	水入口接続穴　φ120
10	水出口接続穴　φ120
11	水入口接続穴　φ120ノックアウト穴
12	水出口接続穴　φ120ノックアウト穴

外形寸法図

●LV-200WPE-C2〈グリルタイプ〉

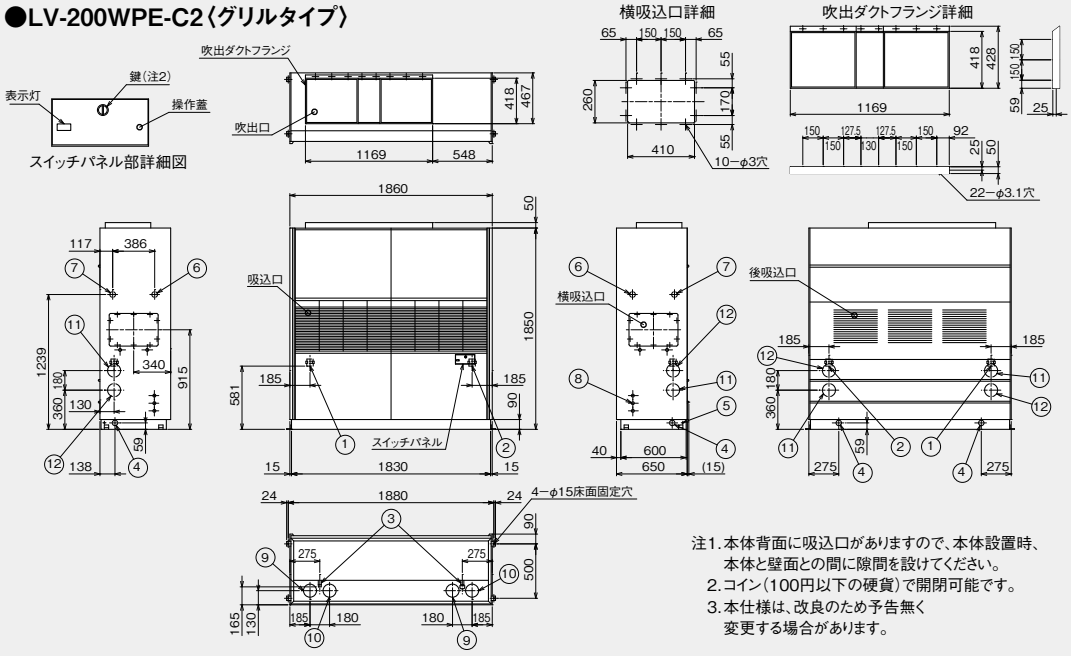

注1.本体背面に吸込口がありますので、本体設置時、本体と壁面との間に隙間を設けてください。
2.コイン(100円以下の硬貨)で開閉可能です。
3.本仕様は、改良のため予告無く変更する場合があります。

記号	説明
1	水入口　PT2オネジ
2	水出口　PT2オネジ
3	ドレン口　PT1オネジ
4	ドレン接続穴
5	アース端子　M5ネジ
6	加熱器接続穴(蒸気入口,温水出口) φ52ノックアウト穴(PT1−1／2ネジ)
7	加熱器接続穴(蒸気出口,温水入口) φ52ノックアウト穴(PT1−1／2ネジ)
8	電源穴(本体右側のみ) φ27ノックアウト穴
9	水入口接続穴　φ120
10	水出口接続穴　φ120
11	水入口接続穴　φ120ノックアウト穴
12	水出口接続穴　φ120ノックアウト穴

接続図

●LV-30, 50, 75, 100WPE-C2

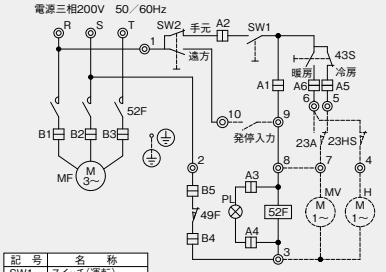

記号	名称
SW1	スイッチ(運転)
SW2	スイッチ(遠方・手元切替)
43S	スイッチ(冷暖切替)
MF	送風機用電動機
PL	表示灯(運転)
52F	電磁接触器
MV	電動弁(冷温水用)
H	加湿器
49F	熱動温度開閉器
23A	温度調節器
23HS	湿度調節器
◎	端子台
B1～B5 A1～A6	コネクター

注1.破線部分は現地配線を示します。<弊社手配外>
2.アースは内線規程に基づいて施工してください。
3.温度調節器を使用する場合、端子5･6･7に接続し8−9間の配線を外し7−8間を接続してください。
4.送風機と冷温水用電動弁を温度調節器で作動させる場合、温度調節器を端子5･6･7に、電動弁を端子3･7に接続し8−9間の配線を外し7−8間を接続してください。
5.冷温水用電動弁のみを温度調節器で作動させる場合温度調節器を端子5･6･7に、電動弁を端子3･7に接続してください。
6.加湿器･湿度調節器を使用する場合、湿度調節器を端子4･6に加湿器を端子3･4に接続してください。
7.遠方発停を行う場合、スイッチ(遠方･手元切替)を遠方側に設定し、端子9･10に発停用接点を接続してください。

●LV-150, 200WPE-C2

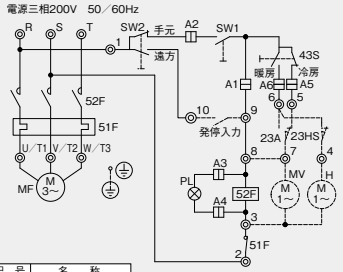

記号	名称
SW1	スイッチ(運転)
SW2	スイッチ(遠方･手元切替)
43S	スイッチ(冷暖切替)
MF	送風機用電動機
PL	表示灯(運転)
52F	電磁接触器
51F	熱動過電流継電器
MV	電動弁(冷温水用)
H	加湿器
23A	温度調節器
23HS	湿度調節器
◎	端子台
A1～A6	コネクター

注1.破線部分は現地配線を示します。<弊社手配外>
2.アースは内線規程に基づいて施工してください。
3.温度調節器を使用する場合、端子5･6･7に接続し8−9間の配線を外し7−8間を接続してください。
4.送風機と冷温水用電動弁を温度調節器で作動させる場合、温度調節器を端子5･6･7に、電動弁を端子3･7に接続し8−9間の配線を外し7−8間を接続してください。
5.冷温水用電動弁のみを温度調節器で作動させる場合温度調節器を端子5･6･7に、電動弁を端子3･7に接続してください。
6.加湿器･湿度調節器を使用する場合、湿度調節器を端子4･6に加湿器を端子3･4に接続してください。
7.遠方発停を行う場合、スイッチ(遠方･手元切替)を遠方側に設定し、端子9･10に発停用接点を接続してください。

●LV-30, 50WPE-R-C2

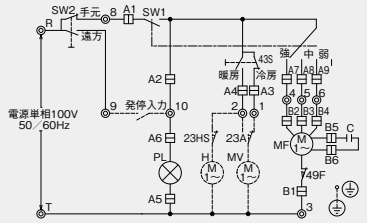

記号	名称
SW1	スイッチ (切･弱･中･強切替)
SW2	スイッチ(遠方･手元切替)
43S	スイッチ(冷暖切替)
MF	送風機用電動機
PL	表示灯(運転)
C	コンデンサー
49F	熱動温度開閉器
23A	温度調節器
23HS	湿度調節器
MV	電動弁(冷温水用)
H	加湿器
◎	端子台
A1～A9 B1～B6	コネクター

注1.破線部分は現地配線を示します。<弊社手配外>
2.アースは内線規程に基づいて施工してください。
3.冷温水用電動弁を使用する場合で電動弁を温度調節器にてON−OFFする場合は、温度調節器･電動弁を端子1−2−3間に接続してください。
4.湿度調節器･加湿器を使用する場合は、湿度調節器･加湿器を端子2−3間に接続してください。
5.遠方発停を行う場合、スイッチ(遠方･手元切替)を遠方側に設定し、端子9･10に発停用接点を接続してください。
6.遠方発停を行う場合は必ず本体側スイッチ(SW1)を「強」「中」「弱」のいずれかに設定してください。

別売部品

風量調節スイッチFCR-249W形　LH-1800、2100WAR-C用

並列運転可能台数

適用機種	LH-1800WAR-C	LH-2100WAR-C
台　数	3	3

並列運転する場合、機種は同一機種・同一形番・同一仕様としてください。
異種の機器を同様に並列運転しますと、送風機用電動機の焼損につながります。

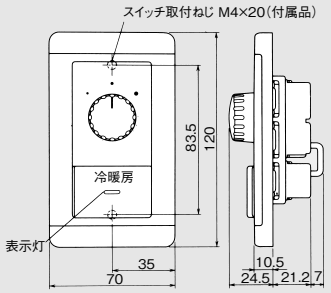

注1.取付ボックスは、JIS C 8340の1個用スイッチボックスをご使用ください。
2.スイッチへの配線は、φ1.6またはφ2.0の単線を使用してください。

風量調節スイッチFCR-300W形　LH-2200、2800WPR-C用

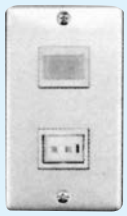

並列運転可能台数

適用機種	LH-2200WPR-C	LH-2800WPR-C
台　数	1	1

並列運転する場合、機種は同一機種・同一形番・同一仕様としてください。
異種の機器を同様に並列運転しますと、送風機用電動機の焼損につながります。

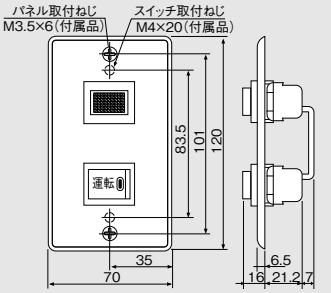

注1.取付ボックスは、JIS C 8340の1個用スイッチボックスをご使用ください。
2.スイッチへの配線は、φ1.6またはφ2.0の単線を使用してください。

風量調節スイッチFCR-301W形　LH-700～1800WPR-C用

並列運転可能台数

適用機種	LH-700WPR-C		LH-1000WPR-C		LH-1400WPR-C		LH-1800WPR-C	
周波数（Hz）	50	60	50	60	50	60	50	60
台　数	6	3	4	2	3	2	2	1

並列運転する場合、機種は同一機種・同一形番・同一仕様としてください。
異種の機器を同様に並列運転しますと、送風機用電動機の焼損につながります。

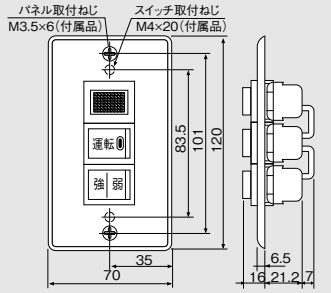

注1.取付ボックスは、JIS C 8340の1個用スイッチボックスをご使用ください。
2.スイッチへの配線は、φ1.6またはφ2.0の単線を使用してください。

風量調節スイッチFCR-402W形　LH-2200、2800WPR-C用

三菱電機の空調・換気・照明統一デザインスイッチ。
インテリア性に優れた新タイプです。
LH-WPR-C（2200・2800）用風量調節スイッチ。

並列運転可能台数

適用機種	LH-2200WPR-C	LH-2800WPR-C
台　数	4	2

並列運転する場合、機種は同一機種・同一形番・同一仕様としてください。
異種の機器を同様に並列運転しますと、送風機用電動機の焼損につながります。

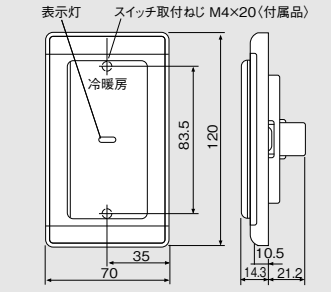

注1.取付ボックスは、JIS C 8340の1個用スイッチボックスをご使用ください。
2.スイッチへの配線は、φ1.6またはφ2.0の単線を使用してください。

風量調節スイッチFCR-401W形　LH-700～1800WPR-C用

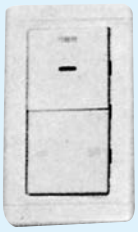

三菱電機の空調・換気・照明統一デザインスイッチ。
インテリア性に優れた新タイプです。
LH-WPR-C（700～1800）用風量調節スイッチ。

並列運転可能台数

適用機種	LH-700WPR-C		LH-1000WPR-C		LH-1400WPR-C		LH-1800WPR-C	
周波数（Hz）	50	60	50	60	50	60	50	60
台　数	6	3	4	2	3	2	2	1

並列運転する場合、機種は同一機種・同一形番・同一仕様としてください。
異種の機器を同様に並列運転しますと、送風機用電動機の焼損につながります。

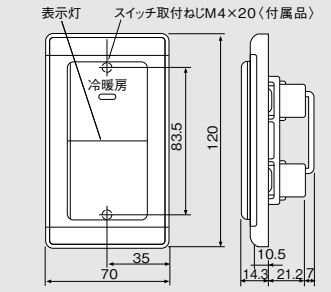

注1.取付ボックスは、JIS C 8340の1個用スイッチボックスをご使用ください。
2.スイッチへの配線は、φ1.6またはφ2.0の単線を使用してください。

能力表　各形名の上段が最小水量、下段が最大水量となります。

(1)4方向吹出シリーズ

(a)LH-WAR-Cシリーズ〈冷房〉

乾球温度〈25℃〉湿球温度〈18℃〉

〈kW〉

吸込空気条件		乾球温度　25.0℃　湿球温度　18.0℃									
形　名	水　量〈L/min〉	冷水温度　〈℃〉									
		5		6		7		8		9	
		全　熱	顕　熱	全　熱	顕　熱	全　熱	顕　熱	全　熱	顕　熱	全　熱	顕　熱
1800 (50Hz)	10	12.38	9.72	11.61	9.23	10.82	8.75	10.01	8.26	9.17	7.78
	34	16.40	11.54	15.39	10.96	14.34	10.38	13.26	9.81	12.15	9.23
	56	18.40	12.37	17.26	11.75	16.09	11.14	14.88	10.52	13.62	9.90
	80	19.97	13.01	18.73	12.36	17.46	11.71	16.15	11.05	14.79	10.40
1800 (60Hz)	17	15.12	11.60	14.19	11.02	13.22	10.44	12.23	9.86	11.20	9.28
	39	18.30	13.03	17.17	12.37	16.01	11.72	14.80	11.07	13.56	10.42
	63	20.44	13.93	19.18	13.23	17.87	12.54	16.53	11.84	15.14	11.14
	80	21.59	14.40	20.26	13.68	18.88	12.96	17.46	12.24	15.99	11.52
2100 (50Hz)	23	17.08	12.64	16.02	12.01	14.94	11.38	13.81	10.74	12.65	10.11
	45	19.93	13.88	18.70	13.19	17.43	12.50	16.12	11.80	14.76	11.11
	69	21.99	14.74	20.63	14.00	19.23	13.27	17.78	12.53	16.28	11.79
	80	22.75	15.05	21.34	14.30	19.89	13.54	18.40	12.79	16.85	12.04
2100 (60Hz)	30	19.85	14.78	18.63	14.04	17.36	13.30	16.05	12.56	14.70	11.82
	52	22.53	15.96	21.14	15.16	19.70	14.36	18.22	13.57	16.68	12.77
	75	24.51	16.80	22.99	15.96	21.43	15.12	19.82	14.28	18.15	13.44
	80	24.87	16.95	23.34	16.10	21.75	15.26	20.11	14.41	18.42	13.56

LH-WAR-Cシリーズ〈冷房〉

乾球温度〈26℃〉湿球温度〈18.7℃〉

〈kW〉

吸込空気条件		乾球温度　26.0℃　湿球温度　18.7℃									
形　名	水　量〈L/min〉	冷水温度　〈℃〉									
		5		6		7		8		9	
		全　熱	顕　熱	全　熱	顕　熱	全　熱	顕　熱	全　熱	顕　熱	全　熱	顕　熱
1800 (50Hz)	10	13.23	10.21	12.47	9.72	11.68	9.23	10.86	8.75	10.02	8.26
	34	17.53	12.11	16.52	11.54	15.48	10.96	14.40	10.38	13.28	9.81
	56	19.67	12.99	18.53	12.37	17.36	11.75	16.15	11.14	14.89	10.52
	80	21.35	13.66	20.11	13.01	18.84	12.36	17.53	11.71	16.17	11.05
1800 (60Hz)	17	16.17	12.18	15.23	11.60	14.27	11.02	13.27	10.44	12.24	9.86
	39	19.57	13.68	18.44	13.03	17.27	12.37	16.07	11.72	14.82	11.07
	63	21.85	14.63	20.59	13.93	19.29	13.23	17.94	12.54	16.55	11.84
	80	23.08	15.12	21.75	14.40	20.38	13.68	18.95	12.96	17.48	12.24
2100 (50Hz)	23	18.26	13.27	17.20	12.64	16.11	12.01	14.99	11.38	13.83	10.74
	45	21.30	14.58	20.07	13.88	18.80	13.19	17.49	12.50	16.13	11.80
	69	23.51	15.48	22.15	14.74	20.75	14.00	19.30	13.27	17.80	12.53
	80	24.32	15.80	22.92	15.05	21.47	14.30	19.97	13.54	18.42	12.79
2100 (60Hz)	30	21.22	15.51	22.00	14.78	18.73	14.04	17.42	13.30	16.07	12.56
	52	24.08	16.76	22.69	15.96	21.26	15.16	19.77	14.36	18.24	13.57
	75	26.20	17.64	24.69	16.80	23.13	15.96	21.51	15.12	19.84	14.28
	80	26.59	17.80	25.06	16.95	23.47	16.10	21.83	15.26	20.14	14.41

LH-WAR-Cシリーズ〈冷房〉

乾球温度〈27℃〉湿球温度〈19℃〉

〈kW〉

吸込空気条件		乾球温度　27.0℃　湿球温度　19.0℃									
形　名	水　量〈L/min〉	冷水温度　〈℃〉									
		5		6		7		8		9	
		全　熱	顕　熱	全　熱	顕　熱	全　熱	顕　熱	全　熱	顕　熱	全　熱	顕　熱
1800 (50Hz)	10	13.59	10.69	12.82	10.21	12.03	9.72	11.22	9.23	10.38	8.75
	34	18.00	12.69	16.99	12.11	15.95	11.54	14.87	10.96	13.75	10.38
	56	20.19	13.61	19.06	12.99	17.88	12.37	16.67	11.75	15.42	11.14
	80	21.92	14.31	20.69	13.66	19.41	13.01	18.10	12.36	16.74	11.71
1800 (60Hz)	17	16.60	12.76	15.67	12.18	14.70	11.60	13.71	11.02	12.68	10.44
	39	20.09	14.33	18.96	13.68	17.80	13.03	16.59	12.37	15.34	11.72
	63	22.44	15.32	21.17	14.63	19.87	13.93	18.53	13.23	17.13	12.54
	80	23.70	15.84	22.37	15.12	20.99	14.40	19.57	13.68	18.10	12.96
2100 (50Hz)	23	18.75	13.90	17.69	13.27	16.60	12.64	15.48	12.01	14.32	11.38
	45	21.88	15.27	20.65	14.58	19.38	13.88	18.06	13.19	16.71	12.50
	69	24.14	16.22	22.78	15.48	21.38	14.74	19.93	14.00	18.43	13.27
	80	24.97	16.55	23.57	15.80	22.12	15.05	20.62	14.30	19.07	13.54
2100 (60Hz)	30	21.79	16.25	20.57	15.51	19.30	14.78	17.99	14.04	16.64	13.30
	52	24.73	17.55	23.34	16.76	21.90	15.96	20.42	15.16	18.88	14.36
	75	26.90	18.48	25.39	17.64	23.83	16.80	22.21	15.96	20.54	15.12
	80	27.31	18.65	25.77	17.80	24.18	16.95	22.55	16.10	20.85	15.26

能力表　各形名の上段が最小水量、下段が最大水量となります。

LH-WAR-Cシリーズ〈冷房〉
乾球温度〈28℃〉湿球温度〈22℃〉

〈kW〉

吸込空気条件		乾球温度　28.0℃　湿球温度　22.0℃									
形　名	水　量〈L/min〉	冷水温度　〈℃〉									
		5		6		7		8		9	
		全　熱	顕　熱	全　熱	顕　熱	全　熱	顕　熱	全　熱	顕　熱	全　熱	顕　熱
1800 (50Hz)	10	17.62	11.18	16.86	10.69	16.07	10.21	15.25	9.72	14.41	9.23
	34	23.35	13.27	22.33	12.69	21.29	12.11	20.21	11.54	19.09	10.96
	56	26.19	14.23	25.05	13.61	23.88	12.99	22.67	12.37	21.41	11.75
	80	28.42	14.96	27.19	14.31	25.92	13.66	24.60	13.01	23.24	12.36
1800 (60Hz)	17	21.53	13.34	20.59	12.76	19.63	12.18	18.63	11.60	17.60	11.02
	39	26.06	14.98	24.93	14.33	23.76	13.68	22.55	13.03	21.31	12.37
	63	29.10	16.02	27.83	15.32	26.53	14.63	25.18	13.93	23.79	13.23
	80	30.74	16.56	29.41	15.84	28.03	15.12	26.61	14.40	25.14	13.68
2100 (50Hz)	23	24.31	14.54	23.26	13.90	22.17	13.27	21.04	12.64	19.88	12.01
	45	28.37	15.97	27.14	15.27	25.87	14.58	24.56	13.88	23.20	13.19
	69	31.30	16.95	29.94	16.22	28.54	15.48	27.09	14.74	25.59	14.00
	80	32.38	17.31	30.98	16.55	29.53	15.80	28.03	15.05	26.48	14.30
2100 (60Hz)	30	28.26	16.99	27.03	16.25	25.77	15.51	24.46	14.78	23.11	14.04
	52	32.07	18.35	30.68	17.55	29.24	16.76	27.76	15.96	26.22	15.16
	75	34.89	19.32	33.37	18.48	31.81	17.64	30.20	16.80	28.53	15.96
	80	35.41	19.49	33.87	18.65	32.29	17.80	30.65	16.95	28.96	16.10

(b)LH-WAR-Cシリーズ〈暖房〉
乾球温度〈20℃〉　　乾球温度〈22℃〉

〈kW〉

吸込空気条件		乾球温度　20.0℃							乾球温度　22.0℃						
形　名	水　量〈L/min〉	温水温度　〈℃〉							温水温度　〈℃〉						
		40	45	50	55	60	70	80	40	45	50	55	60	70	80
1800 (50Hz)	10	12.39	15.49	18.59	21.69	24.78	30.98	37.17	11.15	14.25	17.35	20.45	23.54	29.74	35.94
	34	14.00	17.51	21.01	24.51	28.01	35.01	42.01	12.60	16.11	19.61	23.11	26.61	33.61	40.61
	56	14.72	18.40	22.08	25.76	29.44	36.80	44.16	13.25	16.93	20.61	24.29	27.97	35.33	42.69
	80	15.26	19.07	22.88	26.70	30.51	38.14	45.77	13.73	17.54	21.36	25.17	28.99	36.61	44.24
1800 (60Hz)	17	14.53	18.16	21.79	25.42	29.06	36.32	43.58	13.08	16.71	20.34	23.97	27.60	34.87	42.13
	39	15.79	19.73	23.68	27.63	31.57	39.46	47.36	14.21	18.15	22.10	26.05	29.99	37.89	45.78
	63	16.56	20.70	24.84	28.98	33.12	41.40	49.68	14.91	19.05	23.19	27.33	31.47	39.75	48.03
	80	16.96	21.20	25.44	29.68	33.92	42.40	50.89	15.27	19.51	23.75	27.99	32.23	40.71	50.79
2100 (50Hz)	23	15.72	19.65	23.58	27.51	31.44	39.30	47.16	14.15	18.08	22.01	25.94	29.87	37.73	45.59
	45	16.81	21.01	25.22	29.42	33.62	42.03	50.44	15.03	19.33	23.54	27.74	31.94	40.35	48.75
	69	17.55	21.93	26.32	30.71	35.09	43.87	52.64	15.79	20.18	24.56	28.95	33.34	42.11	50.88
	80	17.81	22.26	26.71	31.16	35.62	44.52	53.42	16.03	20.48	24.93	29.38	33.83	42.74	51.64
2100 (60Hz)	30	18.07	22.58	27.10	31.62	36.14	45.17	54.20	16.26	20.78	25.29	29.81	34.33	43.36	52.40
	52	19.09	23.86	28.63	33.41	38.18	47.72	57.27	17.18	21.95	26.73	31.50	36.27	45.81	55.36
	75	19.80	24.75	29.70	34.65	39.60	49.50	59.40	17.10	22.77	27.72	32.67	37.62	47.52	57.42
	80	19.93	24.91	29.89	34.88	39.86	49.82	59.79	17.94	22.92	27.90	32.88	37.87	47.83	57.80

(2)天井埋込シリーズ

(a)LH-WPR-Cシリーズ(50Hz)〈冷房〉
乾球温度〈25.0℃〉湿球温度〈18.0℃〉

〈kW〉

吸込空気条件			乾球温度　25.0℃　湿球温度　18.0℃									
形　名	風　量〈m^3/min〉	水　量〈L/min〉	冷水温度　〈℃〉									
			5		6		7		8		9	
			全　熱	顕　熱	全　熱	顕　熱	全　熱	顕　熱	全　熱	顕　熱	全　熱	顕　熱
700	20	10	5.58	4.50	5.23	4.28	4.87	4.06	4.50	3.85	4.12	3.64
		15	6.38	4.94	5.99	4.70	5.57	4.47	5.14	4.22	4.71	3.99
		19.4	6.95	5.24	6.51	4.99	6.07	4.73	5.60	4.49	5.13	4.23
		30	8.02	5.72	7.52	5.50	7.01	5.23	6.47	4.96	5.92	4.69
		40	8.82	6.08	8.27	5.83	7.70	5.58	7.11	5.30	6.51	5.01
1000	30	15	8.12	6.51	7.61	6.19	7.09	5.88	6.54	5.57	5.99	5.27
		20	8.93	6.96	8.38	6.62	7.80	6.29	7.20	5.95	6.59	5.63
		27.8	9.95	7.51	9.33	7.15	8.69	6.79	8.03	6.43	7.34	6.07
		40	11.23	8.15	10.52	7.76	9.80	7.38	9.05	6.98	8.28	6.60
		50	12.08	8.58	11.32	8.18	10.54	7.76	9.74	7.35	8.91	6.95
1400	40	20	11.18	9.00	10.49	8.57	9.77	8.14	9.02	7.71	8.25	7.28
		30	12.78	9.88	11.98	9.41	11.16	8.93	10.31	8.47	9.43	7.99
		38.9	13.93	10.50	13.06	9.99	12.16	9.49	11.24	8.99	10.28	8.49
		60	16.07	11.44	15.07	11.02	14.04	10.49	12.96	9.93	11.86	9.38
		80	17.67	12.17	16.56	11.68	15.43	11.17	14.26	10.61	13.04	10.02
1800	50	25	13.70	11.01	12.85	10.49	11.96	9.95	11.05	9.43	10.10	8.91
		38	15.73	12.12	14.76	11.54	13.73	10.96	12.69	10.38	11.61	9.81
		47.2	16.90	12.75	15.85	12.13	14.76	11.52	13.63	10.92	12.47	10.31
		65	18.78	13.72	17.61	13.06	16.40	12.40	15.15	11.75	13.86	11.10
		80	20.11	14.29	18.86	13.70	17.56	13.02	16.23	12.32	14.85	11.65

能力表

各形名の上段が最小水量、下段が最大水量となります。 内の数値はカタログ値となります。

LH-WPR-Cシリーズ〈50Hz〉〈冷房〉
乾球温度〈26.0℃〉湿球温度〈18.7℃〉

〈kW〉

吸込空気条件			乾球温度 26.0℃ 湿球温度 18.7℃									
			冷水温度 〈℃〉									
形 名	風 量 〈m³/min〉	水 量 〈L/min〉	5		6		7		8		9	
			全 熱	顕 熱	全 熱	顕 熱	全 熱	顕 熱	全 熱	顕 熱	全 熱	顕 熱
700	20	10	5.96	4.71	5.61	4.49	5.25	4.28	4.88	4.06	4.50	3.85
		15	6.82	5.17	6.41	4.93	6.01	4.70	5.58	4.47	5.14	4.22
		19.4	7.42	5.49	6.98	5.23	6.54	4.99	6.08	4.73	5.60	4.49
		30	8.57	5.99	8.07	5.74	7.55	5.51	7.02	5.23	6.47	4.96
		40	9.43	6.37	8.87	6.10	8.31	5.85	7.71	5.59	7.11	5.30
1000	30	15	8.68	6.82	8.17	6.51	7.64	6.19	7.11	5.88	6.54	5.57
		20	9.55	7.28	8.99	6.95	8.41	6.61	7.82	6.29	7.20	5.95
		27.8	10.64	7.85	10.01	7.49	9.37	7.13	8.71	6.77	8.03	6.43
		40	11.99	8.55	11.30	8.15	10.57	7.76	9.83	7.37	9.05	6.98
		50	12.91	8.99	12.16	8.58	11.38	8.17	10.58	7.76	9.74	7.35
1400	40	20	11.95	9.43	11.25	9.00	10.53	8.56	9.79	8.13	9.01	7.71
		30	13.66	10.35	12.86	9.87	12.04	9.41	11.19	8.93	10.31	8.47
		38.9	14.88	10.99	14.01	10.49	13.12	9.99	12.19	9.48	11.23	8.99
		60	17.18	11.98	16.17	11.51	15.14	11.03	14.07	10.47	12.96	9.93
		80	18.88	12.74	17.78	12.23	16.65	11.74	15.47	11.19	14.26	10.61
1800	50	25	14.65	11.53	13.79	11.00	12.91	10.47	11.99	9.95	11.05	9.43
		38	16.82	12.70	15.83	12.11	14.82	11.53	13.77	10.96	12.69	10.38
		47.2	18.06	13.35	17.01	12.74	15.93	12.12	14.80	11.52	13.63	10.92
		65	20.08	14.37	18.91	13.71	17.69	13.05	16.45	12.40	15.15	11.75
		80	21.51	14.98	20.24	14.38	18.95	13.69	17.61	13.00	16.23	12.32

LH-WPR-Cシリーズ〈50Hz〉〈冷房〉
乾球温度〈27.0℃〉湿球温度〈19.0℃〉

〈kW〉

吸込空気条件			乾球温度 27.0℃ 湿球温度 19.0℃									
			冷水温度 〈℃〉									
形 名	風 量 〈m³/min〉	水 量 〈L/min〉	5		6		7		8		9	
			全 熱	顕 熱	全 熱	顕 熱	全 熱	顕 熱	全 熱	顕 熱	全 熱	顕 熱
700	20	10	6.12	4.95	5.78	4.73	5.42	4.51	5.05	4.30	4.66	4.09
		15	7.01	5.43	6.61	5.20	6.19	4.95	5.78	4.72	5.34	4.49
		19.4	7.62	5.77	7.19	5.51	6.75	5.27	6.29	5.01	5.80	4.77
		30	8.80	6.30	8.31	6.09	7.80	5.81	7.26	5.54	6.70	5.27
		40	9.69	6.69	9.13	6.44	8.56	6.19	7.98	5.92	7.38	5.63
1000	30	15	8.92	7.16	8.41	6.84	7.89	6.54	7.34	6.23	6.79	5.92
		20	9.80	7.66	9.25	7.32	8.68	6.98	8.07	6.66	7.46	6.32
		27.8	10.93	8.26	10.31	7.89	9.67	7.54	9.00	7.18	8.32	6.82
		40	12.33	8.98	11.62	8.58	10.90	8.19	10.15	7.81	9.38	7.42
		50	13.27	9.45	12.52	9.04	11.74	8.62	10.93	8.21	10.10	7.81
1400	40	20	12.28	9.91	11.59	9.48	10.86	9.05	10.12	8.62	9.35	8.19
		30	14.04	10.88	13.25	10.41	12.42	9.93	11.57	9.45	10.68	8.99
		38.9	15.30	11.54	14.43	11.04	13.54	10.54	12.61	10.03	11.65	9.55
		60	17.66	12.61	16.65	12.20	15.61	11.65	14.55	11.09	13.43	10.54
		80	19.41	13.40	18.30	12.92	17.17	12.41	16.00	11.86	14.78	11.26
1800	50	25	15.05	12.12	14.20	11.59	13.32	11.05	12.40	10.53	11.46	10.01
		38	17.28	13.34	16.30	12.76	15.29	12.18	14.23	11.60	13.15	11.03
		47.2	18.56	14.02	17.50	13.41	16.43	12.81	15.30	12.19	14.13	11.59
		65	20.64	15.09	19.46	14.43	18.25	13.78	16.99	13.13	15.71	12.48
		80	22.10	15.80	20.85	15.14	19.55	14.45	18.20	13.77	16.82	13.08

LH-WPR-Cシリーズ〈50Hz〉〈冷房〉
乾球温度〈28.0℃〉 湿球温度〈22.0℃〉

〈kW〉

吸込空気条件			乾球温度 28.0℃ 湿球温度 22.0℃									
			冷水温度 〈℃〉									
形 名	風 量 〈m³/min〉	水 量 〈L/min〉	5		6		7		8		9	
			全 熱	顕 熱	全 熱	顕 熱	全 熱	顕 熱	全 熱	顕 熱	全 熱	顕 熱
700	20	10	7.95	4.80	7.60	4.66	7.24	4.52	6.87	4.34	6.48	4.13
		15	9.08	5.21	8.69	5.06	8.27	4.93	7.85	4.76	7.41	4.54
		19.4	9.89	5.52	9.45	5.37	9.01	5.20	8.55	5.01	8.06	4.81
		30	11.43	6.16	10.92	5.94	10.41	5.73	9.87	5.52	9.31	5.30
		40	12.56	6.64	12.01	6.39	11.44	6.16	10.86	5.90	10.24	5.66
1000	30	15	11.57	7.05	11.05	6.86	10.53	6.60	9.99	6.29	9.43	5.99
		20	12.71	7.48	12.16	7.26	11.58	7.05	10.99	6.72	10.37	6.39
		27.8	14.18	8.04	13.55	7.80	12.91	7.55	12.25	7.25	11.57	6.89
		40	15.98	8.77	15.28	8.49	14.56	8.18	13.82	7.88	13.04	7.49
		50	17.20	9.25	16.45	8.94	15.67	8.62	14.87	8.29	14.04	7.89
1400	40	20	15.93	9.60	15.23	9.34	14.51	9.05	13.76	8.70	12.99	8.27
		30	18.20	10.44	17.41	10.14	16.59	9.87	15.73	9.52	14.85	9.08
		38.9	19.84	11.11	18.97	10.75	18.07	10.41	17.14	10.05	16.18	9.64
		60	22.89	12.33	21.89	11.92	20.85	11.47	19.78	11.04	18.68	10.63
		80	25.17	13.28	24.06	12.81	22.92	12.33	21.75	11.81	20.53	11.36
1800	50	25	19.51	11.84	18.66	11.50	17.77	11.16	16.87	10.64	15.92	10.12
		38	22.41	12.92	21.43	12.59	20.42	12.18	19.36	11.72	18.28	11.14
		47.2	24.07	13.57	23.01	13.14	21.92	12.73	20.80	12.31	19.64	11.72
		65	26.75	14.65	25.58	14.18	24.37	13.71	23.12	13.15	21.82	12.61
		80	28.65	15.40	27.39	14.89	26.10	14.40	24.75	13.80	23.37	13.22

能力表

各形名の上段が最小水量、下段が最大水量となります。 内の数値はカタログ値となります。

(b)LH-WPR-Cシリーズ(60Hz)〈冷房〉
乾球温度〈25.0℃〉湿球温度〈18.0℃〉

〈kW〉

吸込空気条件			乾球温度 25.0℃ 湿球温度 18.0℃									
			冷水温度 〈℃〉									
形 名	風 量 〈m³/min〉	水 量 〈L/min〉	5		6		7		8		9	
			全 熱	顕 熱	全 熱	顕 熱	全 熱	顕 熱	全 熱	顕 熱	全 熱	顕 熱
700	24	10	6.03	5.02	5.66	4.78	5.27	4.55	4.86	4.30	4.45	4.06
		15	6.90	5.52	6.46	5.25	6.02	4.99	5.57	4.72	5.09	4.47
		21.8	7.81	6.01	7.32	5.72	6.81	5.43	6.30	5.15	5.75	4.86
		30	8.68	6.45	8.13	6.16	7.57	5.85	6.99	5.54	6.39	5.23
		40	9.54	6.82	8.94	6.57	8.33	6.25	7.69	5.92	7.03	5.59
1000	35	15	8.64	7.13	8.10	6.80	7.54	6.45	6.97	6.11	6.37	5.78
		20	9.50	7.62	8.91	7.26	8.29	6.89	7.66	6.53	7.01	6.17
		30.5	10.92	8.40	10.24	8.00	9.54	7.60	8.80	7.19	8.05	6.80
		40	11.95	8.94	11.19	8.51	10.43	8.09	9.63	7.66	8.80	7.24
		50	12.85	9.42	12.05	8.97	11.23	8.51	10.37	8.06	9.49	7.62
1400	48	20	12.05	10.05	11.30	9.57	10.52	9.08	9.72	8.61	8.89	8.13
		30	13.78	11.03	12.92	10.50	12.03	9.98	11.11	9.45	10.16	8.93
		43.5	15.58	12.02	14.60	11.44	13.60	10.87	12.56	10.29	11.50	9.72
		60	17.32	12.90	16.24	12.32	15.13	11.70	13.97	11.08	12.78	10.47
		80	19.05	13.64	17.86	13.12	16.63	12.50	15.36	11.84	14.05	11.19
1800	59	25	14.67	12.17	13.76	11.59	12.82	11.00	11.84	10.42	10.83	9.85
		38	16.85	13.40	15.80	12.76	14.72	12.11	13.60	11.47	12.44	10.85
		52.3	18.73	14.42	17.56	13.72	16.36	13.04	15.10	12.35	13.82	11.67
		65	20.13	15.16	18.86	14.43	17.57	13.70	16.23	12.98	14.85	12.27
		80	21.55	15.90	20.21	15.14	18.82	14.37	17.38	13.62	15.90	12.86

LH-WPR-Cシリーズ(60Hz)〈冷房〉
乾球温度〈26.0℃〉 湿球温度〈18.7℃〉

〈kW〉

吸込空気条件			乾球温度 26.0℃ 湿球温度 18.7℃									
			冷水温度 〈℃〉									
形 名	風 量 〈m³/min〉	水 量 〈L/min〉	5		6		7		8		9	
			全 熱	顕 熱	全 熱	顕 熱	全 熱	顕 熱	全 熱	顕 熱	全 熱	顕 熱
700	24	10	6.45	5.27	6.07	5.02	5.68	4.78	5.28	4.54	4.86	4.30
		15	7.38	5.78	6.94	5.51	6.50	5.24	6.03	4.99	5.56	4.72
		21.8	8.34	6.30	7.85	6.01	7.35	5.72	6.83	5.43	6.30	5.15
		30	9.27	6.73	8.72	6.46	8.17	6.16	7.59	5.85	6.99	5.54
		40	10.20	7.15	9.59	6.86	8.98	6.58	8.35	6.25	7.69	5.92
1000	35	15	9.23	7.47	8.69	7.13	8.13	6.79	7.56	6.45	6.97	6.11
		20	10.15	7.98	9.56	7.62	8.94	7.25	8.32	6.89	7.66	6.53
		30.5	11.67	8.80	10.99	8.40	10.29	7.99	9.56	7.60	8.80	7.19
		40	12.76	9.37	12.02	8.93	11.25	8.50	10.45	8.09	9.63	7.66
		50	13.75	9.86	12.93	9.41	12.11	8.96	11.25	8.50	10.37	8.06
1400	48	20	12.88	10.52	12.13	10.05	11.36	9.56	10.56	9.08	9.72	8.61
		30	14.73	11.55	13.86	11.02	12.98	10.50	12.06	9.98	11.11	9.45
		43.5	16.65	12.59	15.67	12.01	14.67	11.44	13.64	10.86	12.56	10.29
		60	18.51	13.46	17.43	12.93	16.32	12.31	15.16	11.69	13.97	11.08
		80	20.36	14.24	19.16	13.72	17.95	13.15	16.67	12.49	15.36	11.84
1800	59	25	15.69	12.75	14.78	12.16	13.83	11.58	12.85	11.00	11.84	10.42
		38	18.01	14.04	16.96	13.39	15.88	12.75	14.76	12.11	13.60	11.47
		52.3	20.02	15.10	18.85	14.41	17.64	13.72	16.39	13.03	15.10	12.35
		65	21.51	15.88	20.25	15.15	18.95	14.42	17.62	13.70	16.23	12.98
		80	23.04	16.66	21.69	15.89	20.30	15.13	18.86	14.37	17.38	13.62

LH-WPR-Cシリーズ(60Hz)〈冷房〉
乾球温度〈27.0℃〉湿球温度〈19.0℃〉

〈kW〉

吸込空気条件			乾球温度 27.0℃ 湿球温度 19.0℃									
			冷水温度 〈℃〉									
形 名	風 量 〈m³/min〉	水 量 〈L/min〉	5		6		7		8		9	
			全 熱	顕 熱	全 熱	顕 熱	全 熱	顕 熱	全 熱	顕 熱	全 熱	顕 熱
700	24	10	6.62	5.53	6.25	5.29	5.86	5.05	5.46	4.80	5.05	4.57
		15	7.57	6.07	7.15	5.80	6.70	5.54	6.24	5.28	5.77	5.01
		21.8	8.57	6.61	8.09	6.32	7.59	6.04	7.06	5.75	6.52	5.46
		30	9.52	7.12	8.98	6.81	8.42	6.50	7.84	6.19	7.25	5.88
		40	10.47	7.52	9.88	7.27	9.27	6.95	8.63	6.61	7.97	6.29
1000	35	15	9.49	7.85	8.94	7.51	8.39	7.17	7.82	6.83	7.23	6.50
		20	10.43	8.39	9.84	8.03	9.23	7.66	8.60	7.30	7.95	6.94
		30.5	11.99	9.25	11.31	8.84	10.61	8.44	9.88	8.04	9.13	7.64
		40	13.12	9.84	12.38	9.41	11.60	8.98	10.81	8.56	9.99	8.13
		50	14.12	10.36	13.32	9.91	12.49	9.45	11.63	9.01	10.75	8.56
1400	48	20	13.24	11.05	12.48	10.58	11.70	10.09	10.90	9.62	10.08	9.14
		30	15.14	12.15	14.27	11.61	13.39	11.08	12.47	10.56	11.52	10.03
		43.5	17.11	13.22	16.14	12.64	15.14	12.08	14.09	11.50	13.03	10.93
		60	19.02	14.23	17.95	13.62	16.83	12.99	15.67	12.38	14.48	11.77
		80	20.91	15.03	19.73	14.53	18.50	13.89	17.24	13.22	15.93	12.57
1800	59	25	16.12	13.39	15.21	12.81	14.26	12.21	13.28	11.65	12.27	11.07
		38	18.51	14.74	17.46	14.09	16.38	13.46	15.25	12.82	14.09	12.19
		52.3	20.57	15.87	19.41	15.17	18.20	14.49	16.95	13.79	15.66	13.12
		65	22.10	16.68	20.85	15.95	19.55	15.23	18.21	14.50	16.82	13.79
		80	23.66	17.50	22.32	16.73	20.94	15.97	19.50	15.22	18.01	14.47

能力表

各形名の上段が最小水量、下段が最大水量となります。 内の数値はカタログ値となります。

LH-WPR-Cシリーズ〈60Hz〉〈冷房〉
乾球温度〈28.0℃〉湿球温度〈22.0℃〉

〈kW〉

吸込空気条件			乾球温度 28.0℃ 湿球温度 22.0℃									
			冷水温度 〈℃〉									
形 名	風 量 〈m³/min〉	水 量 〈L/min〉	5		6		7		8		9	
			全 熱	顕 熱	全 熱	顕 熱	全 熱	顕 熱	全 熱	顕 熱	全 熱	顕 熱
700	24	10	8.60	5.41	8.21	5.28	7.83	5.09	7.42	4.85	7.01	4.62
		15	9.83	5.85	9.40	5.70	8.94	5.53	8.49	5.32	8.02	5.07
		21.8	11.11	6.35	10.63	6.15	10.13	5.96	9.60	5.77	9.07	5.52
		30	12.35	6.82	11.81	6.61	11.25	6.39	10.67	6.16	10.07	5.94
		40	13.58	7.32	12.98	7.08	12.37	6.83	11.74	6.59	11.08	6.31
1000	35	15	12.31	7.78	11.76	7.57	11.21	7.24	10.64	6.89	10.03	6.55
		20	13.53	8.26	12.93	8.03	12.32	7.73	11.69	7.37	11.03	7.01
		30.5	15.56	8.99	14.87	8.73	14.16	8.44	13.44	8.12	12.69	7.73
		40	17.01	9.55	16.26	9.29	15.50	8.98	14.70	8.64	13.87	8.21
		50	18.30	10.07	17.50	9.74	16.68	9.41	15.82	9.09	14.94	8.65
1400	48	20	17.17	10.80	16.41	10.54	15.64	10.18	14.84	9.71	14.00	9.23
		30	19.63	11.69	18.76	11.38	17.88	11.07	16.96	10.66	16.01	10.14
		43.5	22.18	12.69	21.20	12.30	20.21	11.91	19.17	11.52	18.10	11.04
		60	24.66	13.63	23.58	13.20	22.47	12.77	21.32	12.32	20.13	11.89
		80	27.12	14.63	25.94	14.14	24.71	13.65	23.44	13.18	22.13	12.61
1800	59	25	20.90	13.21	19.99	12.90	19.05	12.33	18.06	11.75	17.05	11.18
		38	24.00	14.34	22.94	14.00	21.87	13.57	20.74	12.95	19.58	12.31
		52.3	26.67	15.34	25.50	14.89	24.29	14.40	23.05	13.93	21.76	13.25
		65	28.65	16.15	27.40	15.64	26.10	15.14	24.77	14.63	23.37	13.93
		80	30.69	16.90	29.35	16.37	27.96	15.82	26.52	15.25	25.03	14.62

(c)LH-WPR-Cシリーズ〈冷房〉
乾球温度〈25.0℃〉湿球温度〈18.0℃〉

〈kW〉

吸込空気条件			乾球温度 25.0℃ 湿球温度 18.0℃									
			冷水温度 〈℃〉									
形 名	風 量 〈m³/min〉	水 量 〈L/min〉	5		6		7		8		9	
			全 熱	顕 熱	全 熱	顕 熱	全 熱	顕 熱	全 熱	顕 熱	全 熱	顕 熱
2200	64	30	16.59	14.09	15.56	13.41	14.49	12.74	13.39	12.06	12.24	11.40
		40	18.25	15.06	17.11	14.34	15.93	13.61	14.72	12.90	13.46	12.18
		57.4	20.56	16.11	19.27	15.58	17.95	14.79	16.58	14.01	15.16	13.24
		75	22.46	16.91	21.05	16.31	19.60	15.73	18.11	14.91	16.56	14.08
		105	25.09	18.05	23.52	17.40	21.91	16.68	20.24	15.97	18.51	15.21
2800	80	30	19.19	16.72	17.99	15.90	16.75	15.10	15.47	14.31	14.15	13.53
		50	22.71	18.79	21.30	17.89	19.84	16.99	18.32	16.10	16.76	15.21
		71.3	25.53	20.08	23.94	19.41	22.30	18.43	20.60	17.47	18.84	16.51
		85	27.06	20.76	25.37	20.02	23.63	19.20	21.83	18.19	19.96	17.18
		106	29.10	21.58	27.29	20.81	25.42	20.04	23.48	19.13	21.47	18.07

LH-WPR-Cシリーズ〈冷房〉
乾球温度〈26.0℃〉湿球温度〈18.7℃〉

〈kW〉

吸込空気条件			乾球温度 26.0℃ 湿球温度 18.7℃									
			冷水温度 〈℃〉									
形 名	風 量 〈m³/min〉	水 量 〈L/min〉	5		6		7		8		9	
			全 熱	顕 熱	全 熱	顕 熱	全 熱	顕 熱	全 熱	顕 熱	全 熱	顕 熱
2200	64	30	17.74	14.76	16.70	14.08	15.63	13.41	14.52	12.74	13.39	12.06
		40	19.50	15.76	18.36	15.05	17.19	14.33	15.97	13.61	14.72	12.90
		57.4	21.97	16.82	20.68	16.31	19.36	15.57	17.99	14.79	16.58	14.01
		75	24.00	17.67	22.60	17.13	21.15	16.51	19.65	15.72	18.11	14.91
		105	26.82	18.86	25.25	18.19	23.63	17.52	21.97	16.83	20.24	16.10
2800	80	30	20.51	17.50	19.31	16.69	18.07	15.89	16.80	15.10	15.47	14.31
		50	24.28	19.69	22.86	18.78	21.39	17.88	19.88	16.98	18.32	16.10
		71.3	27.29	20.95	25.69	20.32	24.06	19.40	22.35	18.43	20.60	17.47
		85	28.92	21.63	27.24	20.90	25.49	20.20	23.69	19.19	21.83	18.19
		106	31.11	22.55	29.29	21.85	27.42	21.02	25.49	20.18	23.48	19.13

LH-WPR-Cシリーズ〈冷房〉
乾球温度〈27.0℃〉湿球温度〈19.0℃〉

〈kW〉

吸込空気条件			乾球温度 27.0℃ 湿球温度 19.0℃									
			冷水温度 〈℃〉									
形 名	風 量 〈m³/min〉	水 量 〈L/min〉	5		6		7		8		9	
			全 熱	顕 熱	全 熱	顕 熱	全 熱	顕 熱	全 熱	顕 熱	全 熱	顕 熱
2200	64	30	18.22	15.51	17.19	14.82	16.12	14.15	15.01	13.48	13.87	12.82
		40	20.04	16.56	18.90	15.85	17.72	15.13	16.51	14.41	15.25	13.69
		57.4	22.57	17.83	21.30	17.21	19.98	16.44	18.61	15.65	17.19	14.88
		75	24.66	18.68	23.26	18.06	21.81	17.47	20.32	16.65	18.77	15.82
		105	27.56	19.94	26.00	19.29	24.37	18.55	22.70	17.86	20.97	17.10
2800	80	30	21.08	18.39	19.88	17.59	18.64	16.79	17.37	15.98	16.04	15.20
		50	24.94	20.68	23.52	19.78	22.06	18.87	20.56	17.98	18.99	17.09
		71.3	28.05	22.20	26.45	21.46	24.81	20.49	23.11	19.51	21.34	18.55
		85	29.72	22.90	28.04	22.19	26.29	21.32	24.49	20.31	22.62	19.31
		106	31.97	23.83	30.15	23.06	28.28	22.28	26.34	21.38	24.34	20.32

能力表

各形名の上段が最小水量、下段が最大水量となります。 内の数値はカタログ値となります。

LH-WPR-Cシリーズ〈冷房〉

乾球温度〈28.0℃〉 湿球温度〈22.0℃〉

〈kW〉

吸込空気条件			乾球温度 28.0℃ 湿球温度 22.0℃									
形 名	風 量 〈m³/min〉	水 量 〈L/min〉	冷水温度 〈℃〉									
			5		6		7		8		9	
			全 熱	顕 熱	全 熱	顕 熱	全 熱	顕 熱	全 熱	顕 熱	全 熱	顕 熱
2200	64	30	23.63	14.67	22.60	14.35	21.53	13.93	20.42	13.49	19.28	12.95
		40	25.98	15.53	24.85	15.13	23.66	14.69	22.46	14.30	21.19	13.83
		57.4	29.27	16.81	27.99	16.27	26.67	15.79	25.30	15.31	23.88	14.79
		75	31.97	17.84	30.58	17.27	29.13	16.70	27.63	16.19	26.09	15.61
		105	35.73	19.33	34.16	18.73	32.55	18.07	30.88	17.42	29.15	16.73
2800	80	30	27.33	17.62	26.12	17.14	24.89	16.73	23.62	16.15	22.30	15.35
		50	32.34	19.37	30.93	18.87	29.46	18.32	27.96	17.85	26.39	17.24
		71.3	36.37	20.95	34.77	20.27	33.13	19.66	31.42	19.08	29.66	18.43
		85	38.54	21.73	36.84	21.05	35.10	20.45	33.30	19.74	31.44	19.05
		106	41.45	22.86	39.63	22.18	37.76	21.41	35.82	20.66	33.81	19.92

(d)LH-WPR-Cシリーズ〈50Hz〉〈暖房〉

乾球温度〈20.0℃〉 乾球温度〈22.0℃〉

〈kW〉

吸込空気条件			乾球温度 20.0℃							乾球温度 22.0℃						
形 名	風 量 〈m³/min〉	水 量 〈L/min〉	温水温度 〈℃〉							温水温度 〈℃〉						
			40	45	50	55	60	70	80	40	45	50	55	60	70	80
700	20	10	5.94	7.42	8.91	10.41	11.89	14.86	17.83	5.35	6.83	8.32	9.80	11.30	14.27	17.24
		15	6.29	7.86	9.43	11.01	12.59	15.73	18.87	5.66	7.24	8.80	10.38	11.95	15.10	18.25
		19.4	6.52	8.15	9.78	11.41	13.05	16.31	19.57	5.87	7.49	9.13	10.76	12.39	15.66	18.92
		30	6.93	8.67	10.39	12.13	13.86	17.33	20.80	6.24	7.97	9.71	11.44	13.18	16.63	20.10
		40	7.22	9.02	10.82	12.63	14.43	18.05	21.66	6.50	8.29	10.10	11.91	13.71	17.32	20.94
1000	30	15	8.57	10.72	12.86	15.01	17.16	21.45	25.74	7.71	9.86	12.01	14.15	16.30	20.59	24.88
		20	8.93	11.16	13.40	15.63	17.86	22.33	26.80	8.04	10.27	12.50	14.73	16.97	21.44	25.90
		27.8	9.35	11.69	14.02	16.37	18.71	23.39	28.06	8.41	10.75	13.10	15.43	17.77	22.45	27.12
		40	9.84	12.30	14.76	17.23	19.69	24.60	29.52	8.85	11.31	13.78	16.24	18.70	23.62	28.55
		50	10.15	12.69	15.23	17.77	20.31	25.38	30.46	9.14	11.67	14.21	16.75	19.29	24.37	29.45
1400	40	20	11.89	14.87	17.84	20.82	23.79	29.74	35.69	10.71	13.68	16.66	19.63	22.61	28.56	34.51
		30	12.59	15.74	18.88	22.04	25.18	31.48	37.78	11.33	14.48	17.63	20.78	23.93	30.22	36.52
		38.9	13.06	16.32	19.59	22.85	26.12	32.65	39.18	11.75	15.01	18.28	21.54	24.81	31.34	37.87
		60	13.87	17.34	20.81	24.28	27.75	34.70	41.63	12.48	15.95	19.43	22.90	26.37	33.30	40.24
		80	14.44	18.06	21.67	25.28	28.90	36.12	43.34	13.00	16.61	20.22	23.84	27.45	34.67	41.90
1800	50	25	14.52	18.17	21.80	25.43	29.06	36.33	43.59	13.07	16.70	20.35	23.98	27.61	34.88	42.14
		38	15.40	19.26	23.11	26.96	30.82	38.52	46.23	13.86	17.71	21.56	25.43	29.28	36.98	44.68
		47.2	15.88	19.85	23.83	27.79	31.77	39.71	47.65	14.29	18.26	22.24	26.20	30.18	38.12	46.06
		65	16.61	20.76	24.92	29.07	33.22	41.53	49.83	14.95	19.11	23.26	27.41	31.56	39.87	48.17
		80	17.10	21.38	25.65	29.93	34.21	42.76	51.31	15.39	19.66	23.94	28.21	32.49	41.04	49.60

(e)LH-WPR-Cシリーズ〈60Hz〉〈暖房〉

乾球温度〈20.0℃〉 乾球温度〈22.0℃〉

〈kW〉

吸込空気条件			乾球温度 20.0℃							乾球温度 22.0℃						
形 名	風 量 〈m³/min〉	水 量 〈L/min〉	温水温度 〈℃〉							温水温度 〈℃〉						
			40	45	50	55	60	70	80	40	45	50	55	60	70	80
700	24	10	6.81	8.51	10.22	11.92	13.63	17.04	20.45	6.12	7.83	9.54	11.24	12.95	16.36	19.77
		15	7.22	9.01	10.82	12.62	14.43	18.04	21.65	6.48	8.29	10.09	11.90	13.70	17.31	20.93
		21.8	7.60	9.50	11.40	13.31	15.21	19.00	22.81	6.83	8.73	10.64	12.54	14.44	18.25	22.04
		30	7.95	9.93	11.92	13.91	15.89	19.87	23.85	7.15	9.14	11.12	13.12	15.10	19.08	23.05
		40	8.27	10.35	12.41	14.48	16.55	20.69	24.82	7.45	9.51	11.59	13.65	15.72	19.86	24.00
1000	35	15	9.63	12.03	14.44	16.84	19.26	24.07	28.88	8.67	11.07	13.48	15.88	18.29	23.11	27.92
		20	10.02	12.53	15.03	17.54	20.04	25.07	30.08	9.01	11.53	14.04	16.54	19.05	24.06	29.07
		30.5	10.64	13.29	15.95	18.61	21.27	26.59	31.91	9.57	12.23	14.88	17.55	20.21	25.52	30.84
		40	11.04	13.80	16.56	19.33	22.09	27.62	33.14	9.94	12.70	15.46	18.22	20.98	26.51	32.04
		50	11.39	14.24	17.10	19.94	22.79	28.49	34.20	10.25	13.11	15.95	18.80	21.66	27.35	33.05
1400	48	20	13.63	17.04	20.45	23.86	27.26	34.08	40.90	12.26	15.67	19.08	22.49	25.90	32.72	39.53
		30	14.43	18.04	21.65	25.25	28.86	36.08	43.29	12.98	16.59	20.20	23.80	27.41	34.63	41.84
		43.5	15.20	19.00	22.79	26.60	30.40	38.00	45.60	13.68	17.48	21.27	25.08	28.87	36.48	44.08
		60	15.89	19.87	23.85	27.83	31.80	39.75	47.70	14.30	18.28	22.26	26.23	30.21	38.16	46.11
		80	16.55	20.69	24.82	28.97	33.11	41.39	49.66	14.89	19.04	23.18	27.31	31.45	39.73	48.00
1800	59	25	16.45	20.56	24.67	28.78	32.90	41.12	49.35	14.80	18.91	23.03	27.13	31.25	39.47	47.70
		38	17.43	21.80	26.16	30.52	34.88	43.60	52.33	15.69	20.06	24.42	28.78	33.14	41.85	50.58
		52.3	18.24	22.79	27.35	31.91	36.48	45.60	54.72	16.41	20.97	25.53	30.09	34.65	43.78	52.90
		65	18.80	23.50	28.20	32.90	37.61	47.00	56.41	16.91	21.62	26.32	31.02	35.73	45.12	54.53
		80	19.35	24.20	29.03	33.87	38.71	48.40	58.07	17.42	22.26	27.10	31.93	36.77	46.46	56.13

(f)LH-WPR-Cシリーズ〈暖房〉

乾球温度〈20.0℃〉 乾球温度〈22.0℃〉

〈kW〉

吸込空気条件			乾球温度 20.0℃							乾球温度 22.0℃						
形 名	風 量 〈m³/min〉	水 量 〈L/min〉	温水温度 〈℃〉							温水温度 〈℃〉						
			40	45	50	55	60	70	80	40	45	50	55	60	70	80
2200	64	30	18.26	22.82	27.39	31.96	36.52	45.65	54.78	16.43	21.00	25.57	30.13	34.70	43.82	52.95
		40	19.01	23.76	28.51	33.27	38.02	47.53	57.04	17.11	21.85	26.61	31.37	36.12	45.62	55.13
		57.4	20.00	25.00	30.00	35.00	40.00	50.00	60.00	17.99	22.99	27.99	32.99	37.99	47.99	57.99
		75	20.75	25.95	31.13	36.33	41.52	51.90	62.28	18.68	23.87	29.06	34.25	39.44	49.82	60.20
		105	21.76	27.20	32.64	38.08	43.52	54.40	65.28	19.58	25.02	30.46	35.90	41.34	52.22	63.10
2800	80	30	21.98	27.48	32.98	38.48	43.98	54.97	65.97	19.79	25.29	30.79	36.27	41.77	52.77	63.77
		50	23.62	29.52	35.43	41.33	47.24	59.04	70.85	21.25	27.16	33.06	38.96	44.87	56.69	68.50
		71.3	24.82	31.03	37.24	43.44	49.65	62.06	74.47	22.34	28.55	34.75	40.96	47.17	59.58	71.99
		85	25.44	31.80	38.15	44.52	50.88	63.60	76.32	22.89	29.26	35.61	41.97	48.34	61.05	73.78
		106	26.24	32.79	39.36	45.91	52.48	65.60	78.72	23.61	30.17	36.74	43.29	49.86	62.98	76.10

能力表　各形名の上段が最小水量、下段が最大水量となります。

(3) 床置シリーズ

(a) LV-WPE-C2シリーズ〈冷房〉

乾球温度〈25.0℃〉湿球温度〈18.0℃〉

〈kW〉

吸込空気条件			乾球温度　25.0℃　湿球温度　18.0℃									
			冷水温度　〈℃〉									
形　名	風　量 〈m³/min〉	水　量 〈L/min〉	5		6		7		8		9	
			全　熱	顕　熱	全　熱	顕　熱	全　熱	顕　熱	全　熱	顕　熱	全　熱	顕　熱
30	27	15	8.34	6.65	7.82	6.32	7.28	6.01	6.73	5.70	6.16	5.38
		20	9.07	6.95	8.50	6.66	7.92	6.32	7.32	6.00	6.69	5.66
		27.9	9.99	7.35	9.36	7.08	8.72	6.72	8.05	6.37	7.37	6.01
		40	11.09	7.83	10.39	7.53	9.69	7.17	8.94	6.80	8.18	6.41
		50	11.83	8.15	11.09	7.84	10.34	7.46	9.55	7.08	8.72	6.68
50	45	20	13.04	10.64	12.23	10.13	11.38	9.62	10.51	9.12	9.62	8.61
		30	14.66	11.43	13.75	10.89	12.81	10.35	11.83	9.80	10.82	9.27
		46.5	16.65	12.26	15.61	11.80	14.53	11.19	13.43	10.61	12.28	10.02
		60	17.93	12.79	16.81	12.34	15.66	11.73	14.47	11.11	13.22	10.50
		80	19.49	13.49	18.27	12.98	17.02	12.34	15.72	11.69	14.38	11.05
75	67.5	30	19.55	15.97	18.33	15.21	17.06	14.44	15.76	13.68	14.42	12.92
		40	21.25	16.82	19.92	16.01	18.55	15.21	17.13	14.41	15.67	13.61
		69.7	24.96	18.40	23.41	17.70	21.80	16.81	20.14	15.93	18.42	15.05
		80	25.98	18.79	24.36	18.14	22.69	17.23	20.96	16.32	19.16	15.42
		100	27.71	19.58	25.98	18.85	24.20	17.93	22.35	16.99	20.45	16.05
100	90	40	26.08	21.30	24.45	20.28	22.77	19.26	21.03	18.25	19.24	17.24
		70	30.67	23.39	28.76	22.42	26.78	21.30	24.74	20.17	22.63	19.06
		93	33.30	24.55	31.23	23.61	29.08	22.41	26.87	21.24	24.58	20.07
		130	36.70	25.98	34.42	25.01	32.05	23.80	29.60	22.55	27.09	21.31
		160	38.99	26.99	36.55	25.95	34.05	24.71	31.45	23.41	28.77	22.12
150	135	50	37.09	30.93	34.78	29.43	32.39	27.96	29.92	26.48	27.36	25.02
		100	45.34	34.77	42.51	33.34	39.59	31.67	36.57	30.00	33.45	28.35
		139.4	49.93	36.80	46.82	35.40	43.59	33.62	40.28	31.85	36.84	30.09
		170	52.88	38.01	49.59	36.66	46.18	34.83	42.66	33.00	39.02	31.19
		220	56.99	39.85	53.44	38.33	49.76	36.49	45.97	34.58	42.05	32.67
200	180	60	47.97	40.46	44.97	38.51	41.89	36.57	38.70	34.65	35.39	32.74
		100	55.63	44.36	52.15	42.22	48.57	40.10	44.87	37.99	41.04	35.89
		185.9	66.58	49.07	62.43	47.21	58.14	44.83	53.71	42.48	49.13	40.14
		200	68.01	49.56	63.77	47.83	59.39	45.43	54.87	43.04	50.18	40.66
		240	71.71	51.23	67.23	49.36	62.62	46.95	57.84	44.47	52.91	42.02

LV-WPE-C2シリーズ〈冷房〉

乾球温度〈26.0℃〉湿球温度〈18.7℃〉

〈kW〉

吸込空気条件			乾球温度　26.0℃　湿球温度　18.7℃									
			冷水温度　〈℃〉									
形　名	風　量 〈m³/min〉	水　量 〈L/min〉	5		6		7		8		9	
			全　熱	顕　熱	全　熱	顕　熱	全　熱	顕　熱	全　熱	顕　熱	全　熱	顕　熱
30	27	15	8.92	6.96	8.40	6.64	7.85	6.32	7.31	6.01	6.73	5.70
		20	9.70	7.27	9.13	6.99	8.54	6.66	7.93	6.32	7.32	6.00
		27.9	10.67	7.68	10.06	7.42	9.41	7.06	8.75	6.72	8.05	6.37
		40	11.86	8.20	11.16	7.88	10.44	7.54	9.71	7.17	8.94	6.80
		50	12.64	8.54	11.90	8.20	11.15	7.85	10.36	7.46	9.55	7.08
50	45	20	13.93	11.15	13.12	10.64	12.28	10.13	11.41	9.62	10.51	9.12
		30	15.67	11.90	14.76	11.44	13.82	10.89	12.84	10.35	11.83	9.80
		46.5	17.79	12.79	16.76	12.38	15.68	11.79	14.58	11.19	13.43	10.61
		60	19.16	13.41	18.05	12.92	16.89	12.34	15.69	11.72	14.47	11.11
		80	20.83	14.13	19.62	13.56	18.36	12.99	17.06	12.34	15.72	11.69
75	67.5	30	20.89	16.73	19.67	15.96	18.41	15.20	17.11	14.43	15.76	13.68
		40	22.71	17.56	21.38	16.81	20.01	16.00	18.61	15.20	17.13	14.41
		69.7	26.68	19.21	25.13	18.56	23.51	17.68	21.85	16.80	20.14	15.93
		80	27.77	19.70	26.15	18.99	24.48	18.13	22.75	17.23	20.95	16.32
		100	29.63	20.52	27.90	19.69	26.11	18.87	24.27	17.93	22.35	16.99
100	90	40	27.87	22.31	26.24	21.29	24.57	20.27	22.83	19.24	21.03	18.25
		70	32.78	24.44	30.87	23.54	28.90	22.41	26.85	21.29	24.74	20.17
		93	35.60	25.61	33.52	24.75	31.38	23.58	29.16	22.40	26.87	21.24
		130	39.23	27.24	36.95	26.13	34.58	25.06	32.13	23.80	29.60	22.55
		160	41.67	28.28	39.23	27.14	36.73	26.01	34.13	24.71	31.45	23.41
150	135	50	39.64	32.39	37.33	30.89	34.94	29.41	32.47	27.94	29.92	26.48
		100	48.46	36.37	45.63	35.00	42.71	33.32	39.70	31.66	36.57	30.00
		139.4	53.36	38.42	50.25	37.13	47.04	35.37	43.71	33.61	40.28	31.85
		170	56.53	39.83	53.23	38.37	49.82	36.66	46.30	34.82	42.66	33.00
		220	60.91	41.76	57.36	40.08	53.68	38.41	49.89	36.48	45.97	34.58
200	180	60	51.27	42.37	48.28	40.43	45.18	38.49	41.99	36.56	38.69	34.65
		100	59.45	46.39	55.98	44.31	52.40	42.19	48.70	40.08	44.87	37.99
		185.9	71.17	51.24	67.01	49.51	62.72	47.18	58.29	44.81	53.71	42.48
		200	72.70	51.93	68.45	50.10	64.07	47.80	59.54	45.41	54.86	43.04
		240	76.64	53.68	72.16	51.53	67.55	49.39	62.78	46.92	57.84	44.47

能力表

各形名の上段が最小水量、下段が最大水量となります。 内の数値はカタログ値となります。

LV-WPE-C2シリーズ〈冷房〉
乾球温度〈27.0℃〉湿球温度〈19.0℃〉

〈kW〉

吸込空気条件			乾球温度 27.0℃ 湿球温度 19.0℃									
			冷水温度 〈℃〉									
形 名	風 量 〈m³/min〉	水 量 〈L/min〉	5		6		7		8		9	
			全 熱	顕 熱	全 熱	顕 熱	全 熱	顕 熱	全 熱	顕 熱	全 熱	顕 熱
30	27	15	9.16	7.32	8.64	6.99	8.11	6.67	7.55	6.36	6.97	6.04
		20	9.96	7.70	9.40	7.37	8.80	7.03	8.20	6.69	7.59	6.37
		27.9	10.97	8.12	10.35	7.82	9.71	7.47	9.04	7.11	8.35	6.76
		40	12.18	8.62	11.48	8.34	10.78	7.97	10.03	7.59	9.27	7.22
		50	12.99	8.98	12.26	8.68	11.50	8.29	10.71	7.90	9.89	7.51
50	45	20	14.31	11.70	13.50	11.19	12.67	10.68	11.80	10.18	10.90	9.67
		30	16.10	12.60	15.18	12.04	14.24	11.50	13.27	10.95	12.26	10.42
		46.5	18.29	13.54	17.25	13.04	16.18	12.45	15.07	11.86	13.92	11.26
		60	19.70	14.09	18.57	13.64	17.42	13.03	16.23	12.41	14.99	11.80
		80	21.40	14.86	20.18	14.35	18.93	13.72	17.63	13.07	16.30	12.42
75	67.5	30	21.47	17.57	20.25	16.81	18.99	16.04	17.69	15.28	16.34	14.52
		40	23.34	18.51	22.02	17.70	20.64	16.89	19.23	16.09	17.76	15.30
		69.7	27.41	20.30	25.86	19.56	24.26	18.68	22.59	17.78	20.87	16.91
		80	28.54	20.78	26.91	20.06	25.24	19.14	23.51	18.24	21.73	17.33
		100	30.44	21.56	28.71	20.85	26.92	19.93	25.08	18.98	23.18	18.04
100	90	40	28.64	23.43	27.02	22.41	25.33	21.39	23.59	20.38	21.81	19.37
		70	33.69	25.87	31.77	24.79	29.80	23.65	27.76	22.54	25.65	21.43
		93	36.59	27.07	34.51	26.09	32.36	24.91	30.14	23.72	27.85	22.55
		130	40.31	28.63	38.02	27.69	35.66	26.45	33.21	25.20	30.69	23.95
		160	42.82	29.73	40.38	28.71	37.87	27.46	35.28	26.16	32.60	24.86
150	135	50	40.73	34.02	38.42	32.53	36.03	31.05	33.56	29.58	31.01	28.12
		100	49.80	38.49	46.97	36.85	44.05	35.18	41.03	33.51	37.91	31.85
		139.4	54.83	40.61	51.72	39.13	48.51	37.35	45.18	35.58	41.75	33.83
		170	58.08	41.89	54.79	40.55	51.38	38.71	47.86	36.88	44.22	35.06
		220	62.59	43.91	59.04	42.40	55.37	40.54	51.57	38.63	47.65	36.71
200	180	60	52.69	44.52	49.69	42.57	46.60	40.63	43.41	38.71	40.10	36.80
		100	61.10	48.80	57.63	46.67	54.04	44.54	50.34	42.43	46.52	40.34
		185.9	73.13	54.15	68.97	52.18	64.69	49.81	60.25	47.44	55.67	45.10
		200	74.70	54.81	70.46	52.87	66.07	50.46	61.55	48.07	56.86	45.70
		240	78.75	56.45	74.29	54.64	69.66	52.15	64.89	49.68	59.95	47.22

LV-WPE-C2シリーズ〈冷房〉
乾球温度〈28.0℃〉湿球温度〈22.0℃〉

〈kW〉

吸込空気条件			乾球温度 28.0℃ 湿球温度 22.0℃									
			冷水温度 〈℃〉									
形 名	風 量 〈m³/min〉	水 量 〈L/min〉	5		6		7		8		9	
			全 熱	顕 熱	全 熱	顕 熱	全 熱	顕 熱	全 熱	顕 熱	全 熱	顕 熱
30	27	15	11.88	6.91	11.36	6.69	10.82	6.50	10.27	6.32	9.70	6.09
		20	12.91	7.31	12.35	7.06	11.76	6.84	11.16	6.62	10.53	6.38
		27.9	14.22	7.81	13.61	7.57	12.96	7.33	12.30	7.04	11.60	6.77
		40	15.79	8.44	15.10	8.15	14.38	7.89	13.64	7.56	12.89	7.28
		50	16.84	8.91	16.11	8.61	15.35	8.27	14.56	7.92	13.75	7.59
50	45	20	18.56	11.03	17.75	10.73	16.91	10.44	16.04	10.10	15.15	9.78
		30	20.88	11.92	19.96	11.55	19.02	11.19	18.05	10.83	17.04	10.43
		46.5	23.71	13.02	22.68	12.63	21.60	12.21	20.50	11.80	19.35	11.30
		60	25.53	13.79	24.42	13.34	23.26	12.83	22.06	12.35	20.83	11.89
		80	27.76	14.73	26.54	14.18	25.29	13.68	23.99	13.11	22.64	12.55
75	67.5	30	27.84	16.56	26.61	16.09	25.36	15.67	24.06	15.17	22.71	14.67
		40	30.25	17.50	28.93	16.95	27.56	16.44	26.15	15.92	24.68	15.40
		69.7	35.54	19.52	33.99	18.90	32.38	18.33	30.72	17.62	29.00	16.95
		80	36.99	20.11	35.38	19.45	33.70	18.80	31.97	18.15	30.18	17.38
		100	39.47	21.12	37.73	20.42	35.96	19.72	34.10	18.91	32.20	18.20
100	90	40	37.13	22.09	35.51	21.47	33.83	20.90	32.10	20.23	30.30	19.57
		70	43.67	24.59	41.76	23.81	39.79	23.05	37.75	22.30	35.64	21.47
		93	47.43	26.03	45.36	25.29	43.21	24.44	40.99	23.50	38.70	22.61
		130	52.27	28.01	49.98	27.09	47.62	26.17	45.17	25.09	42.64	24.16
		160	55.52	29.48	53.08	28.36	50.58	27.36	47.98	26.24	45.29	25.11
150	135	50	52.81	32.04	50.49	31.27	48.11	30.33	45.63	29.35	43.08	28.41
		100	64.57	36.54	61.74	35.37	58.82	34.27	55.80	33.12	52.68	31.92
		139.4	71.10	39.05	67.99	37.79	64.76	36.66	61.45	35.25	58.01	33.91
		170	75.31	40.75	72.01	39.41	68.60	38.02	65.09	36.71	61.45	35.15
		220	81.15	43.24	77.60	41.82	73.93	40.17	70.13	38.66	66.21	37.10
200	180	60	68.30	41.97	65.31	40.88	62.22	39.76	59.03	38.67	55.73	37.17
		100	79.22	46.12	75.74	44.67	72.15	43.34	68.45	42.15	64.62	40.65
		185.9	94.82	52.06	90.67	50.40	86.37	48.88	81.94	47.01	77.36	45.22
		200	96.85	53.00	92.60	51.27	88.23	49.56	83.69	47.85	79.02	45.82
		240	102.10	55.03	97.64	53.19	93.01	51.32	88.24	49.47	83.31	47.57

能力表

各形名の上段が最小水量、下段が最大水量となります。 内の数値はカタログ値となります。

(b)LV-WPE-C2シリーズ〈暖房〉

乾球温度〈20.0℃〉　　乾球温度〈22.0℃〉

〈kW〉

吸込空気条件			乾球温度　20.0℃					乾球温度　22.0℃				
形　名	風　量 〈m³/min〉	水　量 〈L/min〉	温水温度　〈℃〉					温水温度　〈℃〉				
			40	45	50	55	60	40	45	50	55	60
30	27	15	7.23	9.04	10.85	12.66	14.47	6.51	8.32	10.13	11.94	13.73
		20	7.55	9.43	11.32	13.21	15.10	6.80	8.68	10.57	12.46	14.35
		27.9	7.93	9.92	11.90	13.89	15.88	7.15	9.13	11.11	13.10	15.08
		40	8.38	10.47	12.56	14.66	16.76	7.54	9.63	11.73	13.83	15.92
		50	8.67	10.82	12.99	15.16	17.33	7.80	9.96	12.12	14.29	16.46
50	45	20	11.66	14.57	17.49	20.40	23.32	10.49	13.41	16.32	19.23	22.16
		30	12.39	15.49	18.58	21.68	24.78	11.15	14.24	17.34	20.44	23.54
		46.5	13.24	16.54	19.85	23.15	26.47	11.90	15.22	18.53	21.83	25.14
		60	13.75	17.18	20.62	24.06	27.49	12.37	15.81	19.24	22.69	26.12
		80	14.35	17.95	21.53	25.13	28.71	12.91	16.51	20.09	23.69	27.27
75	67.5	30	17.49	21.87	26.24	30.61	34.99	15.74	20.11	24.49	28.86	33.23
		40	18.26	22.83	27.40	31.96	36.53	16.44	21.00	25.57	30.14	34.70
		69.7	19.85	24.81	29.78	34.74	39.71	17.86	22.83	27.79	32.76	37.71
		80	20.27	25.33	30.39	35.46	40.53	18.24	23.30	28.37	33.43	38.50
		100	20.95	26.19	31.44	36.67	41.91	18.86	24.09	29.34	34.58	39.81
100	90	40	23.33	29.15	34.99	40.82	46.66	21.00	26.82	32.65	38.49	44.32
		70	25.37	31.71	38.05	44.39	50.74	22.83	29.17	35.52	41.86	48.20
		93	26.47	33.09	39.71	46.33	52.95	23.83	30.44	37.06	43.69	50.30
		130	27.84	34.80	41.76	48.72	55.68	25.06	32.02	38.98	45.94	52.90
		160	28.72	35.90	43.08	50.26	57.44	25.84	33.03	40.21	47.39	54.57
150	135	50	34.05	42.56	51.07	59.59	68.09	30.64	39.15	47.66	56.18	64.69
		100	37.78	47.22	56.67	66.11	75.56	34.00	43.44	52.88	62.34	71.78
		139.4	39.71	49.64	59.57	69.50	79.43	35.74	45.67	55.59	65.52	75.45
		170	40.90	51.13	61.36	71.60	81.81	36.82	47.05	57.27	67.50	77.73
		220	42.53	53.15	63.79	74.41	85.05	38.27	48.89	59.53	70.16	80.79
200	180	60	44.68	55.85	67.04	78.21	89.38	40.22	51.39	62.56	73.74	84.91
		100	48.24	60.31	72.37	84.44	96.50	43.42	55.48	67.55	79.61	91.67
		185.9	52.95	66.19	79.43	92.66	105.91	47.65	60.89	74.14	87.37	100.61
		200	53.53	66.92	80.31	93.68	107.07	48.17	61.56	74.95	88.33	101.72
		240	55.02	68.78	82.53	96.28	110.04	49.52	63.27	77.02	90.78	104.54

基本仕様対応表

	標準品(仕様指定なし)	受注品
LV-30WPE-C2	プレナムタイプ(吹出口付)	グリルタイプ・ダクトタイプ
LV-50WPE-C2	プレナムタイプ(吹出口付)	グリルタイプ・ダクトタイプ
LV-75WPE-C2	プレナムタイプ(吹出口付)	グリルタイプ・ダクトタイプ
LV-100WPE-C2	プレナムタイプ(別途プレナムチャンバー別売品をお取りください)	グリルタイプ・ダクトタイプ
LV-150WPE-C2	グリルタイプ(プレナムタイプの場合、別途プレナムチャンバー別売品をお取りください)	ダクトタイプ
LV-200WPE-C2	グリルタイプ(プレナムタイプの場合、別途プレナムチャンバー別売品をお取りください)	ダクトタイプ
LV-30WPE-R-C2	プレナムタイプ(吹出口付)	対応不可
LV-50WPE-R-C2	プレナムタイプ(吹出口付)	対応不可

機外静圧線図

(1)LH-WPR-C形機外静圧線図

●LH-700WPR-C

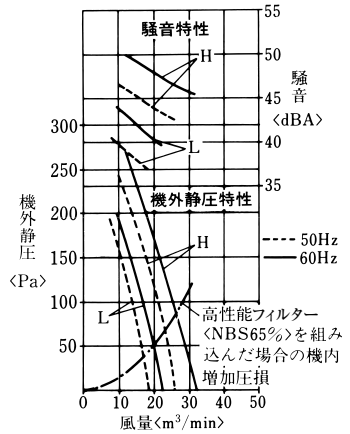

●LH-1000WPR-C

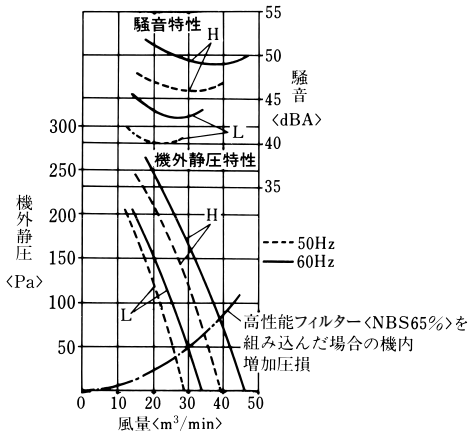

●LH-1400WPR-C

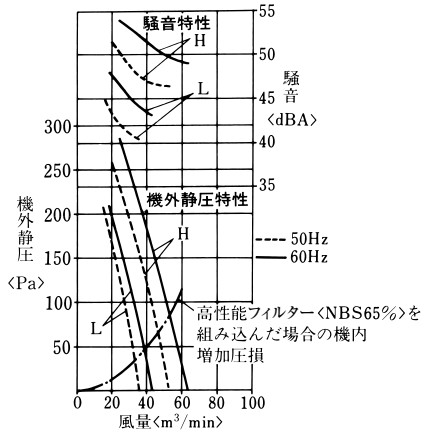

●LH-1800WPR-C

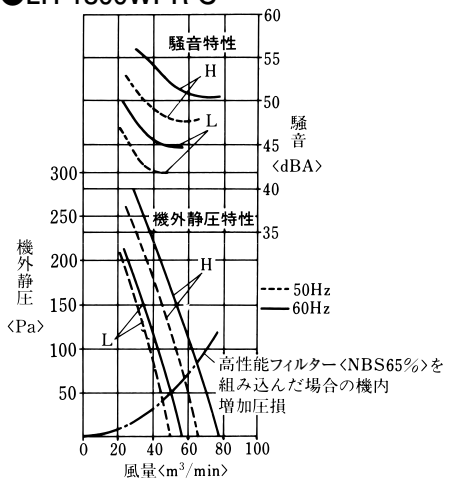

●LH-2200WPR-C

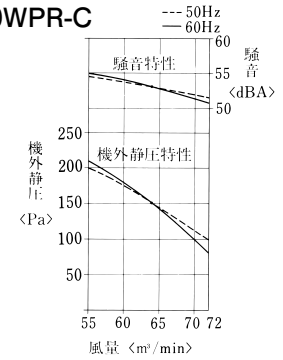

注. 最大使用風量72m³/min以下で使用願います。

●LH-2800WPR-C

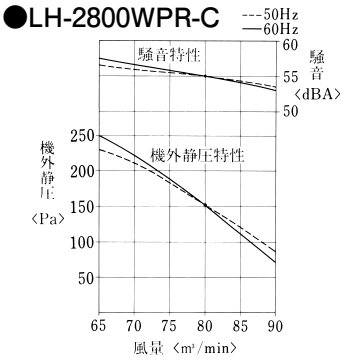

注. 最大使用風量90m³/min以下で使用願います。

送風機性能線図

(2) LV-WPE-C2形機外静圧対応

線図の見方　LV-30～100WPE-C2（送風機直結タイプ）の場合

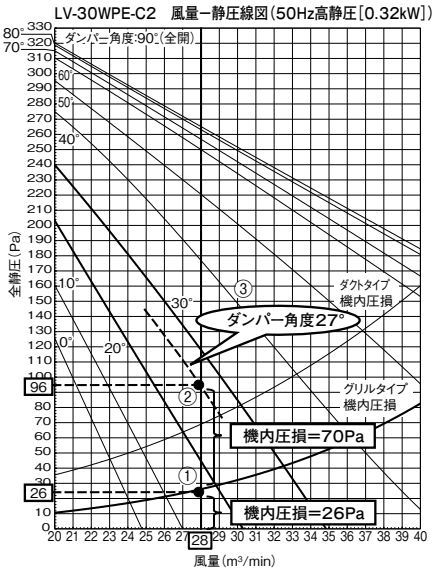

〈要求仕様〉
・電源周波数：50Hz
・グリルタイプ（前面直吸込／上吹出）
・要求風量：28m³/min
・要求機外静圧:70Pa
　の場合

〈線図の見方〉
①要求風量（28m³/min）時のグリルタイプ機内圧損を読み取ります。
　（機内圧損=26Pa）
②読み取った機内圧損（26Pa）に要求機外静圧（70Pa）を加算し、
　線図上にプロットします。（26+70=96Pa）
③ダンパー角度を読み取ります。（ダンパー角度27°）

〈選定結果〉
高静圧仕様[0.32kW]でダンパー角度27°に設定すれば、要求の静風圧が確保できます。

注）フィルドンフィルターや温水・蒸気ヒーターを組込む場合は、その分の機内圧損も加算する必要があります。

●LV-30WPE-C2

風量ー静圧線図（50Hz⊿結線［0.2kW］）

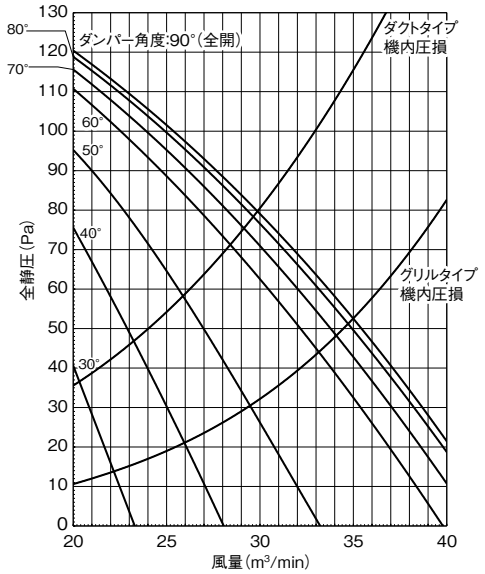

風量ー静圧線図（60Hz⊿結線［0.2kW］）

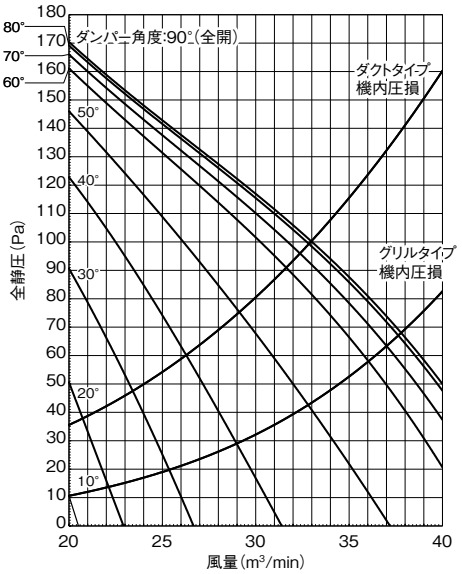

風量ー静圧線図（50Hz高静圧［0.32kW］）

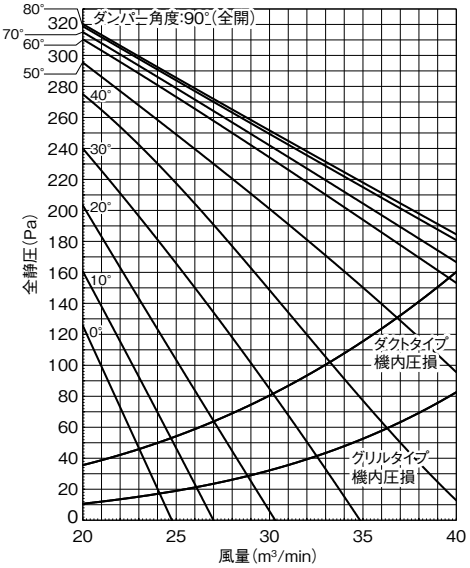

風量ー静圧線図（60Hz高静圧［0.32kW］）

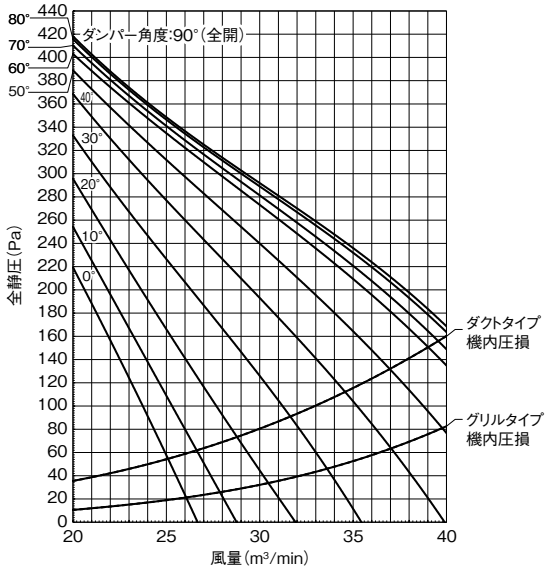

送風機性能線図

●LV-50WPE-C2

風量ー静圧線図（50Hz⊿結線［0.38kW］）

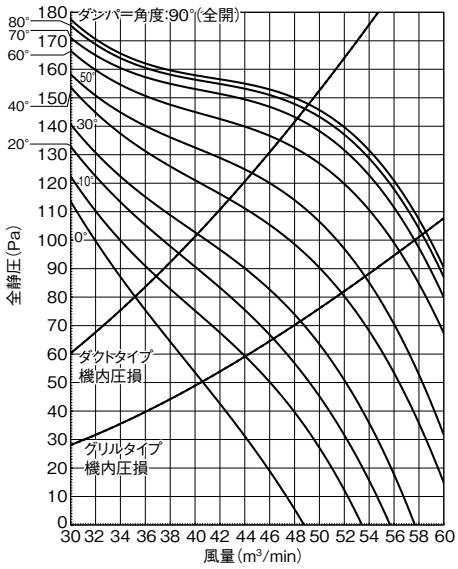

風量ー静圧線図（60Hz⊿結線［0.38kW］）

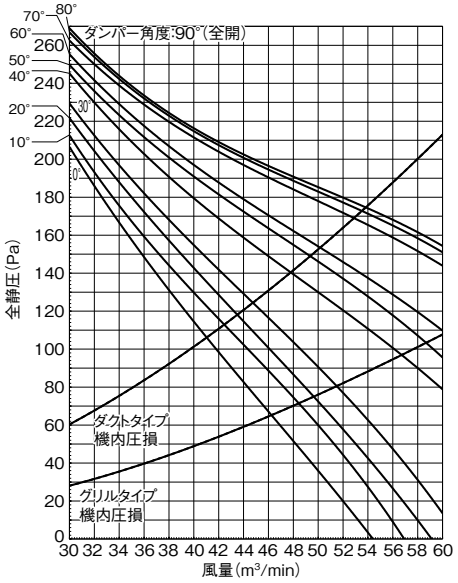

風量ー静圧線図（50Hz高静圧［0.6kW］）

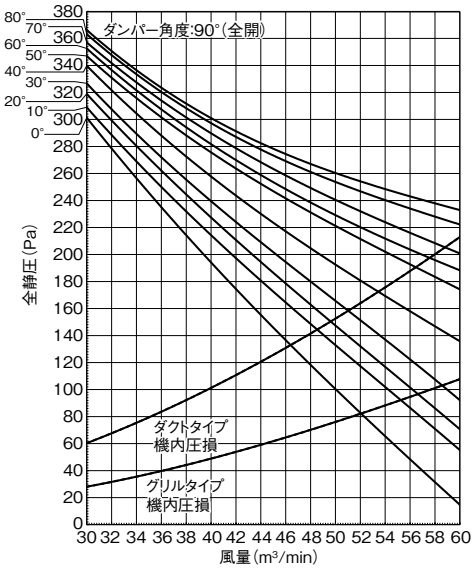

風量ー静圧線図（60Hz高静圧［0.6kW］）

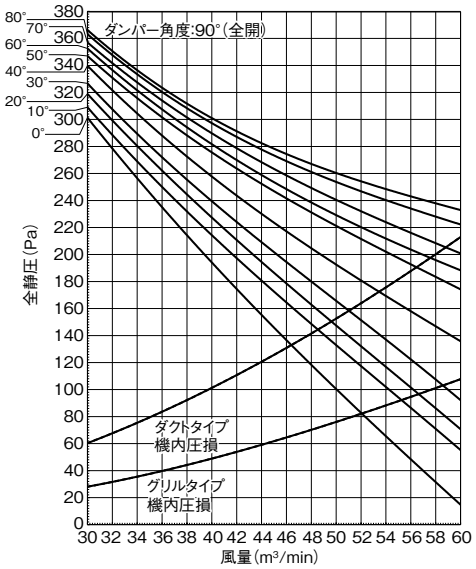

風量ー静圧線図（50Hz超高静圧［0.64kW］）

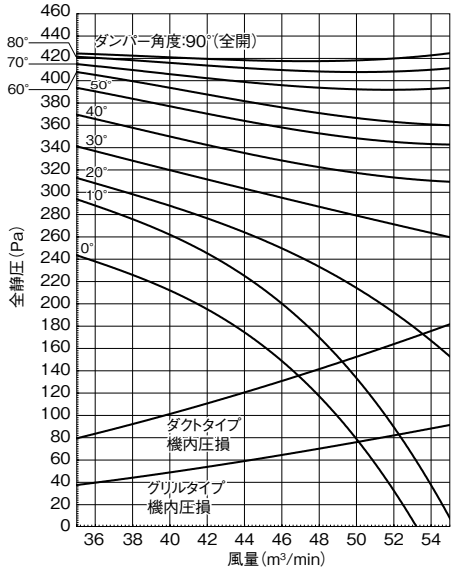

風量ー静圧線図（60Hz超高静圧［0.64kW］）

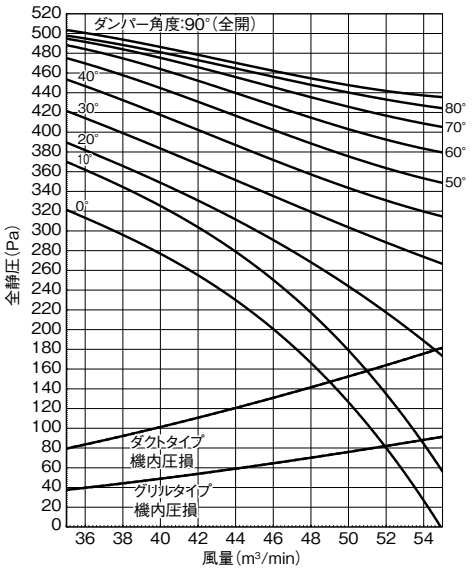

送風機性能線図

●LV-75WPE-C2

風量ー静圧線図（50Hz⊿結線［0.75kW］）

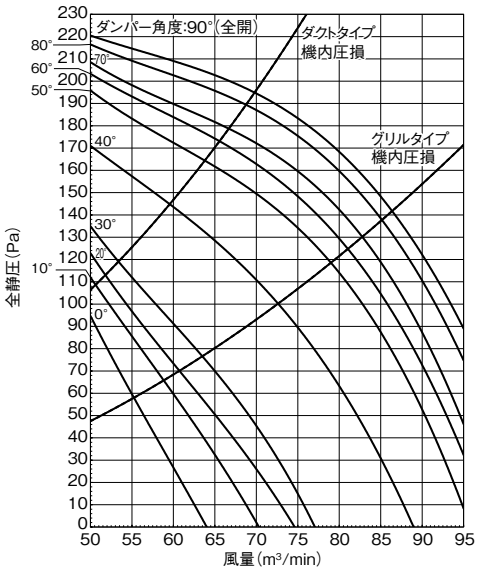

風量ー静圧線図（60Hz⊿結線［0.75kW］）

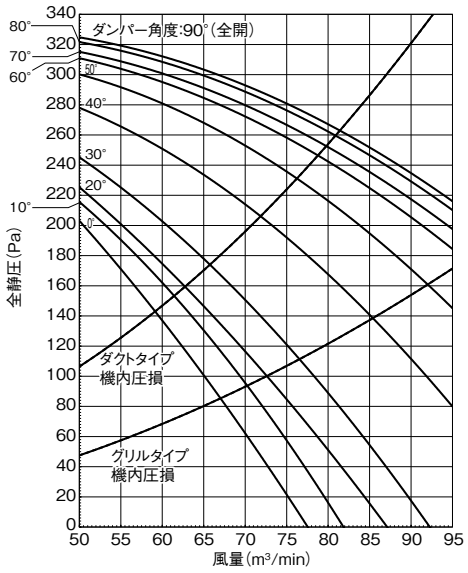

風量ー静圧線図（50Hz高静圧［0.9kW］）

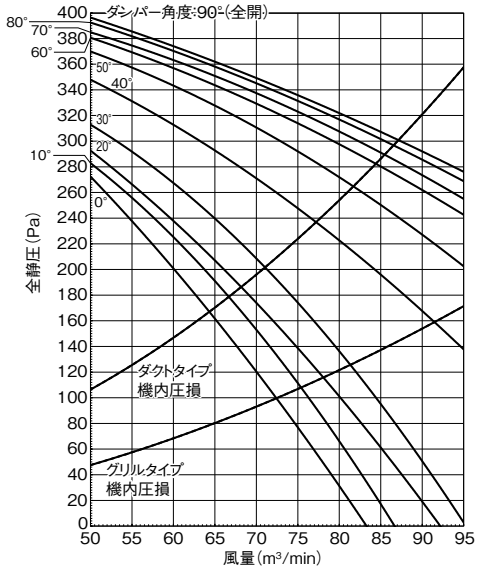

風量ー静圧線図（60Hz高静圧［0.9kW］）

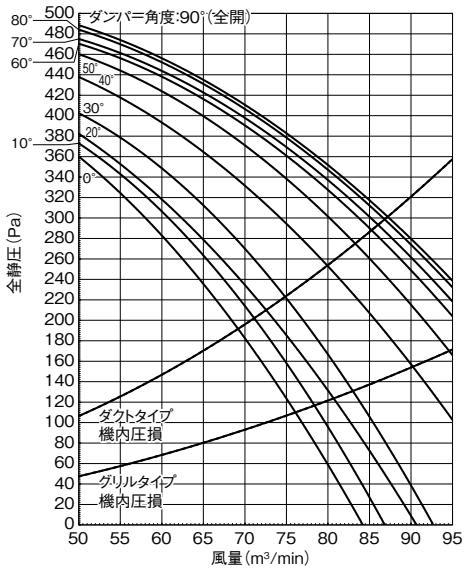

風量ー静圧線図（50Hz超高静圧［0.95kW］）

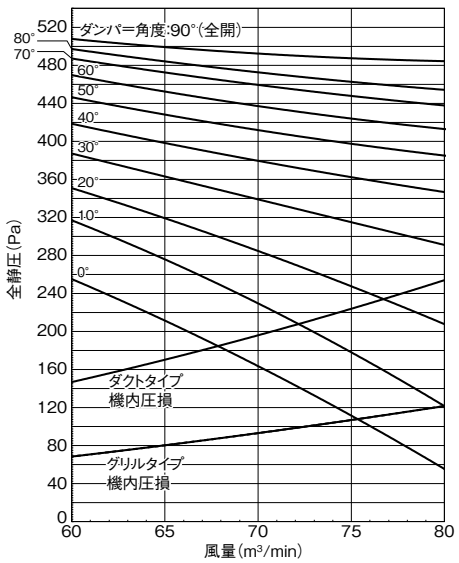

風量ー静圧線図（60Hz超高静圧［0.95kW］）

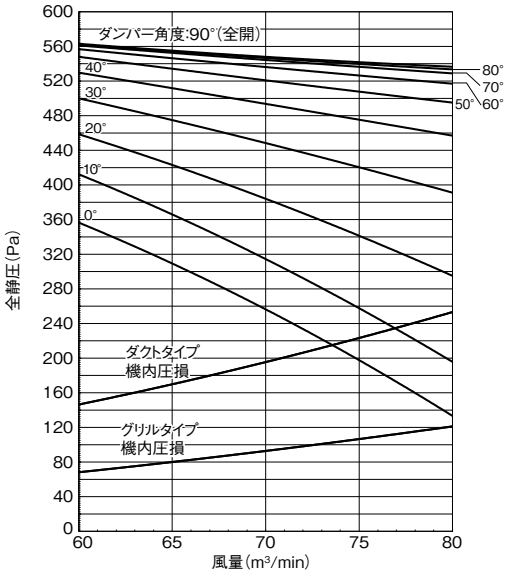

送風機性能線図

●LV-100WPE-C2

風量ー静圧線図（50Hz⊿結線［1.2kW］）

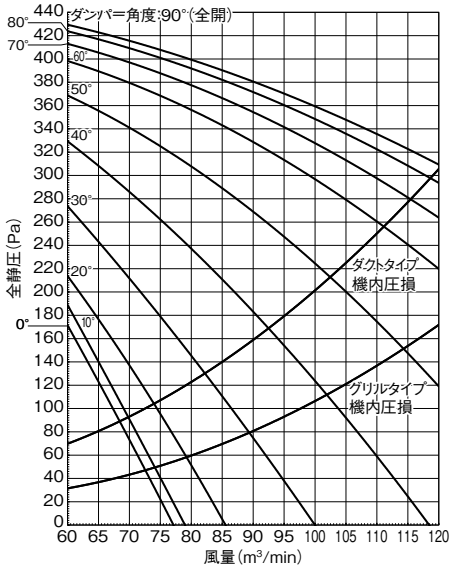

風量ー静圧線図（60Hz⊿結線［1.2kW］）

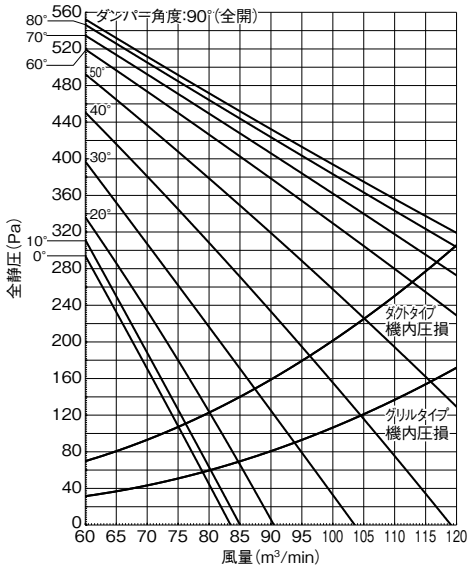

線図の見方　LV-150～200WPE-C2（送風機プーリー駆動タイプ）の場合

LV-150WPE-C2　風量ー静圧線図（2.2／3.7kW）

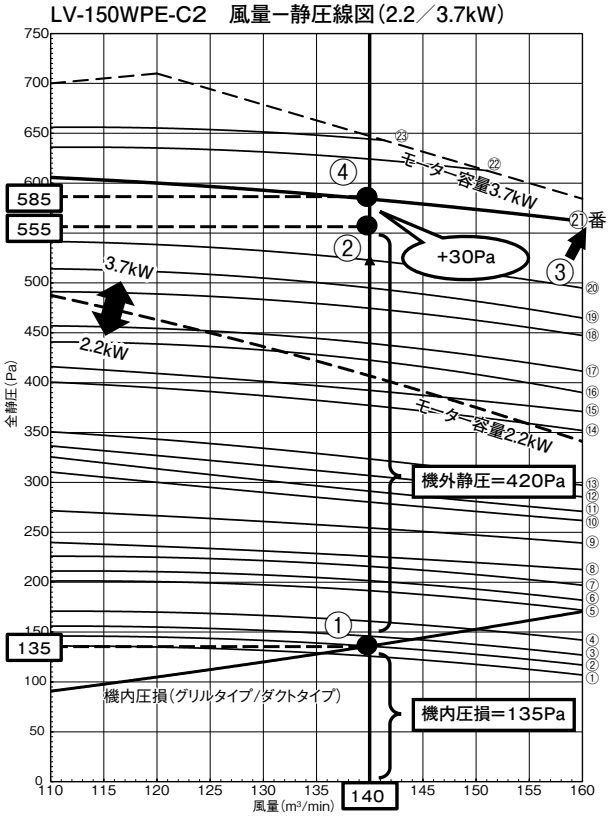

〈要求仕様〉
・電源周波数:50Hz
・グリルタイプ（前面直吸込／上吹出）
・要求風量:140m³/min
・要求機外静圧:420Pa
の場合

〈線図の見方〉
①要求風量（140m³/min）時のグリルタイプ機内圧損を読み取ります。
（機内圧損=135Pa）
②読み取った機内圧損（135Pa）に要求機外静圧（420Pa）を加算し、
線図上にプロットします。（135+420=555Pa）
③プロットしたポイントの一つ上のプーリー組合せ（㉑番）を選定します。
④要求風量（140m³/min）で運転するには、㉑番の曲線との差（30Pa分）を
加算し機外静圧450Pa（420+30Pa）になるよう、
現地施工のダンパー等にて調整してください。
機外静圧を調整せずに使用されますと、風量過多となり故障の原因になる
場合があります。

〈選定結果〉
モーター容量3.7kW
㉑番プーリーの組合せ
（ファン側PCφ200、モーター側PCφ150、VベルトレッドB×41〈2本〉）

注）フィルドンフィルターや温水・蒸気ヒーターを組込む場合は、その分の機内圧損も
加算する必要があります。

		モーター:2.2kW			モーター:3.7kW		
No.	回転数	ファン側プーリー径	モーター側プーリー径	Vベルト	ファン側プーリー径	モーター側プーリー径	Vベルト
①	529	PCφ315	PCφ115	B×49	-	-	-
②	538	PCφ310	PCφ115	B×48	-	-	-
③	556	PCφ300	PCφ115	B×48	-	-	-
④	575	PCφ290	PCφ115	B×47	-	-	-
⑤	618	PCφ270	PCφ115	B×45	-	-	-
⑥	641	PCφ260	PCφ115	B×45	-	-	-
⑦	667	PCφ250	PCφ115	B×44	-	-	-
⑧	695	PCφ240	PCφ115	B×44	-	-	-
⑨	725	PCφ230	PCφ115	B×42	-	-	-
⑩	758	PCφ220	PCφ115	B×42	-	-	-
⑪	776	PCφ215	PCφ115	B×41	-	-	-
⑫	794	PCφ210	PCφ115	B×41	-	-	-

		モーター:2.2kW			モーター:3.7kW		
No.	回転数	ファン側プーリー径	モーター側プーリー径	Vベルト	ファン側プーリー径	モーター側プーリー径	Vベルト
⑬	834	PCφ200	PCφ115	B×40	-	-	-
⑭	878	PCφ190	PCφ115	B×40	PCφ190	PCφ115	B×38
⑮	901	PCφ185	PCφ115	B×39	PCφ185	PCφ115	B×38
⑯	926	PCφ180	PCφ115	B×39	PCφ180	PCφ115	B×38
⑰	946	PCφ230	PCφ150	B×44	PCφ230	PCφ150	B×43
⑱	989	-	-	-	PCφ220	PCφ150	B×42
⑲	1012	-	-	-	PCφ215	PCφ150	B×42
⑳	1036	-	-	-	PCφ210	PCφ150	B×42
㉑	1088	-	-	-	PCφ200	PCφ150	B×41
㉒	1145	-	-	-	PCφ190	PCφ150	B×40
㉓	1176	-	-	-	PCφ185	PCφ150	B×40

送風機性能線図

●LV-150WPE-C2

50Hz　風量ー静圧線図（2.2／3.7kW）

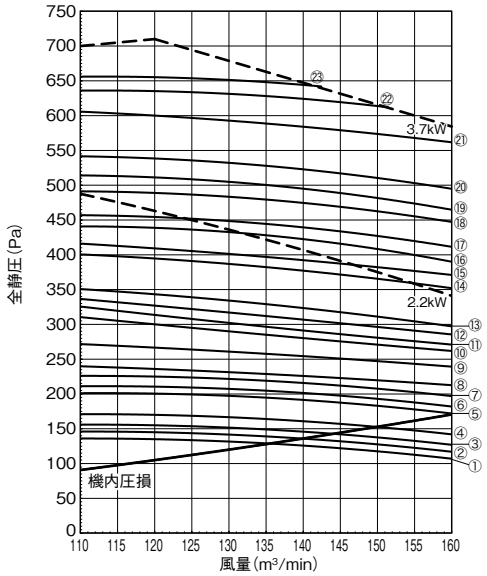

標準仕様

モーター	ファン側プーリー径	モーター側プーリー径	Vベルト
2.2kW全閉外扇形	PCφ240	PCφ115	B×44

		モーター:2.2kW			モーター:3.7kW		
No.	回転数	ファン側プーリー径	モーター側プーリー径	Vベルト	ファン側プーリー径	モーター側プーリー径	Vベルト
①	529	PCφ315	PCφ115	B×49	-	-	-
②	538	PCφ310	PCφ115	B×48	-	-	-
③	556	PCφ300	PCφ115	B×48	-	-	-
④	575	PCφ290	PCφ115	B×47	-	-	-
⑤	618	PCφ270	PCφ115	B×45	-	-	-
⑥	641	PCφ260	PCφ115	B×45	-	-	-
⑦	667	PCφ250	PCφ115	B×44	-	-	-
⑧	695	PCφ240	PCφ115	B×44	-	-	-
⑨	725	PCφ230	PCφ115	B×42	-	-	-
⑩	758	PCφ220	PCφ115	B×42	-	-	-
⑪	776	PCφ215	PCφ115	B×41	-	-	-
⑫	794	PCφ210	PCφ115	B×41	-	-	-
⑬	834	PCφ200	PCφ115	B×40	-	-	-
⑭	878	PCφ190	PCφ115	B×40	PCφ190	PCφ115	B×38
⑮	901	PCφ185	PCφ115	B×39	PCφ185	PCφ115	B×38
⑯	926	PCφ180	PCφ115	B×39	PCφ180	PCφ115	B×38
⑰	946	PCφ230	PCφ150	B×44	PCφ230	PCφ150	B×43
⑱	989	-	-	-	PCφ220	PCφ150	B×42
⑲	1012	-	-	-	PCφ215	PCφ150	B×42
⑳	1036	-	-	-	PCφ210	PCφ150	B×42
㉑	1088	-	-	-	PCφ200	PCφ150	B×41
㉒	1145	-	-	-	PCφ190	PCφ150	B×40
㉓	1176	-	-	-	PCφ185	PCφ150	B×40

60Hz　風量ー静圧線図（2.2／3.7kW）

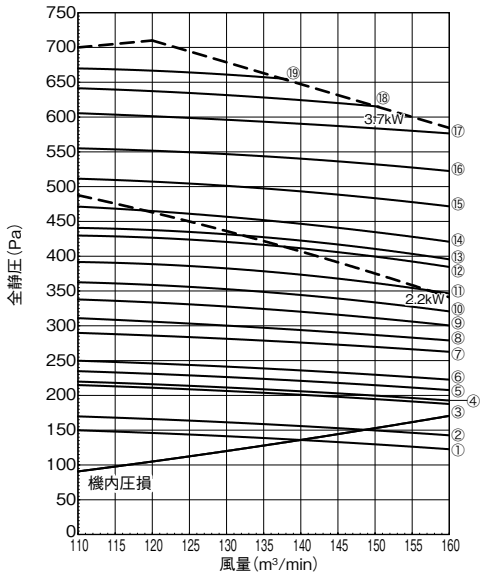

標準仕様

モーター	ファン側プーリー径	モーター側プーリー径	Vベルト
2.2kW全閉外扇形	PCφ240	PCφ115	B×44

		モーター:2.2kW			モーター:3.7kW		
No.	回転数	ファン側プーリー径	モーター側プーリー径	Vベルト	ファン側プーリー径	モーター側プーリー径	Vベルト
①	542	PCφ355	PCφ110	B×52	-	-	-
②	567	PCφ355	PCφ115	B×52	-	-	-
③	639	PCφ315	PCφ115	B×49	-	-	-
④	649	PCφ310	PCφ115	B×48	-	-	-
⑤	671	PCφ300	PCφ115	B×48	-	-	-
⑥	694	PCφ290	PCφ115	B×47	-	-	-
⑦	745	PCφ270	PCφ115	B×45	-	-	-
⑧	774	PCφ260	PCφ115	B×45	-	-	-
⑨	805	PCφ250	PCφ115	B×44	-	-	-
⑩	839	PCφ240	PCφ115	B×44	-	-	-
⑪	875	PCφ230	PCφ115	B×42	PCφ230	PCφ115	B×41
⑫	915	PCφ220	PCφ115	B×42	PCφ220	PCφ115	B×40
⑬	936	PCφ215	PCφ115	B×41	PCφ215	PCφ115	B×40
⑭	958	PCφ210	PCφ115	B×41	PCφ210	PCφ115	B×40
⑮	1010	-	-	-	PCφ260	PCφ150	B×45
⑯	1050	-	-	-	PCφ250	PCφ150	B×44
⑰	1094	-	-	-	PCφ240	PCφ150	B×44
⑱	1141	-	-	-	PCφ230	PCφ150	B×43
⑲	1193	-	-	-	PCφ220	PCφ150	B×42

●LV-200WPE-C2

50Hz　風量ー静圧線図（3.7／5.5kW）

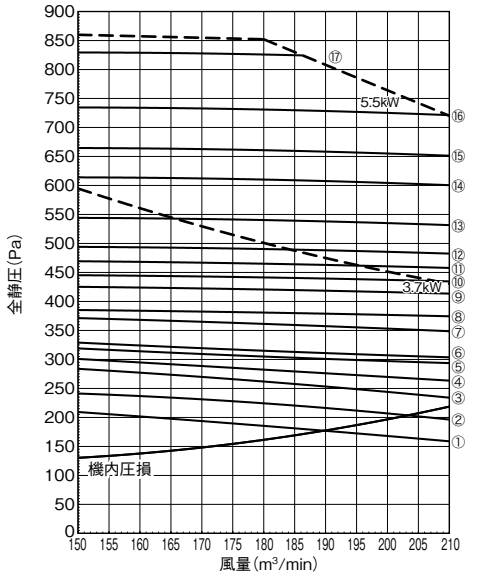

標準仕様

モーター	ファン側プーリー径	モーター側プーリー径	Vベルト
3.7kW全閉外扇形	PCφ265	PCφ130	B×43

		モーター:3.7kW			モーター:5.5kW		
No.	回転数	ファン側プーリー径	モーター側プーリー径	Vベルト	ファン側プーリー径	モーター側プーリー径	Vベルト
①	629	PCφ265	PCφ115	B×43	-	-	-
②	673	PCφ280	PCφ130	B×45	-	-	-
③	711	PCφ265	PCφ130	B×43	-	-	-
④	754	PCφ250	PCφ130	B×43	-	-	-
⑤	785	PCφ240	PCφ130	B×42	-	-	-
⑥	802	PCφ235	PCφ130	B×42	-	-	-
⑦	838	PCφ225	PCφ130	B×41	-	-	-
⑧	877	PCφ215	PCφ130	B×40	-	-	-
⑨	920	PCφ205	PCφ130	B×40	-	-	-
⑩	943	PCφ200	PCφ130	B×39	PCφ200	PCφ130	B×38
⑪	967	PCφ195	PCφ130	B×39	PCφ195	PCφ130	B×37
⑫	992	PCφ190	PCφ130	B×39	PCφ190	PCφ130	B×37
⑬	1047	PCφ180	PCφ130	B×38	PCφ180	PCφ130	B×36
⑭	1115	-	-	-	PCφ195	PCφ150	B×39
⑮	1145	-	-	-	PCφ190	PCφ150	B×38
⑯	1208	-	-	-	PCφ180	PCφ150	B×38
⑰	1279	-	-	-	PCφ170	PCφ150	B×37

送風機性能線図

●LV-200WPE-C2

60Hz　風量ー静圧線図(3.7／5.5kW)

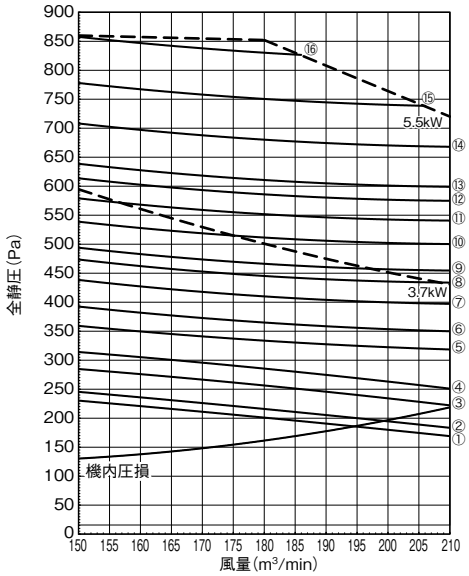

標準仕様

モーター	ファン側プーリー径	モーター側プーリー径	Vベルト
3.7kW全閉外扇形	PCφ265	PCφ130	B×43

		モーター:3.7kW			モーター:5.5kW		
No.	回転数	ファン側プーリー径	モーター側プーリー径	Vベルト	ファン側プーリー径	モーター側プーリー径	Vベルト
①	649	PCφ310	PCφ115	B×47	-	-	-
②	671	PCφ300	PCφ115	B×46	-	-	-
③	719	PCφ280	PCφ115	B×44	-	-	-
④	759	PCφ265	PCφ115	B×43	-	-	-
⑤	813	PCφ280	PCφ130	B×45	-	-	-
⑥	858	PCφ265	PCφ130	B×43	-	-	-
⑦	910	PCφ250	PCφ130	B×43	-	-	-
⑧	948	PCφ240	PCφ130	B×42	PCφ240	PCφ130	B×41
⑨	968	PCφ235	PCφ130	B×42	PCφ235	PCφ130	B×40
⑩	1011	PCφ225	PCφ130	B×41	PCφ225	PCφ130	B×40
⑪	1058	PCφ215	PCφ130	B×40	PCφ215	PCφ130	B×39
⑫	1094	-	-	-	PCφ240	PCφ150	B×42
⑬	1117	-	-	-	PCφ235	PCφ150	B×41
⑭	1167	-	-	-	PCφ225	PCφ150	B×41
⑮	1221	-	-	-	PCφ215	PCφ150	B×40
⑯	1280	-	-	-	PCφ205	PCφ150	B×39

騒音

(1)騒音値〈dB〉

LH-WAR-C形

<50/60Hz>

形名	強	中	弱
1800	48/50	47/46	41/38
2100	51/53	48/50	47/46

LH-WPR-C形

形　名	強	弱
700	44/47	38/41
1000	46/49	40/43
1400	47/50	41/44
1800	48/51	42/45
2200	53/53	—
2800	55/55	—

LV-WPE-C2形

形　名	強
30	46
50	48
75	52
100	56
150	61
200	65

(2)騒音線図〈50/60Hz〉

(a)WAR-Cシリーズ

●LH-1800WAR-C〈50Hz〉

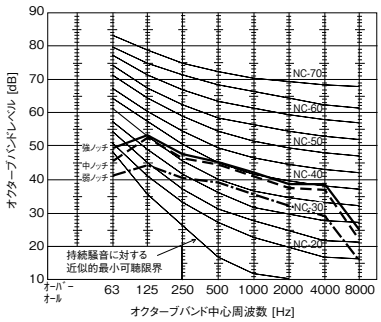

●LH-1800WAR-C〈60Hz〉

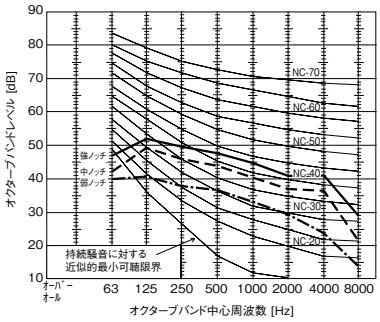

●LH-2100WAR-C〈50Hz〉

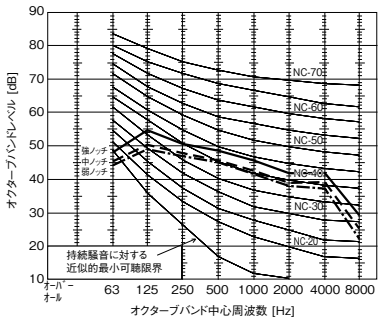

●LH-2100WAR-C〈60Hz〉

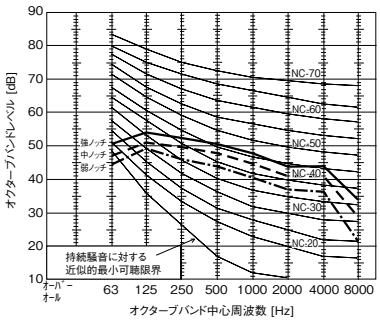

(b)WPRシリーズ

●LH-700WPR-C

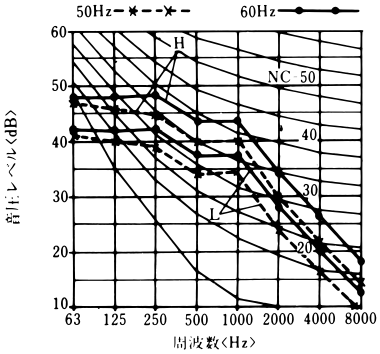

●LH-1000WPR-C

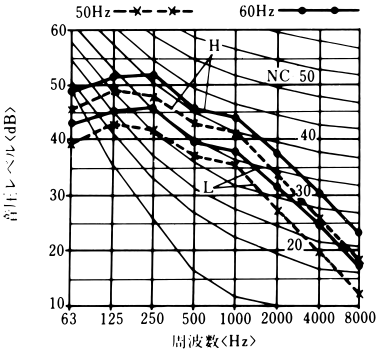

●LH-1400WPR-C

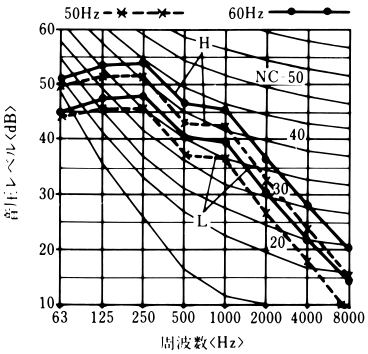

●LH-1800WPR-C

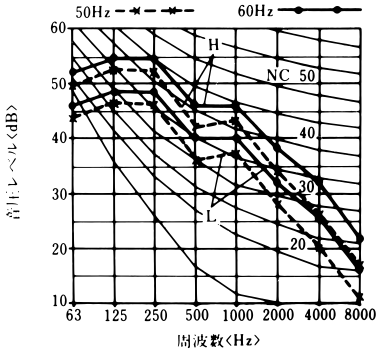

●LH-2200WPR-C

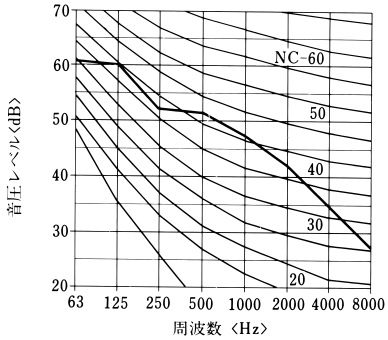

●LH-2800WPR-C

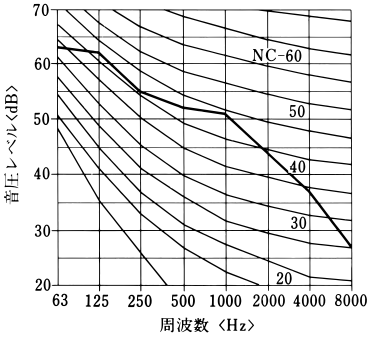

(c)WPEシリーズ

●LV-30WPE-C2

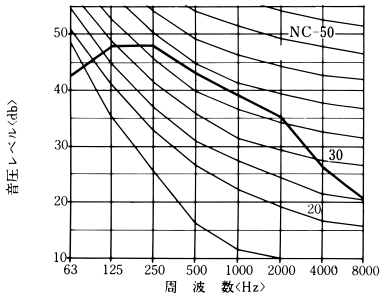

●LV-50WPE-C2

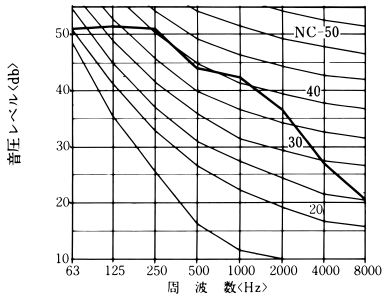

●LV-75WPE-C2

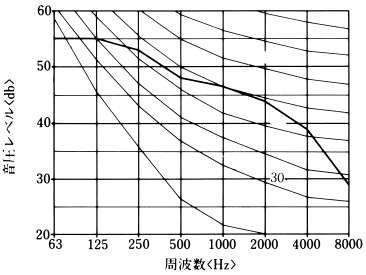

●LV-100WPE-C2

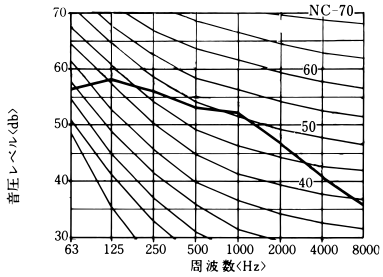

●LV-150WPE-C2

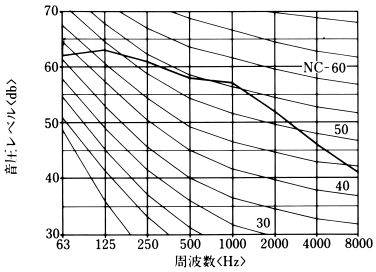

●LV-200WPE-C2

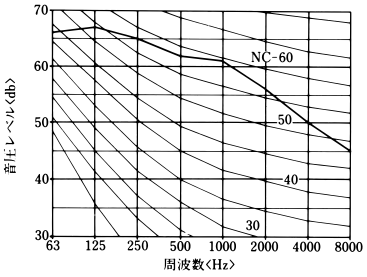

機器の設置・メンテナンスについて

■設置場所について

特殊環境では、使用しないでください。
油・蒸気・有機溶剤・腐食ガス（アンモニア・硫黄化合物・酸など）の多いところや、酸性やアルカリ性の溶液・特殊なスプレーなどを頻繁に使うところで使用した場合、著しい性能低下・腐食による水漏れ・部品の変形や破損・けが・感電・故障・発煙・火災のおそれがあります。

■機器予防保全の目安［保全周期は保証期間を示しているものではありませんのでご注意ください。］

下記は、以下のご使用条件の場合です。
①頻繁な発停のない、通常のご使用状態である事。（機種によって異なりますが、通常のご使用における発停の回数は、6回/時間以下を目安としています）
②製品の運転時間は、10時間/日、2,500時間/年と仮定しています。（氷蓄熱等夜間に運転するものはこれより長くなる場合があります）
また、下記の項目に適合する時には、使用できない場合や「保全周期」及び「交換周期」の短縮を考慮する必要があります。
①温度・湿度の高い場所或はその変化の激しい場所でご使用される場合。
②電源変動（電圧、周波数、波形歪み等）が大きい場所でご使用される場合。（許容範囲外での使用はできません）
③振動、衝撃が多い場所に設置されご使用される場合。
④塵埃、塩分、亜硫酸ガス及び硫化水素などの有害ガス・オイルミスト等良くない雰囲気でご使用される場合。
⑤頻繁な発停のある場合、運転時間が長い場合。（24時間空調等）

表ー1.「点検周期」及び「保全周期」の一覧表

部品名	点検内容	点検周期	保全周期［交換または修理］
熱交換器	・ゴミによる目詰まり、損傷確認 ・（循環）水漏れ確認	1年	5年
ファンモーター	・異常音等の聴覚確認 ・絶縁抵抗の測定		20,000時間
ベアリング	・異常音の確認		15,000時間
ファン・ケーシング	・振れ、バランスの目視確認 ・ゴミの付着、外観確認		10年
ドレンパン	・ゴミ詰まり、ドレン水の流れ確認 ・塗装等内面のコーティングの剥れ、浮上がり確認		8年
防振ゴム	・劣化、硬化の確認		10年
電動弁・操作弁類	・動作確認、絶縁性能 ・腐食、異常音確認		20,000時間
制御機器 基板 電磁接触器	・動作、外観の目視確認 ・接点の荒れの目視確認		25,000時間
リモコンスイッチ	・操作による制御性確認		25,000時間
センサー （サーミスター等）	・入出力の確認		5年
化粧パネル	・汚れ、傷の確認		8年
ロングライフフィルター	・目視による汚れ、破れ確認	1年 （2,500時間）	5年
プレフィルター		2週間	5年

注1.本表は主要部品を示します。詳細は保守点検契約に基づいて確認してください。
注2.この保全周期は、製品を長く安心してご使用いただくために、保全行為が生じるまでの目安期間を示していますので、適切な保全設計（保守点検費用の予算化など）のためにお役立てください。また保守点検契約の内容によっては本表よりも、点検・保全の周期が短い場合があります。

●定期点検実施の場合でも予期出来ない突発的偶発事故が発生する事があります。この場合、保証期間外での事故修理は有償扱いとなります。
●補修用部品の保有期間について。
このファンコイルユニットの補修用部品の最低保有期間は、製造打ち切り後9年間となっています。

■消耗部品の交換周期目安［交換周期は保証期間を示しているものではありませんのでご注意ください。］

表ー2.「交換周期」の一覧表

部品名	点検周期	交換周期
高性能フィルター	1年	1年 （3,000時間）
中性能フィルター		1年 （2,500時間）
透湿膜加湿器 （加湿エレメント）		5年
ファンベルト		5,000時間
ヒューズ		10年

注1.本表は主要部品を示します。詳細は保守点検契約に基づいて確認してください。
注2.この交換周期は、製品を長く安心してご使用いただくために、交換行為が生じるまでの目安期間を示していますので、適切な保全設計（部品交換費用の予算化など）のためにお役立てください。

受注品一覧

仕様名	仕様説明	LH-WAR-C	
		1800	2100
指定色仕様		–	–
ドレン高さ変更仕様	自然排水用ドレン口高さアップ	●	●
室内ドレンパン　SUS仕様	室内ドレンパンステンレス化	–	–
高水圧仕様	1.56MPaまで	標準	標準
単相　200V 50Hz	異電圧仕様	–	–
単相　200V 60Hz	異電圧仕様	–	–
3相　400V 50Hz	異電圧仕様	–	–
3相　400V 60Hz	異電圧仕様	–	–
3相　440V 50Hz	異電圧仕様	–	–
流量調整弁（インジケータ付アングル）付属	水量目盛付き（30L/minまで）	–	–
流量調整弁（インジケータ付ストレート）付属	水量目盛付き（30L/minまで）	–	–
流量調整弁（インジケーター付）組込（アングル）	水量目盛付き（30L/minまで）	–	–
流量調整弁（インジケーター）組込（ストレート）	水量目盛付き（30L/minまで）	–	–
定流量弁（三吉）組込	水量固定（3,4,5,6,7.5,8,10,12,12.5,15,16,17.5,20,25,30L/min）	–	–
電動2方弁（鷺宮）組込	40L/minまで	–	–
電動2方弁（鷺宮）組込・ドレンパン大	40L/minまで	–	–
電動3方弁（鷺宮）組込・ドレンパン大	40L/minまで	–	–
熱交換器配管方向変更	右配管仕様	–	–
ベーパーパン加湿器組込	加湿用途	–	–
蒸気スプレ組込	加湿用途	–	–
4管式熱交換器仕様	冷水/温水別経路熱交換器	–	–
蒸気ヒータ組込（4管式熱交換器対応）	暖房用途	–	–
温水ヒータ組込（4管式熱交換器対応）	暖房用途	–	–
フィレドンフィルタ（PS-300）組込		–	–
フィレドンフィルタ（PS-400）組込		–	–
フィレドンフィルタ（PS-600）組込		–	–
高性能フィルタ NBS65%		●	●
高性能フィルタ NBS90%		–	–
高静圧仕様（グリルタイプ）	前吸込上吹出仕様	–	–
超高静圧仕様（グリルタイプ）	前吸込上吹出仕様	–	–
高静圧仕様（ダクトタイプ）	後吸込上吹出仕様	–	–
超高静圧仕様（ダクトタイプ）	後吸込上吹出仕様	–	–
3Pプラグ	電源プラグ	–	–
3Pツイストロックプラグ	電源プラグ	–	–
リレー組込（1a接点）	運転出力取出用	–	–
運転／停止／異常表示用端子	運転／停止／異常出力取出用	–	–
M-NET制御	室温自動制御・集中管理用	●	●
M-NET制御（オートベーン仕様対応）	リモコンでの風向切替	●	●

受注品一覧

LH-WPR-C						LV-WPE-C					
700	1000	1400	1800	2200	2800	30	50	75	100	150	200
–	–	–	–	–	–	●	●	●	●	●	●
–	–	–	–	–	–	–	–	–	–	–	–
標準	標準	標準	標準	標準	標準	●	●	●	●	●	●
●	●	●	●	●	●	–	–	–	–	–	–
●	●	●	●	–	–	–	–	–	–	–	–
●	●	●	●	–	–	–	–	–	–	–	–
–	–	–	–	–	–	●	●	●	●	●	●
–	–	–	–	–	–	●	●	●	●	●	●
–	–	–	–	–	–	●	●	●	●	●	●
●	●	●	●	–	–	–	–	–	–	–	–
●	●	●	●	–	–	–	–	–	–	–	–
●	●	●	●	–	–	–	–	–	–	–	–
●	●	●	●	–	–	–	–	–	–	–	–
●	●	●	●	–	–	–	–	–	–	–	–
●	●	●	●	–	–	–	–	–	–	–	–
●	●	●	●	–	–	–	–	–	–	–	–
●	●	●	●	–	–	–	–	–	–	–	–
●	●	●	●	–	–	–	–	–	–	–	–
●	●	●	●	●	●	–	–	–	–	–	–
–	–	–	–	–	–	●	●	●	●	●	●
–	–	–	–	–	–	●	●	●	●	●	●
●	●	●	●	●	●	–	–	–	–	–	–
–	–	–	–	–	–	●	●	●	●	●	●
–	–	–	–	–	–	●	●	●	●	●	●
●	●	●	●	●	●	●	●	●	●	●	●
●	●	●	●	●	●	–	–	–	–	–	–
●	●	●	●	●	●	–	–	–	–	–	–
●	●	●	●	●	●	–	–	–	–	–	–
●	●	●	●	●	●	–	–	–	–	–	–
–	–	–	–	–	–	●	●	●	●	–	–
–	–	–	–	–	–	–	●	●	–	●	●
–	–	–	–	–	–	●	●	●	●	●	●
–	–	–	–	–	–	–	●	●	–	●	●
●	●	●	●	–	–	–	–	–	–	–	–
●	●	●	●	–	–	–	–	–	–	–	–
●	●	●	●	●	●	–	–	–	–	–	–
–	–	–	–	–	–	●	●	●	●	●	●
–	–	–	–	–	–	–	–	–	–	–	–
–	–	–	–	–	–	–	–	–	–	–	–

記号	内容
●	受注対応可
標準	標準品で対応済
–	対応しておりません

ホームタイプ
水方式空調機器

ゆとりある能力は、ゆとりある快適空間を実現。
末永く使って頂けるファンコイルユニット
ホームタイプシリーズ。

Point 1

コンパクト設計

マイルドなラインで統一したデザインにより、インテリアにマッチ。

Point 2

長持ち・安心設計

業務用空調機をベースに設計した高効率タイプ。

Point 3

充実サポート

全国各地にあるサービス拠点と24時間サポート体制で、万が一の時にも迅速な対応が可能です。

床置形 LV-WRE シリーズ

リビングマスター

冷暖兼用

① [ワイドバリエーション] 和室・洋室を選ばない、ブラウン・ホワイトの全10機種。
② [コンパクト] 幅75cm(300形以下)・奥行約22cmの半間柱間に収まるコンパクト設計。
③ [低静音] 低騒音シロッコファンの採用で、静かさ34~42dB。

LV-150WRE-M1(W1)形　LV-250WRE-M1(W1)形　LV-300WRE-M1(W1)形　LV-400WRE-M1(W1)形　LV-600WRE-M1(W1)形

仕様表

項目			150形	250形	300形	400形	600形
外装	LV-WRE-M1	ブラウン	上ケーシング・側面ケーシング 前パネル・ベース :冷間圧延鋼板 色調:ブラウン〈マンセル 5YR3/3近似色〉				
外装	LV-WRE-W1	ホワイト	上ケーシング・側面ケーシング 前パネル・ベース :冷間圧延鋼板 色調:ホワイト〈マンセル 5Y8/1近似色〉				
能力	冷房能力〈全熱〉	kW	1.18	1.74	2.30	2.96	4.32
能力	冷房能力〈顕熱〉	kW	1.04	1.30	1.80	2.17	2.63
能力	暖房能力	kW	2.53	3.28	4.32	5.44	7.76
能力	水量	L/min	3.4	5.0	6.6	8.5	12.4
能力	水頭損失	kPa	3.80	11.2	18.1	12.2	15.6
電源			単相100V 50/60Hz				
消費電力		W	31/32	31/32	44/48	56/62	67/76
電流		A	0.32/0.36	0.32/0.36	0.57/0.59	0.74/0.77	0.69/0.78
送風機	形式		φ140 シロッコファン・単相コンデンサ誘導電動機				
送風機	風量	m³/min	5.5	5.5	8.0	10.0	14.0
送風機	風量調節		強・中・弱・切の押ボタンスイッチ				
冷却器・放熱器			プレートフィン付熱交換器〈銅パイプ・アルミフィン〉最高使用圧力0.98MPa				
フィルター			サランネットフィルター〈水洗浄式〉				
ドレンパン材質			ポリスチレン樹脂製				
配管	方向		右側〈正面向かって〉				
配管	水出入口径		PT3/4めねじ				
配管	ドレン口径		ビニルチューブ外径φ18				
断熱材・吸音材			グラスウール・ポリエチレンフォーム・ポリウレタンフォーム				
吹出口			Hルーバ:アルミ、Vルーバ:鋼板				
騒音		dB	34	34	37	40	42
乾燥質量		kg	19.5	20.0	21.0	23.0	29.0
熱交換器内容積		cm³	650	900	900	1,100	1,750

注1. 上記値は強ノッチの特性値です。
2. 能力表示条件の冷房能力は冷水入口温度7℃、吸込み空気27℃(乾球温度)、19℃(湿球温度) 水出入口温度差5℃の場合。暖房能力は温水入口温度60℃、吸込み空気20℃(乾球温度)の場合の値です。〈JIS条件〉
3. 水頭損失の値は、水温10℃で各機種の定格水量を通水した場合の熱交換器出口および入口間の静圧差を測定した値を示します。
4. 風量は吹出口で風車式風速計にて測定した値を示します。
5. 騒音測定のマイクロホン位置は、右図によります。暗騒音25dB以下の無響室にてA特性で測定をした値を示します。
6. 最低使用冷水温度は5℃、最高使用温水温度は80℃です。冷暖房時の水温設定にご注意ください。
7. バルブ類の直前にはストレーナー(40メッシュ以上)を設置し、配管内の異物を除去してください。

騒音測定位置

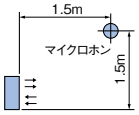

外形寸法図

LV-150~600WRE形

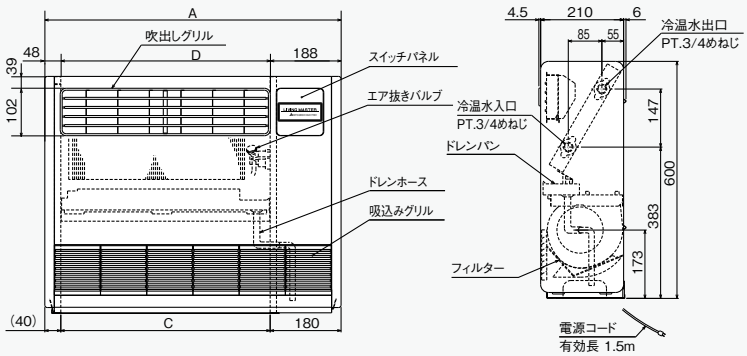

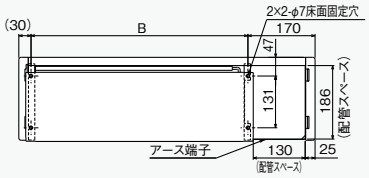

変化寸法表

形名	A	B	C	D
LV-150WRE-M1,LV-150WRE-W1	750	550	530	514
LV-250WRE-M1,LV-250WRE-W1	750	550	530	514
LV-300WRE-M1,LV-300WRE-W1	750	550	530	514
LV-400WRE-M1,LV-400WRE-W1	867	667	647	631
LV-600WRE-M1,LV-600WRE-W1	1218	1018	998	982

接続図

LV-WRE-M1形　LV-WRE-W1形

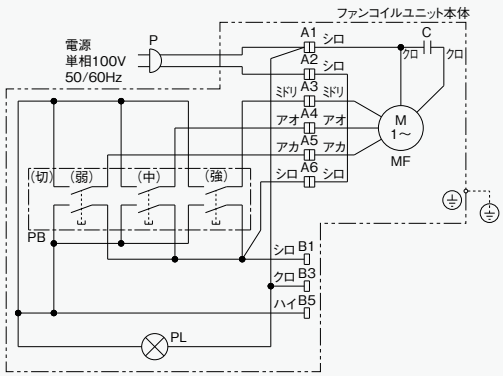

記号説明

記号	名称
MF	送風機用電動機
C	コンデンサー
P	プラグ
A1~A6	6Pコネクター
B1・B3・B5	6Pコネクター(電動3方弁用)
PB	押ボタンスイッチ
PL	運転表示灯(LED)

注1. アースは内線規程に基づいて施工してください。
2. 破線部分は現地配線を示します。(弊社手配外)

床置形 VW-WRE・E2 シリーズ

リビングヒーター 暖房専用

■WREシリーズ

①快適温度を安定して保てる電子式ルームサーモ（冷風防止）付。
②和室・洋室を選ばない、ブラウンとホワイトを用意。
③幅75cm・奥行約22cmの半間柱間に収まるコンパクト設計。
④低騒音シロッコファンの採用で、静かさ32～38dB。

■WE2シリーズ

①床置・壁掛の2通りの設置が可能。
②和室・洋室を選ばない、木目調とホワイト調を用意。
③配管が簡易化できる低水量タイプ。
④温風下吹出しで快適暖房。
⑤奥行14.5cmのすっきり薄形サイズ。
⑥温水をワンタッチで止める温水レバー付。

VW-250WRE-M1（W1）形　VW-350WRE-M1（W1）形　VW-500WRE-M1（W1）形　VW-700WRE-M1（W1）形
VW-200WE2 形　VW-300WE2 形　VW-400WE2 形　VW-200WE2-W形　VW-300WE2-W形　VW-400WE2-W形

仕様表　標準形〈WRシリーズ〉

項目			250形	350形	500形	700形
外装	VW-WRE-M1	ブラウン	上ケーシング、前パネル、側面ケーシング:冷間圧延鋼板〈マンセル5YR3/3近似色〉			
外装	VW-WRE-W1	ホワイト	上ケーシング、前パネル、側面ケーシング:冷間圧延鋼板〈マンセル5Y8/1近似色〉			
暖房能力		kW	2.67	3.83	5.34	7.66
水量		L/min	4.0	6.0	8.0	10.0
水頭損失		kPa	3.72	9.00	21.56	32.34
電源			単相100V　50/60Hz			
消費電力		W	31/32	34/35	34/35	47/51
電流		A	0.32/0.32	0.37/0.37	0.37/0.37	0.49/0.53
送風機		mm	φ140　シロッコファン			
風量		m³/min	3.0	5.5	5.5	8.0
風量調節			強・中・弱・切のロータリースイッチ			
放熱器			プレートフィン付熱交換器銅パイプ・アルミフィン最高使用圧力0.98MPa			
フィルター			サランネットフィルター〈水洗浄式〉			
配管	方向		右側〈正面向かって〉			
配管	水出入口径		PT1/2めねじ			
吹出口			Hルーバ:アルミ、Vルーバ:鋼板			
温度調節			サーモスタット内蔵			
騒音		dB	32	35	35	38
乾燥質量		kg	18.0	18.0	18.5	19.5
熱交換器内容積		cm³	650	650	900	900

注1. 上記値は強ノッチの特性値です。
2. 暖房能力は温水入口温度80℃、吸込み空気20℃（乾球温度）の場合の値です。
3. 水頭損失の値は、水温80℃で各機種の定格水量を通水した場合の熱交換器出口および入口間の静圧差を想定した値を示します。
4. 風量は吹出口で風車式風速計にて測定した値を示します。
5. 騒音測定のマイクロホン位置は、右図によります。暗騒音25dB以下の無響室にてA特性で測定をした値を示します。
6. 蒸気は使用できません。
7. 使用水質は日本冷凍空調工業会発表「冷却水の水質基準」に準じてください。
8. 最高使用温水温度は80℃です。水温設定にご注意ください。
9. バルブ類の直前にはストレーナー（40メッシュ以上）を設置し、配管内の異物を除去してください。
10. 本機は暖房専用機につきドレンパンは付いておりません。

騒音測定位置

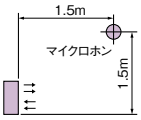

仕様表　低流量形〈WE2シリーズ〉

項目			200形	300形	400形
外装	VW-WE2	木目調	ケーシング:冷間圧延鋼板　前パネル:樹脂成形品 色調:アダルトブラウン、〈マンセル5YR4/3.5近似色〉		
外装	VW-WE2-W	ホワイト調	ケーシング:冷間圧延鋼板　前パネル:樹脂成形品 色調:パールグレー、〈マンセル2.5Y6/1近似色〉		
暖房能力		kW	2.32	3.48	4.41
水量		L/min	1.5	2.0	2.5
水頭損失		kPa	4.0	7.3	8.4
電源			単相100V　50/60Hz		
消費電力		W	21/21	25/27	31/34
電流		A	0.21/0.22	0.27/0.29	0.32/0.34
送風機		mm	φ90　ラインフロー羽根		
風量		m³/min	3.0	4.6	6.0
風量調節			強・中・弱・切のロータリースイッチ		
放熱器			プレートフィン付熱交換器〈銅パイプ・アルミフィン〉最高使用圧力0.098MPa		
フィルター			不織布フィルター〈水洗浄式〉		
配管	方向		右側〈正面向かって〉		
配管	水出入口径		PT1/2めねじ		
吹込口・吹出口			PI製グリル一体成形		
騒音		dB	36.5	39.5	42.0
乾燥質量		kg	12.5	14.5	17.0
熱交換器内容積		cm³	380	480	590

注1. 上記値は強ノッチの特性値です。
2. 暖房能力は温水入口温度80℃、吸込み空気20℃（乾球温度）の場合の値です。
3. 水頭損失の値は、水温80℃で各機種の定格水量を通水した場合の熱交換器出口および入口間の静圧差を想定した値を示します。
4. 風量は吹出口で風車式風速計にて測定した値を示します。
5. 騒音測定のマイクロホン位置は、右図によります。暗騒音25dB以下の無響室にてA特性で測定をした値を示します。
6. 蒸気は使用できません。
7. 200形・300形は乙種電気用品の対象品です。使用水質は日本冷凍空調工業会発表「冷却水の水質基準」に準じてください。
8. 最高使用温水温度は80℃です。水温設定にご注意ください。
9. バルブ類の直前にはストレーナー（40メッシュ以上）を設置し、配管内の異物を除去してください。
10. 本機は暖房専用機につきドレンパンは付いておりません。

騒音測定位置

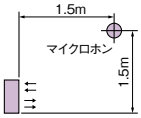

外形寸法図　〈WRシリーズ〉

VW-250～700WRE-M1形/VW250～700WRE-W1形

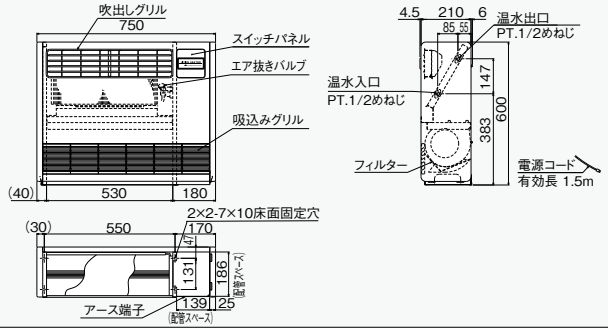

外形寸法図　〈WE2シリーズ〉

VW-200～400WE2形/VW200～400WE2-W形

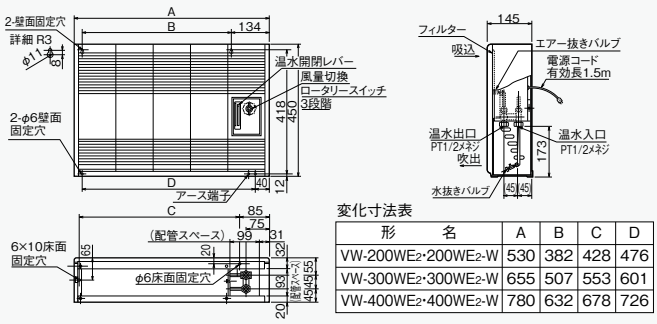

変化寸法表

形名	A	B	C	D
VW-200WE2・200WE2-W	530	382	428	476
VW-300WE2・300WE2-W	655	507	553	601
VW-400WE2・400WE2-W	780	632	678	726

接続図　〈WRシリーズ〉

VW-250～700WRE-M1形/VW250～700WRE-W1形

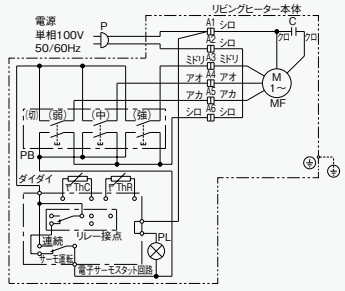

注1.アースは内線規程に基づいて施工してください。
2.破線部分は現地配線を示します。（弊社手配外）

記号	名称
MF	送風機用電動機
C	コンデンサー
P	プラグ
A1～A6	6Pコネクター
PB	押ボタンスイッチ
PL	運転表示灯（LED）
ThC	冷風防止ポジスター
ThR	室温サーミスター

接続図　〈WE2シリーズ〉

VW-200～400WE2形/VW200～400WE2-W形

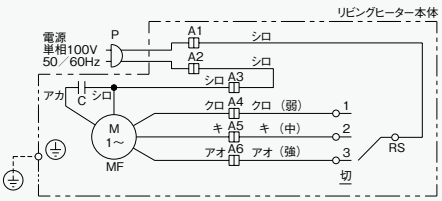

注1.アースは内線規程に基づいて施工してください。
2.破線部分は現地配線を示します。（弊社手配外）

記号	名称
MF	送風機用電動機
C	コンデンサー
P	プラグ
A1～A6	6Pコネクター
RS	ロータリースイッチ

能力表

各形名の上段が最大水量、下段が最大水量となります。 内の数値はカタログ値となります。

LV-WREシリーズ〈冷房〉
乾球温度〈25℃〉湿球温度〈18℃〉

〈kW〉

吸込空気条件		乾球温度 25.0℃ 湿球温度 18.0℃									
		冷水温度 〈℃〉									
形 名	水 量 〈L/min〉	5		6		7		8		9	
		全 熱	顕 熱	全 熱	顕 熱	全 熱	顕 熱	全 熱	顕 熱	全 熱	顕 熱
150	2.5	1.10	0.97	1.03	0.93	0.96	0.88	0.89	0.84	0.81	0.79
	3.0	1.17	1.01	1.09	0.96	1.02	0.92	0.94	0.86	0.86	0.81
	3.4	1.21	1.03	1.14	0.99	1.06	0.94	0.97	0.88	0.89	0.84
	8.0	1.57	1.22	1.46	1.16	1.37	1.09	1.26	1.03	1.15	0.99
	13.0	1.81	1.33	1.69	1.26	1.58	1.19	1.45	1.14	1.33	1.08
250	2.5	1.45	1.14	1.36	1.08	1.26	1.02	1.17	0.96	1.07	0.92
	4.0	1.67	1.23	1.57	1.17	1.46	1.11	1.35	1.06	1.23	1.00
	5.0	1.79	1.29	1.67	1.23	1.55	1.16	1.44	1.10	1.31	1.04
	9.0	2.12	1.44	2.00	1.37	1.86	1.30	1.72	1.23	1.57	1.16
	13.0	2.37	1.54	2.23	1.46	2.06	1.39	1.91	1.32	1.75	1.24
300	2.5	1.76	1.48	1.66	1.42	1.54	1.35	1.43	1.28	1.30	1.21
	5.0	2.17	1.69	2.04	1.61	1.89	1.53	1.75	1.45	1.60	1.37
	6.6	2.35	1.79	2.22	1.69	2.05	1.61	1.90	1.53	1.74	1.44
	10.0	2.67	1.93	2.51	1.83	2.33	1.74	2.15	1.65	1.97	1.55
	13.0	2.89	2.03	2.70	1.93	2.52	1.83	2.32	1.73	2.12	1.64
400	4.0	2.42	1.87	2.27	1.79	2.12	1.69	1.96	1.60	1.79	1.51
	6.0	2.74	2.02	2.58	1.93	2.39	1.82	2.20	1.73	2.02	1.64
	8.5	3.04	2.16	2.85	2.05	2.66	1.95	2.45	1.84	2.24	1.74
	12.0	3.36	2.30	3.16	2.18	2.93	2.08	2.71	1.97	2.48	1.86
	17.0	3.74	2.45	3.50	2.33	3.26	2.22	3.00	2.10	2.75	1.98
600	5.0	3.39	2.20	3.18	2.10	2.96	2.00	2.74	1.89	2.49	1.79
	8.0	3.90	2.41	3.65	2.30	3.40	2.18	3.14	2.06	2.88	1.95
	12.4	4.43	2.62	4.16	2.49	3.87	2.37	3.57	2.24	3.27	2.11
	16.0	4.78	2.75	4.49	2.61	4.18	2.48	3.86	2.34	3.53	2.22
	20.0	5.12	2.87	4.79	2.73	4.47	2.59	4.12	2.45	3.77	2.31

LV-WREシリーズ〈冷房〉
乾球温度〈26℃〉湿球温度〈18.7℃〉

〈kW〉

吸込空気条件		乾球温度 26.0℃ 湿球温度 18.7℃									
		冷水温度 〈℃〉									
形 名	水 量 〈L/min〉	5		6		7		8		9	
		全 熱	顕 熱	全 熱	顕 熱	全 熱	顕 熱	全 熱	顕 熱	全 熱	顕 熱
150	2.5	1.18	1.02	1.11	0.97	1.04	0.93	0.96	0.88	0.89	0.84
	3.0	1.25	1.06	1.17	1.01	1.10	0.96	1.02	0.92	0.94	0.86
	3.4	1.30	1.08	1.22	1.03	1.14	0.99	1.06	0.93	0.97	0.88
	8.0	1.67	1.28	1.58	1.21	1.47	1.15	1.37	1.09	1.26	1.03
	13.0	1.93	1.39	1.82	1.32	1.71	1.26	1.58	1.19	1.45	1.14
250	2.5	1.55	1.18	1.46	1.13	1.37	1.08	1.28	1.02	1.17	0.96
	4.0	1.79	1.30	1.68	1.23	1.58	1.17	1.46	1.11	1.35	1.06
	5.0	1.91	1.35	1.80	1.29	1.68	1.23	1.57	1.16	1.44	1.10
	9.0	2.27	1.51	2.13	1.44	2.01	1.37	1.86	1.30	1.72	1.23
	13.0	2.53	1.61	2.39	1.54	2.23	1.46	2.08	1.39	1.91	1.32
300	2.5	1.89	1.55	1.77	1.48	1.67	1.42	1.54	1.35	1.43	1.28
	5.0	2.32	1.77	2.18	1.69	2.04	1.61	1.90	1.53	1.75	1.45
	6.6	2.52	1.87	2.38	1.79	2.22	1.69	2.06	1.61	1.90	1.53
	10.0	2.85	2.02	2.68	1.93	2.52	1.83	2.33	1.74	2.15	1.65
	13.0	3.09	2.12	2.90	2.02	2.71	1.93	2.53	1.83	2.32	1.73
400	4.0	2.60	1.96	2.45	1.87	2.29	1.77	2.12	1.69	1.96	1.60
	6.0	2.93	2.11	2.76	2.02	2.59	1.93	2.40	1.82	2.20	1.73
	8.5	3.25	2.26	3.06	2.16	2.87	2.05	2.66	1.95	2.45	1.84
	12.0	3.60	2.40	3.39	2.30	3.17	2.18	2.95	2.08	2.71	1.97
	17.0	3.99	2.56	3.76	2.45	3.51	2.33	3.27	2.22	3.00	2.10
600	5.0	3.62	2.31	3.41	2.20	3.19	2.10	2.97	2.00	2.74	1.89
	8.0	4.16	2.53	3.92	2.41	3.67	2.30	3.41	2.18	3.14	2.06
	12.4	4.74	2.74	4.47	2.61	4.18	2.49	3.89	2.37	3.57	2.24
	16.0	5.12	2.88	4.81	2.74	4.50	2.61	4.19	2.48	3.86	2.34
	20.0	5.46	2.99	5.14	2.85	4.81	2.73	4.48	2.59	4.12	2.45

LV-WREシリーズ〈冷房〉
乾球温度〈27℃〉湿球温度〈19℃〉

〈kW〉

吸込空気条件		乾球温度 27.0℃ 湿球温度 19.0℃									
		冷水温度 〈℃〉									
形 名	水 量 〈L/min〉	5		6		7		8		9	
		全 熱	顕 熱	全 熱	顕 熱	全 熱	顕 熱	全 熱	顕 熱	全 熱	顕 熱
150	2.5	1.22	1.08	1.15	1.03	1.08	0.97	1.00	0.93	0.93	0.88
	3.0	1.29	1.11	1.21	1.07	1.14	1.01	1.06	0.96	0.97	0.92
	3.4	1.33	1.14	1.25	1.09	1.18	1.04	1.10	0.99	1.01	0.94
	8.0	1.72	1.33	1.62	1.28	1.52	1.22	1.42	1.16	1.31	1.10
	13.0	1.98	1.46	1.87	1.40	1.75	1.33	1.64	1.28	1.51	1.21
250	2.5	1.60	1.24	1.51	1.19	1.42	1.14	1.31	1.08	1.22	1.03
	4.0	1.83	1.36	1.73	1.30	1.62	1.24	1.51	1.18	1.39	1.13
	5.0	1.96	1.42	1.84	1.36	1.74	1.30	1.61	1.23	1.50	1.17
	9.0	2.33	1.58	2.20	1.51	2.06	1.44	1.93	1.38	1.77	1.31
	13.0	2.61	1.69	2.46	1.62	2.31	1.54	2.15	1.47	1.98	1.40
300	2.5	1.94	1.64	1.83	1.57	1.72	1.50	1.60	1.43	1.47	1.36
	5.0	2.39	1.87	2.25	1.79	2.11	1.71	1.96	1.62	1.81	1.54
	6.6	2.59	1.96	2.45	1.88	2.30	1.80	2.13	1.71	1.97	1.62
	10.0	2.93	2.12	2.76	2.03	2.59	1.94	2.41	1.84	2.23	1.75
	13.0	3.17	2.23	2.99	2.13	2.80	2.03	2.61	1.94	2.41	1.84
400	4.0	2.67	2.06	2.52	1.97	2.37	1.88	2.20	1.79	2.03	1.71
	6.0	3.02	2.23	2.84	2.12	2.67	2.03	2.48	1.93	2.29	1.83
	8.5	3.34	2.37	3.14	2.26	2.96	2.17	2.75	2.06	2.54	1.96
	12.0	3.70	2.53	3.49	2.41	3.27	2.31	3.05	2.19	2.82	2.09
	17.0	4.09	2.70	3.86	2.58	3.63	2.46	3.38	2.34	3.12	2.23
600	5.0	3.72	2.44	3.51	2.32	3.29	2.22	3.06	2.11	2.83	2.01
	8.0	4.28	2.66	4.04	2.54	3.78	2.42	3.53	2.31	3.26	2.19
	12.4	4.87	2.88	4.59	2.75	4.32	2.63	4.01	2.51	3.71	2.38
	16.0	5.25	3.02	4.95	2.89	4.65	2.76	4.33	2.62	4.00	2.49
	20.0	5.61	3.14	5.29	3.00	4.96	2.88	4.63	2.74	4.27	2.60

能力表

各形名の上段が最小水量、下段が最大水量となります。 [　　] 内の数値はカタログ値となります。

LV-WREシリーズ〈冷房〉
乾球温度〈28℃〉湿球温度〈22℃〉

〈kW〉

吸込空気条件		乾球温度　28.0℃　　湿球温度　22.0℃									
		冷水温度　〈℃〉									
形　名	水　量〈L/min〉	5		6		7		8		9	
		全　熱	顕　熱	全　熱	顕　熱	全　熱	顕　熱	全　熱	顕　熱	全　熱	顕　熱
150	2.5	1.58	1.08	1.51	1.03	1.44	0.99	1.36	0.94	1.29	0.89
	3.0	1.67	1.13	1.59	1.07	1.52	1.02	1.44	0.97	1.36	0.93
	3.4	1.73	1.15	1.65	1.10	1.58	1.04	1.50	1.00	1.40	0.95
	8.0	2.23	1.32	2.13	1.29	2.03	1.23	1.93	1.17	1.82	1.11
	13.0	2.58	1.46	2.46	1.42	2.34	1.35	2.23	1.29	2.10	1.22
250	2.5	2.08	1.25	1.98	1.21	1.89	1.15	1.79	1.09	1.69	1.04
	4.0	2.38	1.37	2.27	1.31	2.17	1.25	2.05	1.19	1.94	1.14
	5.0	2.54	1.43	2.44	1.37	2.32	1.31	2.20	1.24	2.08	1.18
	9.0	3.03	1.60	2.90	1.53	2.76	1.46	2.62	1.39	2.47	1.32
	13.0	3.38	1.71	3.22	1.64	3.07	1.57	2.92	1.48	2.76	1.42
300	2.5	2.52	1.65	2.41	1.58	2.30	1.51	2.18	1.44	2.05	1.37
	5.0	3.10	1.88	2.96	1.80	2.82	1.72	2.68	1.64	2.53	1.55
	6.6	3.36	1.98	3.21	1.89	3.06	1.81	2.90	1.73	2.74	1.64
	10.0	3.80	2.15	3.63	2.04	3.46	1.96	3.28	1.87	3.10	1.77
	13.0	4.11	2.25	3.93	2.15	3.75	2.05	3.55	1.96	3.35	1.86
400	4.0	3.47	2.08	3.31	1.98	3.16	1.90	2.99	1.81	2.82	1.72
	6.0	3.91	2.24	3.74	2.15	3.56	2.04	3.38	1.95	3.19	1.86
	8.5	4.33	2.39	4.14	2.29	3.94	2.18	3.75	2.08	3.53	1.98
	12.0	4.79	2.55	4.58	2.44	4.37	2.33	4.14	2.22	3.91	2.11
	17.0	5.31	2.73	5.08	2.60	4.85	2.48	4.59	2.37	4.34	2.25
600	5.0	4.83	2.45	4.62	2.34	4.40	2.24	4.18	2.13	3.93	2.03
	8.0	5.54	2.68	5.30	2.56	5.06	2.45	4.79	2.33	4.52	2.22
	12.4	6.32	2.90	6.04	2.77	5.75	2.66	5.46	2.53	5.15	2.40
	16.0	6.81	3.04	6.52	2.91	6.21	2.78	5.89	2.64	5.56	2.52
	20.0	7.28	3.18	6.96	3.04	6.64	2.90	6.29	2.76	5.94	2.62

LV-WREシリーズ〈暖房〉
乾球温度〈20℃〉　　乾球温度〈22℃〉

〈kW〉

吸込空気条件		乾球温度　20.0℃							乾球温度　22.0℃						
		温水温度　〈℃〉							温水温度　〈℃〉						
形　名	水　量〈L/min〉	40	45	50	55	60	70	80	40	45	50	55	60	70	80
150	2.5	1.21	1.51	1.81	2.11	2.41	3.02	3.63	1.08	1.39	1.69	2.00	2.30	2.90	3.50
	3.0	1.24	1.54	1.86	2.17	2.48	3.10	3.72	1.11	1.43	1.73	2.04	2.35	2.98	3.60
	3.4	1.26	1.58	1.89	2.20	2.53	3.16	3.79	1.14	1.45	1.76	2.08	2.40	3.03	3.67
	8.0	1.42	1.77	2.13	2.49	2.84	3.56	4.27	1.28	1.64	2.00	2.34	2.70	3.42	4.13
	13.0	1.52	1.90	2.29	2.67	3.05	3.82	4.58	1.37	1.75	2.13	2.52	2.90	3.67	4.42
250	2.5	1.48	1.86	2.23	2.60	2.97	3.71	4.45	1.33	1.71	2.08	2.45	2.82	3.56	4.32
	4.0	1.59	1.98	2.38	2.77	3.18	3.97	4.77	1.43	1.82	2.22	2.62	3.02	3.82	4.61
	5.0	1.64	2.04	2.46	2.87	3.28	4.09	4.92	1.47	1.88	2.30	2.70	3.11	3.93	4.76
	9.0	1.77	2.23	2.67	3.12	3.56	4.45	5.35	1.60	2.04	2.49	2.93	3.39	4.27	5.16
	13.0	1.87	2.34	2.81	3.28	3.75	4.69	5.63	1.68	2.16	2.62	3.10	3.56	4.50	5.44
300	2.5	1.88	2.34	2.82	3.28	3.76	4.70	5.64	1.68	2.16	2.63	3.10	3.57	4.51	5.45
	5.0	2.06	2.59	3.11	3.63	4.14	5.19	6.22	1.86	2.38	2.90	3.42	3.93	4.98	6.01
	6.6	2.16	2.69	3.24	3.77	4.32	5.39	6.47	1.94	2.47	3.02	3.55	4.09	5.17	6.25
	10.0	2.29	2.85	3.42	4.00	4.57	5.72	6.86	2.05	2.62	3.20	3.77	4.34	5.49	6.62
	13.0	2.37	2.96	3.55	4.15	4.74	5.93	7.11	2.13	2.73	3.32	3.91	4.50	5.70	6.88
400	4.0	2.44	3.05	3.67	4.28	4.88	6.11	7.33	2.19	2.81	3.42	4.03	4.64	5.87	7.09
	6.0	2.59	3.24	3.87	4.52	5.17	6.47	7.76	2.32	2.97	3.62	4.27	4.92	6.21	7.51
	8.5	2.71	3.40	4.07	4.76	5.44	6.80	8.15	2.45	3.12	3.80	4.48	5.16	6.52	7.89
	12.0	2.85	3.56	4.28	4.99	5.71	7.13	8.56	2.56	3.28	3.99	4.71	5.42	6.84	8.27
	17.0	2.99	3.75	4.49	5.24	6.00	7.49	8.99	2.69	3.45	4.20	4.94	5.70	7.19	8.69
600	5.0	3.41	4.26	5.12	5.97	6.82	8.53	10.23	3.06	3.92	4.78	5.63	6.48	8.19	9.89
	8.0	3.64	4.56	5.46	6.38	7.28	9.12	10.94	3.28	4.19	5.10	6.01	6.93	8.75	10.57
	12.4	3.87	4.85	5.81	6.79	7.76	9.70	11.63	3.49	4.45	5.43	6.39	7.37	9.30	11.25
	16.0	4.01	5.02	6.03	7.03	8.04	10.05	12.06	3.62	4.62	5.63	6.64	7.63	9.65	11.66
	20.0	4.14	5.19	6.22	7.26	8.29	10.37	12.45	3.74	4.77	5.80	6.84	7.88	9.95	12.03

VW-WREシリーズ〈暖房〉
乾球温度〈20℃〉　　乾球温度〈22℃〉

〈kW〉

吸込空気条件		乾球温度　20.0℃							乾球温度　22.0℃						
		温水温度　〈℃〉							温水温度　〈℃〉						
形　名	水　量〈L/min〉	40	45	50	55	60	70	80	40	45	50	55	60	70	80
250	4.0	0.88	1.10	1.33	1.55	1.77	2.22	2.67	0.95	1.17	1.39	1.61	1.84	2.29	2.73
	6.0	0.94	1.17	1.40	1.65	1.88	2.34	2.82	1.01	1.24	1.47	1.72	1.95	2.43	2.89
	8.0	0.97	1.22	1.46	1.70	1.96	2.44	2.94	1.04	1.30	1.54	1.79	2.03	2.52	3.01
	10.0	1.01	1.26	1.51	1.76	2.02	2.53	3.03	1.08	1.33	1.59	1.84	2.10	2.60	3.11
350	4.0	1.19	1.50	1.80	2.10	2.40	3.01	3.61	1.29	1.59	1.89	2.19	2.50	3.10	3.70
	6.0	1.27	1.59	1.91	2.23	2.55	3.19	3.83	1.37	1.68	2.01	2.32	2.65	3.29	3.93
	8.0	1.32	1.66	1.98	2.32	2.66	3.32	3.98	1.43	1.75	2.09	2.43	2.75	3.41	4.09
	10.0	1.37	1.70	2.05	2.39	2.74	3.43	4.11	1.47	1.81	2.16	2.50	2.84	3.53	4.22
500	6.0	1.70	2.13	2.55	2.98	3.41	4.27	5.12	1.83	2.26	2.68	3.11	3.54	4.40	5.25
	8.0	1.77	2.22	2.67	3.11	3.55	4.45	5.34	1.91	2.36	2.80	3.24	3.69	4.58	5.47
	10.0	1.83	2.29	2.75	3.20	3.67	4.59	5.51	1.97	2.43	2.89	3.34	3.81	4.73	5.65
	12.0	1.88	2.34	2.82	3.30	3.76	4.70	5.66	2.02	2.50	2.96	3.44	3.90	4.86	5.80
700	6.0	2.37	2.96	3.56	4.16	4.75	5.94	7.13	2.55	3.15	3.74	4.33	4.93	6.12	7.31
	8.0	2.47	3.09	3.70	4.33	4.95	6.18	7.43	2.66	3.27	3.89	4.52	5.13	6.37	7.61
	10.0	2.55	3.19	3.83	4.47	5.11	6.39	7.67	2.74	3.38	4.02	4.66	5.30	6.58	7.86
	12.0	2.61	3.27	3.93	4.59	5.24	6.55	7.87	2.81	3.47	4.12	4.77	5.44	6.75	8.06

VW-WEシリーズ〈暖房〉
乾球温度〈20℃〉　　乾球温度〈22℃〉

〈kW〉

吸込空気条件		乾球温度　20.0℃							乾球温度　22.0℃						
		温水温度　〈℃〉							温水温度　〈℃〉						
形　名	水　量〈L/min〉	40	45	50	55	60	70	80	40	45	50	55	60	70	80
200	1.5	0.76	0.96	1.16	1.34	1.54	1.93	2.32	0.82	1.02	1.20	1.40	1.60	1.98	2.37
	2.0	0.83	1.04	1.25	1.46	1.67	2.09	2.52	0.89	1.10	1.31	1.53	1.74	2.16	2.58
	3.0	0.91	1.13	1.37	1.60	1.83	2.29	2.75	0.97	1.20	1.44	1.67	1.89	2.36	2.81
	4.0	0.95	1.18	1.43	1.66	1.90	2.38	2.86	1.02	1.25	1.50	1.73	1.97	2.45	2.93
300	1.5	1.05	1.32	1.59	1.84	2.11	2.65	3.18	1.13	1.40	1.66	1.93	2.19	2.73	3.25
	2.0	1.16	1.45	1.74	2.03	2.32	2.90	3.48	1.24	1.53	1.82	2.11	2.40	2.98	3.56
	3.0	1.29	1.61	1.94	2.25	2.58	3.23	3.88	1.38	1.70	2.03	2.36	2.68	3.32	3.97
	4.0	1.37	1.70	2.05	2.40	2.74	3.43	4.12	1.47	1.81	2.16	2.50	2.84	3.53	4.22
400	1.5	1.25	1.56	1.88	2.19	2.51	3.13	3.77	1.34	1.66	1.97	2.29	2.60	3.24	3.87
	2.5	1.46	1.83	2.20	2.56	2.94	3.67	4.41	1.58	1.94	2.31	2.68	3.04	3.79	4.52
	3.0	1.58	1.97	2.37	2.76	3.16	3.95	4.74	1.69	2.09	2.48	2.88	3.27	4.06	4.86
	4.0	1.73	2.16	2.59	3.02	3.46	4.32	5.19	1.86	2.29	2.72	3.15	3.59	4.45	5.32

水冷式
パッケージエアコン

**水配管と冷却塔及び補助熱源との組合せにより、
冷媒配管長の制限を受ける大規模建物や地下街、
デパ地下などに最適です。**

Point 1 R410Aで高COPを実現。
しかも安定した能力を発揮する一体構造。

Point 2 セントラル空調がメインで部分的に個別空調が必要な場合、
または水冷2管式冷暖同時シティマルチ WR2の補機としても最適。

Point 3 室内の間仕切りや用途の変更にも容易に適応でき、
水配管設備さえあれば増設も可能です。

Point 4 M-NET対応だからAE-200JやMAリモコンで
管理・操作OK!

Point 5 液晶リモコンは冷暖自動モード付で熱回収運転が可能。
更にタイマー機能で手軽に省エネ運転が可能。

Point 6 一体構造で冷媒回路はユニット内のみのため、万が一、冷媒が漏れても少冷媒で
環境に優しいシステムです。また、水熱源システムのため、大気への排熱が少なく、
ヒートアイランド現象対策にも貢献します。

天井カセット形

MBHV-P・MT-C（冷暖兼用）

MBHV-P25MT-C形

①業界トップ※1の400mm薄型ボディ。

※1:他社従来品は本体高さ586mm。6馬力以下水冷式パッケージエアコン1.8kW～15.0kWクラスにおいて。(2019年3月現在 当社調べ)

②高効率インバータ圧縮機搭載、DCファンモータの採用で省エネ性抜群!

③シティマルチ2方向カセットと同じデザインの化粧パネルを採用。

④リモコン操作により2つの吹き出しベーンの角度を個別に変更可能。

⑤豊富な別売部品をご用意。

MBHV-P25MT-C形　MBHV-P50MT-C形

仕様表

項目				MBHV-P25MT-C形	MBHV-P50MT-C形
標準性能注1	定格冷房能力		kW	2.5（1.1～3.7）	5.0（1.7～5.5）
	定格暖房能力		kW	3.0（1.5～4.8）	6.0（2.6～7.0）
	定格電源			三相 200V 50/60Hz	三相 200V 50/60Hz
	定格消費電力	冷房	kW	0.41	1.19
		暖房	kW	0.34	1.12
	運転電流	冷房	A	1.54	3.73
		暖房	A	1.36	3.51
	COP	冷房		6.10	4.20
		暖房		8.82	5.36
		冷暖平均		7.46	4.78
	運転力率	冷房	%	77	92
		暖房	%	72	92
	騒音値注2	冷房	dB(PWL)	55.5	59.5
		暖房	dB(PWL)	54.5	59.5
最大運転電流			A	5.1（冷暖共通）	5.2（冷暖共通）
外装				本体：溶融亜鉛メッキ鋼板　パネル：マンセル 6.4Y 8.9/0.4	
外形寸法	高さ		mm	本体：340　パネル：20	
	幅		mm	本体：1290　パネル：1360	
	奥行		mm	本体：655　パネル：710	
圧縮機	形式×台数			全密閉ロータリー式×1	
	始動方式			インバータ駆動	
	称呼出力		kW	0.65	0.9
冷媒種類				R410A	
熱交換器 水側	形式×個数			プレート式熱交換器×1	
	冷却水回路数			1	
空気側熱交換器				クロスフィン	
送風機	形式×個数			ターボファン × 1	
	出力		W	50	50
	標準風量		m³/min	9.1−8−6.5（強、中、弱）	10.4−9.5−8.5（強、中、弱）
	標準機外静圧		Pa	0	0
エアフィルタ				サランハニカムフィルター（ロングライフ、抗菌・防カビ仕様）	
ドレンパン材質				ポリスチレン樹脂製	
運転装置	温度調節器			〈液晶リモコン（別売）内蔵温度センサと本体内蔵温度センサの選択切換可能〉	
	操作スイッチ			〈別売：液晶リモコン PAR-43MA、PAR-26MA2〉	
冷却水	水量		m³/h	0.54	1.10
	水圧損失		kPa	3	9
	冷却水使用温度範囲			冷房時:30℃、暖房時:25℃（15℃～45℃）	
配管寸法	冷却水出入口			Rc¾（メネジ）	
	冷却器ドレン管		mm	外形φ32（PVC管 VP-25接続可）	
保護装置	圧力開閉器		MPa	高圧側（3.73）	
	圧縮機保護			サーモスタット、カレントトランス	
	送風機保護			ヒューズ	
製品質量			kg	本体：66　パネル：11	本体：67　パネル：11
付属品				ボールバルブ、ドレンホース、ドレンアップメカ（本体内蔵）、吊り用座金	

注1. 冷房能力及び電気特性は室内側吸込空気乾球温度27℃、湿球温度19℃、入口冷却水温30℃、標準水量時の値です。
　暖房能力及び電気特性は室内側吸込空気乾球温度20℃、入口冷却水温25℃、標準水量時の値です。
2. 騒音値（PWL）は、JIS B8616：2015に規定した値です。
3. 室内吸込空気範囲：冷房運転時 15℃～24℃（湿球）　暖房運転時 17℃～27℃（乾球）
4. 製品の仕様は、改良のため、予告なく変更する場合があります。
5. 暖房時には冷却水温度低下防止のための補助熱源などの設置が必要です。

音圧レベル（SPL）

	運転状態	dB(A)	NC
MBHV-P25MT-C	冷房（定格）	41.0	33.5
	暖房（定格）	40.0	33.0
MBHV-P50MT-C	冷房（定格）	45.0	39.5
	暖房（定格）	45.0	36.0

別売品一覧表

	パネル※1	吹き分けプレート	熱源ホース	フィルターボックス※2	高性能フィルター（NBS65%）	高性能フィルター（NBS90%）	加湿器	手元リモコン	集中コントローラ	給電ユニット	拡張コントローラ
MBHV-P25MT-C	P-50MBHV-C	PAC-KG61SFP	PAC-50WFT	PAC-50WFB	PAC-KW31AF	PAC-KW41AF	PAC-KG16HUL（26HUR）	PAR-44MA	AE-200J	PAC-SF46EP1	EW-50J
MBHV-P50MT-C	P-50MBHV-C	PAC-KG61SFP	PAC-50WFT	PAC-50WFB	PAC-KW31AF	PAC-KW41AF	PAC-KG16HUL（26HUR）	PAR-44MA	AE-200J	PAC-SF46EP1	EW-50J

※1. MBHV-P25･50MT-Cには、必須。
※2. PAC-KW31（41）AFには、必須。

天井カセット形
低騒音タイプ

MBHV-P·MTA-C（冷暖兼用）

受注生産品

MBHV-P25MTA-C形

特に静粛性が求められる設置場所に!

①標準機※より最大3.5dBの低騒音化を実現。

※MBHV-P25·50MT-C

②高性能フィルターの後付け可能

※フィルターBOX手配不要
※フィルター取付金具は手配必要

MBHV-P25MTA-C形　MBHV-P50MTA-C形

仕様表

項目				MBHV-P25MTA-C形	MBHV-P50MTA-C形
標準性能注1	定格冷房能力		kW	2.5（1.1～2.7）	5.0（1.7～5.3）
	定格暖房能力		kW	3.0（1.5～3.8）	6.0（2.6～6.7）
	定格電源			三相 200V 50/60Hz	三相 200V 50/60Hz
	定格消費電力	冷房	kW	0.41	1.19
		暖房	kW	0.34	1.12
	運転電流	冷房	A	1.54	3.73
		暖房	A	1.36	3.51
	COP	冷房		6.10	4,20
		暖房		8.82	5.36
		冷暖平均		7.46	4.78
	運転力率	冷房	%	77	92
		暖房	%	72	92
	騒音値注2	冷房	dB(PWL)	52	56.5
		暖房	dB(PWL)	53	56.5
最大運転電流			A	5.1（冷暖共通）	5.2（冷暖共通）
外装				本体：溶融亜鉛メッキ鋼板　パネル：マンセル 6.4Y 8.9/0.4	
外形寸法	高さ		mm	本体：419　パネル：20	
	幅		mm	本体：1290　パネル：1360	
	奥行		mm	本体：655　パネル：710	
圧縮機	形式×台数			全密閉ロータリー式×1	
	始動方式			インバータ駆動	
	称呼出力		kW	0.65	0.9
冷媒種類				R410A	
熱交換器 水側	形式×個数			プレート式熱交換器×1	
	冷却水回路数			1	
空気側熱交換器				クロスフィン	
送風機	形式×個数			ターボファン × 1	
	出力		W	50	50
	標準風量		m^3/min	10.4−9.3−8.0	12.0−10.0−9.0
	標準機外静圧		Pa	0	0
エアフィルタ				PPハニカム（ロングライフ、抗菌·防カビ仕様）	
ドレンパン材質				ポリスチレン樹脂製	
運転装置	温度調節器			〈液晶リモコン（別売）内蔵温度センサと本体内蔵温度センサの選択切換可能〉	
	操作スイッチ			〈別売：液晶リモコン PAR-43MA、PAR-26MA2〉	
冷却水	水量		m^3/h	0.54	1.10
	水圧損失		kPa	3	9
	冷却水使用温度範囲			冷房時:30℃、暖房時:25℃（15℃～45℃）	
配管寸法	冷却水出入口			Rc$^3/_4$（メネジ）	
	冷却器ドレン管		mm	外形φ32（PVC管 VP-25接続可）	
保護装置	圧力開閉器		MPa	高圧側（3.73）	
	圧縮機保護			サーモスタット、カレントトランス	
	送風機保護			ヒューズ	
製品質量			kg	本体：91　パネル：11	本体：91　パネル：11
付属品				ドレンホース、ドレンアップメカ（本体内蔵）、吊り用座金	

注1. 冷房能力及び電気特性は室内側吸込空気乾球温度27℃、湿球温度19℃、入口冷却水温30℃、標準水量時の値です。
　暖房能力及び電気特性は室内側吸込空気乾球温度20℃、入口冷却水温25℃、標準水量時の値です。
2. 騒音値（PWL）は、JIS B8616：2015に規定した値です。
3. 室内吸込空気範囲：冷房運転時 15℃～24℃（湿球）　暖房運転時 17℃～27℃（乾球）
4. 製品の仕様は、改良のため、予告なく変更する場合があります。
5. 暖房時には冷却水温度低下防止のための補助熱源などの設置が必要です。

音圧レベル（SPL）

	運転状態	dB(A)	NC
MBHV-P25MTA-C	冷房（定格）	38.0	31.0
	暖房（定格）	39.0	33.0
MBHV-P50MTA-C	冷房（定格）	42.0	36.0
	暖房（定格）	42.0	36.0

別売品一覧表

	パネル※1	熱源ホース	高性能フィルター取付金具※2	高性能フィルター（NBS65%）	高性能フィルター（NBS90%）	手元リモコン	集中コントローラ	給電ユニット	拡張コントローラ
MBHV-P25MTA-C	P-50MBHV-CA	PAC-50WFT	PAC-50WFP	PAC-KW31AF	PAC-KW41AF	PAR-44MA	AE-200J	PAC-SF46EP1	EW-50J
MBHV-P50MTA-C	P-50MBHV-CA	PAC-50WFT	PAC-50WFP	PAC-KW31AF	PAC-KW41AF	PAR-44MA	AE-200J	PAC-SF46EP1	EW-50J

※1. MBHV-P25·50MTA-Cには、必須。
※2. PAC-KW31（41）AFには、必須。

天埋形

MBHV-P・MT（冷暖兼用）

MBHV-P25MT形

①業界トップ※1の395mm薄型ボディ。

※2021年3月現在 当社調べ

②高効率インバータ圧縮機搭載、DCファンモータの採用で省エネ性抜群。

③ユニット横片側メンテナンスが可能。

MBHV-P25MT形　MBHV-P50MT形

仕様表

項目				MBHV-P25MT形	MBHV-P50MT形
標準性能 注1	定格冷房能力		kW	2.5（1.1～3.7）	5.0（1.7～5.5）
	定格暖房能力		kW	3.0（1.5～4.3）	6.0（2.6～7.1）
	定格電源			三相 200V 50/60Hz	三相 200V 50/60Hz
	定格消費電力	冷房	kW	0.44	1.13
		暖房	kW	0.43	0.98
	運転電流	冷房	A	1.6	3.8
		暖房	A	1.5	3.3
	COP	冷房		5.68	4.42
		暖房		6.98	6.12
		冷暖平均		6.33	5.27
	運転力率	冷房	%	79	86
		暖房	%	83	86
	騒音値 注2	冷房	dB(PWL)	55	59
		暖房	dB(PWL)	55.5	59
最大運転電流			A	5.3（冷暖共通）	5.8（冷暖共通）
外装				溶融亜鉛メッキ鋼板	
外形寸法	高さ		mm	395	
	幅		mm	690	
	奥行		mm	1030	
圧縮機	形式×台数			全密閉ロータリー式×1	
	始動方式			インバータ駆動	
	称呼出力		kW	0.65	0.9
冷媒種類				R410A	
熱交換器 水側	形式×個数			プレート式熱交換器×1	
	冷却水回路数			1	
空気側熱交換器				クロスフィン	
送風機	形式×個数			シロッコファン × 1	
	出力		W	85	85
	標準風量		m^3/min	10−8−6.5（強、中、弱）	16−13−10（強、中、弱）
	標準機外静圧		Pa	50	50
エアフィルタ				サランハニカムフィルター	
ドレンパン材質				ステンレス鋼板〈0.8t〉	
運転装置	温度調節器			〈液晶リモコン（別売）内蔵温度センサと本体内蔵温度センサの選択切換可能〉	
	操作スイッチ			〈別売：液晶リモコン PAR-43MA、PAR-26MA2〉	
冷却水	水量		m^3/h	0.54	1.10
	水圧損失		kPa	3	9
	冷却水使用温度範囲			冷房時:30℃、暖房時:25℃（15℃～45℃）	
配管寸法	冷却水出入口			Rc¾（メネジ）	
	冷却器ドレン管		mm	外形φ32（PVC管 VP-25接続可）	
保護装置	圧力開閉器		MPa	高圧側（3.73）	
	圧縮機保護			サーモスタット、カレントトランス	
	送風機保護			ヒューズ	
製品質量			kg	85	
付属品				ボールバルブ、ドレンホース、ドレンアップメカ（本体内蔵）	

注1. 冷房能力及び電気特性は室内側吸込空気乾球温度27℃、湿球温度19℃、入口冷却水温30℃、標準水量時の値です。
　　暖房能力及び電気特性は室内側吸込空気乾球温度20℃、入口冷却水温25℃、標準水量時の値です。
2. 騒音値（PWL）は、JIS B8616：2015に規定した値です。
3. 室内吸込空気範囲：冷房運転時 15℃～24℃（湿球）　暖房運転時 17℃～27℃（乾球）
4. 製品の仕様は、改良のため、予告なく変更する場合があります。
5. 暖房時には冷却水温度低下防止のための補助熱源などの設置が必要です。

音圧レベル（SPL）

	運転状態	dB（A）	NC
MBHV-P25MT	冷房（定格）	33.0	30.5
	暖房（定格）	33.0	25.0
MBHV-P50MT	冷房（定格）	36.0	30.0
	暖房（定格）	37.0	30.0

別売品一覧表

	熱源ホース	高性能フィルター（NBS65%）	手元リモコン	集中コントローラ	給電ユニット	拡張コントローラ
MBHV-P25MT	PAC-50WFT	PAC-50WAF	PAR-44MA	AE-200J	PAC-SF46EP1	EW-50J
MBHV-P50MT	PAC-50WFT	PAC-50WAF	PAR-44MA	AE-200J	PAC-SF46EP1	EW-50J

天埋形

MBH-P・MT(A)（冷暖兼用）

MBH-P170MT形

①ヒートポンプ式で冷暖兼用での使用可能。

②新冷媒化（R410A）により高COPを実現し安定した能力を発揮する一体構造。

③三菱電機製空調冷熱総合管理システムAE-200Jとの組合せで一括集中管理が可能。

④液晶リモコン（M-NET通信対応）のタイマー機能で手軽に省エネ運転。

⑤低騒音化※1。 ※1:MB-P・M(W)T形との比較。

⑥ドレンアップメカ標準搭載※2。 ※2:MBH-P36・48MT形

MBH-P36MT形　MBH-P48MT形　MBH-P100MTA形　MBH-P170MTA形

仕様表

項目				MBH-P36MT形	MBH-P48MT形	MBH-P100MTA形	MBH-P170MTA形
標準性能 注1	定格冷房能力		kW	3.2 / 3.6	4.2 / 4.8	9.0 / 10.0	15.0 / 17.0
	定格暖房能力		kW	4.0 / 4.5	5.0 / 6.0	10.6 / 11.2	17.0 / 19.0
	定格電源			三相 200V 50/60Hz	三相 200V 50/60Hz	三相 200V 50/60Hz	三相 200V 50/60Hz
	定格消費電力	冷房	kW	0.88 / 1.08	1.34 / 1.66	2.11 / 2.68	3.67 / 4.75
		暖房	kW	0.86 / 1.06	1.24 / 1.56	2.14 / 2.54	3.80 / 4.60
	運転電流	冷房	A	3.21 / 3.26	4.69 / 5.03	7.92 / 8.94	14.0 / 15.3
		暖房	A	3.16 / 3.22	4.42 / 4.72	8.05 / 8.62	14.1/ 15.5
	COP	冷房		3.64 / 3.33	3.13 / 2.89	4.27 / 3.73	4.09 / 3.58
		暖房		4.65 / 4.25	4.03 / 3.85	4.95 / 4.41	4.47 / 4.13
		冷暖平均		4.15 / 3.79	3.58 / 3.37	4.61 / 4.07	4.28 / 3.86
	運転力率	冷房	%	79 / 96	82 / 95	77 / 87	76 / 90
		暖房	%	79 / 95	81 / 95	77 / 85	78 / 86
	騒音値 注2	冷房	dB(A)	39 / 39.5	40 / 40.5	44 / 47	47 / 50
		暖房	dB(A)	39.5 / 39.5	40 / 40.5	44 / 47	47 / 50
最大運転電流			A	5.3/5.4（冷暖共通）	8.0/8.2（冷暖共通）	16.7/16.6（冷暖共通）	26.7/26.6（冷暖共通）
外装				溶融亜鉛メッキ鋼板			
外形寸法	高さ		mm	400		557	577
	幅		mm	932		1388	
	奥行		mm	692		706	
圧縮機	形式×台数			全密閉ロータリー式×1		全密閉スクロール式×1	
	始動方式			直入			
	称呼出力		kW	0.75	1.1	2.2	3.7
冷媒種類				R410A			
熱交換器 水側	形式×個数			二重管×1		二重管×2	二重管×3
	冷却水回路数			1		2	3
空気側熱交換器				ルーバーフィン		ワッフルフィン	
送風機	形式×個数			シロッコファン×1			
	出力		W	57	79	300	300
	標準風量		m³/min	12−10.5−9.5（強、中、弱）	12.5/13.5−11.5−10.5（強、中、弱）	30 / 30	37 / 39
	標準機外静圧		Pa	90 注3		80 / 120	85 / 140
エアフィルタ				高性能フィルター（NBS65%）		サランハニカムフィルター	
ドレンパン材質				ステンレス鋼板〈0.8t〉		合金化溶融亜鉛めっき鋼板〈0.8t〉	
運転装置	温度調節器			〈液晶リモコン（別売）内蔵温度センサと本体内蔵温度センサの選択切換可能〉			
	操作スイッチ			〈別売：液晶リモコン PAR-43MA、PAR-26MA2〉			
冷却水	水量		m³/h	0.69 / 0.79	0.97 / 1.10	1.9 / 2.2	3.2 / 3.7
	水圧損失		kPa	5 / 6	11 / 12	20 / 28	25 / 34
	冷却水使用温度範囲			15〜40℃			
配管寸法	冷却水出入口			Rc ¾（オネジ）		R1 ¼（オネジ）	
	冷却器ドレン管		mm	外形φ32（PVC管 VP-25接続可）		R1（オネジ）	
保護装置	圧力開閉器		MPa	高圧側（4.15）			
	圧縮機保護			熱動過電流継電器、熱動温度開閉器、逆相防止器			
	送風機保護			熱動温度開閉器（送風機インナーサーモ）			
製品質量			kg	82	85	144	165
付属品				――			

注1. 冷房能力及び運転特性は、次の条件で運転したときの数値です。室内側吸込空気乾球温度27℃、湿球温度19℃、冷却水温度入口30℃、標準水量時の値です。
暖房能力及び運転特性は、次の条件で運転したときの数値です。室内側吸込空気乾球温度20℃、冷却水温度入口25℃、標準水量時の値です。
2. 騒音値はユニット直下1.5mの無響室データです。運転条件は弊社標準条件運転時です。
3. 機外静圧の中には、フィルタの圧損は含みません。（ダクト設計はフィルタ圧損分を考慮してください）
4. 製品の仕様は、改良のため、予告なく変更する場合があります。
5. 暖房時には冷却水温度低下防止のための補助熱源などの設置が必要です。

音圧レベル（SPL）

	運転状態	dB(A)	NC		運転状態	dB(A)	NC
MBH-P36MT	冷房（定格）	39.0 / 39.5	33.0 / 32.5	MBH-P100MTA	冷房（定格）	44.0 / 47.0	39.0 / 41.0
	暖房（定格）	39.5 / 39.5	34.0 / 34.5		暖房（定格）	44.0 / 47.0	37.5 / 42.0
MBH-P48MT	冷房（定格）	40.0 / 40.5	35.0 / 35.0	MBH-P170MTA	冷房（定格）	47.0 / 50.0	42.5 / 46.5
	暖房（定格）	40.0 / 40.5	35.5 / 34.0		暖房（定格）	47.0 / 50.0	42.5 / 46.5

旧形名（冷房専用機）からの置き換え表

三菱旧冷房専用機種	定格電源
MB-J28TA2	三相 200V 50/60Hz
MB-J45TA2	
MB-J100TA2	
MB-J160TA2	

→

現行冷房専用機種	定格電源
MB-P36WT	三相 200V 50/60Hz
MB-P50WT	
MB-P100WTA	
MB-P170WTA	

→ M-NET制御に置き換え →

現行冷房専用機種
MB-P36MT
MB-P50MT
MB-P100MTA
MB-P170MTA

→ 冷暖制御・M-NET制御に置き換え →

新型ヒートポンプ機種
MBH-P36MT
MBH-P48MT
MBH-P100MTA
MBH-P170MTA

天埋形

MB-P・M(W)T(A)（冷房専用）

MB-P36WT・MT形

①新冷媒化により高COPを実現し、安定した能力を発揮する一体構造。

②液晶リモコン（M-NET通信対応）※1のタイマー機能で手軽に省エネ運転。

③温水コイル（別売品）搭載により、暖房運転も可能。

※1:形名MB-P・MT機種のみとなります。

MB-P36M（W）T形　MB-P50M（W）T形　MB-P100M（W）TA形　MB-P170M（W）TA形

仕様表

項目 注1				MB-P36WT形・MB-P36MT形	MB-P50WT形・MB-P50MT形	MB-P100WTA形・MB-P100MTA形	MB-P170WTA形・MB-P170MTA形
標準性能 注2	定格冷房能力		kW	3.2 / 3.6	4.5 / 5.0	9.0 / 10.0	15.0 / 17.0
	定格暖房能力		kW	–	–	–	–
	定格電源			三相 200V 50/60Hz	三相 200V 50/60Hz	三相 200V 50/60Hz	三相 200V 50/60Hz
	定格消費電力	冷房	kW	0.79 / 1.01	1.13 / 1.39	2.11 / 2.68	3.67 / 4.75
		暖房	kW	–	–	–	–
	運転電流	冷房	A	2.80 / 2.97	4.11 / 4.44	7.92 / 8.94	14.0 / 15.3
		暖房	A	–	–	–	–
	COP	冷房		4.05 / 3.56	3.98 / 3.60	4.27 / 3.73	4.09 / 3.58
		暖房		–	–	–	–
		冷暖平均		–	–	–	–
	運転力率	冷房	%	81 / 98	79 / 90	77 / 87	76 / 90
		暖房	%	–	–	–	–
	騒音値 注4	冷房	dB(A)	42.5 / 46.5	45.5 / 46.0	50 / 50	51.5 / 52.5
		暖房	dB(A)	–	–	–	–
最大運転電流			A	5.1/5.3	7.8/7.9	16.7/16.6	26.7/26.6
外装				溶融亜鉛メッキ鋼板			
外形寸法	高さ		mm	417		557	577
	幅		mm	918		1298	
	奥行		mm	WT機:528　MT機:593		WT機:681　MT機:706	
圧縮機	形式×台数			全密閉ロータリー式×1		全密閉スクロール式×1	
	始動方式			直入		直入	
	称呼出力		kW	0.75	1.1	2.2	3.7
冷媒種類				R410A			
熱交換器 水側	形式×個数			二重管×1		二重管×2	二重管×3
	冷却水回路数			1		2	3
空気側熱交換器				ワッフルフィン			
送風機	形式×個数			シロッコファン×1			
	出力		W	30	30	300	300
	標準風量		m^3/min	11.0 / 13.0	13.5 / 14.5	30	37 / 39
	標準機外静圧		Pa	30 / 30	30 / 30	80 / 120	85 / 140
エアフィルタ				サランハニカムフィルター			
ドレンパン材質				電気亜鉛めっき鋼板〈0.8t〉		合金化溶融亜鉛めっき鋼板〈0.8t〉	
装置運転	温度調節器			WT機：〈現地手配品〉　MT機：〈液晶リモコン（別売）内蔵温度センサと、本体内蔵温度センサの選択切換可能〉			
	操作スイッチ 注3			WT機：〈別売：リモコン（機械式）PAC-542WRC-A〉　MT機：〈別売：液晶リモコン PAR-43MA、PAR-26MA2〉			
冷却水	水量		m^3/h	0.69 / 0.79	0.97 / 1.10	1.9 / 2.2	3.2 / 3.7
	水圧損失		kPa	5 / 6	11 / 12	20 / 28	25 / 34
	冷却水使用温度範囲			15～35℃			
配管寸法	冷却水出入口			R3/4（オネジ）		R1 1/4（オネジ）	
	冷却器ドレン管		mm	R3/4（オネジ）		R1（オネジ）	
保護装置	圧力開閉器		MPa	高圧側（3.5）			
	圧縮機保護			熱動過電流継電器、熱動温度開閉器、逆相防止器			
	送風機保護			熱動温度開閉器（送風機インナーサーモ）			
製品質量			kg	WT機:58 / MT機:60	WT機:61 / MT機:63	WT機:134 / MT機:136	WT機:155 / MT機:157
付属品				―――			

注1. 形名表記「MT」は、液晶リモコン対応機（M-NET通信対応機）となります。
2. 運転特性は、次の条件で運転したときの数値です。室内側吸込空気乾球温度27℃、湿球温度19℃、冷却水温度入口30℃、標準水量時の値です。
3. 操作スイッチは、本体に付属されておりませんので必ず専用品（別売品）をご購入ください。なお、MAリモコンのスムースメンテナンス機能には、未対応となります。
4. 騒音値はユニット直下1.5mの無響音室データです。運転条件は弊社標準条件運転時です。
5. 製品の仕様は、改良のため、予告なく変更する場合があります。

別売品一覧表

	化粧板（露出タイプに変更）	温水コイル	ダクトフランジ（空気吸込口用）	手元リモコン	集中コントローラー	給電ユニット	拡張コントローラー
MB-P36WT	PAC-50WKP	PAC-50WWH	PAC-50WDF	PAC-542WRC-A	—	—	—
MB-P50WT	PAC-50WKP	PAC-50WWH	PAC-50WDF	PAC-542WRC-A	—	—	—
MB-P100WTA	—	PAC-100WWH	—	PAC-542WRC-A	—	—	—
MB-P170WTA	—	PAC-170WWH	—	PAC-542WRC-A	—	—	—
MB-P36MT	PAC-50WKP	PAC-50WWH	PAC-50WDF	PAR-44MA(26MA2)	AE-200J	PAC-SF46EP1	EW-50J
MB-P50MT	PAC-50WKP	PAC-50WWH	PAC-50WDF	PAR-44MA(26MA2)	AE-200J	PAC-SF46EP1	EW-50J
MB-P100MTA	—	PAC-100WWH	—	PAR-44MA(26MA2)	AE-200J	PAC-SF46EP1	EW-50J
MB-P170MTA	—	PAC-170WWH	—	PAR-44MA(26MA2)	AE-200J	PAC-SF46EP1	EW-50J
MBH-P36MT	—	—	—	PAR-44MA(26MA2)	AE-200J	PAC-SF46EP1	EW-50J
MBH-P48MT	—	—	—	PAR-44MA(26MA2)	AE-200J	PAC-SF46EP1	EW-50J
MBH-P100MTA	—	—	—	PAR-44MA(26MA2)	AE-200J	PAC-SF46EP1	EW-50J
MBH-P170MTA	—	—	—	PAR-44MA(26MA2)	AE-200J	PAC-SF46EP1	EW-50J

MBHV・MB・MBHシリーズ 外形寸法図

外形寸法図

●MBHV-P25MT-C
●MBHV-P50MT-C

注1. 吊りボルトは耐震など必要に応じ、振れ止め用耐震支持部材にて補強を行ってください。
注2. 吊りボルトおよび振れ止め用耐震支持部材はM10を使用してください。（現地御手配）
注3. 分ダクト接続口は両側面にあります。（どちらか片方のみご使用可能です。）
注4. エアフィルタはパネルに同梱されています。
注5. ドレンポンプ内蔵です。
注6. ドレンホースは、接着方式で室内ユニットと現地配管を固定してください。

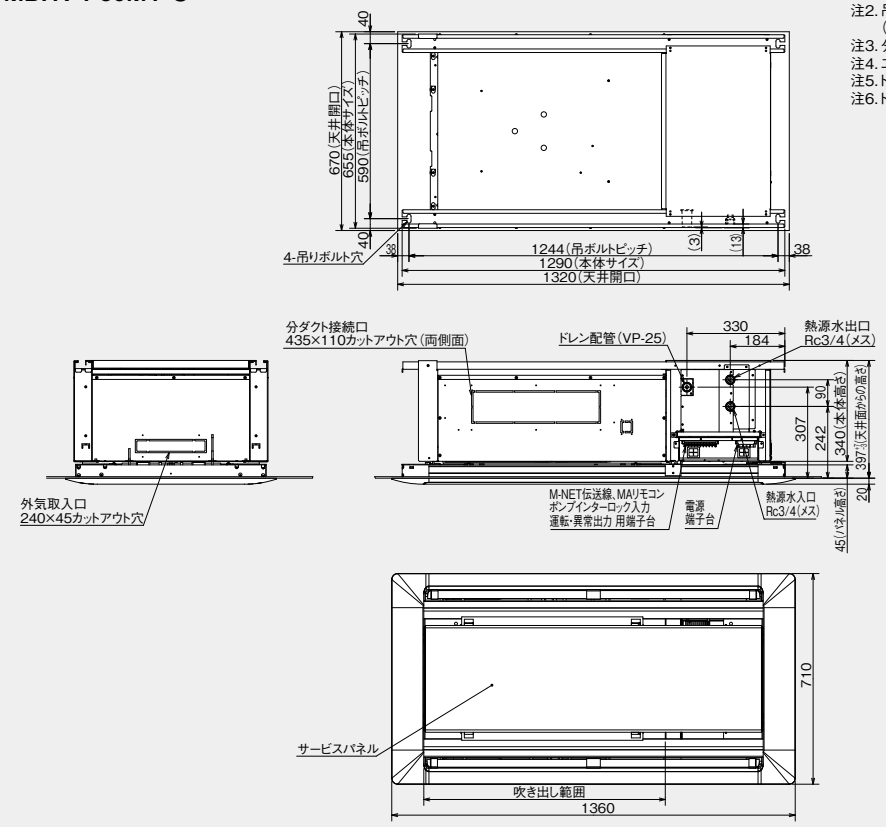

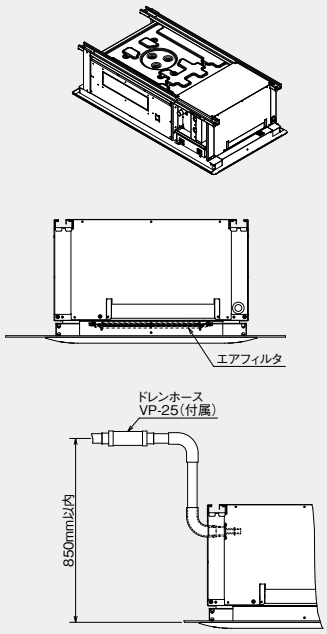

ドレン接続配管図

外形寸法図

●MBHV-P25MTA-C
●MBHV-P50MTA-C

注1. 吊りボルトは耐震など必要に応じ、振れ止め用耐震支持部材にて補強を行ってください。
注2. 吊りボルトおよび振れ止め用耐震支持部材はM10を使用してください。（現地御手配）
注3. エアフィルタはパネルに同梱されています。
注5. ドレンポンプ内蔵です。
注6. ドレンホースは、接着方式で室内ユニットと現地配管を固定してください。

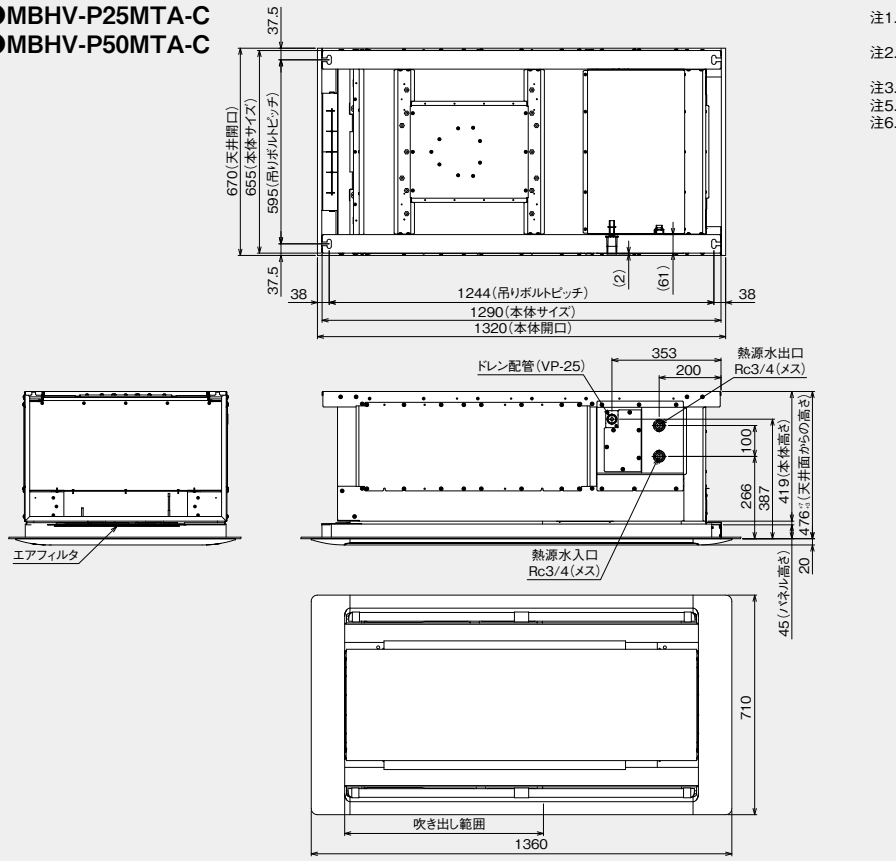

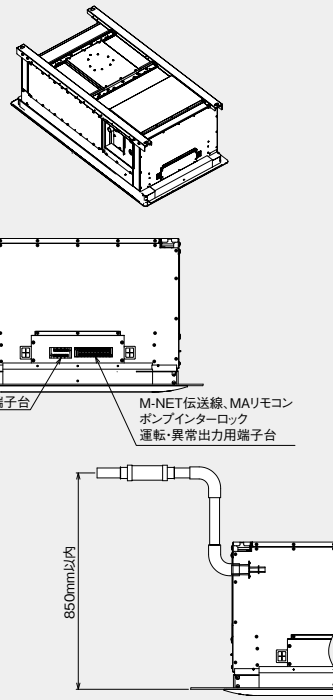

ドレン接続配管図

外形寸法図

●MBHV-P25MT
●MBHV-P50MT

注1. 吊りボルトは耐震など必要に応じ、振れ止め用耐震支持部材にて補強を行ってください。
注2. 吊りボルトおよび振れ止め用耐震支持部材はM10を使用してください。(客先手配)
注3. 本体直下に本体交換用点検口(1300×1000)を用意してください。
注4. ドレンホースは、接着方式で室内ユニットと現地配管を固定してください。

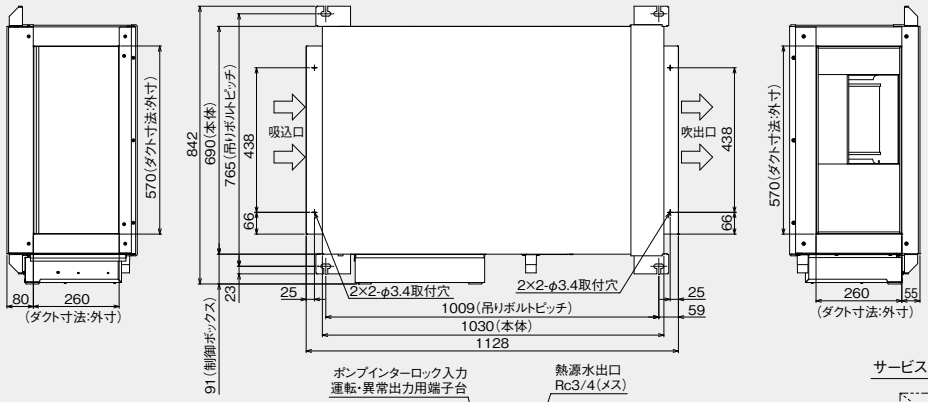

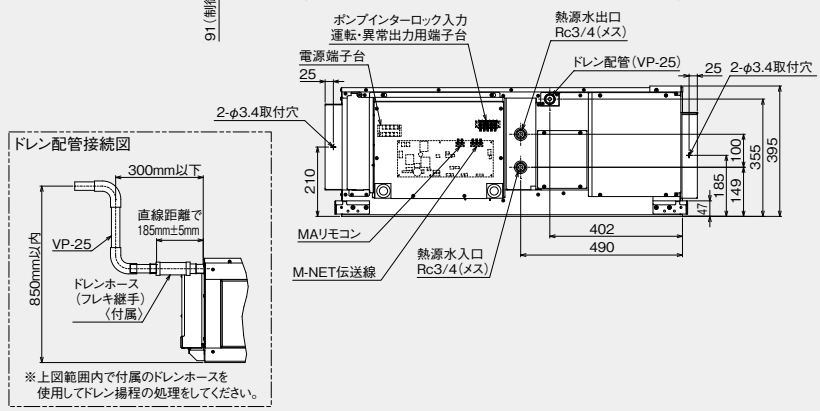

サービススペース詳細

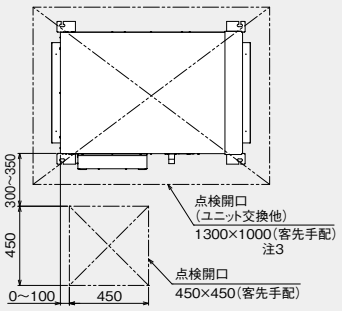

外形寸法図

●MBH-P36MT
●MBH-P48MT

注1. ユニットの据付けは、保守サービスができるようにサービススペースを本体の周囲に取ってください。
注2. 吊部の強度はユニット質量に十分耐えられるように設定してください。
注3. ユニットの真下には必ずユニットを降ろすことができる点検口を設けてください。(下図参照)
(ユニットの交換及び冷媒回路サービス時等に必要となります。)

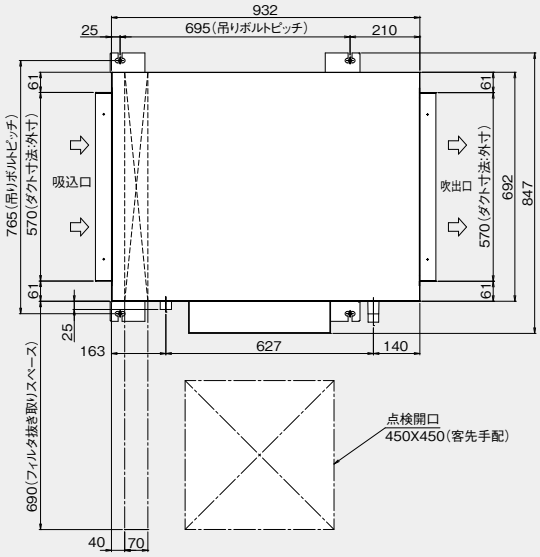

点検開口

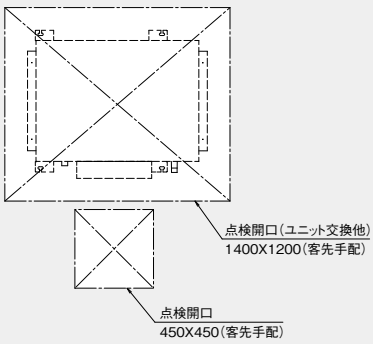

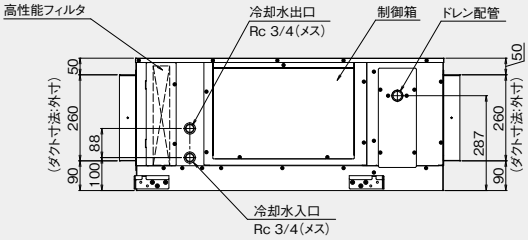

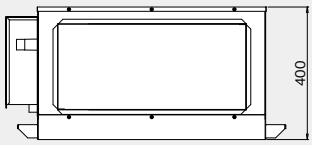

外形寸法図

●MBH-P100MTA

注1.ユニットの据付けは、保守サービスができるようにサービススペースを本体の周囲に取ってください。
注2.吊部の強度はユニット質量に十分耐えられるように設定してください。
注3.ユニットの真下の天井面にはユニットを降ろすことができる点検口を設けてください。設けられない場合には、ユニットを降ろすことができる天井仕上げにて施工してください。
注4.ユニットは水平に取付け、ユニットサービス時の対応（ユニットを下に降ろす場合等）ができるように、ユニット上下のスペースも確保してください。

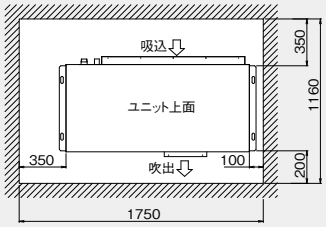

サービススペース

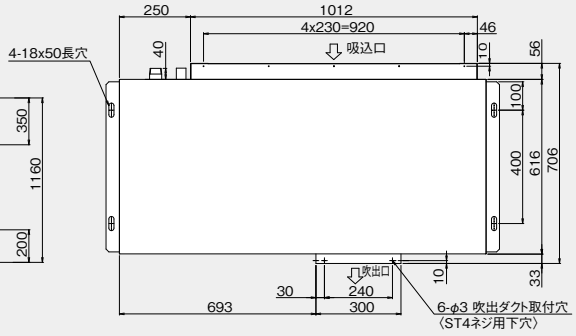

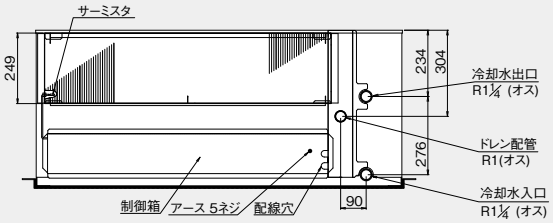

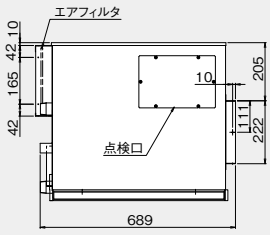

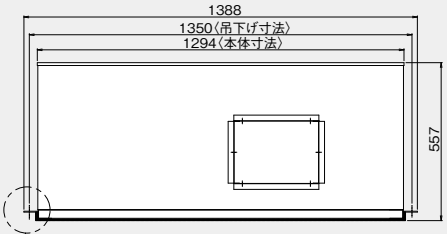

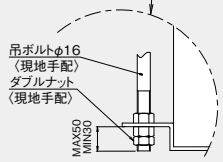

外形寸法図

●MBH-P170MTA

注1.ユニットの据付けは、保守サービスができるようにサービススペースを本体の周囲に取ってください。
注2.吊部の強度はユニット質量に十分耐えられるように設定してください。
注3.ユニットの真下の天井面にはユニットを降ろすことができる点検口を設けてください。設けられない場合には、ユニットを降ろすことができる天井仕上げにて施工してください。
注4.ユニットは水平に取付け、ユニットサービス時の対応（ユニットを下に降ろす場合等）ができるように、ユニット上下のスペースも確保してください。

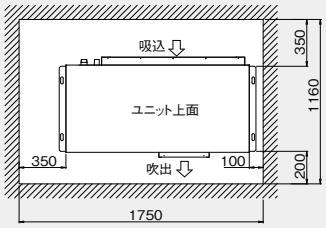

サービススペース

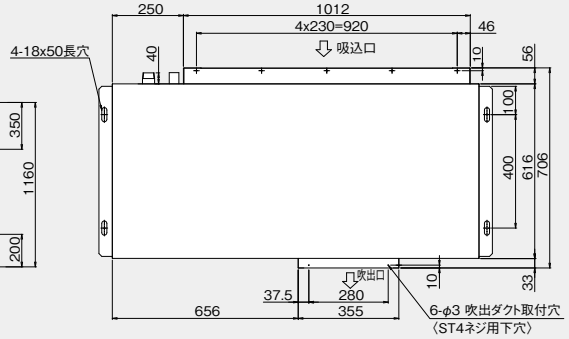

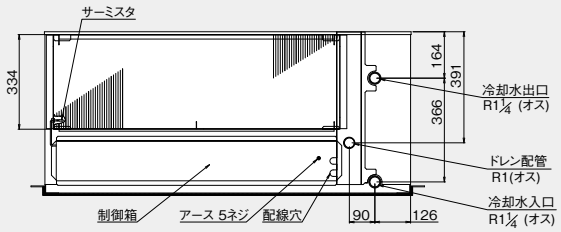

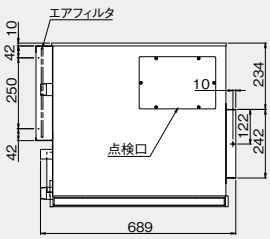

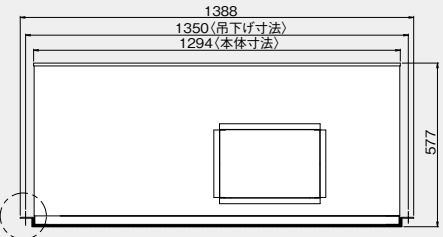

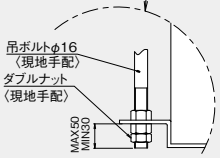

外形寸法図

●MB-P36WT
●MB-P50WT

注1. ユニットの据付けは、保守サービスができるようにサービススペースを本体の周囲に取ってください。
注2. 吊部の強度はユニット質量に十分耐えられるように設定してください。
注3. ユニットの真下には必ずユニットを降ろすことができる点検口を設けてください。（ユニットの交換及び冷媒回路サービス時等に必要となります。）
注4. ユニットを取付ける天井裏の高さは最低600mm以上として、ユニットの上下のスペースをほぼ均等にしてください。

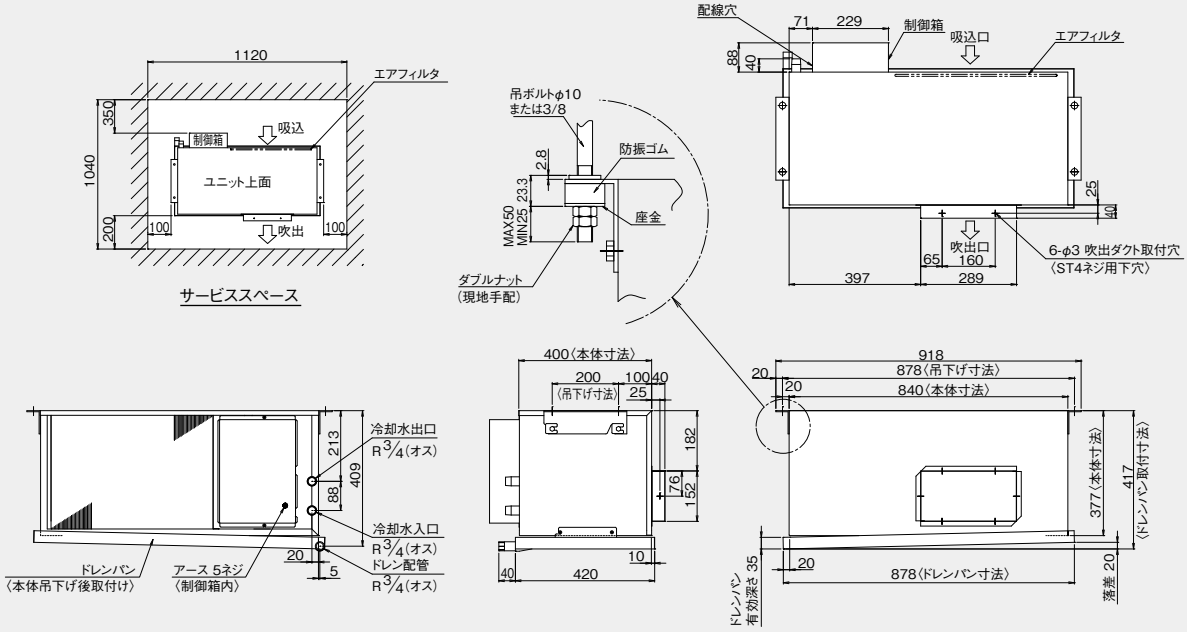

外形寸法図

●MB-P36MT
●MB-P50MT

注1. ユニットの据付けは、保守サービスができるようにサービススペースを本体の周囲に取ってください。
注2. 吊部の強度はユニット質量に十分耐えられるように設定してください。
注3. ユニットの真下には必ずユニットを降ろすことができる点検口を設けてください。（ユニットの交換及び冷媒回路サービス時等に必要となります。）
注4. ユニットを取付ける天井裏の高さは最低600mm以上として、ユニットの上下のスペースをほぼ均等にしてください。

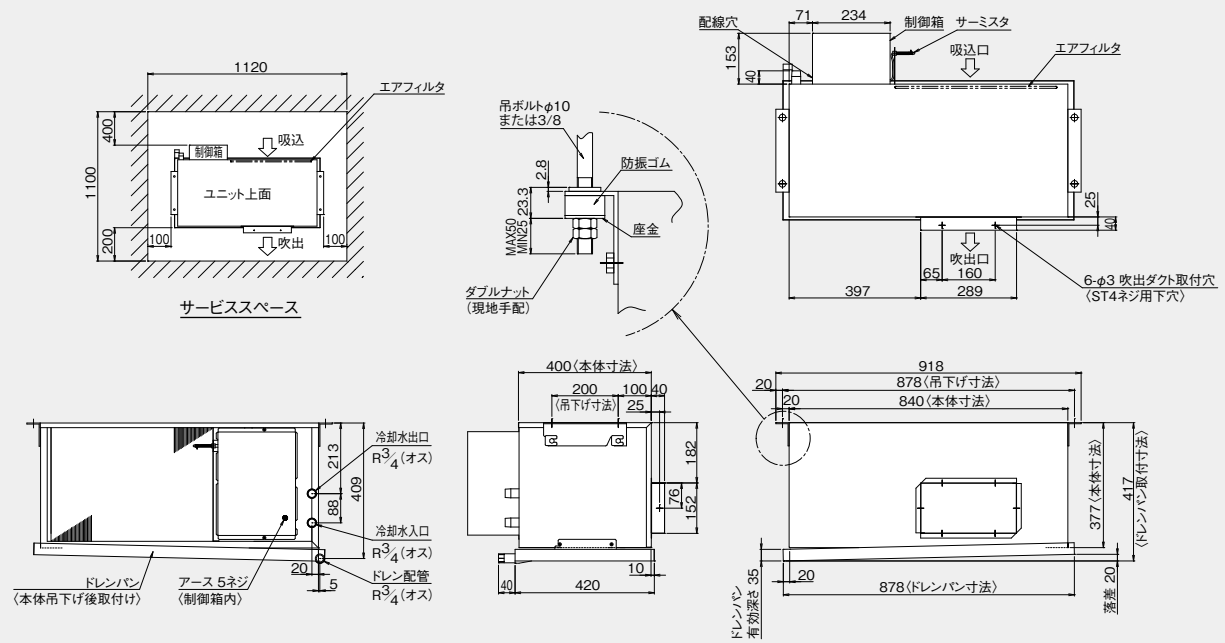

外形寸法図

●MB-P100WTA

注1.ユニットの据付けは、保守サービスができるようにサービススペースを本体の周囲に取ってください。
注2.吊部の強度はユニット質量に十分耐えられるように設定してください。
注3.ユニットの真下の天井面にはユニットを降ろすことができる点検口を設けてください。設けられない場合には、ユニットを降ろすことができる天井仕上げにて施工してください。
注4.ユニットは水平に取付け、ユニットサービス時の対応（ユニットを下に降ろす場合等）ができるように、ユニット上下のスペースも確保してください。

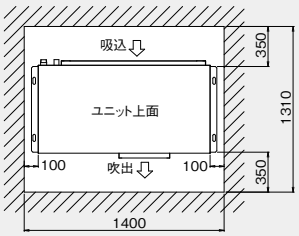

サービススペース

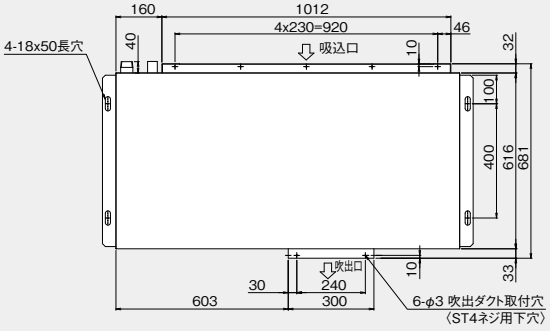

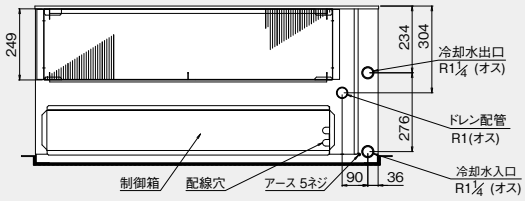

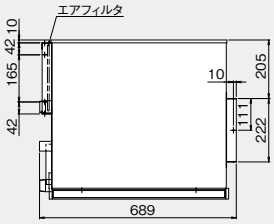

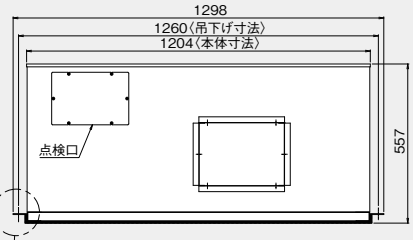

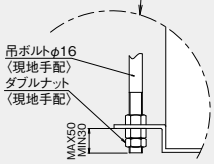

外形寸法図

●MB-P100MTA

注1.ユニットの据付けは、保守サービスができるようにサービススペースを本体の周囲に取ってください。
注2.吊部の強度はユニット質量に十分耐えられるように設定してください。
注3.ユニットの真下の天井面にはユニットを降ろすことができる点検口を設けてください。設けられない場合には、ユニットを降ろすことができる天井仕上げにて施工してください。
注4.ユニットは水平に取付け、ユニットサービス時の対応（ユニットを下に降ろす場合等）ができるように、ユニット上下のスペースも確保してください。

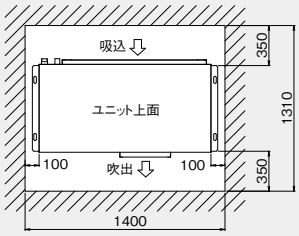

サービススペース

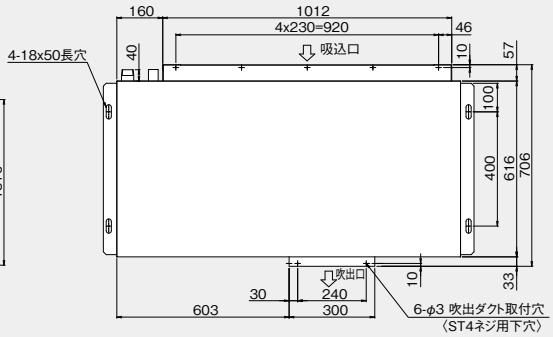

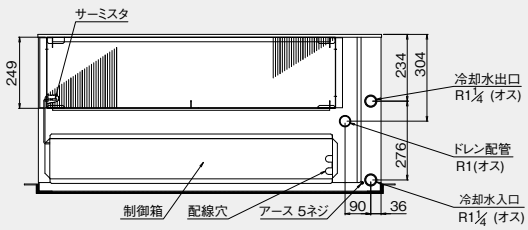

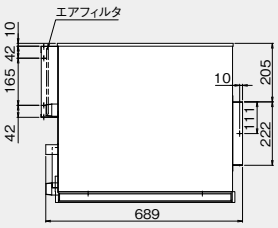

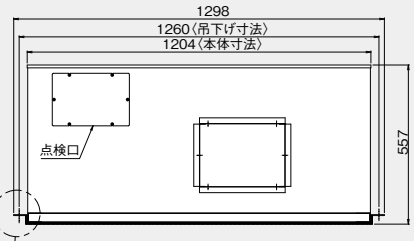

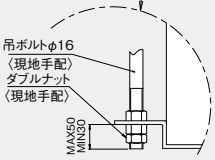

外形寸法図

●MB-P170WTA

注1.ユニットの据付けは、保守サービスができるようにサービススペースを本体の周囲に取ってください。
注2.吊部の強度はユニット質量に十分耐えられるように設定してください。
注3.ユニットの真下の天井面にはユニットを降ろすことができる点検口を設けてください。設けられない場合には、ユニットを降ろすことができる天井仕上げにて施工してください。
注4.ユニットは水平に取付け、ユニットサービス時の対応（ユニットを下に降ろす場合等）ができるように、ユニット上下のスペースも確保してください。

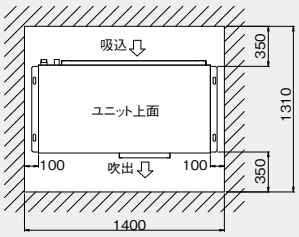

サービススペース

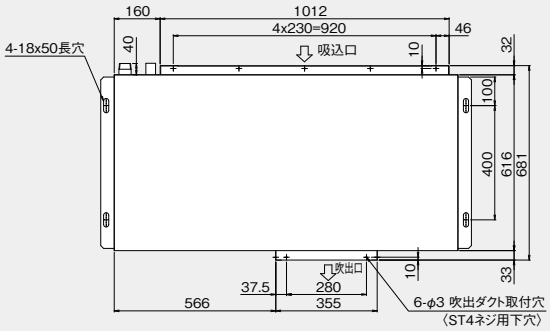

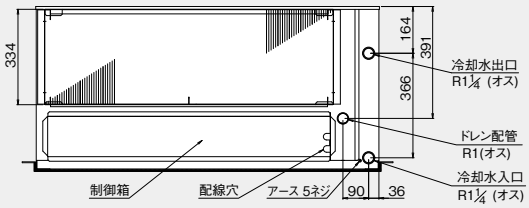

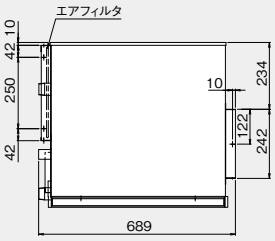

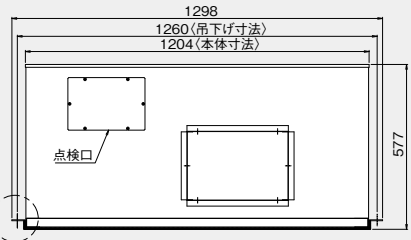

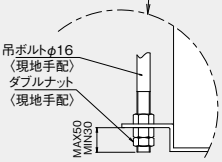

外形寸法図

●MB-P170MTA

注1.ユニットの据付けは、保守サービスができるようにサービススペースを本体の周囲に取ってください。
注2.吊部の強度はユニット質量に十分耐えられるように設定してください。
注3.ユニットの真下の天井面にはユニットを降ろすことができる点検口を設けてください。設けられない場合には、ユニットを降ろすことができる天井仕上げにて施工してください。
注4.ユニットは水平に取付け、ユニットサービス時の対応（ユニットを下に降ろす場合等）ができるように、ユニット上下のスペースも確保してください。

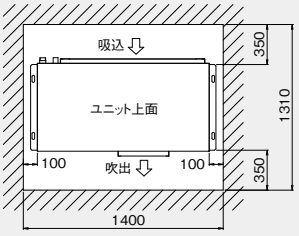

サービススペース

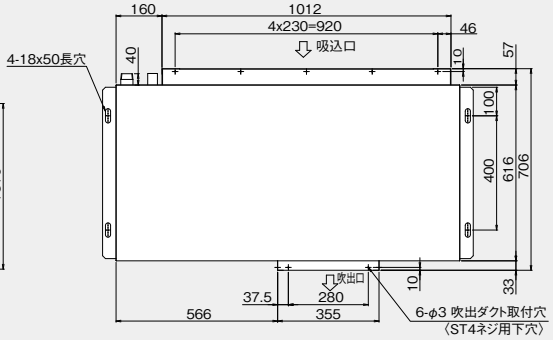

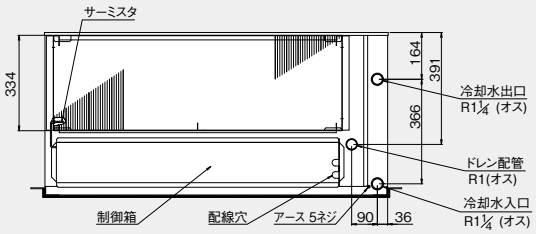

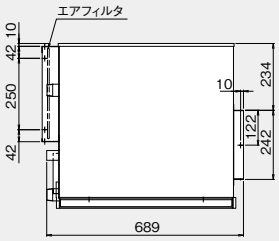

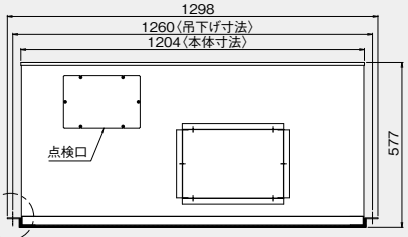

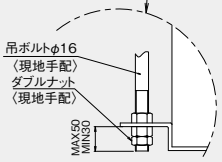

設計・施工上のポイント

MB、MBH、MBHVは水冷式パッケージエアコンです。
以下の項目が設計・施工上のポイントとなりますので注意してください。

(1) 工事施工上の留意点

・各ユニットへの配管抵抗を等しくするためにリバースリターン方式をとってください。
　許容水量範囲は基準水量の80～120%です。
・ストップバルブと水側熱交換器洗浄のための三方接手を冷却水出入口配管に取付けてください。(下図)
・異物混入防止のため入口配管にY形ストレーナ(40メッシュ以上、現地手配)を取付けてください。(下図)
・空気のたまる危険があるところは空気抜き弁を設けてください。
・ユニットの運転と水回路のポンプは必ずインターロックをとってください。水が循環しない状態でユニットを運転すると、
　故障に至る場合があります。
・ユニット周囲に直接外気が流入する場合、ユニットの外表面、水配管に結露する場合があります。
　別途外気処理空調機により一次処理して室内に吹出してください。
・水配管系統の耐水圧は1.0MPaです。場合により高温になる場所も有りますので、耐熱・耐圧の配管部材を使用してください。

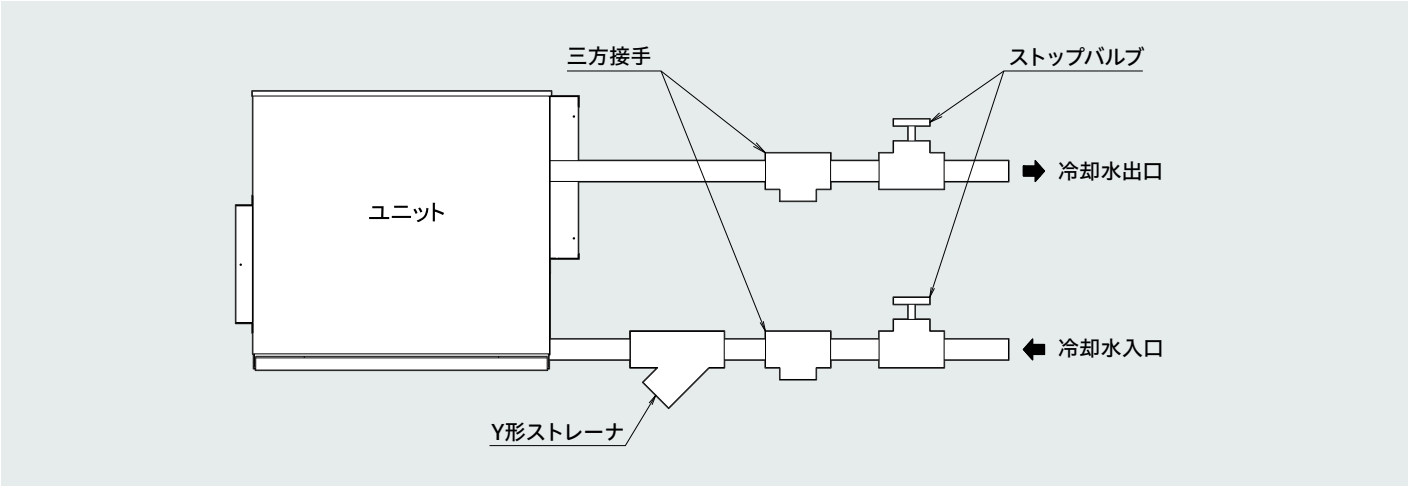

(2) 断熱工事

年間を通じて常温に近い温度で使用していれば、建物内の水配管は断熱または防露する必要はありませんが、
次のような場合は断熱してください。
・屋外配管部分。
・寒冷地において凍結のおそれのある屋内配管部分。
・ドレン配管部分。
・水温が低い場合(20℃以下が目安)は、水配管の断熱(結露防止)の必要性(周囲空気の露点温度の確認)をご検討願います。

(3) 水処理と水質管理

・冷却水冷却塔は、水質維持のため密閉式を採用してください。開放式冷却塔を採用したり、冷却水の水質が悪い場合は、
　水側熱交換器にスケールが付着し、熱交換能力の減少や熱交換器を腐食させるおそれがあります。
　冷却水系統の施工に当たっては水質管理ならびに水処理に関して十分にご注意ください。
・配管施工中に、シール材の残り・錆などの不純物が配管の中に混入しないように十分注意しても、不純物の混入を防ぐことは
　困難なことです。ユニットへ通水する前にフラッシングを行ってください。
・冷却水の水質基準は、日本冷凍空調工業会標準規格JRA−GL−02−1994に定められた水質基準以下になるように
　オーバーフローによるブリードオフ式や定期的な水質検査およびインヒビタ投入などにより、濃度や腐食の抑制を行ってください。

水冷式パッケージエアコンのメンテナンスについて

■機器予防保全の目安［保全周期は保証期間を示しているものではありませんのでご注意ください。］

下記は、以下のご使用条件の場合です。

①頻繁な発停のない、通常のご使用状態である事。（機種によって異なりますが、通常のご使用における発停の回数は、6回/時間以下を目安としています）

②製品の運転時間は、10時間/日、2,500時間/年と仮定しています。（氷蓄熱等夜間に運転するものはこれより長くなる場合があります）

また、下記の項目に適合する時には、使用できない場合や「保全周期」及び「交換周期」の短縮を考慮する必要があります。

①温度･湿度の高い場所或はその変化の激しい場所でご使用される場合。

②電源変動（電圧、周波数、波形歪み等）が大きい場所でご使用される場合。（許容範囲外での使用はできません）

③振動、衝撃が多い場所に設置されご使用される場合。

④塵埃、塩分、亜硫酸ガス及び硫化水素などの有害ガス･オイルミスト等良くない雰囲気でご使用される場合。

⑤頻繁な発停のある場合、運転時間が長い場合。（24時間空調等）

表－1.「点検周期」及び「保全周期」の一覧表

主要部品名	点検周期	保全周期［交換または修理］	主要部品名	点検周期	保全周期［交換または修理］
圧縮機	1年	20,000時間	膨張弁	1年	20,000時間
モーター（ファン、ルーバ、ドレンポンプ用など）		20,000時間	バルブ（電磁弁、四方弁など）		20,000時間
ベアリング		15,000時間	センサー（サーミスタ、圧力センサーなど）		5年
電子基板類		25,000時間	ドレンパン		8年
熱交換器		5年			

注1.本表は主要部品を示します。詳細は保守点検契約に基づいて確認してください。
注2.この保全周期は、製品を長く安心してご使用いただくために、保全行為が生じるまでの目安期間を示していますので、適切な保全設計（保守点検費用の予算化など）のためにお役立てください。また保守点検契約の内容によっては本表よりも、点検･保全の周期が短い場合があります。

●定期点検実施の場合でも予期出来ない突発的偶発事故が発生する事があります。この場合、保証期間外での事故修理は有償扱いとなります。

●補修用部品の保有期間について。

このエアコンの補修用部品の最低保有期間は、製造打ち切り後9年間となっています。

■消耗部品の交換周期目安［交換周期は保証期間を示しているものではありませんのでご注意ください。］

表－2.「交換周期」の一覧表

主要部品名	点検周期	交換周期
ロングライフフィルター	1年	5年
高性能フィルター		1年
ファンベルト		5,000時間
平滑コンデンサ		10年
ヒューズ		10年
加湿器エレメント		5年

注1.本表は主要部品を示します。詳細は保守点検契約に基づいて確認してください。
注2.この交換周期は、製品を長く安心してご使用いただくために、交換行為が生じるまでの目安期間を示していますので、適切な保全設計（部品交換費用の予算化など）のためにお役立てください。

メンテナンスの必要性

■暖房運転時の消費電力
（高圧上昇にともなう消費電力UPをシミュレーション）

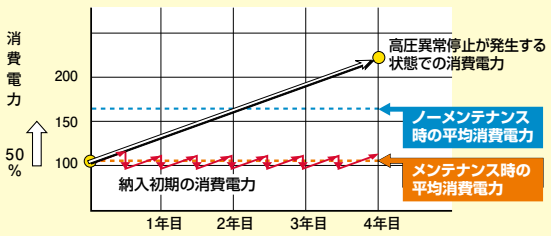

定期メンテナンスをしないで
使用し続けると約50%も
電気を浪費したことになります。

出典:「業務用エアコンを長く安心してお使いいただくために」
社団法人　日本冷凍空調工業会

全国に広がるサービスネットワークが24時間サポートします。

お客様が設備機器を安心してお使いいただけるよう、
サービス拠点を全国に配した24時間対応のネットワークを構築しています。

■ファンコイルユニット（リビングマスター、リビングヒーター）、小形空調機、水冷式パッケージエアコン

★保守･修理･サービスは三菱電機ビルソリューションズ(株)、三菱電機システムサービス（株）で承ります。（24時間･365日受付）

■三菱電機ビルソリューションズ株式会社

冷熱サービスコールセンター

お電話からは

【24時間・365日 受付】
全国共通ダイヤル
ナビダイヤル 0570-783-194（有料）
（なやみ いくよ）
沖縄 098-866-1175（有料）

パソコンからは

三菱　ビルソリューションズ　業務用エアコン　検索

https://www.meltec.co.jp/callcenter/callcenter.html

■三菱電機システムサービス株式会社

三菱電機修理受付センター

お電話からは

【24時間・365日 受付】
フリーダイヤル 0120-56-8634（無料）
（ハローみつびし）
● 携帯電話･PHS･IP電話の場合 0570-01-8634（有料）

パソコンからは

http://www.melsc.co.jp/

一般用 ファンコイルユニット
リビングマスター
水冷式パッケージエアコン

⚠ 安全に関するご注意

●ご使用の前に、「取扱説明書」をよくお読みのうえお使いください。
●このカタログに掲載の製品は一般空調用です。食品・動植物・精密機械・美術品の保存等特殊用途には使用しないでください。食品の品質低下等の原因になることがあります。
●ファンコイルユニットには電気工事等が必要です。お買上げの販売店又は専門業者にご相談ください。工事に不備があると感電や火災の原因になることがあります。

FM540004 / ISO9001:2015

ファンコイルユニットを製造している三菱電機冷熱応用システム（株）本社は、品質マネジメントシステムISO 9001の登録工場です。
登録年月日：2009年2月1日

EC98J2017　0051

ファンコイルユニットを製造している三菱電機冷熱応用システム（株）本社は、環境マネジメントシステムISO 14001の登録工場です。
登録年月日：1996年3月7日

三菱電機冷熱応用システム株式会社

本　　社　〒640-8686　和歌山県和歌山市手平6-5-66（三菱電機株式会社冷熱システム製作所内）
URL：https://www.melars.co.jp/

お問合せは下記へどうぞ。

三菱電機住環境システムズ株式会社	北海道支社	(011)893-1342
三菱電機住環境システムズ株式会社	東北支社	(022)742-3020
三菱電機住環境システムズ株式会社	関越支社	(048)651-3224
三菱電機住環境システムズ株式会社	東京支社	(03)3847-4339
三菱電機住環境システムズ株式会社	中部支社	(052)527-2080
	北陸営業部	(076)252-9935
三菱電機住環境システムズ株式会社	関西支社	(06)6310-5060
三菱電機住環境システムズ株式会社	中四国支社	(082)504-7362
	四国開発営業課	(087)879-1066
三菱電機住環境システムズ株式会社	九州支社	(092)476-7104
株式会社三菱電機ライフネットワーク	電住空調部	(03)3570-6822
沖縄三菱電機販売株式会社		(098)898-1111

暮らしと設備の業務支援サイト　WIN²K

製品のカタログ・技術情報等はこちら
www.MitsubishiElectric.co.jp/wink
三菱電機WIN2K　検索

役に立つサービス情報を発信するITツール
携帯電話から空調機の簡易点検内容が検索できます。
http://www.MitsubishiElectric.co.jp/wink_doc/tc/
検索対象
スリムエアコン　ビル用マルチエアコン　冷凍機

三菱電機空調冷熱ワンコールシステム（365日・24時間受付）
携帯・PHS OK　空調　24時間　365日　0120-9-24365（無料）
問合せ先がご不明な際は、こちらにおかけください。
「修理のご依頼」「サービス部品のご相談」「技術相談」
（技術相談の対応時間は月～金曜 9:00～19:00、土曜・日曜・祝日 9:00～17:00）
店舗用・ビル用・設備用エアコン、チラー、冷凍機に関する技術相談専用
三菱電機冷熱相談センター
〈フリーボイス〉0037-80-2224／〈携帯・IP電話対応〉073-427-2224
※対応時間はワンコールシステム「技術相談」と同様です

10246765〈IP〉

この印刷物は、2022年9月の発行です。なお、お断りなしに仕様を変更することがありますのでご了承ください。

2022年9月作成