MITSUBISHI ELECTRIC

Changes for the Better

クールマルチ

総合カタログ 業務用 2026-3

COOL MULTI

新しい冷媒の時代へ

能力表 セット形・一体形
仕様表 セット形
外形図 セット形
据付関係資料 セット形
機種早見表 セット形
電気配線図 セット形
別売部品・他社推奨品
仕様一式 AFSV形
仕様一式 一体形
コントローラ
お役立ち情報

ECOVシリーズ イメージキャラクター
ECOV(えこぶい)くん

NEW クールマルチセット形

- R463A-J対応
- R32対応

しあわせをシェアしよう。

2026-3

あらゆるニーズにクールマルチがお応えします！

HACCP構築にも強い味方

▶ 低温作業場でも、人が働きやすい作業環境にしたい

冷蔵

フリーコンポ形

食品工場

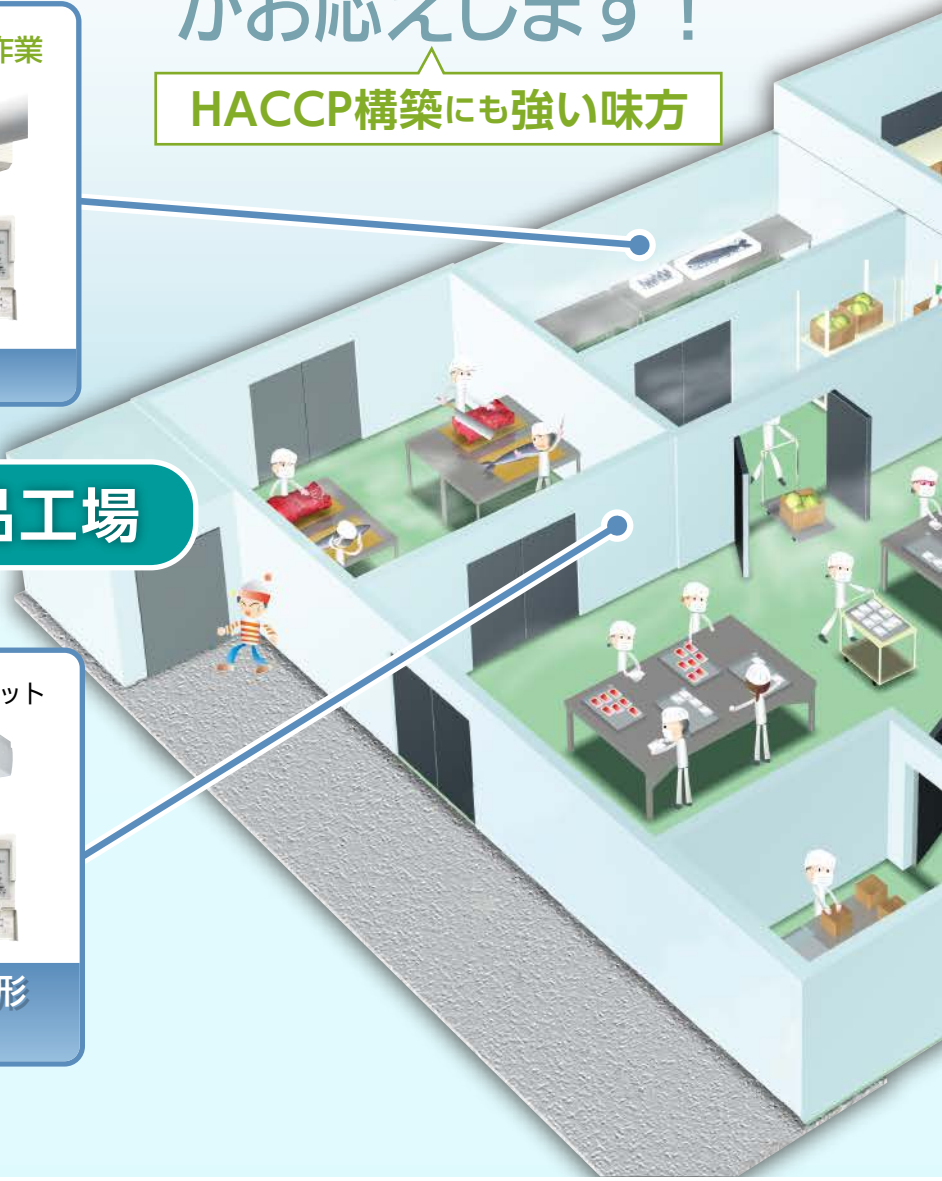

▶ 低温作業場までコンデンシングユニットで対応したい

冷蔵

インバータクールマルチ セット形
作業場向薄形タイプ

機種選定の目安			P.20
能力表			P.28
セット形			P.45
	仕様表	インバータクールマルチ	P.45
		一定速クールマルチ	P.86
		リプレースフィルタ	P.88
	外形図	コンデンシングユニット	P.91
		ユニットクーラ	P.97
	据付関係資料	インバータクールマルチ	P.103
		一定速クールマルチ	P.118
	機種早見表	インバータクールマルチ	P.126
		一定速クールマルチ	P.142
	電気特性表	インバータクールマルチ	P.145
		一定速クールマルチ	P.154
	電気配線図	インバータクールマルチ	P.155
		一定速クールマルチ	P.441
	別売部品・他社推奨品		P.446

インバータクーリングユニット AFSV 形	P.465
仕様表	P.465
コントローラ	P.469
能力表	P.470
外形図	P.472
電気配線概要	P.482
外部インターフェース図	P.486
電気特性表	P.490
使用限界	P.492
小形クーリングユニット 一体形	P.493
仕様表	P.493
外形図	P.496
据付関係資料	P.498
別売部品	P.499
コントローラ	P.500
保冷庫用・天井置形冷却クーリングユニット	P.508
冷蔵・冷凍コンテナユニット	P.509
お役立ち情報	P.510
冷凍冷蔵保管庫　機種選定チェックシート	P.516

クールマルチシステムで、かんたん機種選定　手軽に省エネ

省エネ機能が充実 **コントローラ**

据付条件に合わせた
コンデンシングユニット

用途・冷却対象に対応した
ユニットクーラ

クールマルチシステムは
セット形 **フリーコンポ形** 2タイプ!

コントローラ セット形 フリーコンポ形 共通

- かんたん操作・かんたん設置
- 蒸発温度自動シフト等の省エネ機能搭載
- メンテナンスアシスト機能も充実

クオリティ
コントローラ

同室複数台制御

1台のリモコンで同室複数台のクールマルチを制御可能

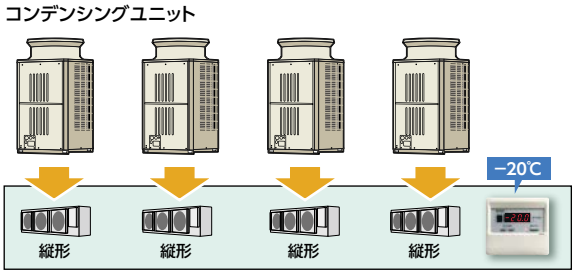

・個別にリモコンがあると管理が大変
・霜取時の庫内温度上昇を抑えたい

リモコンパネル1つで制御可能
(接触器ボックスはクールマルチ台数分必要。最大4セットまで)

同時霜取、交互霜取がSW設定1つで可能
(複数台のユニットを2グループに分けて交互に霜取りを実施できます)

※交互霜取りは時刻差霜取りとなります。

複数室個別制御

複数の部屋の冷却を、1台のコンデンシングユニットに集約可能

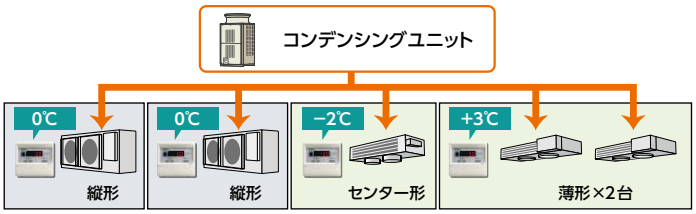

※リモコンと接触器ボックスはそれぞれの部屋ごとに必要です。
※各々の庫内温度設定は5K差以内としてください。霜取方式がRBS形とRBH形、安全対策部材付き・無しなど、異なるコントローラの混在はできません。
※対応室数や、対応クーラ容量について不明点がある場合はご照会願います。(上限・下限があります。)

フリーコンポ形では、現場に応じたセット形にはない組合せが可能です。

セット形

あらかじめセット化されたシステムを選ぶだけだから
機種選定がラクラク

機種選定で
大幅な**スピードアップ化**

現地で
機器選定、手配や工事の**省力化**

ユニットクーラ

■標準タイプとワンランクアップタイプをご用意

ワンランクアップタイプ

- ウエットタイプ（中温用/中・高温用）　乾燥を嫌う高湿度用途に
- セイブデフロストタイプ（低温用）　庫内水分が多く着霜しやすい用途に

選定可能機種
各機種組合せについては
仕様表を参照ください

薄形・縦形　縦形大形　作業場向薄形

コンデンシングユニット

■0.15kW～33.5kWと幅広い容量帯でラインアップ

選定可能機種
各機種組合せについては
仕様表を参照ください

一体空冷式
標準

フリーコンポ形

セット形にない組合せが可能
自由なカスタムで多彩なニーズに対応

ユニットクーラ

■センター形・ソックダクト対応形など、セット形で設定のないものも組合せ可能

センター形

低風量タイプ
特に乾燥を嫌う
入庫物に

ソックダクト対応形

直接風が当たらないため、
現場作業者に優しく、
入庫物の乾燥を防ぎます

＋

■豊富な受注仕様に対応
- カチオン電着塗装仕様
- 外装ステンレス仕様
- 熱交換器配管厚肉仕様
- 低騒音/低風量仕様　など

選定可能機種

薄形・縦形　縦形大形　作業場向薄形　センター形　ソックダクト
対応形

コンデンシングユニット

■一体空冷式に加えて、リモート空冷式も選定可能

リモート空冷式

住宅密集地の商業施設などに

リモートコンデンサ

RM-D165A

冷媒配管

圧縮機ユニット

ECV-J150A

設置柔軟性
UP

選定可能機種

一体空冷式
標準　リモート空冷式
標準

※フリーコンポ形をご採用いただくにあたりましては、対応システムおよび機種ごとに対応可否検討が必要です。

NEW

コンデンシングユニットがモデルチェンジ!

カーボンニュートラルに向けた冷媒選択でラインアップ

一体空冷式 ECOV DUAL

- ワイドレンジ — NEW — R463A-J/R32
- 冷凍 — NEW — R463A-J/R32
- 冷蔵 — R463A-J/R32

リモート空冷式

- 冷凍 — R463A-J

低GWP化対応

指定製品制度で定められる目標値を達成するR463A-J ／ R32冷媒兼用対応

不燃

2025年規制 クリア
R463A-J
R410A同様の使い勝手を求める場合に

フロン排出抑制法で定められたGWP※1目標値 **1,500以下※2達成**

不燃性冷媒のため **安全対策部材は不要**

微燃

2029年規制 クリア
R32
空調との冷媒共通化による運搬効率性向上や将来の規制を見据えた冷媒選択の場合に

将来の規制対応を見据えて **GWP※1目標値750以下※3達成**

微燃性冷媒のため **安全対策部材対応必要な場合あり**

R463A-J冷媒に対して液密度が小さいため **封入冷媒量約10%減少可**

※1 地球温暖化係数
※2 コンデンシングユニット及び定置式冷凍冷蔵ユニット(圧縮機の定格出力が1.5kW以下のもの等を除く)におけるフロン排出抑制法で求められるメーカー出荷規制の基準値(2025年までに出荷台数による加重平均をGWP1,500以下にすること)
※3 コンデンシングユニット及び定置式冷凍冷蔵ユニット(圧縮機の定格出力が1.5kW 以下のもの等を除く)におけるフロン排出抑制法で求められるメーカー出荷規制の基準値(2029 年までに出荷台数による加重平均をGWP750 以下にすること)

代替フロン漏えい量の削減

「早く気付き」「早く見つける」ことで冷媒漏えい量を削減し、地球環境にも貢献

冷媒不足検知機能により**早急な修理実施、冷媒漏えい量を削減し、フロン排出抑制法対策に貢献!**

●冷媒不足検知イメージ

アラームを発報

❶ユニット本体から200Vで接点出力

❷手元リモコン

❸空調冷熱総合管理システム

異常メール
異常検知メール機能を使い外出先で確認が可能
(定期確認メールでお知らせ)

冷媒スローリークや周囲温度変化による冷媒不足を検知

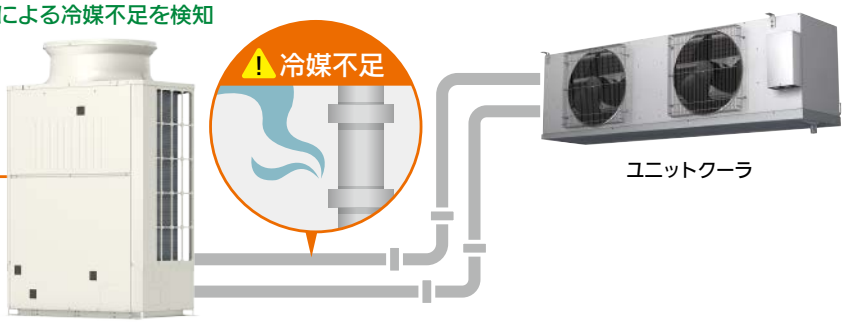

※ ECOV-DM75～335A(-R)の液管断熱無しモードでは「冷媒不足プレアラーム機能」は使用できません。

UVライトに反応する蛍光剤により冷媒漏えい箇所の早期特定を実現

蛍光剤をコンデンシングユニットに同梱。

メリット

- 漏えい箇所早期特定により冷媒漏えい量を削減
- 冷媒漏えい箇所特定に至るまでの作業時間短縮
  →設備の早期復旧が可能、商品品質の確保に貢献

※蛍光剤に関する封入方法等の詳細につきましては据付工事説明書を参照ください。

NEW

ユニットクーラがモデルチェンジ!

R32冷媒専用 縦形タイプのラインアップ拡充

● 微燃性冷媒に対応した安全対策部材も用意。

★新製品　●発売中（馬力）

タイプ			3	4	5	6	8	10	15	20
R32冷媒専用ユニットクーラ	冷蔵（UCH/UCL）	縦形	★	★	★	★	●	●	●※	
	冷凍（UCR）		★	★	★	★	★	★	★	★

※モデルチェンジ（分配器の仕様変更）

クオリティコントローラがモデルチェンジ!

安全対策部材に対応した新コントローラへモデルチェンジ

R32冷媒専用機と、R463A-J/R410A冷媒兼用機ともに対応。　※安全対策部材有りの場合は対応する手元リモコン（RB-4DG）をご使用ください。

省エネ機能

目標蒸発温度（ET）自動シフト機能

通常時は従来と比較し庫内温度目標値を高めに設定

▶通常時　● 目標蒸発温度

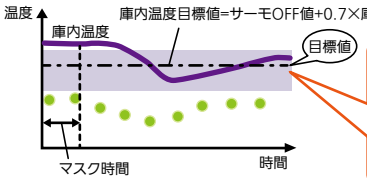

目標ETを高めに推移させ着霜量を抑制することで**霜取時間を短縮!**

着霜時に庫内温度が低下しない場合

▶蒸発器能力低下時　● 目標蒸発温度

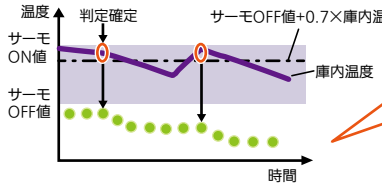

目標ETを下げ冷却能力低下を抑制!

コントローラで節電!

その他の省エネ機能

- 無駄な冷やしすぎを防止! インテリジェンスサーモ機能
- 霜取り時のヒータ使用を控える! 自動霜取切替え機能
- デマンドピーク時の設定温度を上げる! セットバック機能
- 冷却ファンの運転時間を設定する! 最適ファン制御機能

Ptセンサ※対応

※Ptセンサ（現地手配品）：白金を用いた測温抵抗体。抵抗値から温度値を求める。より正確な温度検知が可能。

市販のPtセンサおよび変換器、別売部品を使用して、庫内温度制御・表示可能。サーミスタでは対応できない高精度な温度制御に対応（試験室、食品保管など）。

現地手配品	①Pt100 Ωセンサ（JIS C1604（2013）） ②センサ入力変換装置　エムジー社製W2XR−MWを必要数手配 ③変換装置固定用端子ボックスおよび固定用DINレール 〔照会窓口：英和株式会社 和歌山出張所　TEL：073-476-5010〕

その他の便利機能

CT機能、異常コード詳細表示機能

CT（Communication Technology）機能

コントローラやコンデンシングユニットの運転データをモニタリング。
手元リモコンからのコントローラの設定値変更が可能。
（コントローラとコンデンシングユニットをM-NET接続した場合）

異常コード詳細表示

現在発生中の異常を、異常コードで詳細内容を確認（最大8個）。

プレアラーム表示対応

コンデンシングユニットで検知したプレアラームをコントローラに入力し、リモコンで表示。

遠隔緊急停止入力対応

スイッチなど（現地手配）の使用で、遠隔で低温設備の緊急停止が可能。
遠隔緊急停止外部出力設定で、冷凍庫内に閉じ込められた時に低温設備を緊急停止し外部へ警報を出力（接点入力/出力項目は選択式）。

運転停止中の高温警報出力

庫内温度（サーミスタ検出温度）が設定値（設定温度＋庫内温度差＋高温警報温度差）以上を連続して一定時間（出荷時設定：60分）経過するとリモコンに異常表示（HC）、温度警報を出力。運転停止中でも発報可能。

湿度センサー対応　※湿度表示のみ。調湿はできません。

湿度センサー（別売部品）の取付で、庫内湿度を接触器ボックス基板上およびCTモードにて手元リモコン上に表示可能。
温度の他に湿度管理も求められる現場に最適（製品保管庫、食品加工場など）。

NEW 安全対策部材を別売品としてラインアップ!

微燃性冷媒使用時の安全対策に対応

No	機種	形名	詳細	必要数量
❶	漏えいセンサセット	SW-01MA	検知器。漏えいセンサ、ワイヤーのセット品。	ユニットクーラ台数分
❷	漏えいセンサ基板ボックス	LB-01A	漏えいセンサの信号を受信し、安全部材接続中継ボックスへ伝達。	ユニットクーラ台数分
❸	安全部材接続中継ボックス	SB-01A	漏えいセンサ基板ボックス※1からの信号を受信し、アラームキット及び接触器ボックスに伝達。	接触器ボックス台数分
❹	アラームキット	AK-85A	警報器。庫内の冷媒漏えいを警報する。	1個必須 1系統あたり2個まで接続可能

■微燃冷媒クールマルチシステム構成図

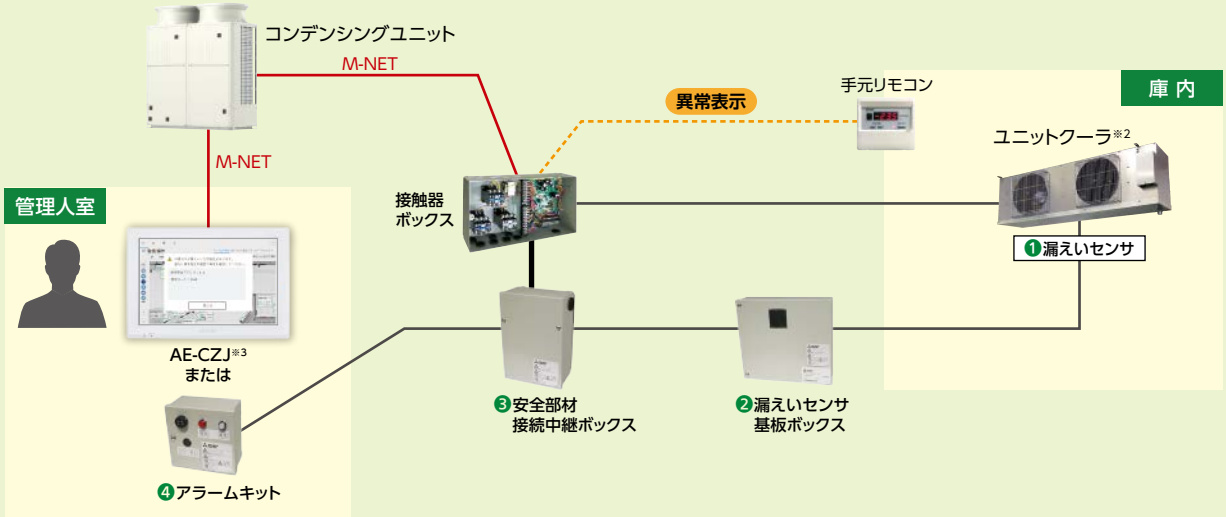

※1 安全部材接続中継ボックスに接続できる漏えいセンサ基板ボックスは、最大3台となります。
※2 液電磁弁(遮断弁)、機械式膨張弁を標準搭載しています。
※3 停電時や通信異常時等、発報できない場合がございます。(遮断弁による遮断は可能)
※4 システム構成図は参考例です。詳細に関しては、取付説明書をご参照ください。

■クールマルチシステム　セット形紹介

R463A-J冷媒対応 クールマルチ	不燃性冷媒を使用するため、従来のR410A冷媒対応機同様の使い勝手を実現。
R32冷媒対応 クールマルチ 安全対策部材無し	安全対策部材不要な組合せでセット形を設定。 不燃性冷媒使用時に近い形での使い勝手を実現。
R32冷媒対応 クールマルチ 安全対策部材有り	安全対策部材を含めたセット形を設定。 安全対策部材選定の手間を削減。

※上記のセット形にない組合せに関してはフリーコンポ形で対応可能です。

R32冷媒対応クールマルチ安全対策部材
要否判定ツール(無償)を準備しております
必要情報の入力により、安全対策部材の
要否を自動計算、判定します

【 動作環境 】
1.Windows11で動作確認済みです。
2.日本語環境でのみ利用できます。
3.Microsoft Excel Office365での動作確認を行っております。
その他のバージョンでは動作を保証しません。

暮らしと設備の業務支援サイト WIN²K より

R32冷媒の安全対策について

微燃性冷媒の取り扱いにはガイドライン（一般社団法人日本冷凍空調工業会［JRAIA］規格）が設けられており、使用環境・条件で安全対策が必要な場合があります。

内容	検知警報	機器安全要求	施設（選定・対応・施工）	冷媒取扱い
低温機器	JRA 4068（2023）	JRA 4072（2024）	JRA GL-18（2024）	JRA GL-20（2022）
業務用パッケージエアコン		JRA 4070（2025）	JRA GL-16（2025）	

■コンデンシングユニット

冷媒量の制限と安全対策が必要な条件

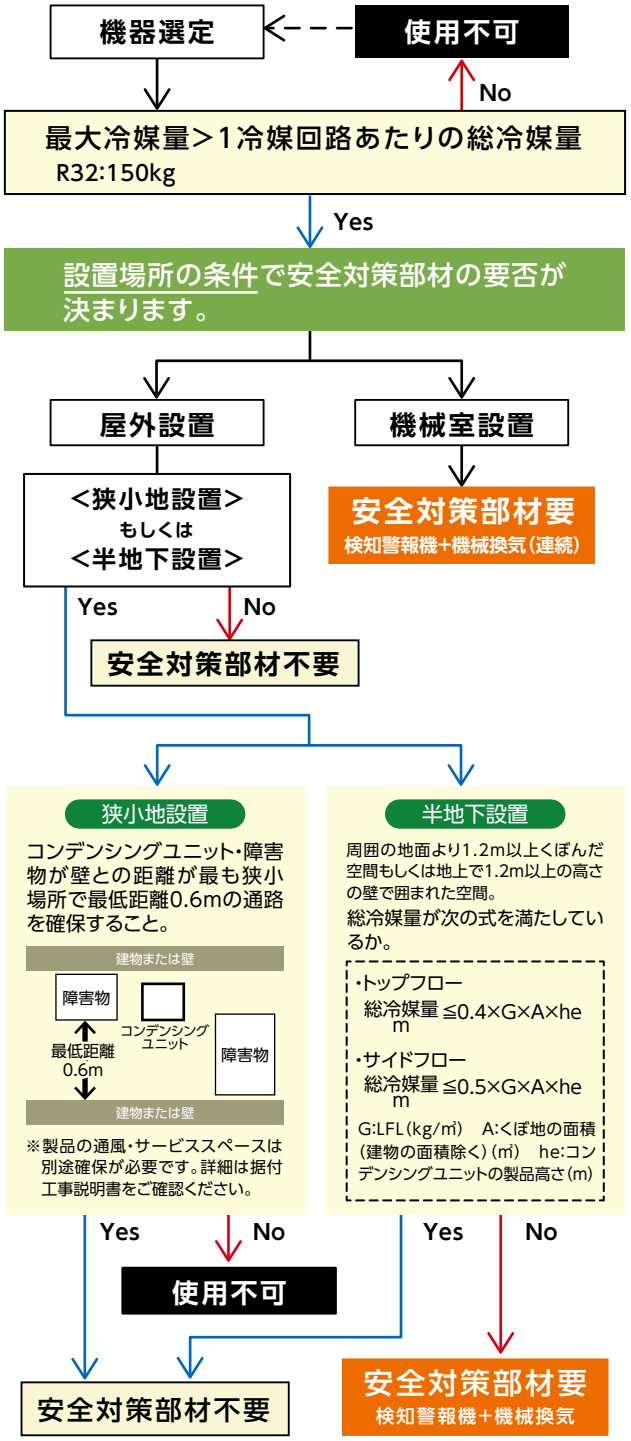

機械室における安全対策部材を設置した安全対策

冷媒漏えいを検知

↓

発報　＋　機械換気作動（連続）で冷媒をかくはん

●検知警報機能

コンデンシングユニットおよび半地下内の接合部（ろう付けおよびねじ接合継手によるものを除く）から水平方向の距離が10m以内で、かつ、床面からの高さ30㎝以内の位置に設置。

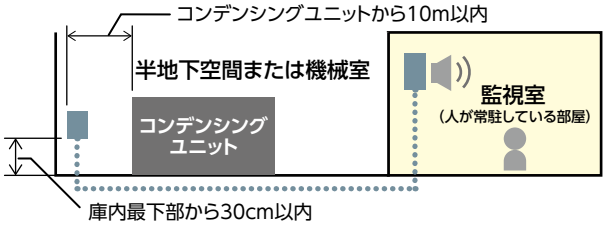

●機械換気

半地下設置

a 吸引ダクトによる機械換気

換気流量は、下記を満たす必要がある。

$$Q \geqq \frac{250}{G}$$

Q：換気流量（m³/h）
G：LFL（kg/m³）

b コンデンシングユニットに搭載されたファンによる機械換気

※サイドフローの場合下記を満たす必要がある。

$h_b \leqq 2$　h_b：半地下深さ（m）
$L_o \leqq 3$　L_o：コンデンシングユニット吹出側から壁面までの距離（m）

機械室設置　以下の機械換気を連続的に行うこと。

機械換気装置は2基設置する必要があり、
換気風量は2基で案分することを推奨。

$$n \geqq \frac{380}{V_m}$$

n：換気回数［回／h］
V_m：機械室の相当容量
（床面積に給気開口から床面までの高さを乗じた値）（m³）

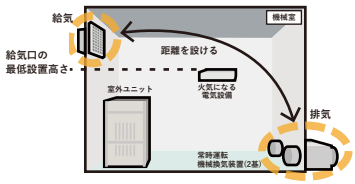

※給気口の最低設置高さは、室外ユニット、または火気になる電気設備の上端高さのうち、最大の高さを指します。
※使用する機械換気装置（現地手配）については、機械換気装置の仕様書などにて、微燃性冷媒の換気利用として問題ないことを確認のうえ選定ください。

●負荷側装置も同様に所定条件の判定が必要です。
●計画時・施工時及びリークチェック時にチェックシートの作成・保管が必要です。詳細は据付工事説明書を参照願います。
●詳細および最新情報については、一般社団法人日本冷凍空調工業会発行の各ガイドラインにて確認ください。

■ユニットクーラ

冷媒量の制限と安全対策が必要な条件

機器選定 ← 使用不可

↓ ↑ No

最大冷媒量>冷媒回路あたりの総冷媒量
R32:150kg

↓ Yes

冷媒漏えい時の平均濃度の求め方

$$\frac{\text{総冷媒量(kg) m}}{\text{冷媒空間の床面積(㎡) A} \times \text{漏えい高さ(m) hr}^{※2}} \leqq 1/4\ \underline{\text{LFL}}^{※1}$$

↑ R32:0.307kg/㎥

漏えい高さ(m)hrの定義

●ウォークインショーケース/冷凍冷蔵庫

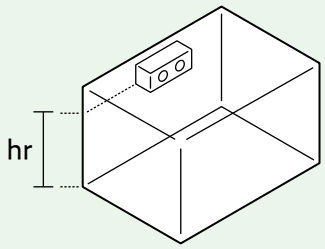

※1 LFL(kg/㎥):燃焼下限界(爆発下限界)冷媒と空気とを均一に混合させた状態で火炎を伝ぱする事が可能な冷媒の最小濃度
※2 ユニットクーラ下端から床面までの高さ

※現地で配管施工をした場合は特別なリークチェックが必要となり、特別なリークチェックを実施せず配管部がユニットより低い場合は、その高さが漏えい高さになりますのでご注意ください。

※ 庫内に複数の冷媒系統となる設備が存在する場合は、平均濃度計算は全冷媒系統で計算してください。

Yes → 安全対策部材不要

No → 安全対策部材要
検知警報機+機械換気

安全対策部材を設置した安全対策

冷媒漏えいを検知
↓
発報
↓
冷媒回路の遮断

●検知警報機能

※検知器及び警報装置の性能については、JRA 4072及びJRA 4068の規定内容に従う必要があります。

検知器
庫内の検知器の定期点検が行いやすい場所に1個以上装備するよう機器製造業者で手配または現地手配し、現地で装備。※2

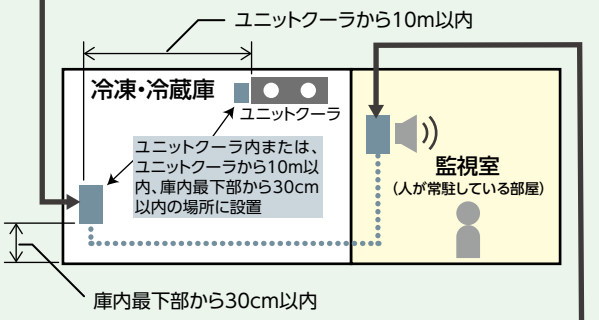

警報装置
聴覚及び視覚の双方で警報を発するもの
漏えいした低温機器の識別が可能なこと。

●遮断機能

※負荷側に遮断弁がある場合は取り付け不要です。

検知器にて冷媒漏えいを検知後、遅滞なく電磁弁・逆止弁(もしくはポンプダウン制御※3)を全て閉じ冷媒回路を遮断しなければならない。

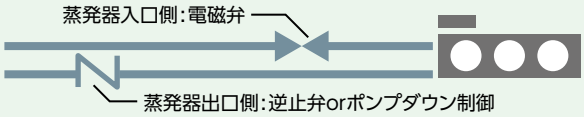

※2 検知器は上記以外に下記いずれかの対応となる
①ユニットクーラの製造業者が、ユニットクーラ(検知器は吸込み口など)にあらかじめ設置する
②現地でユニットクーラに取り付けることが可能なように供給又は手配される

※3 ポンプダウン制御とは:冷媒系統内の液配管に装備する電磁弁を全て閉じ、コンデンシングユニットを運転し、冷媒系統内の冷媒を主としてコンデンシングユニットに回収すること。

●熱源側装置も同様に所定条件の判定が必要です。
●計画時・施工時及びリークチェック時にチェックシートの作成・保管が必要です。詳細は据付工事説明書を参照願います。
●詳細および最新情報については、一般社団法人日本冷凍空調工業会発行の各ガイドラインにて確認ください。

AFSV形 更新時期を迎える大形冷凍倉庫の冷凍機リニューアルに

二段スクリュー機に
冷媒R410Aを採用

ラインアップ

馬力	40馬力	50馬力	60馬力
セット形名	AFSV-SN40FGH	AFSV-SN50FGH	AFSV-SN60FGH
呼称出力	18kW	24kW	26kW
使用庫内温度	−40〜−20℃		

1年を通じて優れた省エネを実現

インバータ圧縮機による負荷追従性と低凝縮温度運転により、特に負荷の小さくなる中間期・冬期で高効率化を実現しました。

3000設備トン(約1500m²)の試算例

60馬力×2台、庫内温度−25℃(F級)、60Hz地区

年間電力量(kWh/トン:年)

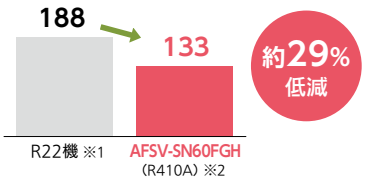

年間電気代(百万円)

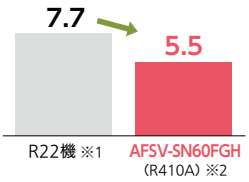

注: 設備トン数に対する必要な馬力×台数は、諸条件により異なります。
性能は、変更となる場合があります。ご了承願います。
※1. 入替対象機:R22レシプロー定速、形名AFS-60SSB
※2. クーラファン低風量(35Hz)で運転による試算。

電気料金条件:基本料金:1323円/kW、
従量料金:12.59円/kW(夏季7〜9月)、11.53円/kW(夏季以外)
負荷条件:冬場(1・2・3・12月)⇒60%、
中間期(4・5・6・10・11月)⇒65%、
夏場(7・8・9月)⇒75%

省スペース性

入替対象機種となる当社R22機と入替可能な寸法です。

40馬力、50馬力は62dB(A)と業界トップ※の低騒音

※一体空冷式二段スクリュー(18〜24kW)搭載のインバータ機において。2026年当社調べ。

コンデンシングユニットの騒音値は業界同等品と比べ最も低騒音です!

騒音値測定位置:地上から高さ1.0m、ユニット正面から1.5m

節電効果の高いホットガスデフロスト方式を採用

電気ヒータ式に比べ、霜取時の熱ロスが少ないため節電効果が得られ、
電気ヒータ式よりも低い温度での霜取となるため庫内温度への影響抑制に貢献します。

シンプルな"しくみ"

単純ホットガスデフロスト(アキュムレータ方式)を採用

ホットガスは圧縮機から吐出されたあと、ホットガスラインで若干減圧され、クーラに入ります。霜を溶かしてクーラから出る際も二相〜ガスの状態でコンデンシングユニット低圧側(アキュムレータ)に戻ります。再熱として圧縮機発熱(電動機)を利用しています。

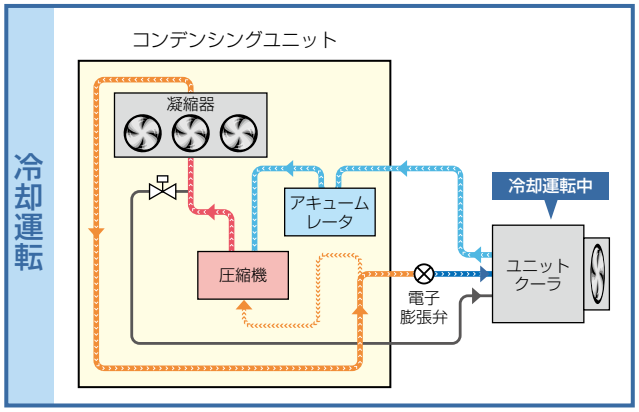

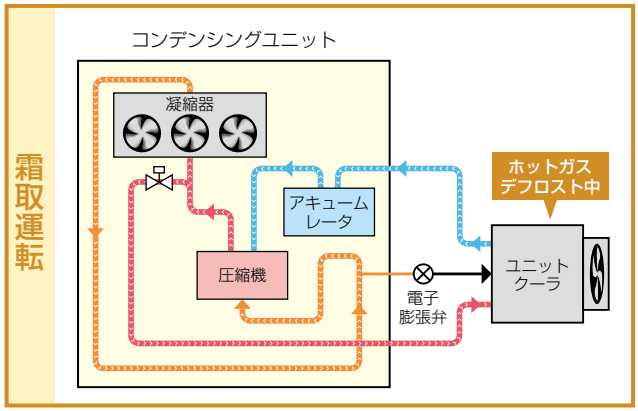

安心いただける霜取として、以下の機能を採用

- ホットガス流路の最適化
- 冷却運転時の着霜均一化に向けた最適冷媒回路
- 一部補助ヒータを設置(併用)し、確実な霜取をサポート
- 圧縮機インバータ制御による負荷変動追従で着霜量低減に貢献

標準仕様

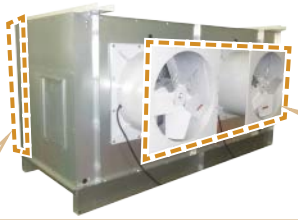

用途に合わせて選べるユニットクーラ

吸込みフードを
標準付属

オプション
電動開閉ダンパに変更可能

フードに比べ、
霜取時間の短縮
にもなります。

別売部品 クーラファンはインバータにより低風量運転が可能!

周波数35Hzとし低風量にする
ことで標準の風量と比べ
COPを約10%向上※

低風量化により、着霜量も減少、
霜取回数低減につながり、
霜取時の省エネ効果あり!

※ 外気32℃、庫内温度−25℃、AFSV-SN50FGHでの標準風量運転時(50Hz)と低風量運転時(35Hz)のCOP比較(当社試算による)。
※1 インバータ(別売部品)は別置き。(不要な場合は商用電源のみでも使用可能。)
※2 低風量運転の場合は機外静圧が確保できないため、ダクト接続には適しません。ご注意ください。
※3 低風量運転は、設定した周波数での固定運転です。(自動で可変するものではありません。)

広フィンピッチ仕様

着霜や粉塵などによるフィン目詰まりを抑制し、冷却能力低下を抑制します。
※クーラ外形寸法は標準仕様に比べ大きくなります。
※フィンピッチサイズの詳細についてはユニットクーラカタログをご参照ください。

大クーラタイプ

ワンランクアップのクーラとの組合せで能力、COPを改善!
※ラインアップは50,60馬力のみとなります。標準組合せに対してクーラ寸法が大きくなります。

大型化

シングルスクリュー圧縮機採用

●バランス圧縮機構採用で高耐久性
●圧縮部は非金属接触のため耳障りな高周波音を低減
●オーバーホールインターバル
40,000時間(または7年間※)を実現

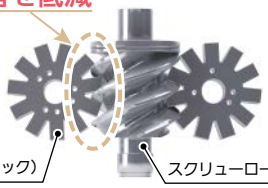

※ゲートローター及び軸受け組立品一式の交換インターバルを指します。
20,000時間(または4年間)で定期点検を実施してください。

アキュムレータ内蔵

標準仕様で内蔵組み込み
現地省工事に貢献します

F級/C級(庫内温度帯)切替仕様

同一部屋で庫内温度帯を切り替えます。

荷主様の変更時や保管品の
切り替え時等に有効

冷媒不足検知機能

圧力や温度の検知による冷媒の状態変化をもとに、冷媒不足の可能性を自動検知し発報します。

オプション

既設配管再利用リプレース対応

リプレースフィルターを用いて既設配管流用可能!R410Aで懸念される運転圧力についても、既設の配管で問題ありません。
〔高圧側設計圧力3.33MPa〕

専用コントローラで無駄な運転を省いてコツコツ節電

蒸発温度(ET)自動シフト機能

庫内温度が安定している時に、コンデンシングユニットの蒸発温度を自動的に上げ、無駄なエネルギー消費をカット

除霜周期自動シフト制御(学習機能)

最適なタイミングでの霜取制御でコンデンシングユニットの運転効率を高め省エネを実現

セットバック制御

負荷の少ない時間帯に設定温度を上げて運転、または停止して節電

小形クーリングユニット 一体形（0.5～3馬力）

封入冷媒の見直し

指定製品制度による2025年冷媒規制に対応するため、
対応冷媒を現行のR404AからR449Aに変更。

対象機種　AFL-RT2A
AFR-RT2A,AFR-RT3A
※その他の機種については、R404Aでの出荷を継続。

（馬力）

タイプ	庫内温度（℃）	霜取方式	仕様	0.5	0.8	1	1.6	2	3
高温用	＋3～＋20	オフサイクル	天井置	○					
中温用	－5～＋15	ホットガス	天井置	○	○	○	○	★	
低温用	－25～－5	ホットガス	天井置			○	○	★	★

○…R404A　★…R449A

■ コンパクトなワンパッケージタイプ

省スペース設計のコンパクトな天井置形ワンパッケージタイプ
0.5坪～5坪程度のプレハブ冷蔵・冷凍庫などに最適

■ 省工事

据付用穴位置・冷風用角穴・製品高さを従来品と共通化
（2・3HP機種の製品高さを除く）、互換性を確保

■ メンテナンス容易化

断熱ボックスを分割することにより断熱ボックス
を横スライドさせてメンテナンスが可能

■ 低騒音化

凝縮器、蒸発器（蒸発器は1HP以上）両方に
エクストラファンを使用、1.6HP以下の機種
で騒音値1dB（A）低減※　※当社従来機との比較

■ 省資源

凝縮器にφ8mmの細管化伝熱管の採用
（冷蔵1.6HP機種で、冷媒充てん量を当社従来比36%削減※）
※AFL-R1.6Bとの比較

1 操作性

- 各種ボタン設定は、従来の2度押しから1度押しへ操作性向上
- 複数台（最大4台）同時制御や遠方発停操作可能

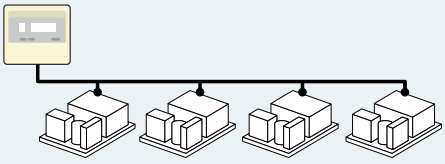

2 霜取制御

- 自動着霜検知（霜取終了サーミスタの検知温度）による霜取運転機能を追加
- 時刻霜取運転（現地にてタイマと収納BOXが必要）も可能※
- 霜取り方式の自動オフサイクル切替機能を追加（冷蔵用のみ）

※詳細はP.515を参照ください。

3 ファン制御

- サーモOFF時冷却ファンON-OFF運転選択機能追加により、サーモOFF時の湿度上昇抑制で省エネ運転

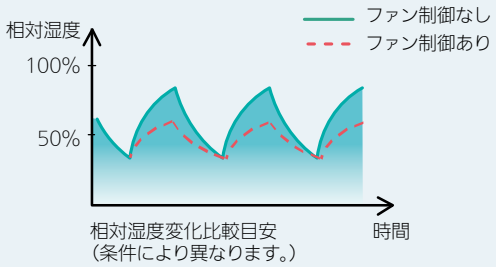

R463A-J冷媒
フロンラベル
A
地球温暖化への影響

簡単設計

冷凍・冷蔵庫に必要な冷却システム（コンデンシングユニット、ユニットクーラ、コントローラ）をセット化。面倒な機種選定は不要です。

形名記号の説明

インバータクールマルチ セット形

A F H V - □ M 10 V N Q □□ - □

- クーリングユニット総称
- 凝縮方式 F:空冷式
- 温度帯 H:高温 L:中温 R:低温
- ブランク :定速 V :インバータ
- ブランク:スクロール
- J :R463A-J M:R32
- 馬力
- ユニットクーラ形態 V:標準縦形 D:センタータイプ T:薄形 S:作業場向薄形 B:縦形大形タイプ
- 霜取方式 N:オフサイクル H:ヒータ
- 安全対策部材有無 Q:安全対策部材無 S:安全対策部材有
- 第2副番
- 副番 特殊品の場合「S」をつける S1:1ランク上のクーラ

一定速クールマルチ セット形

A F H □ - R T 3 V N Q - □□ - □

- クーリングユニット総称
- 凝縮方式 F:空冷式
- 温度帯 H:高温 L:中温 R:低温
- ブランク :定速
- 大形シリーズとの識別記号 R:ロータリ（低温）
- T:R449A/R448A兼用
- コンデンシングユニット容量（馬力）
- ユニットクーラ形態 V:標準縦形 T:薄形
- 霜取方式 N:オフサイクル H:ヒータ
- コントローラ種類 Q:クオリティ
- 副番

▶インバータクールマルチ セット形

用　途		冷凍庫用		冷蔵庫用		
使用庫内温度		低温用		中温用		
		－30～－5℃		－5～＋15℃		
タイプ		縦形・薄形タイプ	縦形大形タイプ	縦形・薄形タイプ	縦形大形タイプ	
外　観					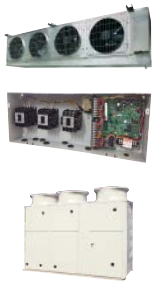	
電　源		三相 200V	三相 200V	三相 200V	三相 200V	
霜取方式		ヒータ方式	ヒータ方式	ヒータ方式	ヒータ方式	
ユニット形態		天吊縦形	天吊縦形大形	天吊縦形・薄形	天吊縦形大形	
冷　媒		R463A-J	R463A-J	R463A-J	R463A-J	
馬力	2	AFRV-J2VHQ-B NEW		AFLV-J2THQ-B NEW		
	3	AFRV-J3VHQ(S1)-B NEW		AFLV-J3VHQ(S1)-B NEW		
	4	AFRV-J4VHQ(S1)-B NEW		AFLV-J4VHQ(S1)-B NEW		
	5	AFRV-J5VHQ(S1)-B NEW		AFLV-J5VHQ(S1)-B NEW		
	6	AFRV-J6VHQ(S1)-B NEW		AFLV-J6VHQ(S1)-B NEW		
	8	AFRV-J8VHQ(S1)-B NEW		AFLV-J8VHQ(S1)-B NEW		
	9					
	10	AFRV-J10VHQ(S1)-B NEW		AFLV-J10VHQ/AFLV-J10VHQS1-A NEW	AFLV-J10BHQ-B NEW	
	13	AFRV-J13VHQ(S1)-B NEW		AFLV-J13VHQ-A NEW /AFLV-J13VHQS1	AFLV-J13BHQ	
	15	AFRV-J15VHQ(S1)-B NEW	AFRV-J15BHQ-B NEW	AFLV-J15VHQ-A NEW /AFLV-J15VHQS1	AFLV-J15BHQ	
	20	AFRV-J20VHQ(S1)-B NEW	AFRV-J20BHQ-B NEW	AFLV-J20VHQ/AFLV-J20VHQS1-A NEW	AFLV-J20BHQ	
	25	AFRV-J25VHQ(S1)-B NEW	AFRV-J25BHQ-B NEW	AFLV-J25VHQ(S1)-A NEW	AFLV-J25BHQ	
	30	AFRV-J30VHQ(S1)-B NEW	AFRV-J30BHQ-B NEW	AFLV-J30VHQ(S1)-A NEW	AFLV-J30BHQ	
	35	AFRV-J35VHQ(S1)-B NEW	AFRV-J35BHQ-B NEW	AFLV-J35VHQ-A NEW	AFLV-J35BHQ	
	40	AFRV-J40VHQ-B NEW	AFRV-J40BHQ-B NEW		AFLV-J40BHQ	
	45		AFRV-J45BHQ-B NEW			
掲載ページ		P.57～60	P.61	P.52～55	P.56	

ニーズに応じて

標準セット以外にクーラ1ランクアップ（ウエット、セイブデフロスト）など、豊富な機種シリーズで多彩なニーズにお応えします。
また、フリーコンポ形クールマルチとしてリモート空冷式・水冷式など組合せ自在。

インバータクーリングユニット AFSV形

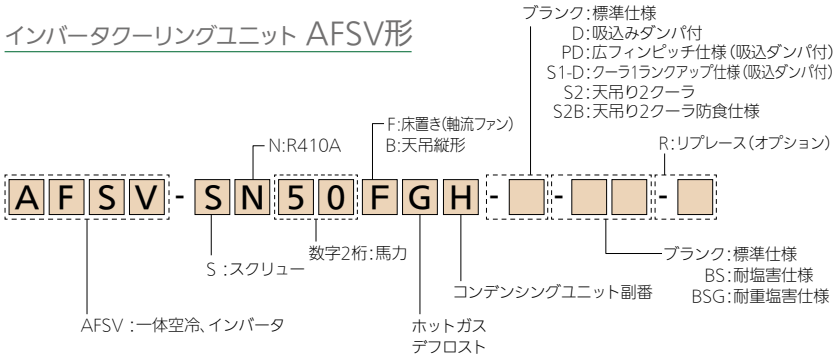

小形クーリングユニット 一体形

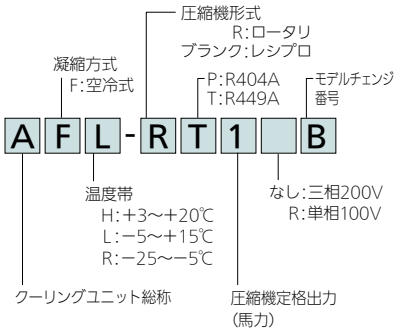

	冷蔵庫用			用　途	
	高温用			使用庫内温度	
	+3～+15℃	+3～+22℃	+3～+15℃		
	縦形・薄形タイプ	作業場向薄形タイプ	縦形大形タイプ	タイプ	
				外　観	
	三相 200V	三相 200V	三相 200V	電　源	
	オフサイクル方式	オフサイクル方式	オフサイクル方式	霜取方式	
	天吊縦形・薄形	作業場向薄形	天吊縦形大形	ユニット形態	
	R463A-J	R463A-J	R463A-J	冷　媒	
	AFHV-J2TNQ-B NEW			2	馬力
	AFHV-J3VNQ(S1)-B NEW			3	
	AFHV-J4VNQ(S1)-B NEW			4	
	AFHV-J5VNQ(S1)-B NEW	AFHV-J5SNQ(S1)-B NEW		5	
	AFHV-J6VNQ(S1)-B NEW	AFHV-J6SNQ(S1)-B NEW		6	
	AFHV-J8VNQ(S1)-B NEW	AFHV-J8SNQ(S1)-B NEW		8	
		AFHV-J9SNQ-B NEW		9	
	AFHV-J10VNQ/AFHV-J10VNQS1-A NEW	AFHV-J10SNQ-B NEW	AFHV-J10BNQ-B NEW	10	
	AFHV-J13VNQ-A NEW /AFHV-J13VNQS1		AFHV-J13BNQ	13	
	AFHV-J15VNQ-A NEW /AFHV-J15VNQS1		AFHV-J15BNQ	15	
	AFHV-J20VNQ/AFHV-J20VNQS1-A NEW		AFHV-J20BNQ	20	
	AFHV-J25VNQ(S1)-A NEW		AFHV-J25BNQ	25	
	AFHV-J30VNQ(S1)-A NEW		AFHV-J30BNQ	30	
	AFHV-J35VNQ-A NEW		AFHV-J35BNQ	35	
			AFHV-J40BNQ	40	
				45	
	P.45～48	P.49、50	P.51	掲載ページ	

インバータクールマルチ
機種ラインアップ

R32冷媒
フロンラベル
AA
地球温暖化への影響

▶インバータクールマルチ セット形

用　途		冷凍庫用		冷蔵庫用	
使用庫内温度		低温用		中温用	
		−30～−5℃		−5～+15℃	
タイプ		縦形タイプ	縦形タイプ (安全対策部材付き)	縦形タイプ	
外　観					
電　源		三相 200V	三相 200V	三相 200V	
霜取方式		ヒータ方式	ヒータ方式	ヒータ方式	
ユニット形態		天吊縦形	天吊縦形	天吊縦形	
冷　媒		R32	R32	R32	
馬力	3	AFRV-M3VHQ(S1) NEW	AFRV-M3VHS(S1) NEW	AFLV-M3VHQ(S1) NEW	
	4	AFRV-M4VHQ(S1) NEW	AFRV-M4VHS(S1) NEW	AFLV-M4VHQ(S1) NEW	
	5	AFRV-M5VHQ(S1) NEW	AFRV-M5VHS(S1) NEW	AFLV-M5VHQ(S1) NEW	
	6	AFRV-M6VHQ(S1) NEW	AFRV-M6VHS(S1) NEW	AFLV-M6VHQ(S1) NEW	
	8	AFRV-M8VHQ(S1) NEW	AFRV-M8VHS(S1) NEW	AFLV-M8VHQ(S1) NEW	
	10	AFRV-M10VHQ(S1) NEW	AFRV-M10VHS(S1) NEW	AFLV-M10VHQ/AFLV-M10VHQS1-A NEW	
	13	AFRV-M13VHQ(S1) NEW	AFRV-M13VHS(S1) NEW	AFLV-M13VHQ-A NEW /AFLV-M13VHQS1	
	15	AFRV-M15VHQ(S1) NEW	AFRV-M15VHS(S1) NEW	AFLV-M15VHQ-A NEW /AFLV-M15VHQS1	
	20	AFRV-M20VHQ(S1) NEW	AFRV-M20VHS(S1) NEW	AFLV-M20VHQ/AFLV-M20VHQS1-A NEW	
	25	AFRV-M25VHQ(S1) NEW	AFRV-M25VHS(S1) NEW	AFLV-M25VHQ(S1)-A NEW	
	30	AFRV-M30VHQ(S1) NEW	AFRV-M30VHS(S1) NEW	AFLV-M30VHQ(S1)-A NEW	
	35	AFRV-M35VHQ(S1) NEW	AFRV-M35VHS(S1) NEW	AFLV-M35VHQ-A NEW	
	40	AFRV-M40VHQ NEW	AFRV-M40VHS NEW		
掲載ページ		P.70～73	P.82～85	P.66～69	

フロン類またはフロン類代替物質を使用する製品の環境影響度の目標達成度表示について

フロン排出抑制法の指定製品について、
①該当する指定製品の目標の達成度　②該当する指定製品の環境影響度の区分　③該当する指定製品の目標年度
④該当する指定製品で使用するガスの地球温暖化係数
をフロンラベルにより表示することが定められました。

	冷蔵庫用			用　途	
	中温用	高温用		使用庫内温度	
	－5～＋15℃	＋3～＋15℃			
	縦形タイプ (安全対策部材付き)	縦形タイプ	縦形タイプ (安全対策部材付き)	タイプ	
				外　観	
	三相 200V	三相 200V	三相 200V	電　源	
	ヒータ方式	オフサイクル方式	オフサイクル方式	霜取方式	
	天吊縦形	天吊縦形	天吊縦形	ユニット形態	
	R32	R32	R32	冷　媒	
	AFLV-M3VHS(S1) NEW	AFHV-M3VNQ(S1) NEW	AFHV-M3VNS(S1) NEW	3	馬力
	AFLV-M4VHS(S1) NEW	AFHV-M4VNQ(S1) NEW	AFHV-M4VNS(S1) NEW	4	
	AFLV-M5VHS(S1) NEW	AFHV-M5VNQ(S1) NEW	AFHV-M5VNS(S1) NEW	5	
	AFLV-M6VHS(S1) NEW	AFHV-M6VNQ(S1) NEW	AFHV-M6VNS(S1) NEW	6	
	AFLV-M8VHS(S1) NEW	AFHV-M8VNQ(S1) NEW	AFHV-M8VNS(S1) NEW	8	
	AFLV-M10VHS/AFLV-M10VHSS1-A NEW	AFHV-M10VNQ/AFHV-M10VNQS1-A NEW	AFHV-M10VNS/AFHV-M10VNSS1-A NEW	10	
	AFLV-M13VHS-A NEW /AFLV-M13VHSS1	AFHV-M13VNQ-A NEW /AFHV-M13VNQS1	AFHV-M13VNS-A NEW /AFHV-M13VNSS1	13	
	AFLV-M15VHS-A NEW /AFLV-M15VHSS1	AFHV-M15VNQ-A NEW /AFHV-M15VNQS1	AFHV-M15VNS-A NEW /AFHV-M15VNSS1	15	
	AFLV-M20VHS/AFLV-M20VHSS1-A NEW	AFHV-M20VNQ/AFHV-M20VNQS1-A NEW	AFHV-M20VNS/AFHV-M20VNSS1-A NEW	20	
	AFLV-M25VHS(S1)-A NEW	AFHV-M25VNQ(S1)-A NEW	AFHV-M25VNS(S1)-A NEW	25	
	AFLV-M30VHS(S1)-A NEW	AFHV-M30VNQ(S1)-A NEW	AFHV-M30VNS(S1)-A NEW	30	
	AFLV-M35VHS-A NEW	AFHV-M35VNQ-A NEW	AFHV-M35VNS-A NEW	35	
				40	
	P.78～81	P.62～65	P.74～77	掲載ページ	

■コンデンシングユニット及び定置式冷凍冷蔵ユニット

●R32冷媒

●R463A-J冷媒

●R410A冷媒

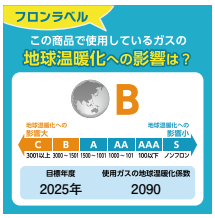

●R404A冷媒

●R449A冷媒

●R448A冷媒

機種ラインアップ

R410A冷媒 フロンラベル B 地球温暖化への影響

R449A・R448A冷媒 フロンラベル A 地球温暖化への影響

▶インバータクーリングユニット AFSV形

用　途		冷凍庫用		
使用庫内温度		−40〜−20℃ (−20 〜+10℃※1)		
タイプ		インバータ二段スクリュークーリングユニット	インバータ二段スクリュークーリングユニット	インバータ二段スクリュークーリングユニット
外　観				
電　源		三相 200V	三相 200V	三相 200V
霜取方式		ホットガス方式	ホットガス方式	ホットガス方式
冷却器仕様		床置形 標準 / 吸込ダンパ付仕様	床置形　広フィンピッチ仕様 (吸込ダンパ付)	床置形　クーラ1ランクアップ 仕様 (吸込ダンパ付)
冷　媒		R410A	R410A	R410A
馬力	40	AFSV-SN40FGH (-D) (-R)	AFSV-SN40FGH-PD (-R)	
	50	AFSV-SN50FGH (-D) (-R)	AFSV-SN50FGH-PD (-R)	AFSV-SN50FGH-S1-D (-R)
	60	AFSV-SN60FGH (-D) (-R)	AFSV-SN60FGH-PD (-R)	AFSV-SN60FGH-S1-D (-R)
掲載ページ		P.465、466	P.467	P.468

※1. AFSV 形は、F 級 /C 級切替機能にて− 20 〜+ 10℃の運転にも切替可能となっております。

▶一定速クールマルチ、小形クーリングユニット

用　途		冷凍庫用		冷蔵庫用		
使用庫内温度		低温用		中温用		
		− 25 〜− 5℃	− 30 〜− 5℃	− 5 〜+ 15℃		
タイプ		小形クーリングユニット 一体形	一定速クールマルチ セット形	小形クーリングユニット 一体形		一定速クールマルチ セット形
外　観						
電　源		三相 200V	三相 200V	単相 100V	三相 200V	三相 200V
霜取方式		ホットガス方式	ヒータ方式	ホットガス方式	ホットガス方式	ヒータ方式
ユニット形態		天井置形	天吊縦形	天井置形	天井置形	天吊薄形・縦形
冷　媒		R404A/R449A	R449A/R448A 兼用	R404A	R404A/R449A	R449A/R448A 兼用
呼称出力 kW ※1	0.4 (0.5)			AFL-P05RB※2		
	0.6 (0.8)				AFL-RP08B※2	
	0.8 (1)	AFR-RP1B※2	AFR-RT1VHQ-C※2		AFL-RP1B※2	AFL-RT1THQ-C※2
	1.2 (1.6)	AFR-RP1.6B※2	AFR-RT1.6VHQ-C※2		AFL-RP1.6B※2	AFL-RT1.6THQ-C※2
	1.5 (2)	AFR-RT2A	AFR-RT2VHQ-C※2		AFL-RT2A	AFL-RT2THQ-C※2
	2.2 (3)	AFR-RT3A	AFR-RT3VHQ-C			AFL-RT3VHQ-C
掲載ページ		P.495	P.87	P.493	P.494	P.86

用　途		冷蔵庫用		
使用庫内温度		高温用		
		+ 3 〜+ 20℃		+ 3 〜+ 15℃
タイプ		小形クーリングユニット 一体形		一定速クールマルチ セット形
外　観				
電　源		単相 100V	三相 200V	三相 200V
霜取方式		オフサイクル方式		オフサイクル方式
ユニット形態		天井置形		天吊薄形・縦形
冷　媒		R404A		R449A/R448A 兼用
呼称出力 kW ※1	0.4 (0.5)	AFH-P05RB※2	AFH-P05B※2	
	0.8 (1)			AFH-RT1TNQ-C※2
	1.2 (1.6)			AFH-RT1.6TNQ-C※2
	1.5 (2)			AFH-RT2TNQ-C※2
	2.2 (3)			AFH-RT3VNQ-C
掲載ページ		P.493	P.493	P.86

※1. 呼称出力の（　）は馬力表示です。
※2. フロン排出抑制法の指定製品の対象外です。

空調冷熱総合管理システム「AE-CZJ」

これまで別々であった空調機器、低温機器、除湿機の管理を1つのコントローラで実現。
低温物流倉庫、食品加工場、スーパーマーケットなど、空調機器、低温機器、除湿機を多数所有するお客様に最適。

エネルギー管理機能でデータの見える化を実現

エネルギー管理機能で庫内温度及び設定温度のグラフ化が可能。データはCSV形式で出力ができ、専用の帳票ソフトを使用することで日報の作成も可能です。

12.1インチカラータッチパネル液晶で簡単操作

12.1インチ画面の高解像度カラー液晶で空調機器、低温機器、除湿機を一括表示。タッチ操作で複数の機器を簡単に管理・操作できます。

外部入出力機能で異常をお知らせ

低温機器、除湿機異常時にはアラーム、画面ポップアップ、LED点灯でお知らせ。また、外部入出力アダプタ（PAC-YG10HA）※を使用することで、ブザーやランプとの連動や警備会社への警報出力が可能です。
※外部回路（別電源）が必要になります。

※画面なしのEW-CZJもございます。
詳細は「空調冷熱総合管理システムAE-CZJ」カタログをご参照ください。

最大400台の空調機器、低温機器、除湿機接続が可能

子機（AE-CZJ/EW-CZJ）を追加することで、最大400台の空調機器、低温機器、除湿機の集中管理が可能です。

スケジュール機能で空調機器、低温機器、除湿機を無駄なく運転

スケジュール機能で低温機器、除湿機を無駄なく運転し、省エネ、省力化を図ります。

ピークカット制御機能で電力基本料金の削減をサポート

ピークカット制御機能で、庫内の商品品質への影響を抑えながら電力基本料金を削減。AE-CZJで賢いデマンド制御が可能です。
※ピークカット制御機能を利用するには、省エネピークカット制御ライセンスの登録が必要です。

帳票機能を改善

今まで30分単位でしかデータ取得できなかったコンデンシングユニット運転データの一部を運転データ取得頻度強化ライセンスを利用して5分単位のデータ取得が可能。（5分周期モニタを選択した場合、AE−CZJ1系統のコンデンシングユニットの最大接続台数は、17台までとなります）

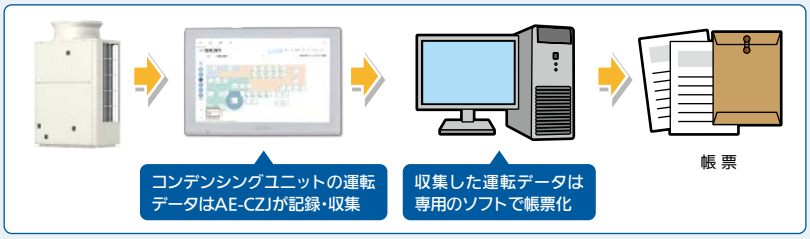

微燃性冷媒の低温ガイドライン（JRA GL-18）に対応したアラームキットの代替が可能!

R32冷媒封入時に安全対策要否判定ありとなった場合、警報機の設置がJRA GL-18にて定められており、AE-CZJで要件を満たすことが可能です。

冷媒漏えい時に、警報音とポップアップ表示

JRA GL-18にて、関係者が常駐する場所への警報装置の設置が定められています。AE-CZJには警報機能を搭載しており、万が一の漏えいの際に視覚・聴覚で知らせることができます。また、ポップアップ表示で対象となるアドレスを表示することで、どの部屋で冷媒漏えいを検知したのか確認が可能です。さらに、フロア平面図をAE-CZJで表示している場合には、冷媒漏えいが発生している居室を監視/操作画面から容易に特定することが可能で、早期の安全確保につながります。

冷媒漏えいが発生している居室をフロア平面図から容易に特定することも可能。早期の安全確保につながる対応が可能となり、お客様の安心につながります。

普段は常駐してるので、管理人室のAE-CZJで冷媒漏えいをキャッチ!

※停電時や通信異常時等、発報できない場合がございます。（遮断弁による遮断は可能）

機種選定の目安

インバータクールマルチ セット形

縦形・薄形タイプ R463A-J （60Hz）

機種選定表の見方
50坪の冷蔵庫 1 で庫内温度10℃ 2 で使用する場合、下図 1 と 2 の交点 3 より下側にあるAFHV-J30VNQ-A、AFLV-J30VHQ-Aが適用ユニットです。

■高温用（AFHV）・中温用（AFLV）

仕様書：AFHVタイプ P.45、46　AFLVタイプ P.52、53

冷蔵庫の高さ：4.5m

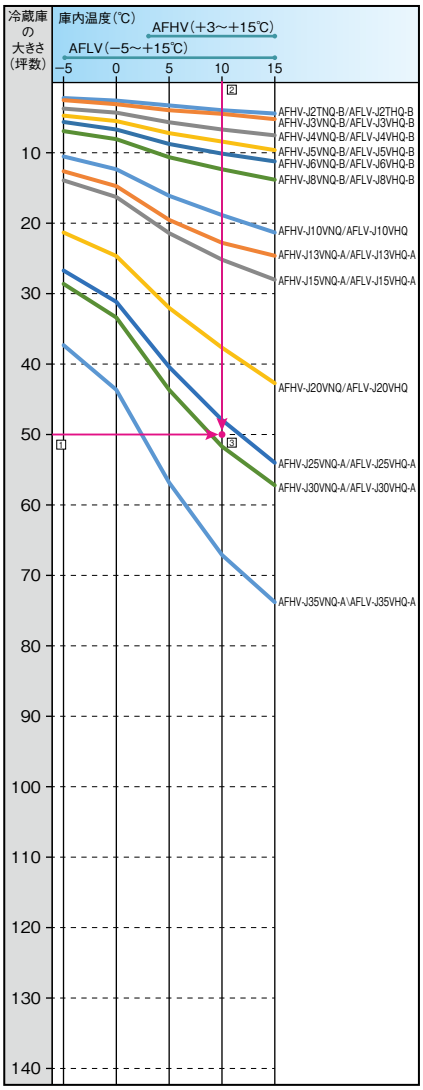

冷蔵庫の高さ：3m

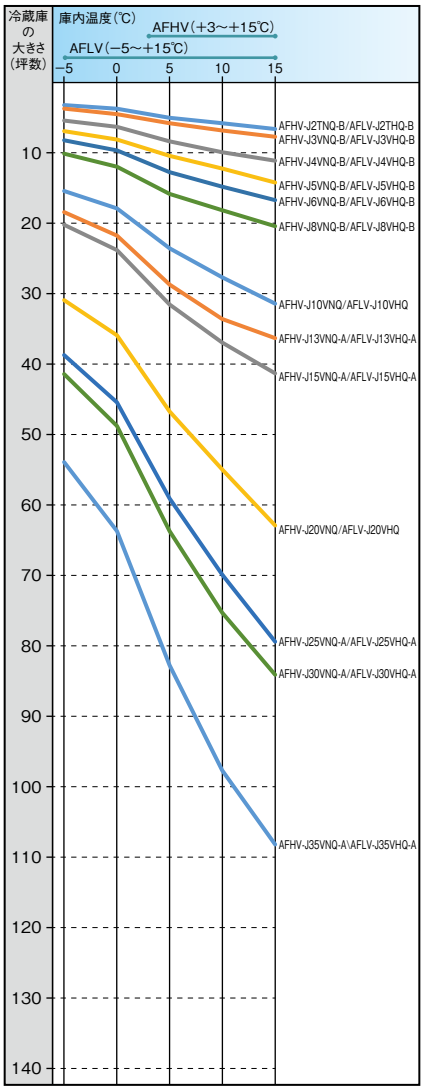

冷蔵庫の高さ：2.35m

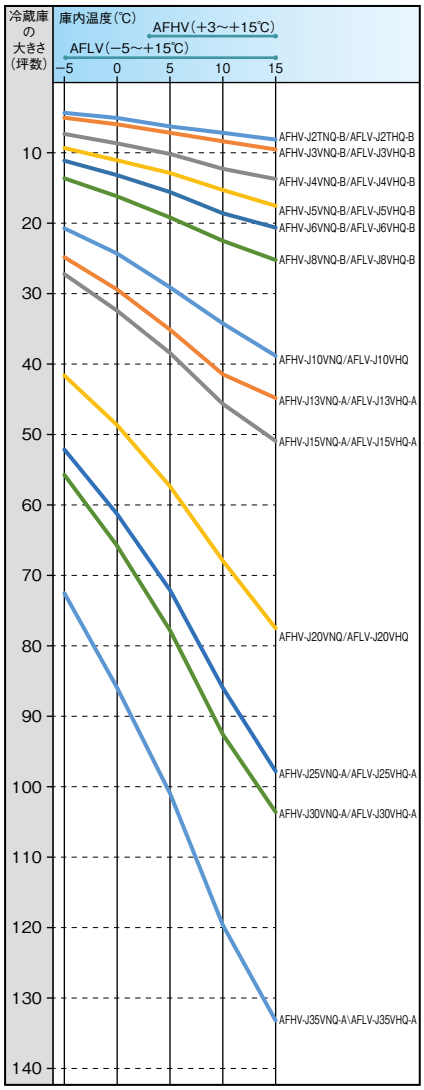

機種選定表

注1. この図は目安であって、実際の選定に際してはユニットの能力補正および負荷計算を行い、選定してください。
2. 負荷計算の条件
①庫外条件は温度32℃
②冷蔵庫の大きさは巾×奥行きの比1：1.5とし、高さは上図による。
③冷蔵庫の断熱仕様　H、Lシリーズ　：硬質ウレタンフォーム40㎜プレハブ
　　Rシリーズ：硬質ウレタンフォーム100㎜プレハブ
④収容率は内容積の60%
⑤1日当たりの入庫量は収容量の1／3
⑥入庫品の冷却温度は、Lシリーズ20K、Rシリーズ15K
⑦入庫品の冷却時間は24時間です。
⑧冷媒配管長さは5m相当長です。

機種選定の目安

インバータクールマルチ セット形

縦形・薄形タイプ R463A-J (60Hz)

■低温用(AFRV)

仕様書:AFRVタイプ P.57、58

冷蔵庫の高さ:4.5m

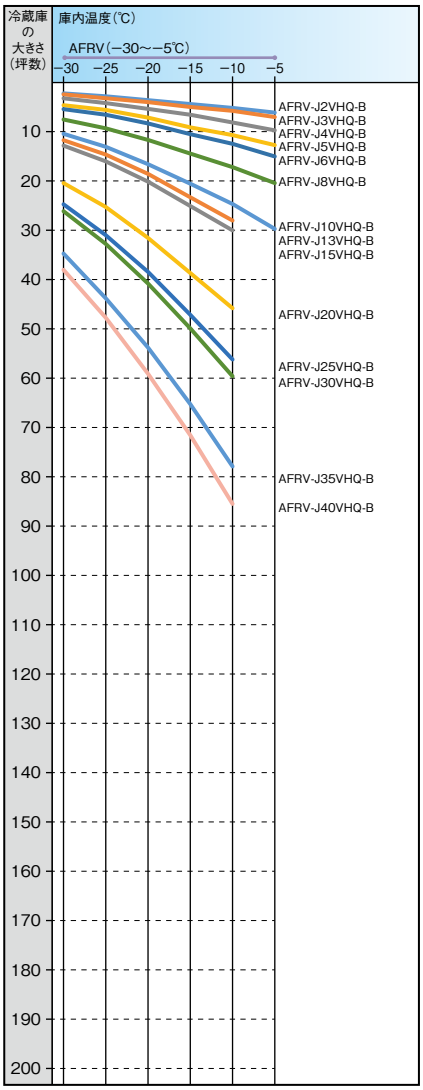

冷蔵庫の高さ:3m

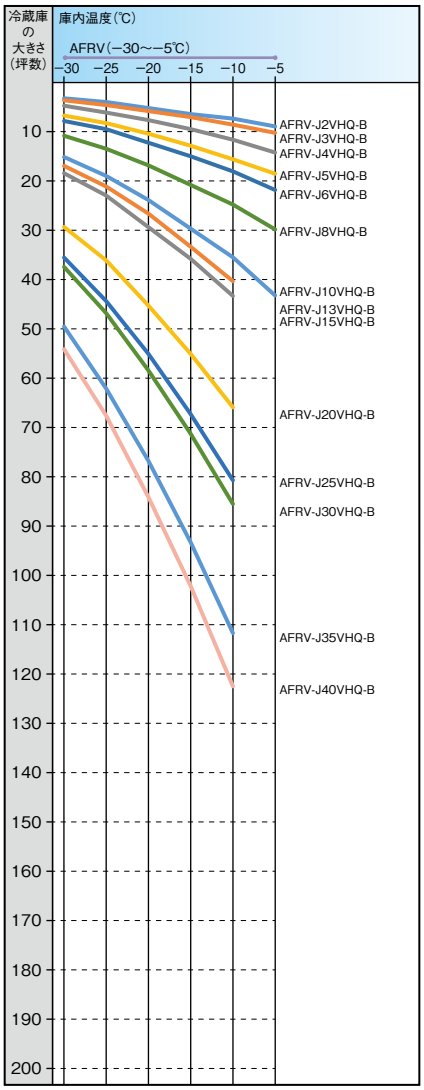

冷蔵庫の高さ:2.35m

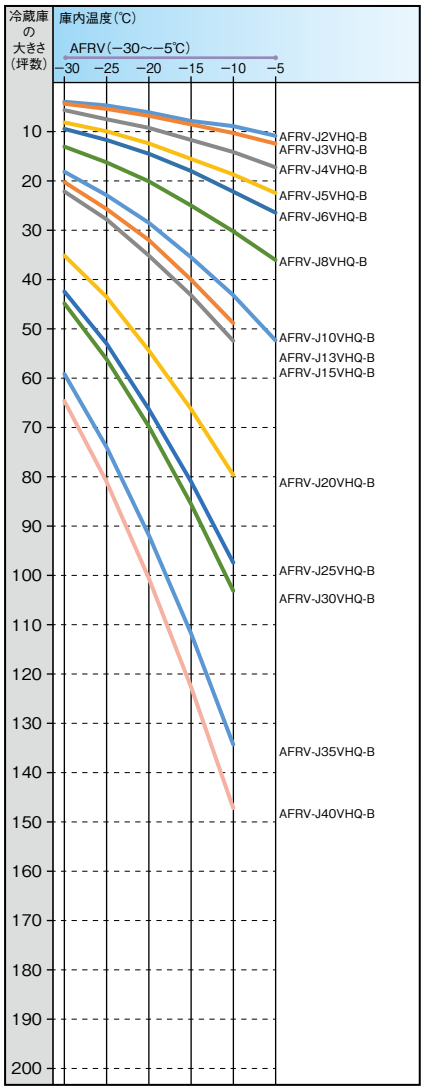

機種選定表

注1. この図は目安であって、実際の選定に際してはユニットの能力補正および負荷計算を行い、選定してください。
2. 負荷計算の条件
①庫外条件は温度32℃
②冷蔵庫の大きさは巾×奥行きの比1:1.5とし、高さは上図による。
③冷蔵庫の断熱仕様　H、Lシリーズ　:硬質ウレタンフォーム40㎜プレハブ
　　Rシリーズ:硬質ウレタンフォーム100㎜プレハブ
④収容率は内容積の60%
⑤1日当たりの入庫量は収容量の1/3
⑥入庫品の冷却温度は、Lシリーズ20K、Rシリーズ15K
⑦入庫品の冷却時間は24時間です。
⑧冷媒配管長さは5m相当長です。

機種選定の目安

インバータクールマルチ セット形

縦形タイプ R32 (60Hz)

■高温用(AFHV)・中温用(AFLV)

仕様書:AFHVタイプ P.62、63　AFLVタイプ P.66、67

冷蔵庫の高さ:4.5m

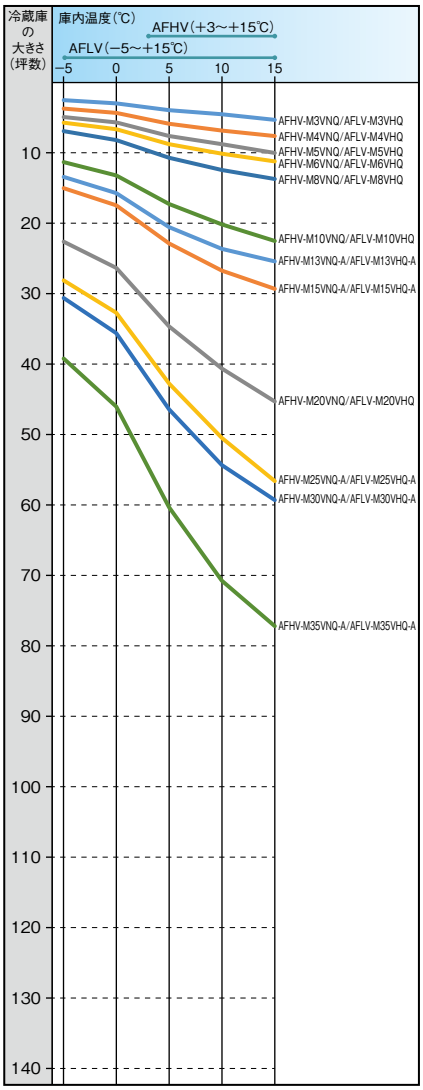

冷蔵庫の高さ:3m

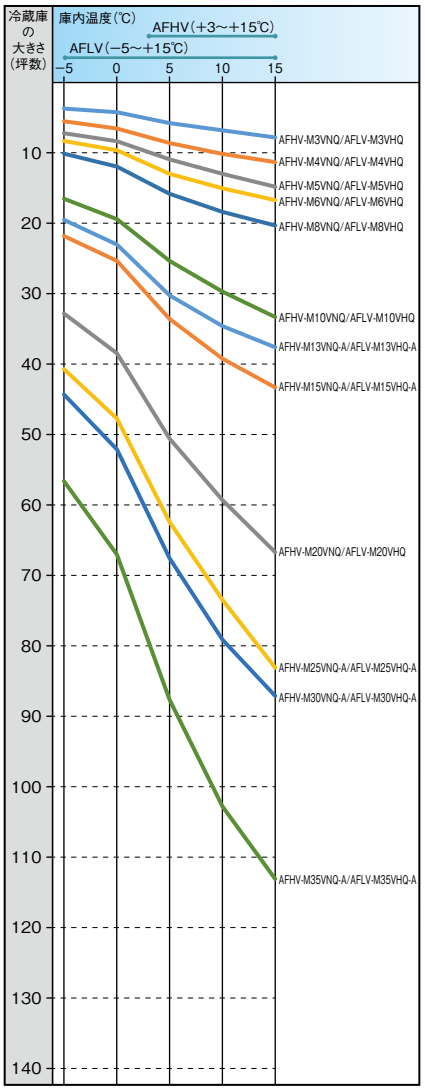

冷蔵庫の高さ:2.35m

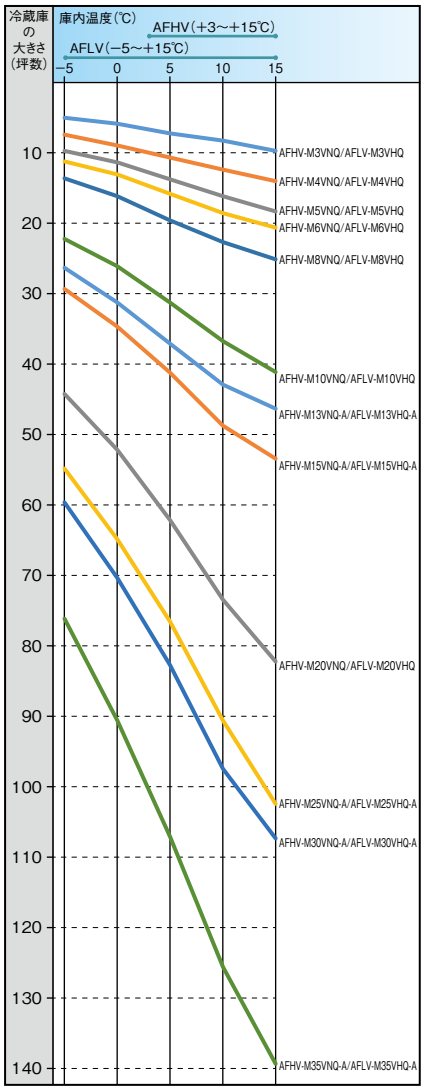

機種選定表

注1. この図は目安であって、実際の選定に際してはユニットの能力補正および負荷計算を行い、選定してください。
2. 負荷計算の条件
①庫外条件は温度32℃
②冷蔵庫の大きさは巾×奥行きの比1:1.5とし、高さは上図による。
③冷蔵庫の断熱仕様　H、Lシリーズ　:硬質ウレタンフォーム40㎜プレハブ
　　Rシリーズ:硬質ウレタンフォーム100㎜プレハブ
④収容率は内容積の60%
⑤1日当たりの入庫量は収容量の1/3
⑥入庫品の冷却温度は、Lシリーズ20K、Rシリーズ15K
⑦入庫品の冷却時間は24時間です。
⑧冷媒配管長さは5m相当長です。

機種選定の目安

インバータクールマルチ セット形

縦形・薄形タイプ R32 (60Hz)

■低温用(AFRV)

仕様書:AFRVタイプ P.70、71

冷蔵庫の高さ:4.5m

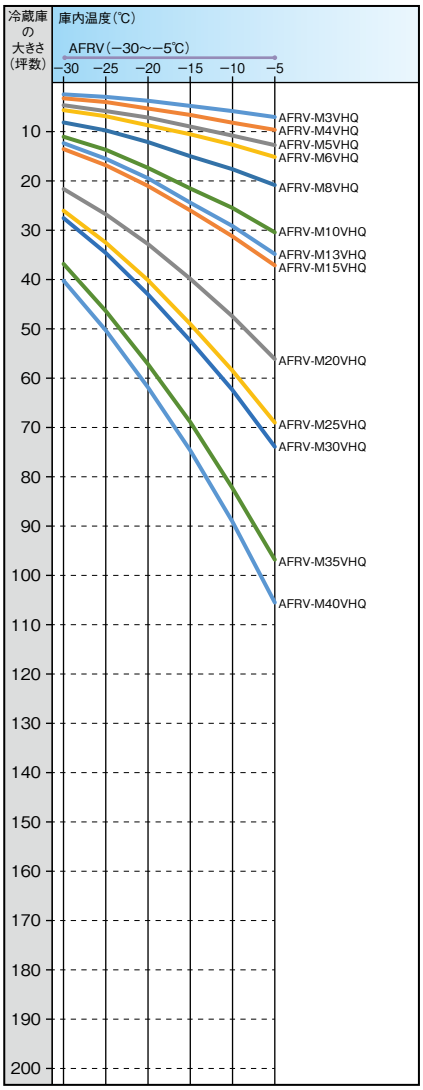

冷蔵庫の高さ:3m

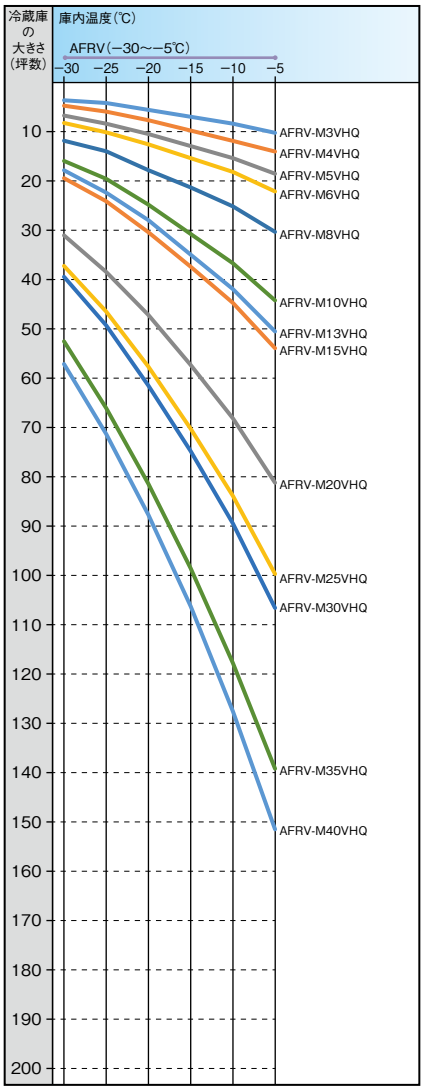

冷蔵庫の高さ:2.35m

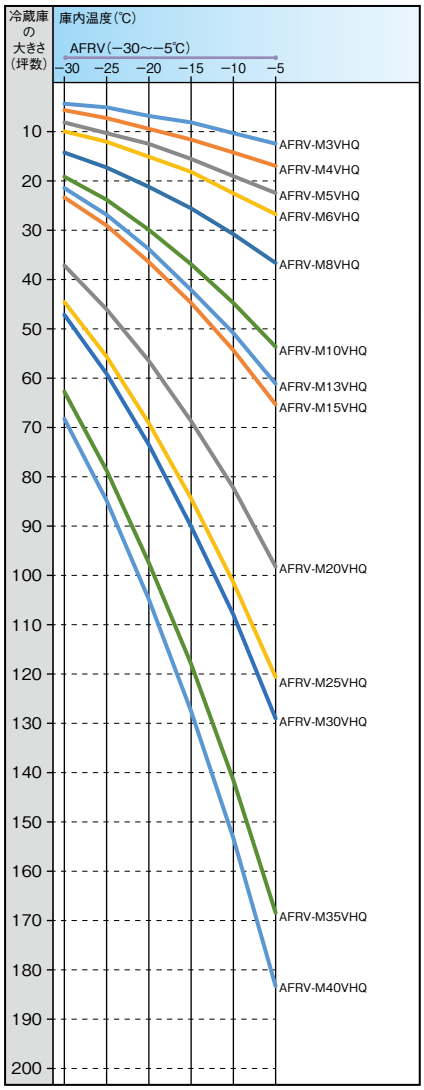

機種選定表

注1. この図は目安であって、実際の選定に際してはユニットの能力補正および負荷計算を行い、選定してください。
2. 負荷計算の条件
①庫外条件は温度32℃
②冷蔵庫の大きさは巾×奥行きの比1:1.5とし、高さは上図による。
③冷蔵庫の断熱仕様　H、Lシリーズ　:硬質ウレタンフォーム40㎜プレハブ
　　Rシリーズ:硬質ウレタンフォーム100㎜プレハブ
④収容率は内容積の60%
⑤1日当たりの入庫量は収容量の1／3
⑥入庫品の冷却温度は、Lシリーズ20K、Rシリーズ15K
⑦入庫品の冷却時間は24時間です。
⑧冷媒配管長さは5m相当長です。

機種選定の目安

インバータクールマルチ セット形

作業場向薄形タイプ R463A-J （60Hz）

■高温用（AFHV）

仕様書：AFHVタイプ P.49

冷蔵庫の高さ：4.5m

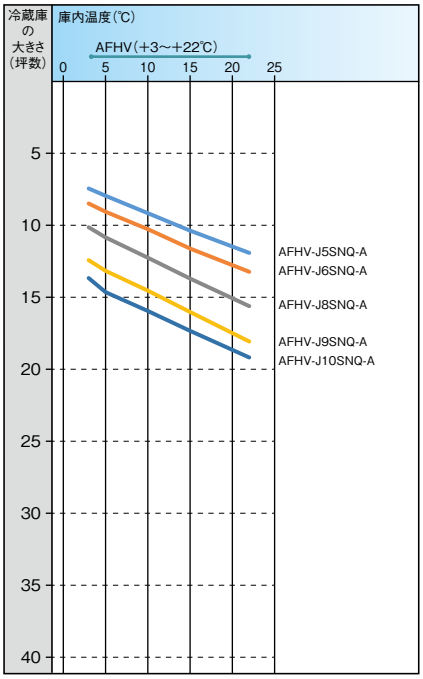

冷蔵庫の高さ：3m

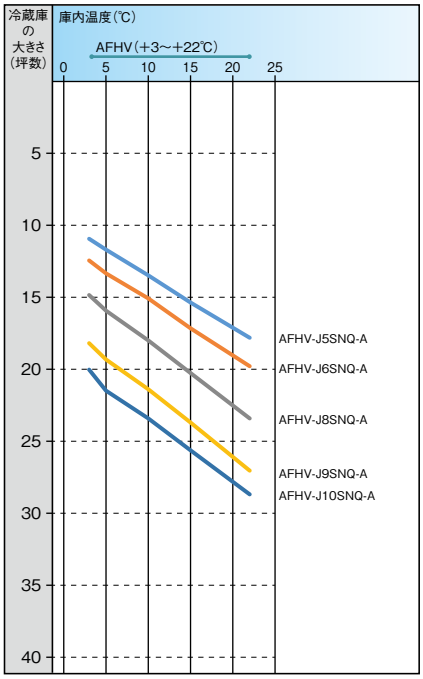

冷蔵庫の高さ：2.35m

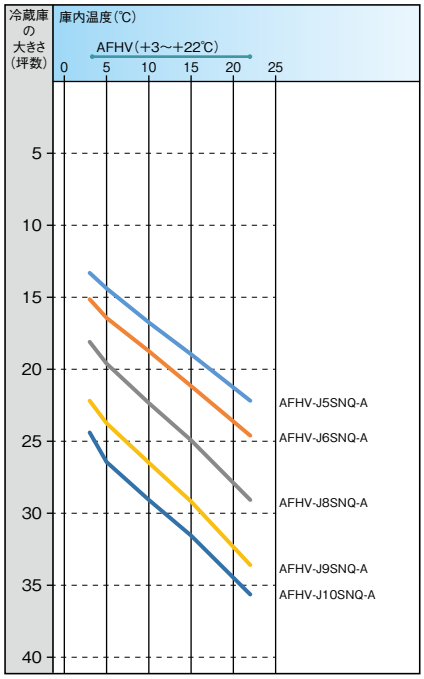

機種選定表

注1. この図は目安であって、実際の選定に際してはユニットの能力補正および負荷計算を行い、選定してください。
2. 負荷計算の条件
①庫外条件は温度32℃
②冷蔵庫の大きさは巾×奥行きの比1：1.5とし、高さは上図による。
③冷蔵庫の断熱仕様　H、Lシリーズ　：硬質ウレタンフォーム40㎜プレハブ
　　Rシリーズ：硬質ウレタンフォーム100㎜プレハブ
④収容率は内容積の60%
⑤1日当たりの入庫量は収容量の1／3
⑥入庫品の冷却温度は、Lシリーズ20K、Rシリーズ15K
⑦入庫品の冷却時間は24時間です。
⑧冷媒配管長さは5m相当長です。

機種選定の目安

インバータクールマルチ セット形

縦形大形タイプ R463A-J (60Hz)

■高温用(AFHV)・中温用(AFLV)

仕様書:AFHVタイプ P.51　AFLVタイプ P.56

冷蔵庫の高さ:4.5m

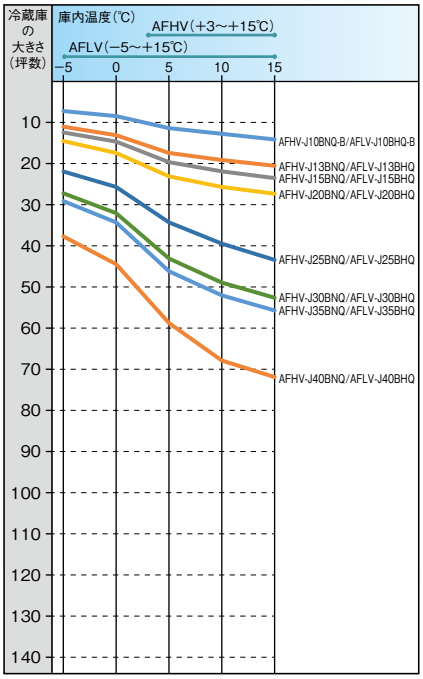

冷蔵庫の高さ:3m

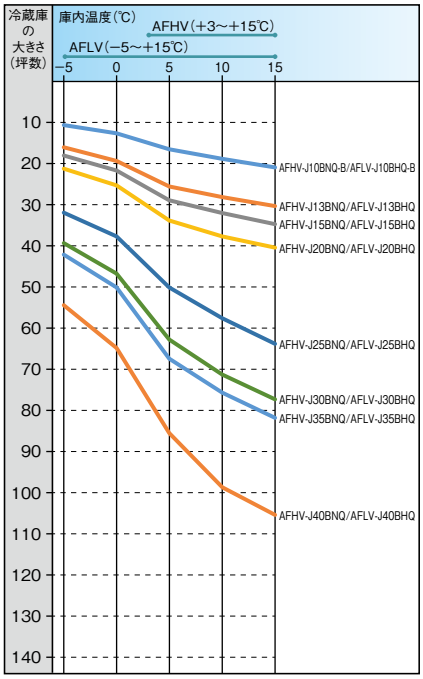

冷蔵庫の高さ:2.35m

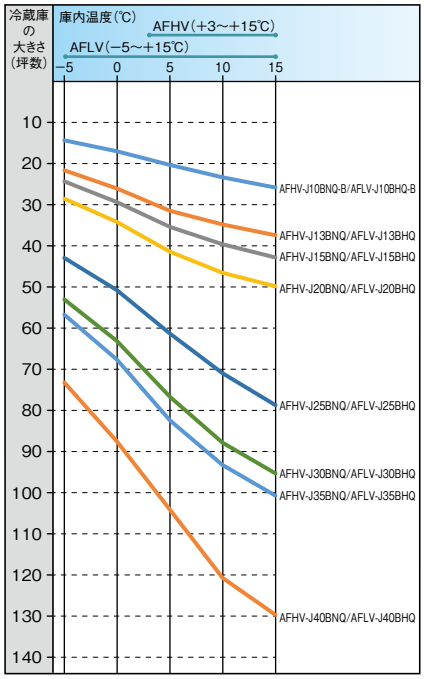

■低温用 (AFRV)

仕様書:AFRVタイプ P.61

冷蔵庫の高さ:4.5m

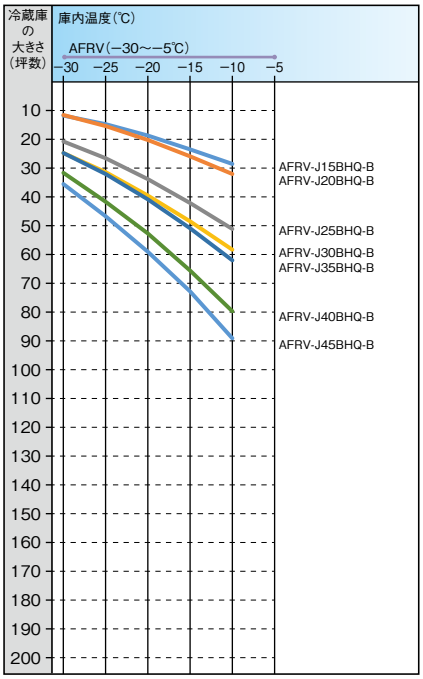

冷蔵庫の高さ:3m

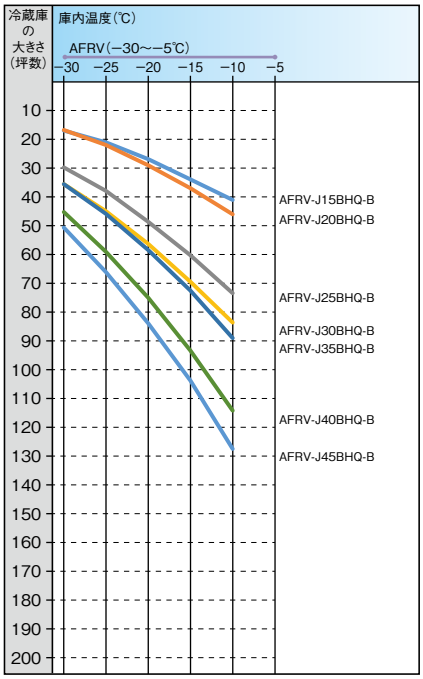

冷蔵庫の高さ:2.35m

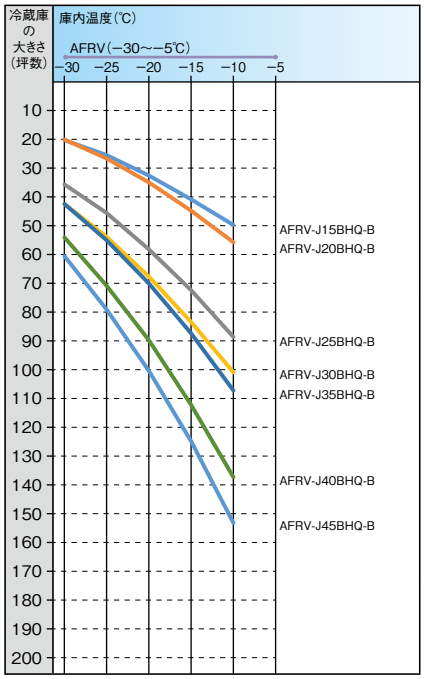

機種選定表

注1. この図は目安であって、実際の選定に際してはユニットの能力補正および負荷計算を行い、選定してください。
2. 負荷計算の条件
①庫外条件は温度32℃
②冷蔵庫の大きさは巾×奥行きの比1:1.5とし、高さは上図による。
③冷蔵庫の断熱仕様　H、Lシリーズ　:硬質ウレタンフォーム40㎜プレハブ
R シ リ ー ズ:硬質ウレタンフォーム100㎜プレハブ
④収容率は内容積の60%
⑤1日当たりの入庫量は収容量の1／3
⑥入庫品の冷却温度は、Lシリーズ20K、Rシリーズ15K
⑦入庫品の冷却時間は24時間です。
⑧冷媒配管長さは5m相当長です。

機種選定の目安

一定速クールマルチ セット形

薄形タイプ R449A/R448A

■高温用(AFH)・中温用(AFL)

仕様書:AFHタイプ P.86　AFLタイプ P.86

冷蔵庫の高さ:4.5m　50Hz　60Hz

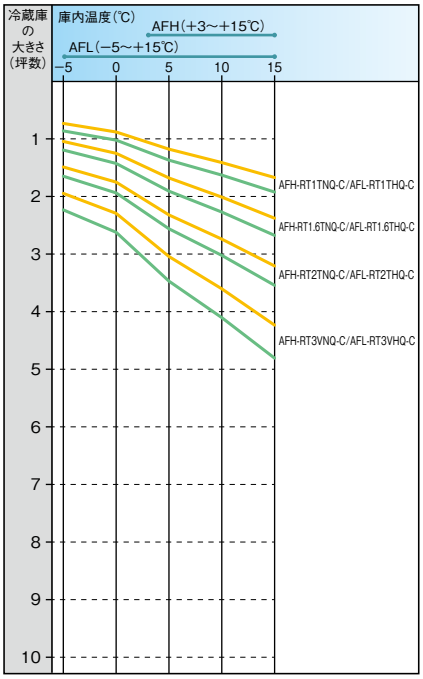

冷蔵庫の高さ:3m　50Hz　60Hz

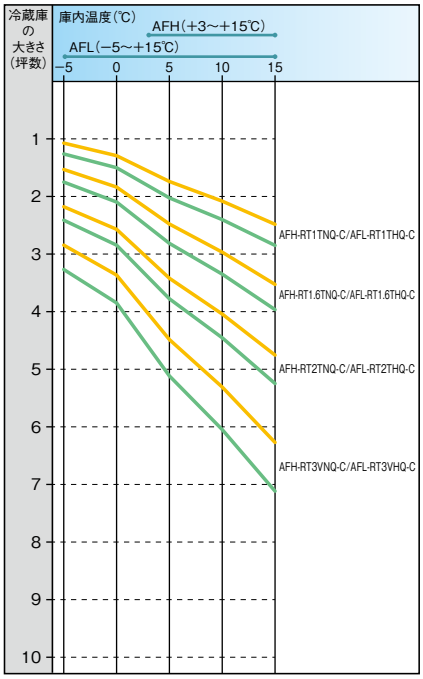

冷蔵庫の高さ:2.35m　50Hz　60Hz

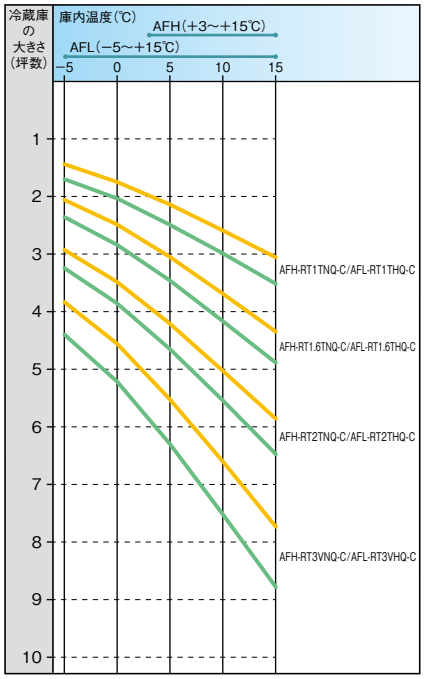

■低温用(AFR)

仕様書:AFRタイプ P.87

冷蔵庫の高さ:4.5m　50Hz　60Hz

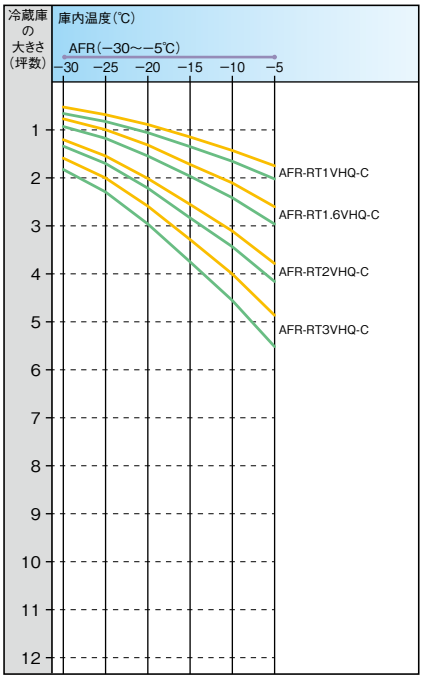

冷蔵庫の高さ:3m　50Hz　60Hz

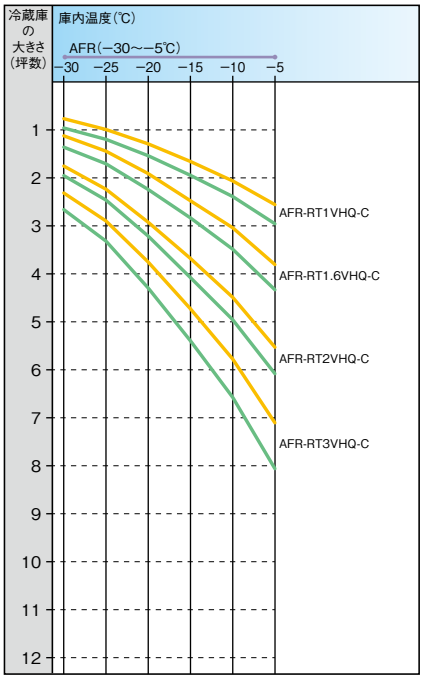

冷蔵庫の高さ:2.35m　50Hz　60Hz

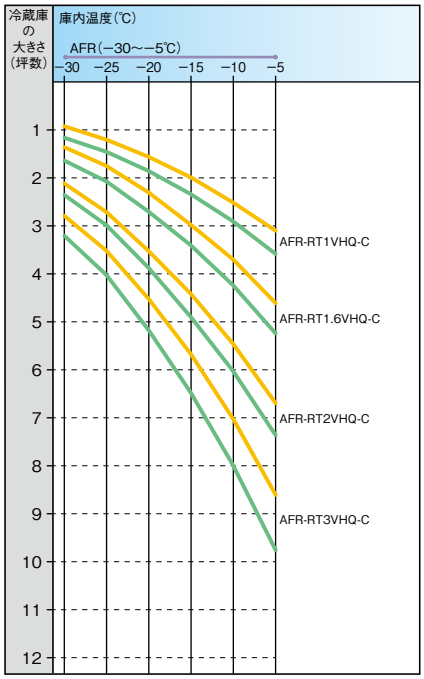

機種選定表

注1. この図は目安であって、実際の選定に際してはユニットの能力補正および負荷計算を行い、選定してください。
2. 負荷計算の条件
①庫外条件は温度32℃
②冷蔵庫の大きさは巾×奥行きの比1:1.5とし、高さは上図による。
③冷蔵庫の断熱仕様　H、Lシリーズ　:硬質ウレタンフォーム40㎜プレハブ
R シ リ ー ズ:硬質ウレタンフォーム100㎜プレハブ
④収容率は内容積の60%
⑤1日当たりの入庫量は収容量の1／3
⑥入庫品の冷却温度は、Lシリーズ20K、Rシリーズ15K
⑦入庫品の冷却時間は24時間です。
⑧冷媒配管長さは5m相当長です。

機種選定の目安

小形クーリングユニット 一体形

天井置形タイプ R449A R404A

仕様書:AFHタイプ P.493　AFLタイプ P.493、494　AFRタイプ P.495

■高温用(AFH)・中温用(AFL)

冷蔵庫の高さ:2.35m

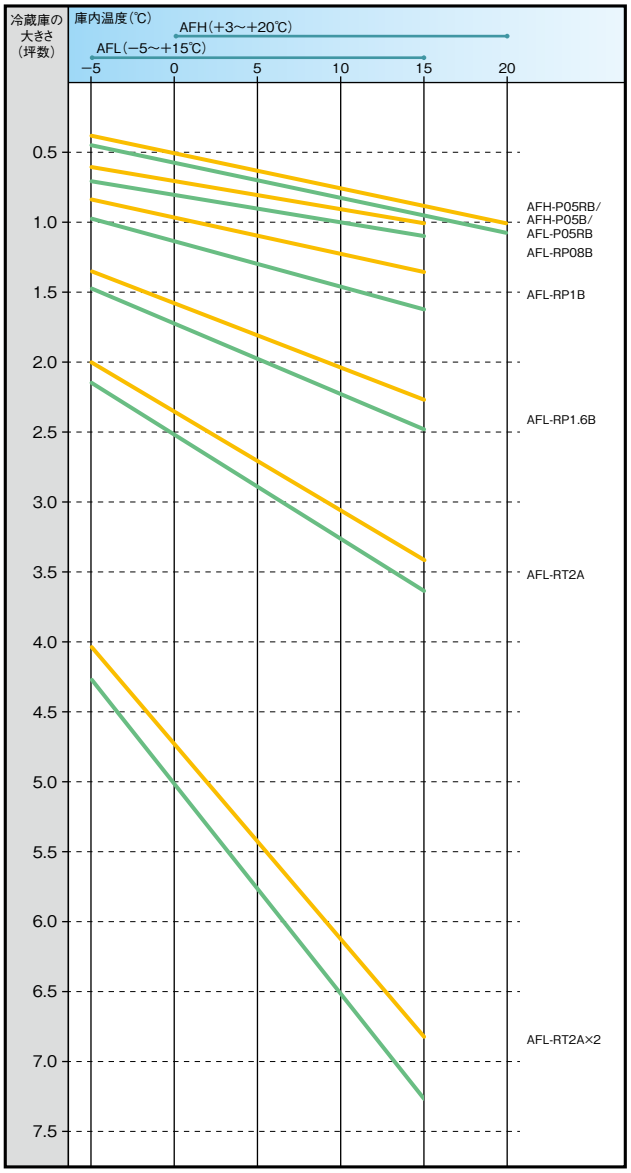

■低温用(AFR)

冷蔵庫の高さ:2.47m

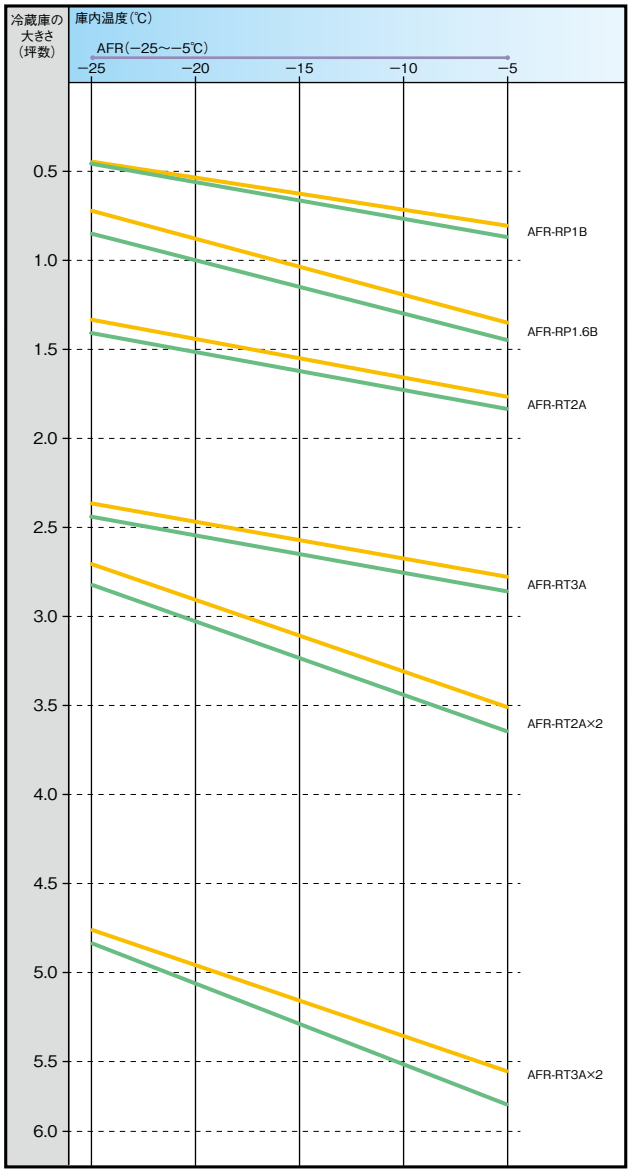

機種選定表

注1. この図は目安であって、実際の選定に際してはユニットの能力補正および負荷計算を行い、選定してください。
2. 負荷計算の条件
①庫外条件は温度32℃
②1日当たりの入庫量は表1の通り。
③冷蔵庫の断熱仕様　H、Lシリーズ:硬質ウレタンフォーム40㎜プレハブ
R シリーズ:硬質ウレタンフォーム100㎜プレハブ
④収容率は内容積の60%

表1

冷蔵庫の大きさ	庫内温度(℃)	
	−15〜−5℃	−25〜−15℃
1.5坪以下	収容量の30%	収容量の20%
1.5〜3.0坪	収容量の20%	収容量の15%
3.0坪以上	収容量の15%	収容量の10%

●高温用〈標準〉 R463A-J

50Hz

単位：kW

形名		AFHV-J2TNQ-B	AFHV-J3VNQ-B	AFHV-J4VNQ-B	AFHV-J5VNQ-B	AFHV-J6VNQ-B	AFHV-J8VNQ-B	AFHV-J10VNQ	AFHV-J13VNQ-A
庫内温度(℃)	+3	4.60	5.30	7.80	9.70	11.9	14.6	22.1	26.4
	+5	4.70	5.50	8.10	10.1	12.5	15.3	23.1	27.7
	+10	5.20	6.10	9.10	11.2	14.0	17.0	25.7	30.9
	+15	5.70	6.70	9.90	12.3	14.8	18.0	27.7	32.0

形名		AFHV-J15VNQ-A	AFHV-J20VNQ	AFHV-J25VNQ-A	AFHV-J30VNQ-A	AFHV-J35VNQ-A
庫内温度(℃)	+3	28.8	43.2	53.3	57.3	73.5
	+5	30.1	45.0	55.6	59.8	76.7
	+10	33.6	50.2	62.1	67.2	85.6
	+15	36.2	54.6	68.3	72.3	92.1

60Hz

単位：kW

形名		AFHV-J2TNQ-B	AFHV-J3VNQ-B	AFHV-J4VNQ-B	AFHV-J5VNQ-B	AFHV-J6VNQ-B	AFHV-J8VNQ-B	AFHV-J10VNQ	AFHV-J13VNQ-A
庫内温度(℃)	+3	4.70	5.40	7.90	10.0	12.0	14.7	22.5	26.6
	+5	4.90	5.70	8.20	10.4	12.6	15.4	23.5	27.9
	+10	5.40	6.30	9.20	11.6	14.0	17.0	26.2	31.0
	+15	5.90	6.90	9.90	12.7	14.8	18.1	27.7	31.9

形名		AFHV-J15VNQ-A	AFHV-J20VNQ	AFHV-J25VNQ-A	AFHV-J30VNQ-A	AFHV-J35VNQ-A
庫内温度(℃)	+3	29.1	43.8	54.0	57.8	74.5
	+5	30.5	45.9	56.3	60.6	77.9
	+10	34.0	51.2	63.3	68.1	87.1
	+15	36.2	55.2	68.4	72.3	92.0

注1. 外気32℃、冷媒配管長さ5mにおける値を示します。冷却器用送風機の庫内負荷は差し引き済みです。
注2. 冷却器の着霜に伴う能力低下は差し引いておりません。

●高温用〈ウエット〉 R463A-J

50Hz

単位：kW

形名		AFHV-J3VNQS1-B	AFHV-J4VNQS1-B	AFHV-J5VNQS1-B	AFHV-J6VNQS1-B	AFHV-J8VNQS1-B	AFHV-J10VNQS1-A	AFHV-J13VNQS1	AFHV-J15VNQS1
庫内温度(℃)	+3	6.30	8.00	11.0	12.7	15.4	24.0	27.6	31.9
	+5	6.60	8.40	11.6	13.3	16.2	25.2	28.9	33.5
	+10	7.20	9.40	12.7	14.4	17.5	27.5	31.5	36.0
	+15	7.70	10.0	13.4	15.3	18.5	28.3	32.4	37.1

形名		AFHV-J20VNQS1-A	AFHV-J25VNQS1-A	AFHV-J30VNQS1-A
庫内温度(℃)	+3	45.1	55.4	60.8
	+5	47.3	58.0	64.0
	+10	52.8	65.2	71.0
	+15	56.4	69.2	73.8

●高温用〈ウエット〉　R463A-J

60Hz

単位：kW

形名		AFHV-J3VNQS1-B	AFHV-J4VNQS1-B	AFHV-J5VNQS1-B	AFHV-J6VNQS1-B	AFHV-J8VNQS1-B	AFHV-J10VNQS1-A	AFHV-J13VNQS1	AFHV-J15VNQS1
庫内温度(℃)	+3	6.30	8.20	11.1	12.8	15.5	24.2	27.7	32.2
	+5	6.60	8.60	11.6	13.4	16.3	25.3	29.1	33.8
	+10	7.20	9.60	12.6	14.4	17.5	27.3	31.4	36.0
	+15	7.70	10.2	13.4	15.3	18.5	28.2	32.2	36.8

形名		AFHV-J20VNQS1-A	AFHV-J25VNQS1-A	AFHV-J30VNQS1-A
庫内温度(℃)	+3	45.6	55.9	61.5
	+5	47.8	58.7	64.7
	+10	53.1	66.1	70.9
	+15	56.6	69.1	73.3

注1. 外気32℃、冷媒配管長さ5mにおける値を示します。冷却器用送風機の庫内負荷は差し引き済みです。
注2. 冷却器の着霜に伴う能力低下は差し引いておりません。

●高温用〈作業場向け薄形〉　R463A-J

50Hz

単位：kW

形名		AFHV-J5SNQ-B	AFHV-J6SNQ-B	AFHV-J8SNQ-B	AFHV-J9SNQ-B	AFHV-J10SNQ-B
庫内温度(℃)	＋3	11.2	13.1	15.4	18.8	20.6
	＋5	11.8	13.6	16.1	19.4	21.5
	＋10	12.6	14.4	17.2	20.1	22.3
	＋15	13.5	15.4	18.2	21.0	22.8

60Hz

単位：kW

形名		AFHV-J5SNQ-B	AFHV-J6SNQ-B	AFHV-J8SNQ-B	AFHV-J9SNQ-B	AFHV-J10SNQ-B
庫内温度(℃)	＋3	11.1	12.8	15.2	18.5	20.2
	＋5	11.6	13.4	15.9	19.1	21.2
	＋10	12.5	14.2	17.0	19.8	21.9
	＋15	13.3	15.1	18.0	20.6	22.5

注1. 外気32℃、冷媒配管長さ5mにおける値を示します。冷却器用送風機の庫内負荷は差し引き済みです。
注2. 冷却器の着霜に伴う能力低下は差し引いておりません。

●高温用〈作業場向け薄形　ウエット〉　R463A-J

50Hz

単位：kW

形名		AFHV-J5SNQS1-B	AFHV-J6SNQS1-B	AFHV-J8SNQS1-B
庫内温度(℃)	＋3	11.8	13.2	16.1
	＋5	12.2	13.5	16.5
	＋10	13.0	14.3	17.6
	＋15	13.9	15.3	18.6

60Hz

単位：kW

形名		AFHV-J5SNQS1-B	AFHV-J6SNQS1-B	AFHV-J8SNQS1-B
庫内温度(℃)	＋3	11.6	12.9	15.7
	＋5	11.9	13.2	16.2
	＋10	12.8	14.1	17.3
	＋15	13.6	15.0	18.3

注1. 外気32℃、冷媒配管長さ5mにおける値を示します。冷却器用送風機の庫内負荷は差し引き済みです。
注2. 冷却器の着霜に伴う能力低下は差し引いておりません。

●高温用〈縦形大形タイプ〉 R463A-J

50Hz

単位：kW

形名		AFHV-J10BNQ-B	AFHV-J13BNQ	AFHV-J15BNQ	AFHV-J20BNQ	AFHV-J25BNQ	AFHV-J30BNQ	AFHV-J35BNQ	AFHV-J40BNQ
庫内温度(℃)	+3	19.3	24.2	27.0	31.2	45.9	57.0	60.6	75.7
	+5	20.2	25.5	28.4	32.7	48.2	60.1	63.9	79.5
	+10	22.2	26.7	30.4	35.2	53.0	65.9	69.6	89.0
	+15	22.9	27.5	31.2	36.2	56.2	68.1	71.9	91.4

60Hz

単位：kW

形名		AFHV-J10BNQ-B	AFHV-J13BNQ	AFHV-J15BNQ	AFHV-J20BNQ	AFHV-J25BNQ	AFHV-J30BNQ	AFHV-J35BNQ	AFHV-J40BNQ
庫内温度(℃)	+3	19.3	23.8	26.7	31.1	45.7	56.6	60.5	76.3
	+5	20.3	25.0	28.1	32.7	48.0	59.8	63.9	80.2
	+10	22.0	26.0	29.7	34.7	52.5	64.7	68.5	88.0
	+15	22.7	26.7	30.5	35.4	55.4	66.7	70.4	89.8

注1. 外気32℃、冷媒配管長さ5mにおける値を示します。冷却器用送風機の庫内負荷は差し引き済みです。
注2. 冷却器の着霜に伴う能力低下は差し引いておりません。

●中温用〈標準〉 R463A-J

50Hz

単位：kW

形名		AFLV-J2THQ-B	AFLV-J3VHQ-B	AFLV-J4VHQ-B	AFLV-J5VHQ-B	AFLV-J6VHQ-B	AFLV-J8VHQ-B	AFLV-J10VHQ	AFLV-J13VHQ-A
庫内温度(℃)	−5	3.80	4.40	6.40	8.10	9.80	12.0	18.2	21.6
	0	4.30	5.00	7.30	9.10	11.1	13.6	20.6	24.6
	+5	4.70	5.50	8.10	10.1	12.5	15.3	23.1	27.7
	+10	5.20	6.10	9.10	11.2	14.0	17.0	25.7	30.9
	+15	5.70	6.70	9.80	12.3	14.8	18.0	27.7	32.0

形名		AFLV-J15VHQ-A	AFLV-J20VHQ	AFLV-J25VHQ-A	AFLV-J30VHQ-A	AFLV-J35VHQ-A
庫内温度(℃)	−5	23.7	36.0	44.3	47.5	60.9
	0	26.8	40.4	49.9	53.6	68.7
	+5	30.1	45.0	55.6	59.8	76.7
	+10	33.6	50.2	62.1	67.2	85.6
	+15	36.2	54.6	68.3	72.3	92.1

60Hz

単位：kW

形名		AFLV-J2THQ-B	AFLV-J3VHQ-B	AFLV-J4VHQ-B	AFLV-J5VHQ-B	AFLV-J6VHQ-B	AFLV-J8VHQ-B	AFLV-J10VHQ	AFLV-J13VHQ-A
庫内温度(℃)	−5	3.90	4.50	6.50	8.30	9.80	12.0	18.5	21.7
	0	4.40	5.10	7.30	9.30	11.2	13.7	20.9	24.8
	+5	4.90	5.70	8.20	10.4	12.6	15.4	23.5	27.9
	+10	5.40	6.30	9.20	11.6	14.0	17.0	26.2	31.0
	+15	5.90	6.90	9.90	12.6	14.8	18.1	27.7	31.9

形名		AFLV-J15VHQ-A	AFLV-J20VHQ	AFLV-J25VHQ-A	AFLV-J30VHQ-A	AFLV-J35VHQ-A
庫内温度(℃)	−5	23.8	36.4	44.8	47.8	61.5
	0	27.1	41.0	50.5	54.0	69.6
	+5	30.5	45.9	56.3	60.6	77.9
	+10	34.0	51.2	63.3	68.1	87.1
	+15	36.2	55.2	68.4	72.3	92.1

注1. 外気32℃、冷媒配管長さ5mにおける値を示します。冷却器用送風機の庫内負荷は差し引き済みです。
注2. 冷却器の着霜に伴う能力低下は差し引いておりません。

●中温用〈ウエット〉 R463A-J

50Hz

単位：kW

形名		AFLV-J3VHQS1-B	AFLV-J4VHQS1-B	AFLV-J5VHQS1-B	AFLV-J6VHQS1-B	AFLV-J8VHQS1-B	AFLV-J10VHQS1-A	AFLV-J13VHQS1	AFLV-J15VHQS1
庫内温度(℃)	−5	5.10	6.60	9.00	10.3	12.5	19.6	22.5	26.0
	0	5.80	7.50	10.3	11.7	14.3	22.3	25.6	29.6
	+5	6.60	8.40	11.5	13.3	16.2	25.2	28.9	33.5
	+10	7.20	9.40	12.6	14.4	17.5	27.5	31.5	36.0
	+15	7.70	10.0	13.4	15.3	18.5	28.3	32.4	37.1

形名		AFLV-J20VHQS1-A	AFLV-J25VHQS1-A	AFLV-J30VHQS1-A
庫内温度(℃)	−5	37.5	46.0	50.1
	0	42.2	51.9	56.6
	+5	47.3	58.1	64.0
	+10	52.8	65.2	71.0
	+15	56.4	69.2	73.8

60Hz

単位：kW

形名		AFLV-J3VHQS1-B	AFLV-J4VHQS1-B	AFLV-J5VHQS1-B	AFLV-J6VHQS1-B	AFLV-J8VHQS1-B	AFLV-J10VHQS1-A	AFLV-J13VHQS1	AFLV-J15VHQS1
庫内温度(℃)	−5	5.20	6.70	9.00	10.3	12.6	19.7	22.5	26.1
	0	5.90	7.70	10.3	11.8	14.4	22.4	25.7	29.8
	+5	6.60	8.60	11.6	13.4	16.3	25.3	29.1	33.8
	+10	7.20	9.60	12.6	14.4	17.5	27.3	31.4	36.0
	+15	7.70	10.1	13.4	15.3	18.5	28.2	32.2	36.8

形名		AFLV-J20VHQS1-A	AFLV-J25VHQS1-A	AFLV-J30VHQS1-A
庫内温度(℃)	−5	37.7	46.3	50.3
	0	42.5	52.3	56.9
	+5	47.9	58.7	64.7
	+10	53.1	66.1	70.9
	+15	56.7	69.2	73.3

注1. 外気32℃、冷媒配管長さ5mにおける値を示します。冷却器用送風機の庫内負荷は差し引き済みです。
注2. 冷却器の着霜に伴う能力低下は差し引いておりません。

●中温用〈縦形大形タイプ〉 R463A-J

50Hz

単位：kW

形名		AFLV-J10BHQ-B	AFLV-J13BHQ	AFLV-J15BHQ	AFLV-J20BHQ	AFLV-J25BHQ	AFLV-J30BHQ	AFLV-J35BHQ	AFLV-J40BHQ
庫内温度(℃)	−5	15.8	19.5	21.7	25.1	37.6	46.4	49.2	62.1
	0	17.9	22.4	24.9	28.8	42.6	52.7	55.9	70.5
	+5	20.2	25.5	28.4	32.7	48.2	60.1	63.9	79.5
	+10	22.2	26.7	30.4	35.2	53.0	65.9	69.6	89.0
	+15	22.9	27.5	31.2	36.2	56.2	68.1	71.9	91.4

60Hz

単位：kW

形名		AFLV-J10BHQ-B	AFLV-J13BHQ	AFLV-J15BHQ	AFLV-J20BHQ	AFLV-J25BHQ	AFLV-J30BHQ	AFLV-J35BHQ	AFLV-J40BHQ
庫内温度(℃)	−5	15.8	19.0	21.3	24.9	37.1	45.5	48.6	62.1
	0	18.0	22.0	24.6	28.7	42.2	51.9	55.5	70.8
	+5	20.3	25.0	28.1	32.7	48.0	59.8	63.9	80.2
	+10	22.0	26.0	29.7	34.7	52.5	64.7	68.5	88.0
	+15	22.7	26.7	30.5	35.4	55.4	66.7	70.4	89.8

注1. 外気32℃、冷媒配管長さ5mにおける値を示します。冷却器用送風機の庫内負荷は差し引き済みです。
注2. 冷却器の着霜に伴う能力低下は差し引いておりません。

●低温用〈標準〉 R463A-J

50Hz

単位：kW

形名		AFRV-J2VHQ-B	AFRV-J3VHQ-B	AFRV-J4VHQ-B	AFRV-J5VHQ-B	AFRV-J6VHQ-B	AFRV-J8VHQ-B	AFRV-J10VHQ-B	AFRV-J13VHQ-B
庫内温度(℃)	−30	1.80	2.00	2.60	3.70	4.20	5.90	8.00	8.90
	−25	2.20	2.40	3.10	4.30	4.90	6.80	9.40	10.4
	−20	2.50	2.80	3.70	4.90	5.70	7.90	11.0	12.2
	−15	2.90	3.20	4.30	5.70	6.50	9.10	12.7	14.1
	−10	3.20	3.60	4.90	6.40	7.50	10.3	14.5	16.1
	−5	3.60	4.10	5.60	7.30	8.50	11.6	–	–

形名		AFRV-J15VHQ-B	AFRV-J20VHQ-B	AFRV-J25VHQ-B	AFRV-J30VHQ-B	AFRV-J35VHQ-B	AFRV-J40VHQ-B
庫内温度(℃)	−30	9.60	15.0	17.7	18.6	24.0	26.2
	−25	11.3	17.5	20.8	21.8	28.3	30.8
	−20	13.2	20.3	24.2	25.4	32.9	36.1
	−15	15.1	23.2	27.8	29.2	37.8	41.5
	−10	17.3	26.3	31.5	33.2	42.9	47.1
	−5	–	–	–	–	–	–

60Hz

単位：kW

形名		AFRV-J2VHQ-B	AFRV-J3VHQ-B	AFRV-J4VHQ-B	AFRV-J5VHQ-B	AFRV-J6VHQ-B	AFRV-J8VHQ-B	AFRV-J10VHQ-B	AFRV-J13VHQ-B
庫内温度(℃)	−30	1.80	2.00	2.60	3.70	4.30	5.90	8.10	9.00
	−25	2.10	2.40	3.20	4.30	5.00	6.90	9.60	10.7
	−20	2.50	2.80	3.70	5.00	5.80	8.00	11.2	12.5
	−15	2.90	3.20	4.30	5.80	6.70	9.20	13.0	14.6
	−10	3.20	3.60	5.00	6.60	7.70	10.5	14.9	16.8
	−5	3.60	4.10	5.70	7.40	8.70	11.8	–	–

形名		AFRV-J15VHQ-B	AFRV-J20VHQ-B	AFRV-J25VHQ-B	AFRV-J30VHQ-B	AFRV-J35VHQ-B	AFRV-J40VHQ-B
庫内温度(℃)	−30	9.80	15.1	18.0	18.9	24.3	26.3
	−25	11.6	17.7	21.2	22.3	28.7	31.0
	−20	13.6	20.6	24.8	26.1	33.6	36.5
	−15	15.7	23.7	28.6	30.2	38.7	42.1
	−10	18.0	26.9	32.6	34.4	44.1	48.0
	−5	–	–	–	–	–	–

注1. 外気32℃、冷媒配管長さ5mにおける値を示します。冷却器用送風機の庫内負荷は差し引き済みです。
注2. 冷却器の着霜に伴う能力低下は差し引いておりません。

●低温用〈セイブデフロスト〉 R463A-J

50Hz

単位：kW

形名		AFRV-J3VHQS1-B	AFRV-J4VHQS1-B	AFRV-J5VHQS1-B	AFRV-J6VHQS1-B	AFRV-J8VHQS1-B	AFRV-J10VHQS1-B	AFRV-J13VHQS1-B	AFRV-J15VHQS1-B
庫内温度(℃)	－30	2.10	2.80	3.90	4.20	6.40	8.10	9.60	10.5
	－25	2.60	3.30	4.60	5.00	7.50	9.60	11.4	12.5
	－20	3.00	3.90	5.30	5.80	8.70	11.2	13.5	14.6
	－15	3.50	4.60	6.20	6.80	10.0	13.0	15.7	17.1
	－10	4.00	5.30	7.00	7.80	11.4	14.9	18.2	19.7
	－5	4.60	6.00	8.00	8.90	13.0	–	–	–

形名		AFRV-J20VHQS1-B	AFRV-J25VHQS1-B	AFRV-J30VHQS1-B	AFRV-J35VHQS1-B
庫内温度(℃)	－30	16.1	17.8	19.5	25.1
	－25	19.0	20.9	23.0	29.6
	－20	22.2	24.5	26.9	34.7
	－15	25.6	28.1	31.1	40.0
	－10	29.1	32.0	35.5	45.4
	－5	–	–	–	–

60Hz

単位：kW

形名		AFRV-J3VHQS1-B	AFRV-J4VHQS1-B	AFRV-J5VHQS1-B	AFRV-J6VHQS1-B	AFRV-J8VHQS1-B	AFRV-J10VHQS1-B	AFRV-J13VHQS1-B	AFRV-J15VHQS1-B
庫内温度(℃)	－30	2.10	2.80	4.00	4.10	6.40	8.20	9.50	10.4
	－25	2.60	3.40	4.70	4.90	7.50	9.70	11.4	12.5
	－20	3.00	4.00	5.40	5.80	8.80	11.4	13.5	14.7
	－15	3.50	4.60	6.30	6.80	10.2	13.4	15.8	17.3
	－10	4.10	5.30	7.20	7.90	11.7	15.4	18.4	20.0
	－5	4.60	6.10	8.20	9.00	13.3	–	–	–

形名		AFRV-J20VHQS1-B	AFRV-J25VHQS1-B	AFRV-J30VHQS1-B	AFRV-J35VHQS1-B
庫内温度(℃)	－30	16.3	18.0	19.5	25.1
	－25	19.4	21.4	23.2	29.8
	－20	22.7	25.1	27.2	35.0
	－15	26.3	29.0	31.6	40.5
	－10	30.1	33.1	36.3	46.2
	－5	–	–	–	–

注1. 外気32℃、冷媒配管長さ5mにおける値を示します。冷却器用送風機の庫内負荷は差し引き済みです。
注2. 冷却器の着霜に伴う能力低下は差し引いておりません。

●低温用〈縦形大形タイプ〉 R463A-J

50Hz

単位：kW

形名		AFRV-J15BHQ-B	AFRV-J20BHQ-B	AFRV-J25BHQ-B	AFRV-J30BHQ-B	AFRV-J35BHQ-B	AFRV-J40BHQ-B	AFRV-J45BHQ-B
庫内温度(℃)	−30	9.00	9.50	15.9	18.1	18.6	23.4	26.0
	−25	10.7	11.6	19.0	21.4	22.4	28.2	31.4
	−20	12.6	13.9	22.5	25.1	26.5	33.5	37.3
	−15	14.6	16.5	26.2	29.0	30.9	39.2	43.5
	−10	16.8	19.3	30.1	33.2	35.6	45.1	50.2

60Hz

単位：kW

形名		AFRV-J15BHQ-B	AFRV-J20BHQ-B	AFRV-J25BHQ-B	AFRV-J30BHQ-B	AFRV-J35BHQ-B	AFRV-J40BHQ-B	AFRV-J45BHQ-B
庫内温度(℃)	−30	9.00	8.90	15.3	18.0	18.0	22.4	24.8
	−25	10.7	11.1	18.5	21.5	21.9	27.5	30.4
	−20	12.6	13.5	22.0	25.3	26.1	32.9	36.4
	−15	14.8	16.2	25.8	29.4	30.7	38.8	42.8
	−10	17.1	19.1	29.8	33.7	35.7	45.0	49.8

注1. 外気32℃、冷媒配管長さ5mにおける値を示します。冷却器用送風機の庫内負荷は差し引き済みです。
注2. 冷却器の着霜に伴う能力低下は差し引いておりません。

●高温用〈標準〉 R32

50Hz

単位：kW

形名		AFHV-M3VNQ	AFHV-M4VNQ	AFHV-M5VNQ	AFHV-M6VNQ	AFHV-M8VNQ	AFHV-M10VNQ	AFHV-M13VNQ-A	AFHV-M15VNQ-A
庫内温度(℃)	＋3	5.30	8.00	10.2	12.0	14.6	23.2	27.9	30.8
	＋5	5.50	8.40	10.7	12.6	15.4	24.2	29.2	32.2
	＋10	6.10	9.40	11.9	14.0	17.1	26.8	32.2	35.9
	＋15	6.80	10.0	13.0	14.8	18.0	29.2	33.1	38.1

形名		AFHV-M20VNQ	AFHV-M25VNQ-A	AFHV-M30VNQ-A	AFHV-M35VNQ-A
庫内温度(℃)	＋3	45.4	56.1	61.1	77.4
	＋5	47.5	58.7	63.7	81.0
	＋10	52.9	65.4	70.7	89.8
	＋15	57.6	71.5	74.9	96.4

60Hz

単位：kW

形名		AFHV-M3VNQ	AFHV-M4VNQ	AFHV-M5VNQ	AFHV-M6VNQ	AFHV-M8VNQ	AFHV-M10VNQ	AFHV-M13VNQ-A	AFHV-M15VNQ-A
庫内温度(℃)	＋3	5.40	8.10	10.4	12.1	14.8	23.7	28.1	31.0
	＋5	5.70	8.50	10.9	12.7	15.5	24.7	29.3	32.5
	＋10	6.30	9.50	12.2	14.0	17.1	27.5	32.1	36.3
	＋15	7.00	10.1	13.2	14.8	18.0	29.3	33.0	37.9

形名		AFHV-M20VNQ	AFHV-M25VNQ-A	AFHV-M30VNQ-A	AFHV-M35VNQ-A
庫内温度(℃)	＋3	46.4	57.0	61.5	78.7
	＋5	48.6	59.5	64.2	82.3
	＋10	54.2	66.5	71.4	91.4
	＋15	57.8	71.5	74.8	96.1

注1. 外気32℃、冷媒配管長さ5mにおける値を示します。冷却器用送風機の庫内負荷は差し引き済みです。
注2. 冷却器の着霜に伴う能力低下は差し引いておりません。

●高温用〈ウエット〉 R32

50Hz

単位：kW

形名		AFHV-M3VNQS1	AFHV-M4VNQS1	AFHV-M5VNQS1	AFHV-M6VNQS1	AFHV-M8VNQS1	AFHV-M10VNQS1-A	AFHV-M13VNQS1	AFHV-M15VNQS1
庫内温度(℃)	＋3	6.40	8.40	11.1	12.7	15.6	25.6	28.5	33.7
	＋5	6.80	8.80	11.6	13.4	16.4	26.8	29.8	35.3
	＋10	7.40	9.80	12.8	14.5	17.5	29.1	32.4	37.7
	＋15	8.00	10.3	13.6	15.2	18.3	30.0	33.4	38.4

形名		AFHV-M20VNQS1-A	AFHV-M25VNQS1-A	AFHV-M30VNQS1-A
庫内温度(℃)	＋3	48.1	59.0	64.0
	＋5	50.4	61.8	67.0
	＋10	56.3	69.0	73.5
	＋15	58.7	72.3	75.9

●高温用〈ウエット〉 R32

60Hz

単位：kW

形名		AFHV-M3VNQS1	AFHV-M4VNQS1	AFHV-M5VNQS1	AFHV-M6VNQS1	AFHV-M8VNQS1	AFHV-M10VNQS1-A	AFHV-M13VNQS1	AFHV-M15VNQS1
庫内温度(℃)	＋3	6.50	8.60	11.1	12.8	15.7	25.7	28.7	34.1
	＋5	6.80	9.00	11.7	13.4	16.5	26.9	29.9	35.8
	＋10	7.50	9.90	12.8	14.4	17.5	29.0	32.3	37.4
	＋15	8.00	10.4	13.6	15.2	18.3	29.8	33.3	38.2

形名		AFHV-M20VNQS1-A	AFHV-M25VNQS1-A	AFHV-M30VNQS1-A
庫内温度(℃)	＋3	48.7	59.4	64.7
	＋5	51.1	62.3	67.7
	＋10	56.7	69.7	73.3
	＋15	58.6	72.0	75.7

注1. 外気32℃、冷媒配管長さ5mにおける値を示します。冷却器用送風機の庫内負荷は差し引き済みです。
注2. 冷却器の着霜に伴う能力低下は差し引いておりません。

●中温用〈標準〉 R32

50Hz

単位：kW

形名		AFLV-M3VHQ	AFLV-M4VHQ	AFLV-M5VHQ	AFLV-M6VHQ	AFLV-M8VHQ	AFLV-M10VHQ	AFLV-M13VHQ-A	AFLV-M15VHQ-A
庫内温度(℃)	－5	4.40	6.60	8.50	9.90	12.0	19.1	22.9	25.5
	0	4.90	7.40	9.50	11.2	13.6	21.6	26.0	28.7
	＋5	5.50	8.40	10.7	12.6	15.4	24.2	29.1	32.2
	＋10	6.10	9.40	11.9	14.0	17.1	26.8	32.2	35.9
	＋15	6.80	10.0	13.0	14.8	17.9	29.2	33.1	38.1

形名		AFLV-M20VHQ	AFLV-M25VHQ-A	AFLV-M30VHQ-A	AFLV-M35VHQ-A
庫内温度(℃)	－5	37.5	46.5	50.8	63.5
	0	42.4	52.4	57.2	72.1
	＋5	47.5	58.7	63.7	80.9
	＋10	52.9	65.4	70.7	89.8
	＋15	57.6	71.5	74.9	96.4

60Hz

単位：kW

形名		AFLV-M3VHQ	AFLV-M4VHQ	AFLV-M5VHQ	AFLV-M6VHQ	AFLV-M8VHQ	AFLV-M10VHQ	AFLV-M13VHQ-A	AFLV-M15VHQ-A
庫内温度(℃)	－5	4.50	6.60	8.60	9.90	12.0	19.5	23.0	25.6
	0	5.00	7.60	9.70	11.2	13.7	22.1	26.2	28.9
	＋5	5.70	8.50	10.9	12.7	15.5	24.7	29.3	32.5
	＋10	6.30	9.50	12.2	14.0	17.1	27.5	32.1	36.3
	＋15	7.00	10.1	13.2	14.8	18.0	29.3	33.0	37.9

形名		AFLV-M20VHQ	AFLV-M25VHQ-A	AFLV-M30VHQ-A	AFLV-M35VHQ-A
庫内温度(℃)	－5	38.2	47.0	51.0	64.4
	0	43.2	53.1	57.5	73.2
	＋5	48.6	59.5	64.2	82.3
	＋10	54.2	66.5	71.4	91.4
	＋15	57.8	71.5	74.8	96.1

注1. 外気32℃、冷媒配管長さ5mにおける値を示します。冷却器用送風機の庫内負荷は差し引き済みです。
注2. 冷却器の着霜に伴う能力低下は差し引いておりません。

●中温用〈ウエット〉 R32

50Hz

単位：kW

形名		AFLV-M3VHQS1	AFLV-M4VHQS1	AFLV-M5VHQS1	AFLV-M6VHQS1	AFLV-M8VHQS1	AFLV-M10VHQS1-A	AFLV-M13VHQS1	AFLV-M15VHQS1
庫内温度(℃)	－5	5.20	6.90	9.10	10.4	12.6	21.0	23.4	27.5
	0	6.00	7.80	10.3	11.8	14.4	23.9	26.6	31.2
	＋5	6.80	8.80	11.6	13.4	16.3	26.8	29.8	35.3
	＋10	7.40	9.80	12.8	14.5	17.5	29.1	32.4	37.7
	＋15	8.00	10.3	13.6	15.2	18.3	30.0	33.4	38.4

形名		AFLV-M20VHQS1-A	AFLV-M25VHQS1-A	AFLV-M30VHQS1-A
庫内温度(℃)	－5	39.5	48.6	53.1
	0	44.9	55.0	59.8
	＋5	50.4	61.8	66.9
	＋10	56.3	69.0	73.5
	＋15	58.7	72.3	75.9

60Hz

単位：kW

形名		AFLV-M3VHQS1	AFLV-M4VHQS1	AFLV-M5VHQS1	AFLV-M6VHQS1	AFLV-M8VHQS1	AFLV-M10VHQS1-A	AFLV-M13VHQS1	AFLV-M15VHQS1
庫内温度(℃)	－5	5.30	7.00	9.10	10.4	12.7	21.0	23.5	27.7
	0	6.00	7.90	10.3	11.8	14.5	23.9	26.7	31.6
	＋5	6.80	9.00	11.7	13.4	16.5	26.9	29.9	35.8
	＋10	7.50	9.90	12.8	14.4	17.5	29.0	32.3	37.4
	＋15	8.00	10.4	13.6	15.2	18.3	29.8	33.3	38.2

形名		AFLV-M20VHQS1-A	AFLV-M25VHQS1-A	AFLV-M30VHQS1-A
庫内温度(℃)	－5	39.8	48.8	53.4
	0	45.3	55.3	60.3
	＋5	51.1	62.3	67.7
	＋10	56.6	69.7	73.3
	＋15	58.6	72.0	75.7

注1. 外気32℃、冷媒配管長さ5mにおける値を示します。冷却器用送風機の庫内負荷は差し引き済みです。
注2. 冷却器の着霜に伴う能力低下は差し引いておりません。

●低温用〈標準〉 R32

50Hz

単位：kW

形名		AFRV-M3VHQ	AFRV-M4VHQ	AFRV-M5VHQ	AFRV-M6VHQ	AFRV-M8VHQ	AFRV-M10VHQ	AFRV-M13VHQ	AFRV-M15VHQ
庫内温度(℃)	－30	2.00	2.60	3.70	4.40	6.40	8.50	9.50	10.3
	－25	2.30	3.10	4.30	5.10	7.30	9.90	11.2	12.1
	－20	2.70	3.70	5.00	5.90	8.30	11.6	13.1	14.0
	－15	3.10	4.30	5.70	6.70	9.40	13.3	15.1	16.1
	－10	3.60	4.90	6.50	7.60	10.6	15.1	17.2	18.4
	－5	4.00	5.60	7.30	8.60	11.8	17.1	19.5	20.8

形名		AFRV-M20VHQ	AFRV-M25VHQ	AFRV-M30VHQ	AFRV-M35VHQ	AFRV-M40VHQ
庫内温度(℃)	－30	15.9	18.8	19.9	25.6	27.7
	－25	18.5	22.0	23.3	30.2	32.4
	－20	21.2	25.6	27.2	35.1	37.7
	－15	24.2	29.3	31.2	40.2	43.3
	－10	27.4	33.3	35.5	45.7	49.3
	－5	30.7	37.5	40.0	51.4	55.7

●低温用〈標準〉 R32

60Hz

単位：kW

形名		AFRV-M3VHQ	AFRV-M4VHQ	AFRV-M5VHQ	AFRV-M6VHQ	AFRV-M8VHQ	AFRV-M10VHQ	AFRV-M13VHQ	AFRV-M15VHQ
庫内温度(℃)	−30	2.00	2.60	3.70	4.50	6.40	8.50	9.50	10.3
	−25	2.30	3.10	4.40	5.20	7.30	10.0	11.2	12.1
	−20	2.70	3.70	5.00	6.00	8.40	11.7	13.1	14.1
	−15	3.10	4.30	5.80	6.80	9.50	13.5	15.3	16.3
	−10	3.60	5.00	6.60	7.80	10.7	15.4	17.5	18.6
	−5	4.10	5.60	7.40	8.80	12.0	17.4	19.8	21.1

形名		AFRV-M20VHQ	AFRV-M25VHQ	AFRV-M30VHQ	AFRV-M35VHQ	AFRV-M40VHQ
庫内温度(℃)	−30	15.9	18.8	19.8	25.6	27.6
	−25	18.6	22.1	23.4	30.3	32.4
	−20	21.4	25.8	27.4	35.4	37.9
	−15	24.5	29.7	31.6	40.7	43.7
	−10	27.8	33.8	35.9	46.3	49.8
	−5	31.3	38.1	40.6	52.2	56.5

注1. 外気32℃、冷媒配管長さ5mにおける値を示します。冷却器用送風機の庫内負荷は差し引き済みです。
注2. 冷却器の着霜に伴う能力低下は差し引いておりません。

●低温用〈セイブデフロスト〉 R32

50Hz

単位：kW

形名		AFRV-M3VHQS1	AFRV-M4VHQS1	AFRV-M5VHQS1	AFRV-M6VHQS1	AFRV-M8VHQS1	AFRV-M10VHQS1	AFRV-M13VHQS1	AFRV-M15VHQS1
庫内温度(℃)	−30	2.10	2.80	4.00	4.40	6.90	8.70	10.1	11.1
	−25	2.50	3.30	4.70	5.10	8.00	10.2	12.1	13.1
	−20	2.90	3.90	5.40	6.00	9.10	12.0	14.2	15.3
	−15	3.40	4.60	6.20	6.90	10.4	13.9	16.6	17.8
	−10	4.00	5.30	7.10	7.90	11.8	15.9	19.1	20.5
	−5	4.50	6.00	8.00	9.00	13.3	18.0	21.7	23.3

形名		AFRV-M20VHQS1	AFRV-M25VHQS1	AFRV-M30VHQS1	AFRV-M35VHQS1
庫内温度(℃)	−30	17.2	19.0	20.7	26.6
	−25	20.1	22.3	24.4	31.4
	−20	23.3	26.0	28.5	36.7
	−15	26.8	30.0	32.9	42.3
	−10	30.6	34.1	37.6	48.1
	−5	34.6	38.5	42.4	54.3

60Hz

単位：kW

形名		AFRV-M3VHQS1	AFRV-M4VHQS1	AFRV-M5VHQS1	AFRV-M6VHQS1	AFRV-M8VHQS1	AFRV-M10VHQS1	AFRV-M13VHQS1	AFRV-M15VHQS1
庫内温度(℃)	−30	2.10	2.80	4.00	4.30	6.90	8.60	10.0	11.0
	−25	2.50	3.30	4.70	5.10	8.00	10.2	12.0	13.0
	−20	2.90	3.90	5.50	6.00	9.10	12.0	14.2	15.3
	−15	3.40	4.60	6.30	6.90	10.5	14.0	16.6	17.8
	−10	4.00	5.30	7.20	8.00	11.9	16.0	19.2	20.6
	−5	4.60	6.10	8.20	9.10	13.5	18.2	21.9	23.5

形名		AFRV-M20VHQS1	AFRV-M25VHQS1	AFRV-M30VHQS1	AFRV-M35VHQS1
庫内温度(℃)	−30	17.2	19.0	20.5	26.6
	−25	20.1	22.4	24.4	31.5
	−20	23.4	26.2	28.5	36.9
	−15	27.1	30.2	33.1	42.6
	−10	30.9	34.5	37.9	48.6
	−5	35.1	39.0	42.8	55.0

注1. 外気32℃、冷媒配管長さ5mにおける値を示します。冷却器用送風機の庫内負荷は差し引き済みです。
注2. 冷却器の着霜に伴う能力低下は差し引いておりません。

●高温用〈標準〉　R32　安全対策部材付き

50Hz

単位：kW

形名		AFHV-M3VNS	AFHV-M4VNS	AFHV-M5VNS	AFHV-M6VNS	AFHV-M8VNS	AFHV-M10VNS	AFHV-M13VNS-A	AFHV-M15VNS-A
庫内温度(℃)	＋3	5.30	8.00	10.2	12.0	14.6	23.2	27.9	30.8
	＋5	5.50	8.40	10.7	12.6	15.4	24.2	29.2	32.2
	＋10	6.10	9.40	11.9	14.0	17.1	26.8	32.2	35.9
	＋15	6.80	10.0	13.0	14.8	18.0	29.2	33.1	38.1

形名		AFHV-M20VNS	AFHV-M25VNS-A	AFHV-M30VNS-A	AFHV-M35VNS-A
庫内温度(℃)	＋3	45.4	56.1	61.1	77.4
	＋5	47.5	58.7	63.7	81.0
	＋10	52.9	65.4	70.7	89.8
	＋15	57.6	71.5	74.9	96.4

60Hz

単位：kW

形名		AFHV-M3VNS	AFHV-M4VNS	AFHV-M5VNS	AFHV-M6VNS	AFHV-M8VNS	AFHV-M10VNS	AFHV-M13VNS-A	AFHV-M15VNS-A
庫内温度(℃)	＋3	5.40	8.10	10.4	12.1	14.8	23.7	28.1	31.0
	＋5	5.70	8.50	10.9	12.7	15.5	24.7	29.3	32.5
	＋10	6.30	9.50	12.2	14.0	17.1	27.5	32.1	36.3
	＋15	7.00	10.1	13.2	14.8	18.0	29.3	33.0	37.9

形名		AFHV-M20VNS	AFHV-M25VNS-A	AFHV-M30VNS-A	AFHV-M35VNS-A
庫内温度(℃)	＋3	46.4	57.0	61.5	78.7
	＋5	48.6	59.5	64.2	82.3
	＋10	54.2	66.5	71.4	91.4
	＋15	57.8	71.5	74.8	96.1

注1. 外気32℃、冷媒配管長さ5mにおける値を示します。冷却器用送風機の庫内負荷は差し引き済みです。
注2. 冷却器の着霜に伴う能力低下は差し引いておりません。

●高温用〈ウエット〉　R32　安全対策部材付き

50Hz

単位：kW

形名		AFHV-M3VNSS1	AFHV-M4VNSS1	AFHV-M5VNSS1	AFHV-M6VNSS1	AFHV-M8VNSS1	AFHV-M10VNSS1-A	AFHV-M13VNSS1	AFHV-M15VNSS1
庫内温度(℃)	＋3	6.40	8.40	11.1	12.7	15.6	25.6	28.5	33.7
	＋5	6.80	8.80	11.6	13.4	16.4	26.8	29.8	35.3
	＋10	7.40	9.80	12.8	14.5	17.5	29.1	32.4	37.7
	＋15	8.00	10.3	13.6	15.2	18.3	30.0	33.4	38.4

形名		AFHV-M20VNSS1-A	AFHV-M25VNSS1-A	AFHV-M30VNSS1-A
庫内温度(℃)	＋3	48.1	59.0	64.0
	＋5	50.4	61.8	67.0
	＋10	56.3	69.0	73.5
	＋15	58.7	72.3	75.9

●高温用〈ウエット〉 R32 安全対策部材付き

60Hz

単位：kW

形名		AFHV-M3VNSS1	AFHV-M4VNSS1	AFHV-M5VNSS1	AFHV-M6VNSS1	AFHV-M8VNSS1	AFHV-M10VNSS1-A	AFHV-M13VNSS1	AFHV-M15VNSS1
庫内温度(℃)	＋3	6.50	8.60	11.1	12.8	15.7	25.7	28.7	34.1
	＋5	6.80	9.00	11.7	13.4	16.5	26.9	29.9	35.8
	＋10	7.50	9.90	12.8	14.4	17.5	29.0	32.3	37.4
	＋15	8.00	10.4	13.6	15.2	18.3	29.8	33.3	38.2

形名		AFHV-M20VNSS1-A	AFHV-M25VNSS1-A	AFHV-M30VNSS1-A
庫内温度(℃)	＋3	48.7	59.4	64.7
	＋5	51.1	62.3	67.7
	＋10	56.7	69.7	73.3
	＋15	58.6	72.0	75.7

注1. 外気32℃、冷媒配管長さ5mにおける値を示します。冷却器用送風機の庫内負荷は差し引き済みです。
注2. 冷却器の着霜に伴う能力低下は差し引いておりません。

●中温用〈標準〉 R32 安全対策部材付き

50Hz

単位：kW

形名		AFLV-M3VHS	AFLV-M4VHS	AFLV-M5VHS	AFLV-M6VHS	AFLV-M8VHS	AFLV-M10VHS	AFLV-M13VHS-A	AFLV-M15VHS-A
庫内温度(℃)	－5	4.40	6.60	8.50	9.90	12.0	19.1	22.9	25.5
	0	4.90	7.40	9.50	11.2	13.6	21.6	26.0	28.7
	＋5	5.50	8.40	10.7	12.6	15.4	24.2	29.1	32.2
	＋10	6.10	9.40	11.9	14.0	17.1	26.8	32.2	35.9
	＋15	6.80	10.0	13.0	14.8	17.9	29.2	33.1	38.1

形名		AFLV-M20VHS	AFLV-M25VHS-A	AFLV-M30VHS-A	AFLV-M35VHS-A
庫内温度(℃)	－5	37.5	46.5	50.8	63.5
	0	42.4	52.4	57.2	72.1
	＋5	47.5	58.7	63.7	80.9
	＋10	52.9	65.4	70.7	89.8
	＋15	57.6	71.5	74.9	96.4

60Hz

単位：kW

形名		AFLV-M3VHS	AFLV-M4VHS	AFLV-M5VHS	AFLV-M6VHS	AFLV-M8VHS	AFLV-M10VHS	AFLV-M13VHS-A	AFLV-M15VHS-A
庫内温度(℃)	－5	4.50	6.60	8.60	9.90	12.0	19.5	23.0	25.6
	0	5.00	7.60	9.70	11.2	13.7	22.1	26.2	28.9
	＋5	5.70	8.50	10.9	12.7	15.5	24.7	29.3	32.5
	＋10	6.30	9.50	12.2	14.0	17.1	27.5	32.1	36.3
	＋15	7.00	10.1	13.2	14.8	18.0	29.3	33.0	37.9

形名		AFLV-M20VHS	AFLV-M25VHS-A	AFLV-M30VHS-A	AFLV-M35VHS-A
庫内温度(℃)	－5	38.2	47.0	51.0	64.4
	0	43.2	53.1	57.5	73.2
	＋5	48.6	59.5	64.2	82.3
	＋10	54.2	66.5	71.4	91.4
	＋15	57.8	71.5	74.8	96.1

注1. 外気32℃、冷媒配管長さ5mにおける値を示します。冷却器用送風機の庫内負荷は差し引き済みです。
注2. 冷却器の着霜に伴う能力低下は差し引いておりません。

●中温用〈ウエット〉　R32　安全対策部材付き

50Hz

単位：kW

形名		AFLV-M3VHSS1	AFLV-M4VHSS1	AFLV-M5VHSS1	AFLV-M6VHSS1	AFLV-M8VHSS1	AFLV-M10VHSS1-A	AFLV-M13VHSS1	AFLV-M15VHSS1
庫内温度(℃)	－5	5.20	6.90	9.10	10.4	12.6	21.0	23.4	27.5
	0	6.00	7.80	10.3	11.8	14.4	23.9	26.6	31.2
	＋5	6.80	8.80	11.6	13.4	16.3	26.8	29.8	35.3
	＋10	7.40	9.80	12.8	14.5	17.5	29.1	32.4	37.7
	＋15	8.00	10.3	13.6	15.2	18.3	30.0	33.4	38.4

形名		AFLV-M20VHSS1-A	AFLV-M25VHSS1-A	AFLV-M30VHSS1-A
庫内温度(℃)	－5	39.5	48.6	53.1
	0	44.9	55.0	59.8
	＋5	50.4	61.8	66.9
	＋10	56.3	69.0	73.5
	＋15	58.7	72.3	75.9

60Hz

単位：kW

形名		AFLV-M3VHSS1	AFLV-M4VHSS1	AFLV-M5VHSS1	AFLV-M6VHSS1	AFLV-M8VHSS1	AFLV-M10VHSS1-A	AFLV-M13VHSS1	AFLV-M15VHSS1
庫内温度(℃)	－5	5.30	7.00	9.10	10.4	12.7	21.0	23.5	27.7
	0	6.00	7.90	10.3	11.8	14.5	23.9	26.7	31.6
	＋5	6.80	9.00	11.7	13.4	16.5	26.9	29.9	35.8
	＋10	7.50	9.90	12.8	14.4	17.5	29.0	32.3	37.4
	＋15	8.00	10.4	13.6	15.2	18.3	29.8	33.3	38.2

形名		AFLV-M20VHSS1-A	AFLV-M25VHSS1-A	AFLV-M30VHSS1-A
庫内温度(℃)	－5	39.8	48.8	53.4
	0	45.3	55.3	60.3
	＋5	51.1	62.3	67.7
	＋10	56.6	69.7	73.3
	＋15	58.6	72.0	75.7

注1. 外気32℃、冷媒配管長さ5mにおける値を示します。冷却器用送風機の庫内負荷は差し引き済みです。
注2. 冷却器の着霜に伴う能力低下は差し引いておりません。

●低温用〈標準〉　R32　安全対策部材付き

50Hz

単位：kW

形名		AFRV-M3VHS	AFRV-M4VHS	AFRV-M5VHS	AFRV-M6VHS	AFRV-M8VHS	AFRV-M10VHS	AFRV-M13VHS	AFRV-M15VHS
庫内温度(℃)	－30	2.00	2.60	3.70	4.40	6.40	8.50	9.50	10.3
	－25	2.30	3.10	4.30	5.10	7.30	9.90	11.2	12.1
	－20	2.70	3.70	5.00	5.90	8.30	11.6	13.1	14.0
	－15	3.10	4.30	5.70	6.70	9.40	13.3	15.1	16.1
	－10	3.60	4.90	6.50	7.60	10.6	15.1	17.2	18.4
	－5	4.00	5.60	7.30	8.60	11.8	17.1	19.5	20.8

形名		AFRV-M20VHS	AFRV-M25VHS	AFRV-M30VHS	AFRV-M35VHS	AFRV-M40VHS
庫内温度(℃)	－30	15.9	18.8	19.9	25.6	27.7
	－25	18.5	22.0	23.3	30.2	32.4
	－20	21.2	25.6	27.2	35.1	37.7
	－15	24.2	29.3	31.2	40.2	43.3
	－10	27.4	33.3	35.5	45.7	49.3
	－5	30.7	37.5	40.0	51.4	55.7

●低温用〈標準〉 R32 安全対策部材付き

60Hz

単位：kW

形名		AFRV-M3VHS	AFRV-M4VHS	AFRV-M5VHS	AFRV-M6VHS	AFRV-M8VHS	AFRV-M10VHS	AFRV-M13VHS	AFRV-M15VHS
庫内温度(℃)	−30	2.00	2.60	3.70	4.50	6.40	8.50	9.50	10.3
	−25	2.30	3.10	4.40	5.20	7.30	10.0	11.2	12.1
	−20	2.70	3.70	5.00	6.00	8.40	11.7	13.1	14.1
	−15	3.10	4.30	5.80	6.80	9.50	13.5	15.3	16.3
	−10	3.60	5.00	6.60	7.80	10.7	15.4	17.5	18.6
	−5	4.10	5.60	7.40	8.80	12.0	17.4	19.8	21.1

形名		AFRV-M20VHS	AFRV-M25VHS	AFRV-M30VHS	AFRV-M35VHS	AFRV-M40VHS
庫内温度(℃)	−30	15.9	18.8	19.8	25.6	27.6
	−25	18.6	22.1	23.4	30.3	32.4
	−20	21.4	25.8	27.4	35.4	37.9
	−15	24.5	29.7	31.6	40.7	43.7
	−10	27.8	33.8	35.9	46.3	49.8
	−5	31.3	38.1	40.6	52.2	56.5

注1. 外気32℃、冷媒配管長さ5mにおける値を示します。冷却器用送風機の庫内負荷は差し引き済みです。
注2. 冷却器の着霜に伴う能力低下は差し引いておりません。

●低温用〈セイブデフロスト〉 R32 安全対策部材付き

50Hz

単位：kW

形名		AFRV-M3VHSS1	AFRV-M4VHSS1	AFRV-M5VHSS1	AFRV-M6VHSS1	AFRV-M8VHSS1	AFRV-M10VHSS1	AFRV-M13VHSS1	AFRV-M15VHSS1
庫内温度(℃)	−30	2.10	2.80	4.00	4.40	6.90	8.70	10.1	11.1
	−25	2.50	3.30	4.70	5.10	8.00	10.2	12.1	13.1
	−20	2.90	3.90	5.40	6.00	9.10	12.0	14.2	15.3
	−15	3.40	4.60	6.20	6.90	10.4	13.9	16.6	17.8
	−10	4.00	5.30	7.10	7.90	11.8	15.9	19.1	20.5
	−5	4.50	6.00	8.00	9.00	13.3	18.0	21.7	23.3

形名		AFRV-M20VHSS1	AFRV-M25VHSS1	AFRV-M30VHSS1	AFRV-M35VHSS1
庫内温度(℃)	−30	17.2	19.0	20.7	26.6
	−25	20.1	22.3	24.4	31.4
	−20	23.3	26.0	28.5	36.7
	−15	26.8	30.0	32.9	42.3
	−10	30.6	34.1	37.6	48.1
	−5	34.6	38.5	42.4	54.3

60Hz

単位：kW

形名		AFRV-M3VHSS1	AFRV-M4VHSS1	AFRV-M5VHSS1	AFRV-M6VHSS1	AFRV-M8VHSS1	AFRV-M10VHSS1	AFRV-M13VHSS1	AFRV-M15VHSS1
庫内温度(℃)	−30	2.10	2.80	4.00	4.30	6.90	8.60	10.0	11.0
	−25	2.50	3.30	4.70	5.10	8.00	10.2	12.0	13.0
	−20	2.90	3.90	5.50	6.00	9.10	12.0	14.2	15.3
	−15	3.40	4.60	6.30	6.90	10.5	14.0	16.6	17.8
	−10	4.00	5.30	7.20	8.00	11.9	16.0	19.2	20.6
	−5	4.60	6.10	8.20	9.10	13.5	18.2	21.9	23.5

形名		AFRV-M20VHSS1	AFRV-M25VHSS1	AFRV-M30VHSS1	AFRV-M35VHSS1
庫内温度(℃)	−30	17.2	19.0	20.5	26.6
	−25	20.1	22.4	24.4	31.5
	−20	23.4	26.2	28.5	36.9
	−15	27.1	30.2	33.1	42.6
	−10	30.9	34.5	37.9	48.6
	−5	35.1	39.0	42.8	55.0

注1. 外気32℃、冷媒配管長さ5mにおける値を示します。冷却器用送風機の庫内負荷は差し引き済みです。
注2. 冷却器の着霜に伴う能力低下は差し引いておりません。

●高温用〈標準〉 R449A R448A

50Hz

単位：kW

形名		AFH-RT1TNQ-C	AFH-RT1.6TNQ-C	AFH-RT2TNQ-C	AFH-RT3VNQ-C
庫内温度(℃)	＋3	1.63	2.32	3.22	4.21
	＋5	1.72	2.45	3.38	4.43
	＋10	1.96	2.79	3.80	4.99
	＋15	2.21	3.14	4.23	5.58

60Hz

単位：kW

形名		AFH-RT1TNQ-C	AFH-RT1.6TNQ-C	AFH-RT2TNQ-C	AFH-RT3VNQ-C
庫内温度(℃)	＋3	1.89	2.63	3.56	4.81
	＋5	2.00	2.78	3.73	5.05
	＋10	2.26	3.15	4.19	5.68
	＋15	2.54	3.53	4.67	6.33

注1. 外気32℃、冷媒配管長さ5mにおける値を示します。冷却器用送風機の庫内負荷は差し引き済みです。
注2. 冷却器の着霜に伴う能力低下は差し引いておりません。

●中温用〈標準〉 R449A R448A

50Hz

単位：kW

形名		AFL-RT1THQ-C	AFL-RT1.6THQ-C	AFL-RT2THQ-C	AFL-RT3VHQ-C
庫内温度(℃)	－5	1.28	1.83	2.60	3.40
	0	1.50	2.13	2.98	3.90
	＋5	1.72	2.45	3.38	4.43
	＋10	1.96	2.79	3.80	4.99
	＋15	2.21	3.14	4.23	5.58

60Hz

単位：kW

形名		AFL-RT1THQ-C	AFL-RT1.6THQ-C	AFL-RT2THQ-C	AFL-RT3VHQ-C
庫内温度(℃)	－5	1.51	2.09	2.88	3.90
	0	1.74	2.43	3.30	4.46
	＋5	2.00	2.78	3.73	5.05
	＋10	2.26	3.15	4.19	5.68
	＋15	2.54	3.53	4.67	6.33

注1. 外気32℃、冷媒配管長さ5mにおける値を示します。冷却器用送風機の庫内負荷は差し引き済みです。
注2. 冷却器の着霜に伴う能力低下は差し引いておりません。

●低温用〈標準〉 R449A R448A

50Hz

単位：kW

形名		AFR-RT1VHQ-C	AFR-RT1.6VHQ-C	AFR-RT2VHQ-C	AFR-RT3VHQ-C
庫内温度(℃)	－30	0.43	0.63	0.98	1.29
	－25	0.53	0.77	1.19	1.54
	－20	0.63	0.93	1.42	1.82
	－15	0.75	1.12	1.66	2.13
	－10	0.89	1.31	1.93	2.48
	－5	1.03	1.53	2.22	2.85

60Hz

単位：kW

形名		AFR-RT1VHQ-C	AFR-RT1.6VHQ-C	AFR-RT2VHQ-C	AFR-RT3VHQ-C
庫内温度(℃)	－30	0.54	0.76	1.09	1.48
	－25	0.64	0.91	1.31	1.76
	－20	0.75	1.09	1.56	2.08
	－15	0.88	1.28	1.84	2.43
	－10	1.03	1.50	2.13	2.82
	－5	1.19	1.74	2.44	3.23

注1. 外気32℃、冷媒配管長さ5mにおける値を示します。冷却器用送風機の庫内負荷は差し引き済みです。
注2. 冷却器の着霜に伴う能力低下は差し引いておりません。

●冷蔵（高温）用

単位：kW ＜ 50/60Hz ＞

形名		AFH-P05B,P05RB
庫内温度(℃)	＋5	0.68 ／ 0.75
	＋10	0.77 ／ 0.85
	＋15	0.86 ／ 0.93
	＋20	0.97 ／ 1.01

注1. 外気32℃における値を示します。
注2. 冷却器の着霜に伴う能力低下は差し引いておりません。

●冷蔵（中温）用

単位：kW ＜ 50/60Hz ＞

形名		AFL-P05RB (-BKN)	AFL-RP08B (-BKN)	AFL-RP1B (-BKN)	AFL-RP1.6B (-BKN)	AFL-RT2A (-BKN)
庫内温度(℃)	－5	0.48 ／ 0.55	0.78 ／ 0.91	1.10 ／ 1.26	1.37 ／ 1.61	1.99 ／ 2.26
	0	0.59 ／ 0.67	0.86 ／ 1.00	1.20 ／ 1.38	1.55 ／ 1.78	2.36 ／ 2.65
	＋5	0.68 ／ 0.75	0.94 ／ 1.10	1.32 ／ 1.51	1.67 ／ 1.90	2.66 ／ 2.90
	＋10	0.77 ／ 0.85	1.00 ／ 1.16	1.39 ／ 1.60	1.74 ／ 1.97	2.95 ／ 3.12
	＋15	0.86 ／ 0.93	1.04 ／ 1.21	1.45 ／ 1.67	1.76 ／ 1.99	3.12 ／ 3.38

注1. 外気32℃における値を示します。
注2. 冷却器の着霜に伴う能力低下は差し引いておりません。

●冷凍用

単位：kW ＜ 50/60Hz ＞

形名		AFR-RP1B (-BKN)	AFR-RP1.6B (-BKN)	AFR-RT2A (-BKN)	AFR-RT3A (-BKN)
庫内温度(℃)	－25	0.53 ／ 0.59	0.72 ／ 0.82	1.02 ／ 1.04	1.43 ／ 1.53
	－20	0.65 ／ 0.76	0.88 ／ 1.05	1.25 ／ 1.40	1.80 ／ 1.90
	－15	0.79 ／ 0.93	1.06 ／ 1.28	1.37 ／ 1.55	2.10 ／ 2.08
	－10	0.90 ／ 1.05	1.23 ／ 1.46	1.51 ／ 1.64	2.35 ／ 2.23
	－5	1.02 ／ 1.17	1.38 ／ 1.62	1.62 ／ 1.68	2.56 ／ 2.34

注1. 外気32℃における値を示します。
注2. 冷却器の着霜に伴う能力低下は差し引いておりません。

●高温用〈縦形・薄形タイプ　標準〉 R463A-J

項目			形名	AFHV-J2TNQ-B	AFHV-J3VNQ-B	AFHV-J4VNQ-B	AFHV-J5VNQ-B
使用範囲	外気温度		℃	−15〜+46	−15〜+46	−15〜+46	−15〜+46
	庫内温度		℃	+3〜+15	+3〜+15	+3〜+15	+3〜+15
電源				三相 200V 50/60Hz	三相 200V 50/60Hz	三相 200V 50/60Hz	三相 200V 50/60Hz
冷媒				R463A-J	R463A-J	R463A-J	R463A-J
冷却能力<注1,2>			kW	4.70／4.90	5.50／5.70	8.10／8.20	10.1／10.4
電気特性	運転	消費電力<注1>	kW	2.70／2.70	2.70／2.70	3.90／3.90	5.20／5.20
		運転電流<注1>	A	8.60／8.50	8.40／8.40	11.9／12.0	15.8／15.9
		始動電流	A	4.7／4.7	4.7／4.7	4.7／4.7	6.1／6.1
	霜取	消費電力<注1>	kW	0.130／0.140	0.120／0.140	0.210／0.250	0.210／0.250
		運転電流<注1>	A	0.750／0.650	0.500／0.520	0.840／0.880	0.840／0.880
コンデンシングユニット	形名			ECOV-DM15WA	ECOV-DM15WA	ECOV-DM22WA	ECOV-DM30WA
	据付条件			屋外設置	屋外設置	屋外設置	屋外設置
	定格出力		kW	1.5	1.5	2.2	3.0
	法定冷凍トン		トン	1.0	1.0	1.4	2.0
	配管寸法	ガス入口配管	mm	φ19.05S または φ15.88S（レデューサ：現地手配）			φ19.05S
		液出口配管<注2>	mm	φ9.52S	φ9.52S	φ9.52S	φ9.52S
	製品質量		kg	129	129	129	130
ユニットクーラ	形名×台数			UCH-D2TNA×1	UCH-D3VNB×1	UCH-D4VNB×1	UCH-D5VNB×1
	据付条件			天井吊下げ	天井吊下げ	天井吊下げ	天井吊下げ
	送風機出力		kW	0.04	0.06	0.12	0.12
	冷却器	外表面伝熱面積	m^2	8.7	12.2	23.5	23.5
		フィンピッチ	mm	4.0	4.0	4.0	4.0
		内容積	L	2.0	2.1	3.6	4.6
	霜取方式			オフサイクル	オフサイクル	オフサイクル	オフサイクル
	配管寸法	液入口配管<注2>	mm	φ9.52S	φ9.52S	φ9.52S	φ9.52S
		ガス出口配管	mm	φ19.05S	φ19.05S	φ22.22S	φ22.22S
	製品質量		kg	20	20	30	32
コントローラ	形名			RBH-M35NRA-SQ	RBH-M35NRA-SQ	RBH-M35NRA-SQ	RBH-M35NRA-SQ

項目			形名	AFHV-J6VNQ-B	AFHV-J8VNQ-B
使用範囲	外気温度		℃	−15〜+46	−15〜+46
	庫内温度		℃	+3〜+15	+3〜+15
電源				三相 200V 50/60Hz	三相 200V 50/60Hz
冷媒				R463A-J	R463A-J
冷却能力<注1,2>			kW	12.5／12.6	15.3／15.4
電気特性	運転	消費電力<注1>	kW	6.50／6.70	7.10／7.20
		運転電流<注1>	A	20.4／20.8	22.8／23.2
		始動電流	A	6.1／6.1	10.9／10.9
	霜取	消費電力<注1>	kW	0.420／0.560	0.420／0.560
		運転電流<注1>	A	2.05／2.35	2.05／2.35
コンデンシングユニット	形名			ECOV-DM37WA	ECOV-DM45WA
	据付条件			屋外設置	屋外設置
	定格出力		kW	3.7	4.5
	法定冷凍トン		トン	2.2	2.5
	配管寸法	ガス入口配管	mm	φ19.05S	φ22.22S
		液出口配管<注2>	mm	φ9.52S	φ9.52S
	製品質量		kg	130	156
ユニットクーラ	形名×台数			UCH-D6VNB×1	UCH-D8VNB×1
	据付条件			天井吊下げ	天井吊下げ
	送風機出力		kW	0.4	0.4
	冷却器	外表面伝熱面積	m^2	26.4	44.1
		フィンピッチ	mm	4.0	4.0
		内容積	L	6.2	7.0
	霜取方式			オフサイクル	オフサイクル
	配管寸法	液入口配管<注2>	mm	φ12.7S	φ12.7S
		ガス出口配管	mm	φ25.4S	φ28.58S
	製品質量		kg	46	54
コントローラ	形名			RBH-M35NRA-SQ	RBH-M35NRA-SQ

注 1.　測定条件は次の通りです。
　標準条件 , 外気温度 : 32℃，庫内温度 : 5℃，冷媒配管長さ : 5m, 無着霜状態
　冷却能力は、送風機の庫内負荷を差引いた値です。
注 2.　液配管には断熱材（20mm 以上）を施してください。
注 3.　配管寸法欄　記号 F : フレア接続、 記号 S : ロウ付接続を示します。
注 4.　コンデンシングユニットは耐塩害仕様（-BS,-BSG）を含みます。
注 5.　ユニットクーラは防食仕様（-BKN）を含みます。
注 6.　運転電流は各相の最大値を示します。
注 7.　製品仕様は改良等の為、予告なしに変更する場合があります

●高温用〈縦形・薄形タイプ　標準〉 R463A-J

項目			形名	AFHV-J10VNQ	AFHV-J13VNQ-A	AFHV-J15VNQ-A	AFHV-J20VNQ
使用範囲	外気温度		℃	−15〜+46	−15〜+46	−15〜+46	−15〜+46
	庫内温度		℃	+3〜+15	+3〜+15	+3〜+15	+3〜+15
電源				三相 200V 50/60Hz	三相 200V 50/60Hz	三相 200V 50/60Hz	三相 200V 50/60Hz
冷媒				R463A-J	R463A-J	R463A-J	R463A-J
冷却能力<注1,2>			kW	23.1／23.5	27.7／27.9	30.1／30.5	45.0／45.9
電気特性	運転	消費電力<注1>	kW	11.4／11.7	13.7／14.1	16.1／16.5	22.5／23.1
		運転電流<注1>	A	36.5／37.7	43.5／45.2	50.5／52.2	72.0／74.5
		始動電流	A	15／15	15／15	15／15	30／30
	霜取	消費電力<注1>	kW	0.635／0.845	0.825／1.11	0.825／1.11	1.27／1.69
		運転電流<注1>	A	3.23／4.23	4.23／5.63	4.23／5.63	6.45／8.45
コンデンシングユニット	形名			ECOV-DM75MA	ECOV-DM98MA	ECOV-DM110MA	ECOV-DM150MA
	据付条件			屋外設置	屋外設置	屋外設置	屋外設置
	定格出力		kW	7.5	9.8	11.0	15.0
	法定冷凍トン		トン	3.6	4.1	4.7	7.0
	配管寸法	ガス入口配管	mm	φ28.58S	φ31.75S	φ34.92S	φ38.1S
		液出口配管<注2>	mm	φ12.7S	φ12.7S	φ15.88S	φ15.88S
	製品質量		kg	296	296	296	504
ユニットクーラ	形名×台数			UCH-D10VNB×1	UCH-D15VNB1×1	UCH-D15VNB1×1	UCH-D10VNB×2
	据付条件			天井吊下げ	天井吊下げ	天井吊下げ	天井吊下げ
	送風機出力		kW	0.6	0.8	0.8	0.6×2
	冷却器	外表面伝熱面積	m^2	52.9	67.7	67.7	52.9×2
		フィンピッチ	mm	4.0	4.0	4.0	4.0
		内容積	L	9.8	15.4	15.4	9.8×2
	霜取方式			オフサイクル	オフサイクル	オフサイクル	オフサイクル
	配管寸法	液入口配管<注2>	mm	φ12.7S	φ15.88S	φ15.88S	φ12.7S
		ガス出口配管	mm	φ28.58S	φ34.92S	φ34.92S	φ28.58S
	製品質量		kg	71	95	95	71×2
コントローラ	形名			RBH-M35NRA-SQ	RBH-M35NRA-SQ	RBH-M35NRA-SQ	RBH-M35NRA-SQ

項目			形名	AFHV-J25VNQ-A		AFHV-J30VNQ-A	AFHV-J35VNQ-A	
使用範囲	外気温度		℃	−15〜+46		−15〜+46	−15〜+46	
	庫内温度		℃	+3〜+15		+3〜+15	+3〜+15	
電源				三相 200V 50/60Hz		三相 200V 50/60Hz	三相 200V 50/60Hz	
冷媒				R463A-J		R463A-J	R463A-J	
冷却能力<注1,2>			kW	55.6／56.3		59.8／60.6	76.7／77.9	
電気特性	運転	消費電力<注1>	kW	32.1／32.8		35.3／36.1	41.3／42.3	
		運転電流<注1>	A	100.9／104.1		110.7／114.4	130.2／134.6	
		始動電流	A	30／30		30／30	45／45	
	霜取	消費電力<注1>	kW	1.46／1.95		1.65／2.21	2.10／2.80	
		運転電流<注1>	A	7.45／9.85		8.45／11.3	10.7／14.1	
コンデンシングユニット	形名			ECOV-DM185MA		ECOV-DM225MA	ECOV-DM270MA	
	据付条件			屋外設置		屋外設置	屋外設置	
	定格出力		kW	18.5		22.5	27.0	
	法定冷凍トン		トン	9.0		9.6	12.2	
	配管寸法	ガス入口配管	mm	φ41.28S		φ44.45S	φ50.8S	
		液出口配管<注2>	mm	φ19.05S		φ19.05S	φ19.05S	
	製品質量		kg	504		504	756	
ユニットクーラ	形名×台数			UCH-D10VNBX1	UCH-D15VNB1X1	UCH-D15VNB1×2	UCH-D10VNBX2	UCH-D15VNB1X1
	据付条件			天井吊下げ	天井吊下げ	天井吊下げ	天井吊下げ	天井吊下げ
	送風機出力		kW	0.6	0.8	0.8×2	0.6×2	0.8
	冷却器	外表面伝熱面積	m^2	52.9	67.7	67.7×2	52.9×2	67.7
		フィンピッチ	mm	4.0	4.0	4.0	4.0	4.0
		内容積	L	9.8	15.4	15.4×2	9.8×2	15.4
	霜取方式			オフサイクル	オフサイクル	オフサイクル	オフサイクル	オフサイクル
	配管寸法	液入口配管<注2>	mm	φ12.7S	φ15.88S	φ15.88S	φ12.7S	φ15.88S
		ガス出口配管	mm	φ28.58S	φ34.92S	φ34.92S	φ28.58S	φ34.92S
	製品質量		kg	71	95	95×2	71×2	95
コントローラ	形名			RBH-M35NRA-SQ		RBH-M35NRA-SQ	RBH-M45NRA-SQ	

注 1.　測定条件は次の通りです。
　　標準条件 , 外気温度 : 32℃, 庫内温度 : 5℃, 冷媒配管長さ : 5m, 無着霜状態
　　冷却能力は、送風機の庫内負荷を差引いた値です。
注 2.　液配管には断熱材（20mm 以上）を施してください。
注 3.　配管寸法欄　記号 F : フレア接続、 記号 S : ロウ付接続を示します。
注 4.　コンデンシングユニットは耐塩害仕様（-BS,-BSG）を含みます。
注 5.　ユニットクーラは防食仕様（-BKN）を含みます。
注 6.　運転電流は各相の最大値を示します。
注 7.　製品仕様は改良等の為、予告なしに変更する場合があります。

●高温用〈縦形・薄形タイプ　ウエット〉　R463A-J

項目			形名	AFHV-J3VNQS1-B	AFHV-J4VNQS1-B	AFHV-J5VNQS1-B	AFHV-J6VNQS1-B
使用範囲	外気温度		℃	−15〜+46	−15〜+46	−15〜+46	−15〜+46
	庫内温度		℃	+3〜+15	+3〜+15	+3〜+15	+3〜+15
電源				三相 200V 50/60Hz	三相 200V 50/60Hz	三相 200V 50/60Hz	三相 200V 50/60Hz
冷媒				R463A-J	R463A-J	R463A-J	R463A-J
冷却能力<注1,2>			kW	6.60／6.60	8.40／8.60	11.6／11.6	13.3／13.4
電気特性	運転	消費電力<注1>	kW	2.80／2.90	3.90／4.00	5.60／5.70	6.60／6.80
		運転電流<注1>	A	8.70／8.80	12.0／12.1	17.6／17.9	20.8／21.2
		始動電流	A	4.7／4.7	4.7／4.7	6.1／6.1	6.1／6.1
	霜取	消費電力<注1>	kW	0.210／0.250	0.210／0.250	0.420／0.560	0.420／0.560
		運転電流<注1>	A	8.70／8.80	0.840／0.880	2.05／2.35	2.05／2.35
コンデンシングユニット	形名			ECOV-DM15WA	ECOV-DM22WA	ECOV-DM30WA	ECOV-DM37WA
	据付条件			屋外設置	屋外設置	屋外設置	屋外設置
	定格出力		kW	1.5	2.2	3.0	3.7
	法定冷凍トン		トン	1.0	1.4	2.0	2.2
	配管寸法	ガス入口配管	mm	φ19.05S または φ15.88S（レデューサ：現地手配）		φ19.05S	φ19.05S
		液出口配管<注2>	mm	φ9.52S	φ9.52S	φ9.52S	φ9.52S
	製品質量		kg	129	129	130	130
ユニットクーラ	形名×台数			UCH-D4VNB×1	UCH-D5VNB×1	UCH-D6VNB×1	UCH-D8VNB×1
	据付条件			天井吊下げ	天井吊下げ	天井吊下げ	天井吊下げ
	送風機出力		kW	0.12	0.12	0.4	0.4
	冷却器	外表面伝熱面積	m^2	23.5	23.5	26.4	44.1
		フィンピッチ	mm	4.0	4.0	4.0	4.0
		内容積	L	3.6	4.6	6.2	7.0
	霜取方式			オフサイクル	オフサイクル	オフサイクル	オフサイクル
	配管寸法	液入口配管<注2>	mm	φ9.52S	φ9.52S	φ12.7S	φ12.7S
		ガス出口配管	mm	φ22.22S	φ22.22S	φ25.4S	φ28.58S
	製品質量		kg	30	32	46	54
コントローラ	形名			RBH-M35NRA-SQ	RBH-M35NRA-SQ	RBH-M35NRA-SQ	RBH-M35NRA-SQ

項目			形名	AFHV-J8VNQS1-B
使用範囲	外気温度		℃	−15〜+46
	庫内温度		℃	+3〜+15
電源				三相 200V 50/60Hz
冷媒				R463A-J
冷却能力<注1,2>			kW	16.2／16.3
電気特性	運転	消費電力<注1>	kW	7.40／7.60
		運転電流<注1>	A	24.4／25.5
		始動電流	A	10.9／10.9
	霜取	消費電力<注1>	kW	0.620／0.830
		運転電流<注1>	A	3.15／4.15
コンデンシングユニット	形名			ECOV-DM45WA
	据付条件			屋外設置
	定格出力		kW	4.5
	法定冷凍トン		トン	2.5
	配管寸法	ガス入口配管	mm	φ22.22S
		液出口配管<注2>	mm	φ9.52S
	製品質量		kg	156
ユニットクーラ	形名×台数			UCH-D10VNB×1
	据付条件			天井吊下げ
	送風機出力		kW	0.6
	冷却器	外表面伝熱面積	m^2	52.9
		フィンピッチ	mm	4.0
		内容積	L	9.8
	霜取方式			オフサイクル
	配管寸法	液入口配管<注2>	mm	φ12.7S
		ガス出口配管	mm	φ28.58S
	製品質量		kg	71
コントローラ	形名			RBH-M35NRA-SQ

注 1.　測定条件は次の通りです。
　標準条件 , 外気温度 : 32℃, 庫内温度 : 5℃, 冷媒配管長さ : 5m, 無着霜状態
　冷却能力は、送風機の庫内負荷を差引いた値です。
注 2.　液配管には断熱材（20mm 以上）を施してください。
注 3.　配管寸法欄　記号 F : フレア接続、 記号 S : ロウ付接続を示します。
注 4.　コンデンシングユニットは耐塩害仕様（-BS,-BSG）を含みます。
注 5.　ユニットクーラは防食仕様（-BKN）を含みます。
注 6.　運転電流は各相の最大値を示します。
注 7.　製品仕様は改良等の為、予告なしに変更する場合があります。

●高温用〈縦形・薄形タイプ　ウエット〉 R463A-J

項目			形名	AFHV-J10VNQS1-A	AFHV-J13VNQS1	AFHV-J15VNQS1	AFHV-J20VNQS1-A	
使用範囲	外気温度		℃	−15〜+46	−15〜+46	−15〜+46	−15〜+46	
	庫内温度		℃	+3〜+15	+3〜+15	+3〜+15	+3〜+15	
電源				三相 200V 50/60Hz	三相 200V 50/60Hz	三相 200V 50/60Hz	三相 200V 50/60Hz	
冷媒				R463A-J	R463A-J	R463A-J	R463A-J	
冷却能力<注1,2>			kW	25.2／25.3	28.9／29.1	33.5／33.8	47.3／47.8	
電気特性	運転	消費電力<注1>	kW	11.9／12.2	13.9／14.2	17.2／17.8	23.1／23.7	
		運転電流<注1>	A	38.3／39.9	43.9／44.7	54.5／56.9	74.0／76.8	
		始動電流	A	15／15	15／15	15／15	30／30	
	霜取	消費電力<注1>	kW	0.825／1.11	0.825／1.11	1.23／1.65	1.46／1.95	
		運転電流<注1>	A	4.23／5.63	4.03／4.63	6.23／8.23	7.45／9.85	
コンデンシングユニット	形名			ECOV-DM75MA	ECOV-DM98MA	ECOV-DM110MA	ECOV-DM150MA	
	据付条件			屋外設置	屋外設置	屋外設置	屋外設置	
	定格出力		kW	7.5	9.8	11.0	15.0	
	法定冷凍トン		トン	3.6	4.1	4.7	7.0	
	配管寸法	ガス入口配管	mm	φ28.58S	φ31.75S	φ34.92S	φ38.1S	
		液出口配管<注2>	mm	φ12.7S	φ12.7S	φ15.88S	φ15.88S	
	製品質量		kg	296	296	296	504	
ユニットクーラ	形名×台数			UCH-D15VNB1×1	UCH-D8VNB×2	UCH-D10VNB×2	UCH-D10VNBX1	UCH-D15VNB1X1
	据付条件			天井吊下げ	天井吊下げ	天井吊下げ	天井吊下げ	天井吊下げ
	送風機出力		kW	0.8	0.4×2	0.6×2	0.6	0.8
	冷却器	外表面伝熱面積	m^2	67.7	44.1×2	52.9×2	52.9	67.7
		フィンピッチ	mm	4.0	4.0	4.0	4.0	4.0
		内容積	L	15.4	7.0×2	9.8×2	9.8	15.4
	霜取方式			オフサイクル	オフサイクル	オフサイクル	オフサイクル	オフサイクル
	配管寸法	液入口配管<注2>	mm	φ15.88S	φ12.7S	φ12.7S	φ12.7S	φ15.88S
		ガス出口配管	mm	φ34.92S	φ28.58S	φ28.58S	φ28.58S	φ34.92S
	製品質量		kg	95	55×2	71×2	71	95
コントローラ	形名			RBH-M35NRA-SQ	RBH-M35NRA-SQ	RBH-M35NRA-SQ	RBH-M35NRA-SQ	

項目			形名	AFHV-J25VNQS1-A	AFHV-J30VNQS1-A	
使用範囲	外気温度		℃	−15〜+46	−15〜+46	
	庫内温度		℃	+3〜+15	+3〜+15	
電源				三相 200V 50/60Hz	三相 200V 50/60Hz	
冷媒				R463A-J	R463A-J	
冷却能力<注1,2>			kW	58.0／58.7	64.0／64.7	
電気特性	運転	消費電力<注1>	kW	32.8／33.6	36.7／37.7	
		運転電流<注1>	A	103.5／107.1	115.7／120.0	
		始動電流	A	30／30	30／30	
	霜取	消費電力<注1>	kW	1.65／2.21	2.05／2.75	
		運転電流<注1>	A	8.45／11.3	10.5／13.9	
コンデンシングユニット	形名			ECOV-DM185MA	ECOV-DM225MA	
	据付条件			屋外設置	屋外設置	
	定格出力		kW	18.5	22.5	
	法定冷凍トン		トン	9.0	9.6	
	配管寸法	ガス入口配管	mm	φ41.28S	φ44.45S	
		液出口配管<注2>	mm	φ19.05S	φ19.05S	
	製品質量		kg	504	504	
ユニットクーラ	形名×台数			UCH-D15VNB1×2	UCH-D10VNBX2	UCH-D15VNB1X1
	据付条件			天井吊下げ	天井吊下げ	天井吊下げ
	送風機出力		kW	0.8×2	0.6×2	0.8
	冷却器	外表面伝熱面積	m^2	67.7×2	52.9×2	67.7
		フィンピッチ	mm	4.0	4.0	4.0
		内容積	L	15.4×2	9.8×2	15.4
	霜取方式			オフサイクル	オフサイクル	オフサイクル
	配管寸法	液入口配管<注2>	mm	φ15.88S	φ12.7S	φ15.88S
		ガス出口配管	mm	φ34.92S	φ28.58S	φ34.92S
	製品質量		kg	95×2	71×2	95
コントローラ	形名			RBH-M35NRA-SQ	RBH-M45NRA-SQ	

注 1.　測定条件は次の通りです。
　　標準条件 , 外気温度 : 32℃, 庫内温度 : 5℃, 冷媒配管長さ : 5m, 無着霜状態
　　冷却能力は、送風機の庫内負荷を差引いた値です。
注 2.　液配管には断熱材（20mm 以上）を施してください。
注 3.　配管寸法欄　記号 F : フレア接続、 記号 S : ロウ付接続を示します。
注 4.　コンデンシングユニットは耐塩害仕様（-BS,-BSG）を含みます。
注 5.　ユニットクーラは防食仕様（-BKN）を含みます。
注 6.　運転電流は各相の最大値を示します。
注 7.　製品仕様は改良等の為、予告なしに変更する場合があります。

●高温用〈作業場向薄形タイプ　標準〉 R463A-J

項目			形名	AFHV-J5SNQ-B	AFHV-J6SNQ-B	AFHV-J8SNQ-B	AFHV-J9SNQ-B
使用範囲	外気温度		℃	−15〜+46	−15〜+46	−15〜+46	−15〜+46
	庫内温度		℃	+3〜+22	+3〜+22	+3〜+22	+3〜+22
電源				三相 200V 50/60Hz	三相 200V 50/60Hz	三相 200V 50/60Hz	三相 200V 50/60Hz
冷媒				R463A-J	R463A-J	R463A-J	R463A-J
冷却能力<注1,2>			kW	11.8／11.6	13.6／13.4	16.1／15.9	19.4／19.1
電気特性	運転	消費電力<注1>	kW	6.10／6.20	7.20／7.40	8.00／8.30	10.5／10.9
		運転電流<注1>	A	19.7／20.7	23.5／24.5	27.2／28.7	34.9／36.4
		始動電流	A	6.1／6.1	6.1／6.1	10.9／10.9	10.9／10.9
	霜取	消費電力<注1>	kW	0.850／1.01	0.910／1.13	1.26／1.50	1.35／1.68
		運転電流<注1>	A	3.95／4.95	4.55／5.55	5.85／7.35	6.75／8.25
コンデンシングユニット	形名			ECOV-DM30WA	ECOV-DM37WA	ECOV-DM45WA	ECOV-DM55WA
	据付条件			屋外設置	屋外設置	屋外設置	屋外設置
	定格出力		kW	3.0	3.7	4.5	5.5
	法定冷凍トン		トン	2.0	2.2	2.5	3.1
	配管寸法	ガス入口配管	mm	φ19.05S	φ19.05S	φ22.22S	φ22.22S
		液出口配管<注2>	mm	φ9.52S	φ9.52S	φ9.52S	φ9.52S
	製品質量		kg	130	130	156	156
ユニットクーラ	形名×台数			UCH-D4SNA×2	UCH-D5SNA×2	UCH-D4SNA×3	UCH-D5SNA×3
	据付条件			天井吊下げ	天井吊下げ	天井吊下げ	天井吊下げ
	送風機出力		kW	0.32×2	0.35×2	0.32×3	0.35×3
	冷却器	外表面伝熱面積	m^2	25×2	30×2	25×3	30×3
		フィンピッチ	mm	3	3	3	3
		内容積	L	4.5×2	5.4×2	4.5×3	5.4×3
	霜取方式			オフサイクル	オフサイクル	オフサイクル	オフサイクル
	配管寸法	液入口配管<注2>	mm	φ9.52S	φ9.52S	φ9.52S	φ9.52S
		ガス出口配管	mm	φ22.22S	φ22.22S	φ22.22S	φ22.22S
	製品質量		kg	77×2	94×2	77×3	94×3
コントローラ	形名			RBH-M35NRA-SQ	RBH-M35NRA-SQ	RBH-M35NRA-SQ	RBH-M35NRA-SQ

項目			形名	AFHV-J10SNQ-B
使用範囲	外気温度		℃	−15〜+46
	庫内温度		℃	+3〜+22
電源				三相 200V 50/60Hz
冷媒				R463A-J
冷却能力<注1,2>			kW	21.5／21.2
電気特性	運転	消費電力<注1>	kW	12.0／12.4
		運転電流<注1>	A	39.2／40.7
		始動電流	A	10.9／10.9
	霜取	消費電力<注1>	kW	1.35／1.68
		運転電流<注1>	A	6.75／8.25
コンデンシングユニット	形名			ECOV-DM67WA
	据付条件			屋外設置
	定格出力		kW	6.7
	法定冷凍トン		トン	3.4
	配管寸法	ガス入口配管	mm	φ22.22S
		液出口配管<注2>	mm	φ9.52S
	製品質量		kg	160
ユニットクーラ	形名×台数			UCH-D5SNA×3
	据付条件			天井吊下げ
	送風機出力		kW	0.35×3
	冷却器	外表面伝熱面積	m^2	30×3
		フィンピッチ	mm	3
		内容積	L	5.4×3
	霜取方式			オフサイクル
	配管寸法	液入口配管<注2>	mm	φ9.52S
		ガス出口配管	mm	φ22.22S
	製品質量		kg	94×3
コントローラ	形名			RBH-M35NRA-SQ

注 1.　測定条件は次の通りです。
　　標準条件 , 外気温度 : 32℃,　庫内温度 : 5℃,　冷媒配管長さ : 5m, 無着霜状態
　　冷却能力は、送風機の庫内負荷を差引いた値です。
注 2.　液配管には断熱材（20mm 以上）を施してください。
注 3.　配管寸法欄　記号 F : フレア接続、　記号 S : ロウ付接続を示します。
注 4.　コンデンシングユニットは耐塩害仕様（-BS,-BSG）を含みます。
注 5.　ユニットクーラは防食仕様（-BKN）を含みます。
注 6.　運転電流は各相の最大値を示します。
注 7.　製品仕様は改良等の為、予告なしに変更する場合があります。

●高温用〈作業場向薄形タイプ　ウエット〉 R463A-J

項目			形名	AFHV-J5SNQS1-B	AFHV-J6SNQS1-B	AFHV-J8SNQS1-B
使用範囲	外気温度		℃	−15〜+46	−15〜+46	−15〜+46
	庫内温度		℃	+3〜+22	+3〜+22	+3〜+22
電源				三相 200V 50/60Hz	三相 200V 50/60Hz	三相 200V 50/60Hz
冷媒				R463A-J	R463A-J	R463A-J
冷却能力<注1,2>			kW	12.2／11.9	13.5／13.2	16.5／16.2
電気特性	運転	消費電力<注1>	kW	6.10／6.30	7.40／7.70	8.10／8.40
		運転電流<注1>	A	20.1／21.1	24.5／26.0	28.1／29.6
		始動電流	A	6.1／6.1	6.1／6.1	10.9／10.9
	霜取	消費電力<注1>	kW	0.910／1.13	1.26／1.50	1.35／1.68
		運転電流<注1>	A	4.55／5.55	5.85／7.35	6.75／8.25
コンデンシングユニット	形名			ECOV-DM30WA	ECOV-DM37WA	ECOV-DM45WA
	据付条件			屋外設置	屋外設置	屋外設置
	定格出力		kW	3.0	3.7	4.5
	法定冷凍トン		トン	2.0	2.2	2.5
	配管寸法	ガス入口配管	mm	φ19.05S	φ19.05S	φ22.22S
		液出口配管<注2>	mm	φ9.52S	φ9.52S	φ9.52S
	製品質量		kg	130	130	156
ユニットクーラ	形名×台数			UCH-D5SNA×2	UCH-D4SNA×3	UCH-D5SNA×3
	据付条件			天井吊下げ	天井吊下げ	天井吊下げ
	送風機出力		kW	0.35×2	0.32×3	0.35×3
	冷却器	外表面伝熱面積	m^2	30×2	25×3	30×3
		フィンピッチ	mm	3	3	3
		内容積	L	5.4×2	4.5×3	5.4×3
	霜取方式			オフサイクル	オフサイクル	オフサイクル
	配管寸法	液入口配管<注2>	mm	φ9.52S	φ9.52S	φ9.52S
		ガス出口配管	mm	φ22.22S	φ22.22S	φ22.22S
	製品質量		kg	94×2	77×3	94×3
コントローラ	形名			RBH-M35NRA-SQ	RBH-M35NRA-SQ	RBH-M35NRA-SQ

注 1.　測定条件は次の通りです。
　　標準条件 , 外気温度 : 32℃,　庫内温度 : 5℃,　冷媒配管長さ : 5m, 無着霜状態
　　冷却能力は、送風機の庫内負荷を差引いた値です。
注 2.　液配管には断熱材（20mm 以上）を施してください。
注 3.　配管寸法欄　記号 F : フレア接続、　記号 S : ロウ付接続を示します。
注 4.　コンデンシングユニットは耐塩害仕様（-BS,-BSG）を含みます。
注 5.　ユニットクーラは防食仕様（-BKN）を含みます。
注 6.　運転電流は各相の最大値を示します。
注 7.　製品仕様は改良等の為、予告なしに変更する場合があります。

●高温用〈縦形大形タイプ　標準〉　R463A-J

項目			形名	AFHV-J10BNQ-B	AFHV-J13BNQ	AFHV-J15BNQ	AFHV-J20BNQ
使用範囲	外気温度		℃	−15～+46	−15～+46	−15～+46	−15～+46
	庫内温度		℃	+3～+15	+3～+15	+3～+15	+3～+15
電源				三相 200V 50/60Hz	三相 200V 50/60Hz	三相 200V 50/60Hz	三相 200V 50/60Hz
冷媒				R463A-J	R463A-J	R463A-J	R463A-J
冷却能力<注1,2>			kW	20.2／20.3	25.5／25.0	28.4／28.1	32.7／32.7
電気特性	運転	消費電力<注1>	kW	11.1／11.5	13.4／14.3	15.3／16.3	18.2／19.2
		運転電流<注1>	A	35.5／37.1	42.4／44.7	47.9／50.3	56.1／58.7
		始動電流	A	10.9／10.9	15／15	15／15	15／15
	霜取	消費電力<注1>	kW	0.810／1.09	2.15／3.01	2.15／3.01	2.15／3.01
		運転電流<注1>	A	4.15／5.55	7.75／9.91	7.75／9.91	7.75／9.91
コンデンシングユニット	形名			ECOV-DM67WA	ECOV-DM75MA	ECOV-DM98MA	ECOV-DM110MA
	据付条件			屋外設置	屋外設置	屋外設置	屋外設置
	定格出力		kW	6.7	7.5	9.8	11.0
	法定冷凍トン		トン	3.4	3.6	4.1	4.7
	配管寸法	ガス入口配管	mm	φ22.22S	φ28.58S	φ31.75S	φ34.92S
		液出口配管<注2>	mm	φ9.52S	φ12.7S	φ12.7S	φ15.88S
	製品質量		kg	160	296	296	296
ユニットクーラ	形名×台数			UCH-D10BNA×1	UCH-D15BNA×1	UCH-D15BNA×1	UCH-D20BNA×1
	据付条件			天井吊下げ	天井吊下げ	天井吊下げ	天井吊下げ
	送風機出力		kW	0.8	2.4	2.4	2.4
	冷却器	外表面伝熱面積	m^2	55.2	118.0	118.0	118.0
		フィンピッチ	mm	6.35	6.5	6.5	6.5
		内容積	L	20.0	31.6	31.6	46.8
	霜取方式			オフサイクル	オフサイクル	オフサイクル	オフサイクル
	配管寸法	液入口配管<注2>	mm	φ12.7S	φ15.88S	φ15.88S	φ15.88S
		ガス出口配管	mm	φ28.58S	φ34.92S	φ34.92S	φ38.1S
	製品質量		kg	102	246	246	256
コントローラ	形名			RBH-M45NRA-SQ	RBH-M45NRA-SQ	RBH-M45NRA-SQ	RBH-M45NRA-SQ

項目			形名	AFHV-J25BNQ		AFHV-J30BNQ	AFHV-J35BNQ		AFHV-J40BNQ
使用範囲	外気温度		℃	−15～+46		−15～+46	−15～+46		−15～+46
	庫内温度		℃	+3～+15		+3～+15	+3～+15		+3～+15
電源				三相 200V 50/60Hz		三相 200V 50/60Hz	三相 200V 50/60Hz		三相 200V 50/60Hz
冷媒				R463A-J		R463A-J	R463A-J		R463A-J
冷却能力<注1,2>			kW	48.2／48.0		60.1／59.8	63.9／63.9		79.5／80.2
電気特性	運転	消費電力<注1>	kW	24.9／26.1		36.4／38.4	39.4／41.5		44.5／46.7
		運転電流<注1>	A	79.5／83.4		113.4／118.5	122.1／127.5		138.1／143.9
		始動電流	A	30／30		30／30	30／30		45／45
	霜取	消費電力<注1>	kW	2.97／4.11		4.29／6.01	4.29／6.01		4.34／6.06
		運転電流<注1>	A	12.0／15.5		15.5／19.8	15.5／19.8		15.7／20.0
コンデンシングユニット	形名			ECOV-DM150MA		ECOV-DM185MA	ECOV-DM225MA		ECOV-DM270MA
	据付条件			屋外設置		屋外設置	屋外設置		屋外設置
	定格出力		kW	15.0		18.5	22.5		27.0
	法定冷凍トン		トン	7.0		9.0	9.6		12.2
	配管寸法	ガス入口配管	mm	φ38.1S		φ41.28S	φ44.45S		φ50.8S
		液出口配管<注2>	mm	φ15.88S		φ19.05S	φ19.05S		φ19.05S
	製品質量		kg	504		504	504		756
ユニットクーラ	形名×台数			UCH-D15BNA×1	UCH-D10BNA×1	UCH-D15BNA×2	UCH-D20BNA×1	UCH-D15BNA×1	UCH-D20BNA×2
	据付条件			天井吊下げ	天井吊下げ	天井吊下げ	天井吊下げ	天井吊下げ	天井吊下げ
	送風機出力		kW	2.4	0.8	2.4×2	2.4	2.4	2.4×2
	冷却器	外表面伝熱面積	m^2	118.0	55.2	118×2	118.0	118.0	118×2
		フィンピッチ	mm	6.5	6.35	6.5	6.5	6.5	6.5
		内容積	L	31.6	20.0	31.6×2	46.8	31.6	46.8×2
	霜取方式			オフサイクル	オフサイクル	オフサイクル	オフサイクル	オフサイクル	オフサイクル
	配管寸法	液入口配管<注2>	mm	φ15.88S	φ12.7S	φ15.88S	φ15.88S	φ15.88S	φ15.88S
		ガス出口配管	mm	φ34.92S	φ28.58S	φ34.92S	φ38.1S	φ34.92S	φ38.1S
	製品質量		kg	246	102	246×2	256	246	256×2
コントローラ	形名			RBH-M45NRA-SQ		RBH-M45NRA-SQ	RBH-M45NRA-SQ		RBH-M45NRA-SQ

注 1.　測定条件は次の通りです。
　　標準条件 , 外気温度 : 32℃, 庫内温度 : 5℃, 冷媒配管長さ : 5m, 無着霜状態
　　冷却能力は、送風機の庫内負荷を差引いた値です。
注 2.　液配管には断熱材（20mm 以上）を施してください。
注 3.　配管寸法欄　記号 F : フレア接続、 記号 S : ロウ付接続を示します。
注 4.　コンデンシングユニットは耐塩害仕様（-BS,-BSG）を含みます。
注 5.　ユニットクーラは防食仕様（UCH-D10BNA:-BKN、UCH-D15・20BNA:-BBN）を含みます。
注 6.　運転電流は各相の最大値を示します。
注 7.　製品仕様は改良等の為、予告なしに変更する場合があります。

●中温用〈縦形・薄形タイプ　標準〉 R463A-J

項目			形名	AFLV-J2THQ-B	AFLV-J3VHQ-B	AFLV-J4VHQ-B	AFLV-J5VHQ-B
使用範囲	外気温度		℃	−15〜+46	−15〜+46	−15〜+46	−15〜+46
	庫内温度		℃	−5〜+15	−5〜+15	−5〜+15	−5〜+15
電源				三相 200V 50/60Hz	三相 200V 50/60Hz	三相 200V 50/60Hz	三相 200V 50/60Hz
冷媒				R463A-J	R463A-J	R463A-J	R463A-J
冷却能力<注1,2>			kW	4.30／4.40	5.00／5.10	7.30／7.30	9.10／9.30
電気特性	運転	消費電力<注1>	kW	2.60／2.70	2.70／2.70	3.80／3.90	5.00／5.10
		運転電流<注1>	A	8.50／8.50	8.40／8.40	11.7／11.8	15.4／15.5
		始動電流	A	4.7／4.7	4.7／4.7	4.7／4.7	6.1／6.1
	霜取	消費電力<注1>	kW	1.43／1.43	1.43／1.43	2.13／2.13	2.63／2.63
		運転電流<注1>	A	6.35／6.35	6.35／6.35	9.65／9.65	12.1／12.1
コンデンシングユニット	形名			ECOV-DM15WA	ECOV-DM15WA	ECOV-DM22WA	ECOV-DM30WA
	据付条件			屋外設置	屋外設置	屋外設置	屋外設置
	定格出力		kW	1.5	1.5	2.2	3.0
	法定冷凍トン		トン	1.0	1.0	1.4	2.0
	配管寸法	ガス入口配管	mm	φ19.05S または φ15.88S（レデューサ：現地手配）			φ19.05S
		液出口配管<注2>	mm	φ9.52S	φ9.52S	φ9.52S	φ9.52S
	製品質量		kg	129	129	129	130
ユニットクーラ	形名×台数			UCL-D2THA×1	UCL-D3VHB×1	UCL-D4VHB×1	UCL-D5VHB×1
	据付条件			天井吊下げ	天井吊下げ	天井吊下げ	天井吊下げ
	送風機出力		kW	0.04	0.06	0.12	0.12
	冷却器	外表面伝熱面積	m^2	8.7	12.2	23.5	23.5
		フィンピッチ	mm	4.0	4.0	4.0	4.0
		内容積	L	2.0	2.1	3.6	4.6
	霜取方式			ヒータ	ヒータ	ヒータ	ヒータ
	配管寸法	液入口配管<注2>	mm	φ9.52S	φ9.52S	φ9.52S	φ9.52S
		ガス出口配管	mm	φ19.05S	φ19.05S	φ22.22S	φ22.22S
	製品質量		kg	21	22	32	33
コントローラ	形名			RBS-M20HRA-SQ	RBS-M20HRA-SQ	RBS-M20HRA-SQ	RBS-M20HRA-SQ

項目			形名	AFLV-J6VHQ-B	AFLV-J8VHQ-B
使用範囲	外気温度		℃	−15〜+46	−15〜+46
	庫内温度		℃	−5〜+15	−5〜+15
電源				三相 200V 50/60Hz	三相 200V 50/60Hz
冷媒				R463A-J	R463A-J
冷却能力<注1,2>			kW	11.1／11.2	13.6／13.7
電気特性	運転	消費電力<注1>	kW	6.30／6.50	6.90／7.10
		運転電流<注1>	A	19.7／20.1	22.1／22.5
		始動電流	A	6.1／6.1	10.9／10.9
	霜取	消費電力<注1>	kW	3.23／3.23	4.33／4.33
		運転電流<注1>	A	11.9／11.9	15.8／15.8
コンデンシングユニット	形名			ECOV-DM37WA	ECOV-DM45WA
	据付条件			屋外設置	屋外設置
	定格出力		kW	3.7	4.5
	法定冷凍トン		トン	2.2	2.5
	配管寸法	ガス入口配管	mm	φ19.05S	φ22.22S
		液出口配管<注2>	mm	φ9.52S	φ9.52S
	製品質量		kg	130	156
ユニットクーラ	形名×台数			UCL-D6VHB×1	UCL-D8VHB×1
	据付条件			天井吊下げ	天井吊下げ
	送風機出力		kW	0.4	0.4
	冷却器	外表面伝熱面積	m^2	26.4	44.1
		フィンピッチ	mm	4.0	4.0
		内容積	L	6.2	7.0
	霜取方式			ヒータ	ヒータ
	配管寸法	液入口配管<注2>	mm	φ12.7S	φ12.7S
		ガス出口配管	mm	φ25.4S	φ28.58S
	製品質量		kg	47	55
コントローラ	形名			RBS-M20HRA-SQ	RBS-M20HRA-SQ

注 1.　測定条件は次の通りです。
　　標準条件 , 外気温度 : 32℃, 庫内温度 : 0℃, 冷媒配管長さ : 5m, 無着霜状態
　　冷却能力は、送風機の庫内負荷を差引いた値です。
注 2.　液配管には断熱材（20mm 以上）を施してください。
注 3.　配管寸法欄　記号 F : フレア接続、 記号 S : ロウ付接続を示します。
注 4.　コンデンシングユニットは耐塩害仕様（-BS,-BSG）を含みます。
注 5.　ユニットクーラは防食仕様（-BKN）を含みます。
注 6.　運転電流は各相の最大値を示します。
注 7.　製品仕様は改良等の為、予告なしに変更する場合があります。

●中温用〈縦形・薄形タイプ　標準〉 R463A-J

項目			形名	AFLV-J10VHQ	AFLV-J13VHQ-A	AFLV-J15VHQ-A	AFLV-J20VHQ
使用範囲	外気温度		℃	−15〜+46	−15〜+46	−15〜+46	−15〜+46
	庫内温度		℃	−5〜+15	−5〜+15	−5〜+15	−5〜+15
電源				三相 200V 50/60Hz	三相 200V 50/60Hz	三相 200V 50/60Hz	三相 200V 50/60Hz
冷媒				R463A-J	R463A-J	R463A-J	R463A-J
冷却能力<注1,2>			kW	20.6／20.9	24.6／24.8	26.8／27.1	40.4／41.0
電気特性	運転	消費電力<注1>	kW	11.1／11.4	13.3／13.6	15.6／15.9	21.9／22.5
		運転電流<注1>	A	35.6／36.8	42.2／43.8	48.8／50.4	70.2／72.6
		始動電流	A	15／15	15／15	15／15	30／30
	霜取	消費電力<注1>	kW	5.25／5.25	6.85／6.85	6.85／6.85	10.5／10.5
		運転電流<注1>	A	18.4／18.4	23.6／23.6	23.6／23.6	36.9／36.9
コンデンシングユニット	形名			ECOV-DM75MA	ECOV-DM98MA	ECOV-DM110MA	ECOV-DM150MA
	据付条件			屋外設置	屋外設置	屋外設置	屋外設置
	定格出力		kW	7.5	9.8	11.0	15.0
	法定冷凍トン		トン	3.6	4.1	4.7	7.0
	配管寸法	ガス入口配管	mm	φ28.58S	φ31.75S	φ34.92S	φ38.1S
		液出口配管<注2>	mm	φ12.7S	φ12.7S	φ15.88S	φ15.88S
	製品質量		kg	296	296	296	504
ユニットクーラ	形名×台数			UCL-D10VHB×1	UCL-D15VHB1×1	UCL-D15VHB1×1	UCL-D10VHB×2
	据付条件			天井吊下げ	天井吊下げ	天井吊下げ	天井吊下げ
	送風機出力		kW	0.6	0.8	0.8	0.6×2
	冷却器	外表面伝熱面積	m^2	52.9	67.7	67.7	52.9×2
		フィンピッチ	mm	4.0	4.0	4.0	4.0
		内容積	L	9.8	15.4	15.4	9.8×2
	霜取方式			ヒータ	ヒータ	ヒータ	ヒータ
	配管寸法	液入口配管<注2>	mm	φ12.7S	φ15.88S	φ15.88S	φ12.7S
		ガス出口配管	mm	φ28.58S	φ34.92S	φ34.92S	φ28.58S
	製品質量		kg	72	96	96	72×2
コントローラ	形名			RBS-M20HRA-SQ	RBS-M20HRA-SQ	RBS-M20HRA-SQ	RBS-M202HRA-SQ

項目			形名	AFLV-J25VHQ-A		AFLV-J30VHQ-A	AFLV-J35VHQ-A	
使用範囲	外気温度		℃	−15〜+46		−15〜+46	−15〜+46	
	庫内温度		℃	−5〜+15		−5〜+15	−5〜+15	
電源				三相 200V 50/60Hz		三相 200V 50/60Hz	三相 200V 50/60Hz	
冷媒				R463A-J		R463A-J	R463A-J	
冷却能力<注1,2>			kW	49.9／50.5		53.6／54.0	68.7／69.6	
電気特性	運転	消費電力<注1>	kW	30.9／31.6		33.8／34.6	39.9／40.9	
		運転電流<注1>	A	97.3／100.4		106.2／109.8	126.2／130.4	
		始動電流	A	30／30		30／30	45／45	
	霜取	消費電力<注1>	kW	12.1／12.1		13.7／13.7	17.3／17.3	
		運転電流<注1>	A	42.1／42.1		47.3／47.3	60.5／60.5	
コンデンシングユニット	形名			ECOV-DM185MA		ECOV-DM225MA	ECOV-DM270MA	
	据付条件			屋外設置		屋外設置	屋外設置	
	定格出力		kW	18.5		22.5	27.0	
	法定冷凍トン		トン	9.0		9.6	12.2	
	配管寸法	ガス入口配管	mm	φ41.28S		φ44.45S	φ50.8S	
		液出口配管<注2>	mm	φ19.05S		φ19.05S	φ19.05S	
	製品質量		kg	504		504	756	
ユニットクーラ	形名×台数			UCL-D10VHBX1	UCL-D15VHB1X1	UCL-D15VHB1×2	UCL-D10VHBX2	UCL-D15VHBX1
	据付条件			天井吊下げ	天井吊下げ	天井吊下げ	天井吊下げ	天井吊下げ
	送風機出力		kW	0.6	0.8	0.8×2	0.6×2	0.8
	冷却器	外表面伝熱面積	m^2	52.9	67.7	67.7×2	52.9×2	67.7
		フィンピッチ	mm	4.0	4.0	4.0	4.0	4.0
		内容積	L	9.8	15.4	15.4×2	9.8×2	15.4
	霜取方式			ヒータ	ヒータ	ヒータ	ヒータ	ヒータ
	配管寸法	液入口配管<注2>	mm	φ12.7S	φ15.88S	φ15.88S	φ12.7S	φ15.88S
		ガス出口配管	mm	φ28.58S	φ34.92S	φ34.92S	φ28.58S	φ34.92S
	製品質量		kg	72	96	96×2	72×2	96
コントローラ	形名			RBS-M202HRA-SQ		RBS-M202HRA-SQ	RBS-M252HRA-SQ	

注 1.　測定条件は次の通りです。
　標準条件 , 外気温度 : 32℃, 庫内温度 : 0℃, 冷媒配管長さ : 5m, 無着霜状態
　冷却能力は、送風機の庫内負荷を差引いた値です。
注 2.　液配管には断熱材（20mm 以上）を施してください。
注 3.　配管寸法欄　記号 F : フレア接続、 記号 S : ロウ付接続を示します。
注 4.　コンデンシングユニットは耐塩害仕様（-BS,-BSG）を含みます。
注 5.　ユニットクーラは防食仕様（-BKN）を含みます。
注 6.　運転電流は各相の最大値を示します。
注 7.　製品仕様は改良等の為、予告なしに変更する場合があります。

●中温用〈縦形・薄形タイプ　ウエット〉 R463A-J

項目			形名	AFLV-J3VHQS1-B	AFLV-J4VHQS1-B	AFLV-J5VHQS1-B	AFLV-J6VHQS1-B
使用範囲	外気温度		℃	−15〜+46	−15〜+46	−15〜+46	−15〜+46
	庫内温度		℃	−5〜+15	−5〜+15	−5〜+15	−5〜+15
電源				三相 200V 50/60Hz	三相 200V 50/60Hz	三相 200V 50/60Hz	三相 200V 50/60Hz
冷媒				R463A-J	R463A-J	R463A-J	R463A-J
冷却能力<注1,2>			kW	5.80／5.90	7.50／7.70	10.3／10.3	11.7／11.8
電気特性	運転	消費電力<注1>	kW	2.80／2.80	3.80／3.90	5.40／5.60	6.40／6.60
		運転電流<注1>	A	8.70／8.80	11.8／11.9	17.1／17.5	20.0／20.4
		始動電流	A	4.7／4.7	4.7／4.7	6.1／6.1	6.1／6.1
	霜取	消費電力<注1>	kW	2.13／2.13	2.63／2.63	3.23／3.23	4.33／4.33
		運転電流<注1>	A	9.65／9.65	12.1／12.1	11.9／11.9	15.8／15.8
コンデンシングユニット	形名			ECOV-DM15WA	ECOV-DM22WA	ECOV-DM30WA	ECOV-DM37WA
	据付条件			屋外設置	屋外設置	屋外設置	屋外設置
	定格出力		kW	1.5	2.2	3.0	3.7
	法定冷凍トン		トン	1.0	1.4	2.0	2.2
	配管寸法	ガス入口配管	mm	φ19.05S または φ15.88S（レデューサ：現地手配）		φ19.05S	φ19.05S
		液出口配管<注2>	mm	φ9.52S	φ9.52S	φ9.52S	φ9.52S
	製品質量		kg	129	129	130	130
ユニットクーラ	形名×台数			UCL-D4VHB×1	UCL-D5VHB×1	UCL-D6VHB×1	UCL-D8VHB×1
	据付条件			天井吊下げ	天井吊下げ	天井吊下げ	天井吊下げ
	送風機出力		kW	0.12	0.12	0.4	0.4
	冷却器	外表面伝熱面積	m^2	23.5	23.5	26.4	44.1
		フィンピッチ	mm	4.0	4.0	4.0	4.0
		内容積	L	3.6	4.6	6.2	7.0
	霜取方式			ヒータ	ヒータ	ヒータ	ヒータ
	配管寸法	液入口配管<注2>	mm	φ9.52S	φ9.52S	φ12.7S	φ12.7S
		ガス出口配管	mm	φ22.22S	φ22.22S	φ25.4S	φ28.58S
	製品質量		kg	32	33	47	55
コントローラ	形名			RBS-M20HRA-SQ	RBS-M20HRA-SQ	RBS-M20HRA-SQ	RBS-M20HRA-SQ

項目			形名	AFLV-J8VHQS1-B
使用範囲	外気温度		℃	−15〜+46
	庫内温度		℃	−5〜+15
電源				三相 200V 50/60Hz
冷媒				R463A-J
冷却能力<注1,2>			kW	14.3／14.4
電気特性	運転	消費電力<注1>	kW	7.20／7.40
		運転電流<注1>	A	23.6／24.7
		始動電流	A	10.9／10.9
	霜取	消費電力<注1>	kW	5.23／5.23
		運転電流<注1>	A	18.4／18.4
コンデンシングユニット	形名			ECOV-DM45WA
	据付条件			屋外設置
	定格出力		kW	4.5
	法定冷凍トン		トン	2.5
	配管寸法	ガス入口配管	mm	φ22.22S
		液出口配管<注2>	mm	φ9.52S
	製品質量		kg	156
ユニットクーラ	形名×台数			UCL-D10VHB×1
	据付条件			天井吊下げ
	送風機出力		kW	0.6
	冷却器	外表面伝熱面積	m^2	52.9
		フィンピッチ	mm	4.0
		内容積	L	9.8
	霜取方式			ヒータ
	配管寸法	液入口配管<注2>	mm	φ12.7S
		ガス出口配管	mm	φ28.58S
	製品質量		kg	72
コントローラ	形名			RBS-M20HRA-SQ

注 1.　測定条件は次の通りです。
　標準条件 , 外気温度 : 32℃, 庫内温度 : 0℃, 冷媒配管長さ : 5m, 無着霜状態
　冷却能力は、送風機の庫内負荷を差引いた値です。
注 2.　液配管には断熱材（20mm 以上）を施してください。
注 3.　配管寸法欄　記号 F : フレア接続、 記号 S : ロウ付接続を示します。
注 4.　コンデンシングユニットは耐塩害仕様（-BS,-BSG）を含みます。
注 5.　ユニットクーラは防食仕様（-BKN）を含みます。
注 6.　運転電流は各相の最大値を示します。
注 7.　製品仕様は改良等の為、予告なしに変更する場合があります。

●中温用〈縦形・薄形タイプ　ウエット〉　R463A-J

項目			形名	AFLV-J10VHQS1-A	AFLV-J13VHQS1	AFLV-J15VHQS1	AFLV-J20VHQS1-A	
使用範囲	外気温度		℃	−15〜+46	−15〜+46	−15〜+46	−15〜+46	
	庫内温度		℃	−5〜+15	−5〜+15	−5〜+15	−5〜+15	
電源				三相 200V 50/60Hz	三相 200V 50/60Hz	三相 200V 50/60Hz	三相 200V 50/60Hz	
冷媒				R463A-J	R463A-J	R463A-J	R463A-J	
冷却能力<注1,2>			kW	22.3／22.4	25.6／25.7	29.6／29.8	42.2／42.5	
電気特性	運転	消費電力<注1>	kW	11.6／11.9	13.4／13.8	16.5／17.1	22.4／23.0	
		運転電流<注1>	A	37.3／38.9	42.5／43.2	52.4／54.7	71.9／74.7	
		始動電流	A	15／15	15／15	15／15	30／30	
	霜取	消費電力<注1>	kW	6.85／6.85	8.65／8.65	10.4／10.4	12.1／12.1	
		運転電流<注1>	A	23.6／23.6	31.4／31.4	36.6／36.6	42.1／42.1	
コンデンシングユニット	形名			ECOV-DM75MA	ECOV-DM98MA	ECOV-DM110MA	ECOV-DM150MA	
	据付条件			屋外設置	屋外設置	屋外設置	屋外設置	
	定格出力		kW	7.5	9.8	11.0	15.0	
	法定冷凍トン		トン	3.6	4.1	4.7	7.0	
	配管寸法	ガス入口配管	mm	φ28.58S	φ31.75S	φ34.92S	φ38.1S	
		液出口配管<注2>	mm	φ12.7S	φ12.7S	φ15.88S	φ15.88S	
	製品質量		kg	296	296	296	504	
ユニットクーラ	形名×台数			UCL-D15VHB1×1	UCL-D8VHB×2	UCL-D10VHB×2	UCL-D10VHBX1	UCL-D15VHB1X1
	据付条件			天井吊下げ	天井吊下げ	天井吊下げ	天井吊下げ	天井吊下げ
	送風機出力		kW	0.8	0.4×2	0.6×2	0.6	0.8
	冷却器	外表面伝熱面積	m^2	67.7	44.1×2	52.9×2	52.9	67.7
		フィンピッチ	mm	4.0	4.0	4.0	4.0	4.0
		内容積	L	15.4	7×2	9.8×2	9.8	15.4
	霜取方式			ヒータ	ヒータ	ヒータ	ヒータ	ヒータ
	配管寸法	液入口配管<注2>	mm	φ15.88S	φ12.7S	φ12.7S	φ12.7S	φ15.88S
		ガス出口配管	mm	φ34.92S	φ28.58S	φ28.58S	φ28.58S	φ34.92S
	製品質量		kg	96	55×2	72×2	72	96
コントローラ	形名			RBS-M20HRA-SQ	RBS-M202HRA-SQ	RBS-M202HRA-SQ	RBS-M202HRA-SQ	

項目			形名	AFLV-J25VHQS1-A	AFLV-J30VHQS1-A	
使用範囲	外気温度		℃	−15〜+46	−15〜+46	
	庫内温度		℃	−5〜+15	−5〜+15	
電源				三相 200V 50/60Hz	三相 200V 50/60Hz	
冷媒				R463A-J	R463A-J	
冷却能力<注1,2>			kW	51.9／52.3	56.6／56.9	
電気特性	運転	消費電力<注1>	kW	31.5／32.3	35.0／35.9	
		運転電流<注1>	A	99.7／103.1	110.7／114.8	
		始動電流	A	30／30	30／30	
	霜取	消費電力<注1>	kW	13.7／13.7	17.3／17.3	
		運転電流<注1>	A	47.3／　47.3	60.3／60.3	
コンデンシングユニット	形名			ECOV-DM185MA	ECOV-DM225MA	
	据付条件			屋外設置	屋外設置	
	定格出力		kW	18.5	22.5	
	法定冷凍トン		トン	9.0	9.6	
	配管寸法	ガス入口配管	mm	φ41.28S	φ44.45S	
		液出口配管<注2>	mm	φ19.05S	φ19.05S	
	製品質量		kg	504	504	
ユニットクーラ	形名×台数			UCL-D15VHB1×2	UCL-D10VHBX2	UCL-D15VHB1X1
	据付条件			天井吊下げ	天井吊下げ	天井吊下げ
	送風機出力		kW	0.8×2	0.6×2	0.8
	冷却器	外表面伝熱面積	m^2	67.7×2	52.9×2	67.7
		フィンピッチ	mm	4.0	4.0	4.0
		内容積	L	15.4×2	9.8×2	15.4
	霜取方式			ヒータ	ヒータ	ヒータ
	配管寸法	液入口配管<注2>	mm	φ15.88S	φ12.7S	φ15.88S
		ガス出口配管	mm	φ34.92S	φ28.58S	φ34.92S
	製品質量		kg	96×2	72×2	96
コントローラ	形名			RBS-M202HRA-SQ	RBS-M252HRA-SQ	

注 1.　測定条件は次の通りです。
　　標準条件 , 外気温度 : 32℃,　庫内温度 : 0℃,　冷媒配管長さ : 5m, 無着霜状態
　　冷却能力は、送風機の庫内負荷を差引いた値です。
注 2.　液配管には断熱材（20mm 以上）を施してください。
注 3.　配管寸法欄　記号 F : フレア接続、　記号 S : ロウ付接続を示します。
注 4.　コンデンシングユニットは耐塩害仕様（-BS,-BSG）を含みます。
注 5.　ユニットクーラは防食仕様（-BKN）を含みます。
注 6.　運転電流は各相の最大値を示します。
注 7.　製品仕様は改良等の為、予告なしに変更する場合があります。

●中温用〈縦形大形タイプ　標準〉 R463A-J

項目			形名	AFLV-J10BHQ-B	AFLV-J13BHQ	AFLV-J15BHQ	AFLV-J20BHQ
使用範囲	外気温度		℃	−15〜+46	−15〜+46	−15〜+46	−15〜+46
	庫内温度		℃	−5〜+15	−5〜+15	−5〜+15	−5〜+15
電源				三相 200V 50/60Hz	三相 200V 50/60Hz	三相 200V 50/60Hz	三相 200V 50/60Hz
冷媒				R463A-J	R463A-J	R463A-J	R463A-J
冷却能力<注1,2>			kW	17.9／18.0	22.4／22.0	24.9／24.6	28.8／28.7
電気特性	運転	消費電力<注1>	kW	10.6／11.0	13.1／14.0	14.8／15.8	17.5／18.5
		運転電流<注1>	A	34.0／35.6	41.3／43.6	46.4／48.8	54.0／56.6
		始動電流	A	10.9／10.9	15／15	15／15	15／15
	霜取	消費電力<注1>	kW	6.83／6.83	10.0／10.0	10.0／10.0	10.0／10.0
		運転電流<注1>	A	22.7／22.7	34.8／34.8	34.8／34.8	34.8／34.8
コンデンシングユニット	形名			ECOV-DM67WA	ECOV-DM75MA	ECOV-DM98MA	ECOV-DM110MA
	据付条件			屋外設置	屋外設置	屋外設置	屋外設置
	定格出力		kW	6.7	7.5	9.8	11.0
	法定冷凍トン		トン	3.4	3.6	4.1	4.7
	配管寸法	ガス入口配管	mm	φ22.22S	φ28.58S	φ31.75S	φ34.92S
		液出口配管<注2>	mm	φ9.52S	φ12.7S	φ12.7S	φ15.88S
	製品質量		kg	160	296	296	296
ユニットクーラ	形名×台数			UCL-D10BHA×1	UCL-D15BHA×1	UCL-D15BHA×1	UCL-D20BHA×1
	据付条件			天井吊下げ	天井吊下げ	天井吊下げ	天井吊下げ
	送風機出力		kW	0.8	2.4	2.4	2.4
	冷却器	外表面伝熱面積	m^2	55.2	118.0	118.0	118.0
		フィンピッチ	mm	6.35	6.5	6.5	6.5
		内容積	L	20.0	31.6	31.6	46.8
	霜取方式			ヒータ	ヒータ	ヒータ	ヒータ
	配管寸法	液入口配管<注2>	mm	φ12.7S	φ15.88S	φ15.88S	φ15.88S
		ガス出口配管	mm	φ28.58S	φ34.92S	φ34.92S	φ38.1S
	製品質量		kg	107	255	255	265
コントローラ	形名			RBS-M25HRA-SQ	RBS-M25HRA-SQ	RBS-M25HRA-SQ	RBS-M25HRA-SQ

項目			形名	AFLV-J25BHQ		AFLV-J30BHQ	AFLV-J35BHQ		AFLV-J40BHQ
使用範囲	外気温度		℃	−15〜+46		−15〜+46	−15〜+46		−15〜+46
	庫内温度		℃	−5〜+15		−5〜+15	−5〜+15		−5〜+15
電源				三相 200V 50/60Hz		三相 200V 50/60Hz	三相 200V 50/60Hz		三相 200V 50/60Hz
冷媒				R463A-J		R463A-J	R463A-J		R463A-J
冷却能力<注1,2>			kW	42.6／42.2		52.7／51.9	55.9／55.5		70.5／70.8
電気特性	運転	消費電力<注1>	kW	24.1／25.4		34.9／36.8	37.6／39.6		42.9／44.9
		運転電流<注1>	A	77.2／81.1		108.9／113.8	116.9／122.1		133.2/138.5
		始動電流	A	30／30		30／30	30／30		45／45
	霜取	消費電力<注1>	kW	16.9／16.9		20.1／20.1	20.1／20.1		20.1／20.1
		運転電流<注1>	A	57.6／57.6		69.7／69.7	69.7／69.7		69.9／69.9
コンデンシングユニット	形名			ECOV-DM150MA		ECOV-DM185MA	ECOV-DM225MA		ECOV-DM270MA
	据付条件			屋外設置		屋外設置	屋外設置		屋外設置
	定格出力		kW	15.0		18.5	22.5		27.0
	法定冷凍トン		トン	7.0		9.0	9.6		12.2
	配管寸法	ガス入口配管	mm	φ38.1S		φ41.28S	φ44.45S		φ50.8S
		液出口配管<注2>	mm	φ15.88S		φ19.05S	φ19.05S		φ19.05S
	製品質量		kg	504		504	504		756
ユニットクーラ	形名×台数			UCL-D15BHAX1	UCL-D10BHAX1	UCL-D15BHA×2	UCL-D20BHAX1	UCL-D15BHAX1	UCL-D20BHA×2
	据付条件			天井吊下げ	天井吊下げ	天井吊下げ	天井吊下げ	天井吊下げ	天井吊下げ
	送風機出力		kW	2.4	0.8	2.4×2	2.4	2.4	2.4×2
	冷却器	外表面伝熱面積	m^2	118.0	55.2	118×2	118.0	118.0	118×2
		フィンピッチ	mm	6.5	6.35	6.5	6.5	6.5	6.5
		内容積	L	31.6	20.0	31.6×2	46.8	31.6	46.8×2
	霜取方式			ヒータ	ヒータ	ヒータ	ヒータ	ヒータ	ヒータ
	配管寸法	液入口配管<注2>	mm	φ15.88S	φ12.7S	φ15.88S	φ15.88S	φ15.88S	φ15.88S
		ガス出口配管	mm	φ34.92S	φ28.58S	φ34.92S	φ38.1S	φ34.92S	φ38.1S
	製品質量		kg	255	107	255×2	265	255	265×2
コントローラ	形名			RBS-M252HRA-SQ		RBS-M252HRA-SQ	RBS-M252HRA-SQ		RBS-M252HRA-SQ

注 1.　測定条件は次の通りです。
　　標準条件 , 外気温度 : 32℃,　庫内温度 : 0℃,　冷媒配管長さ : 5m, 無着霜状態
　　冷却能力は、送風機の庫内負荷を差引いた値です。
注 2.　液配管には断熱材（20mm 以上）を施してください。
注 3.　配管寸法欄　記号 F : フレア接続、　記号 S : ロウ付接続を示します。
注 4.　コンデンシングユニットは耐塩害仕様（-BS,-BSG）を含みます。
注 5.　ユニットクーラは防食仕様（UCL-D10BHA:-BKN、UCL-D15･20BHA:-BBN）を含みます。
注 6.　運転電流は各相の最大値を示します。
注 7.　製品仕様は改良等の為、予告なしに変更する場合があります。

●低温用〈縦形・薄形タイプ　標準〉 R463A-J

項目			形名	AFRV-J2VHQ-B	AFRV-J3VHQ-B	AFRV-J4VHQ-B	AFRV-J5VHQ-B
使用範囲	外気温度		℃	−15〜+46	−15〜+46	−15〜+46	−15〜+46
	庫内温度		℃	−30〜−5	−30〜−5	−30〜−5	−30〜−5
電源				三相 200V 50/60Hz	三相 200V 50/60Hz	三相 200V 50/60Hz	三相 200V 50/60Hz
冷媒				R463A-J	R463A-J	R463A-J	R463A-J
冷却能力<注1,2>			kW	2.50／2.50	2.80／2.80	3.70／3.70	4.90／5.00
電気特性	運転	消費電力<注1>	kW	2.50／2.50	2.50／2.50	3.30／3.30	4.40／4.50
		運転電流<注1>	A	7.70／7.70	7.80／7.80	10.2／10.2	13.6／13.7
		始動電流	A	4.7／4.7	4.7／4.7	4.7／4.7	6.1／6.1
	霜取	消費電力<注1>	kW	1.74／1.74	1.74／1.74	3.18／3.18	3.43／3.43
		運転電流<注1>	A	6.65／6.65	6.65／6.65	12.0／12.0	13.0／13.0
コンデンシングユニット	形名			ECOV-DM15WA	ECOV-DM15WA	ECOV-DM22WA	ECOV-DM30WA
	据付条件			屋外設置	屋外設置	屋外設置	屋外設置
	定格出力		kW	1.5	1.5	2.2	3.0
	法定冷凍トン		トン	1.0	1.0	1.4	2.0
	配管寸法	ガス入口配管	mm	φ19.05S または φ15.88S（レデューサ：現地手配）			φ19.05S
		液出口配管<注2>	mm	φ9.52S	φ9.52S	φ9.52S	φ9.52S
	製品質量		kg	129	129	129	130
ユニットクーラ	形名×台数			UCR-D2VHA×1	UCR-D3VHB×1	UCR-D4VHB×1	UCR-D5VHB×1
	据付条件			天井吊下げ	天井吊下げ	天井吊下げ	天井吊下げ
	送風機出力		kW	0.06	0.06	0.12	0.12
	冷却器	外表面伝熱面積	m^2	4.6	7.3	10.5	15.7
		フィンピッチ	mm	6.35	6.35	6.35	6.35
		内容積	L	1.3	2.2	3.6	3.6
	霜取方式			ヒータ	ヒータ	ヒータ	ヒータ
	配管寸法	液入口配管<注2>	mm	φ9.52S	φ9.52S	φ9.52S	φ9.52S
		ガス出口配管	mm	φ19.05S	φ19.05S	φ22.22S	φ22.22S
	製品質量		kg	19	21	33	35
コントローラ	形名			RBS-M20HRA-SQ	RBS-M20HRA-SQ	RBS-M20HRA-SQ	RBS-M20HRA-SQ

項目			形名	AFRV-J6VHQ-B	AFRV-J8VHQ-B
使用範囲	外気温度		℃	−15〜+46	−15〜+46
	庫内温度		℃	−30〜−5	−30〜−5
電源				三相 200V 50/60Hz	三相 200V 50/60Hz
冷媒				R463A-J	R463A-J
冷却能力<注1,2>			kW	5.70／5.80	7.90／8.00
電気特性	運転	消費電力<注1>	kW	5.10／5.20	7.10／7.30
		運転電流<注1>	A	15.5／15.7	22.6／23.0
		始動電流	A	6.1／6.1	10.9／10.9
	霜取	消費電力<注1>	kW	3.63／3.63	3.93／3.93
		運転電流<注1>	A	13.9／13.9	12.3／12.3
コンデンシングユニット	形名			ECOV-DM37WA	ECOV-DM55WA
	据付条件			屋外設置	屋外設置
	定格出力		kW	3.7	5.5
	法定冷凍トン		トン	2.2	3.1
	配管寸法	ガス入口配管	mm	φ19.05S	φ22.22S
		液出口配管<注2>	mm	φ9.52S	φ9.52S
	製品質量		kg	130	156
ユニットクーラ	形名×台数			UCR-D6VHB×1	UCR-D8VHB×1
	据付条件			天井吊下げ	天井吊下げ
	送風機出力		kW	0.12	0.4
	冷却器	外表面伝熱面積	m^2	15.7	17.7
		フィンピッチ	mm	6.35	6.35
		内容積	L	5.5	5.1
	霜取方式			ヒータ	ヒータ
	配管寸法	液入口配管<注2>	mm	φ9.52S	φ9.52S
		ガス出口配管	mm	φ22.22S	φ22.22S
	製品質量		kg	38	45
コントローラ	形名			RBS-M20HRA-SQ	RBS-M20HRA-SQ

注 1.　測定条件は次の通りです。
　標準条件 , 外気温度 : 32℃,　庫内温度 : − 20℃,　冷媒配管長さ : 5m, 無着霜状態
　冷却能力は、送風機の庫内負荷を差引いた値です。
注 2.　液配管には断熱材（20mm 以上）を施してください。
注 3.　配管寸法欄　記号 F : フレア接続、　記号 S : ロウ付接続を示します。
注 4.　コンデンシングユニットは耐塩害仕様（-BS,-BSG）を含みます。
注 5.　ユニットクーラは防食仕様（-BKN）を含みます。
注 6.　運転電流は各相の最大値を示します。
注 7.　製品仕様は改良等の為、予告なしに変更する場合があります。

●低温用〈縦形・薄形タイプ　標準〉 R463A-J

項目			形名	AFRV-J10VHQ-B	AFRV-J13VHQ-B	AFRV-J15VHQ-B	AFRV-J20VHQ-B
使用範囲	外気温度		℃	−15〜+46	−15〜+46	−15〜+46	−15〜+46
	庫内温度		℃	−30〜−10	−30〜−10	−30〜−10	−30〜−10
電源				三相 200V 50/60Hz	三相 200V 50/60Hz	三相 200V 50/60Hz	三相 200V 50/60Hz
冷媒				R463A-J	R463A-J	R463A-J	R463A-J
冷却能力<注1,2>			kW	11.0／11.2	12.2／12.5	13.2／13.6	20.3／20.6
電気特性	運転	消費電力<注1>	kW	9.60／9.80	11.1／11.4	12.2／12.6	19.2／19.6
		運転電流<注1>	A	30.0／30.5	34.8／36.1	38.2／39.5	60.7／62.5
		始動電流	A	15／15	15／15	15／15	30／30
	霜取	消費電力<注1>	kW	5.85／5.85	7.10／7.10	7.10／7.10	9.14／9.14
		運転電流<注1>	A	19.7／19.7	23.6／23.6	23.6／23.6	29.1／29.1
コンデンシングユニット	形名			ECOV-DM75A	ECOV-DM98A	ECOV-DM110A	ECOV-DM150A
	据付条件			屋外設置	屋外設置	屋外設置	屋外設置
	定格出力		kW	7.5	9.8	11.0	15.0
	法定冷凍トン		トン	3.8	4.3	4.8	7.6
	配管寸法	ガス入口配管	mm	φ28.58S	φ31.75S	φ34.92S	φ38.1S
		液出口配管<注2>	mm	φ12.7S	φ12.7S	φ15.88S	φ15.88S
	製品質量		kg	302	302	302	511
ユニットクーラ	形名×台数			UCR-D10VHB×1	UCR-D15VHB×1	UCR-D15VHB×1	UCR-D20VHB×1
	据付条件			天井吊下げ	天井吊下げ	天井吊下げ	天井吊下げ
	送風機出力		kW	0.4	0.6	0.6	0.8
	冷却器	外表面伝熱面積	m^2	29.5	33.5	33.5	45.3
		フィンピッチ	mm	6.35	6.35	6.35	6.35
		内容積	L	10.1	11.4	11.4	15.4
	霜取方式			ヒータ	ヒータ	ヒータ	ヒータ
	配管寸法	液入口配管<注2>	mm	φ12.7S	φ15.88S	φ15.88S	φ15.88S
		ガス出口配管	mm	φ28.58S	φ34.92S	φ34.92S	φ38.1S
	製品質量		kg	65	78	78	100
コントローラ	形名			RBS-M20HRA-SQ	RBS-M20HRA-SQ	RBS-M20HRA-SQ	RBS-M20HRA-SQ

項目			形名	AFRV-J25VHQ-B		AFRV-J30VHQ-B	AFRV-J35VHQ-B		AFRV-J40VHQ-B
使用範囲	外気温度		℃	−15〜+46		−15〜+46	−15〜+46		−15〜+46
	庫内温度		℃	−30〜−10		−30〜−10	−30〜−10		−30〜−10
電源				三相 200V 50/60Hz		三相 200V 50/60Hz	三相 200V 50/60Hz		三相 200V 50/60Hz
冷媒				R463A-J		R463A-J	R463A-J		R463A-J
冷却能力<注1,2>			kW	24.2／24.8		25.4／26.1	32.9／33.6		36.1／36.5
電気特性	運転	消費電力<注1>	kW	22.2／22.8		23.8／24.5	30.3／31.1		34.4／35.2
		運転電流<注1>	A	69.9／71.9		75.5／78.3	96.4／99.5		108.8／112.2
		始動電流	A	30／30		30／30	30／30		45／45
	霜取	消費電力<注1>	kW	12.9／12.9		14.2／14.2	16.2／16.2		18.2／18.2
		運転電流<注1>	A	43.4／43.4		47.3／47.3	52.7／52.7		57.9／57.9
コンデンシングユニット	形名			ECOV-DM185A		ECOV-DM225A	ECOV-DM270A		ECOV-DM300A
	据付条件			屋外設置		屋外設置	屋外設置		屋外設置
	定格出力		kW	18.5		22.5	27.0		30.0
	法定冷凍トン		トン	8.5		9.1	11.7		12.9
	配管寸法	ガス入口配管	mm	φ41.28S		φ44.45S	φ50.8S		φ50.8S
		液出口配管<注2>	mm	φ19.05S		φ19.05S	φ19.05S		φ19.05S
	製品質量		kg	511		511	765		765
ユニットクーラ	形名×台数			UCR-D10VHBX1	UCR-D15VHBX1	UCR-D15VHB×2	UCR-D15VHBX1	UCR-D20VHBX1	UCR-D20VHB×2
	据付条件			天井吊下げ	天井吊下げ	天井吊下げ	天井吊下げ	天井吊下げ	天井吊下げ
	送風機出力		kW	0.4	0.6	0.6×2	0.6	0.8	0.8×2
	冷却器	外表面伝熱面積	m^2	29.5	33.5	33.5×2	33.5	45.3	45.3×2
		フィンピッチ	mm	6.35	6.35	6.35	6.35	6.35	6.35
		内容積	L	10.1	11.4	11.4×2	11.4	15.4	15.4×2
	霜取方式			ヒータ	ヒータ	ヒータ	ヒータ	ヒータ	ヒータ
	配管寸法	液入口配管<注2>	mm	φ12.7S	φ15.88S	φ15.88S	φ15.88S	φ15.88S	φ15.88S
		ガス出口配管	mm	φ28.58S	φ34.92S	φ34.92S	φ34.92S	φ38.1S	φ38.1S
	製品質量		kg	65	78	78×2	78	100	100×2
コントローラ	形名			RBS-M202HRA-SQ		RBS-M202HRA-SQ	RBS-M202HRA-SQ		RBS-M202HRA-SQ

注 1. 測定条件は次の通りです。
　標準条件 , 外気温度 : 32℃, 庫内温度 : − 20℃, 冷媒配管長さ : 5m, 無着霜状態
　冷却能力は、送風機の庫内負荷を差引いた値です。
注 2. 液配管には断熱材（20mm 以上）を施してください。
注 3. 配管寸法欄　記号 F : フレア接続、 記号 S : ロウ付接続を示します。
注 4. コンデンシングユニットは耐塩害仕様（-BS,-BSG）を含みます。
注 5. ユニットクーラは防食仕様（-BKN）を含みます。
注 6. 運転電流は各相の最大値を示します。
注 7. 製品仕様は改良等の為、予告なしに変更する場合があります。

●低温用〈縦形・薄形タイプ　セイブデフロスト〉　R463A-J

項目			形名	AFRV-J3VHQS1-B	AFRV-J4VHQS1-B	AFRV-J5VHQS1-B	AFRV-J6VHQS1-B
使用範囲	外気温度		℃	−15〜+46	−15〜+46	−15〜+46	−15〜+46
	庫内温度		℃	−30〜−5	−30〜−5	−30〜−5	−30〜−5
電源				三相 200V 50/60Hz	三相 200V 50/60Hz	三相 200V 50/60Hz	三相 200V 50/60Hz
冷媒				R463A-J	R463A-J	R463A-J	R463A-J
冷却能力<注1,2>			kW	3.00／3.00	3.90／4.00	5.30／5.40	5.80／5.80
電気特性	運転	消費電力<注1>	kW	2.60／2.70	3.30／3.40	4.50／4.60	5.40／5.50
		運転電流<注1>	A	8.30／8.30	10.3／10.4	13.8／13.9	16.9／17.3
		始動電流	A	4.7／4.7	4.7／4.7	6.1／6.1	6.1／6.1
	霜取	消費電力<注1>	kW	3.18／3.18	3.43／3.43	3.63／3.63	3.93／3.93
		運転電流<注1>	A	12.0／12.0	13.0／13.0	13.9／13.9	12.3／12.3
コンデンシングユニット	形名			ECOV-DM15WA	ECOV-DM22WA	ECOV-DM30WA	ECOV-DM37WA
	据付条件			屋外設置	屋外設置	屋外設置	屋外設置
	定格出力		kW	1.5	2.2	3.0	3.7
	法定冷凍トン		トン	1.0	1.4	2.0	2.2
	配管寸法	ガス入口配管	mm	φ19.05S または φ15.88S（レデューサ：現地手配）		φ19.05S	φ19.05S
		液出口配管<注2>	mm	φ9.52S	φ9.52S	φ9.52S	φ9.52S
	製品質量		kg	129	129	130	130
ユニットクーラ	形名×台数			UCR-D4VHB×1	UCR-D5VHB×1	UCR-D6VHB×1	UCR-D8VHB×1
	据付条件			天井吊下げ	天井吊下げ	天井吊下げ	天井吊下げ
	送風機出力		kW	0.12	0.12	0.12	0.4
	冷却器	外表面伝熱面積	m^2	10.5	15.7	15.7	17.7
		フィンピッチ	mm	6.35	6.35	6.35	6.35
		内容積	L	3.6	3.6	5.5	5.1
	霜取方式			ヒータ	ヒータ	ヒータ	ヒータ
	配管寸法	液入口配管<注2>	mm	φ9.52S	φ9.52S	φ9.52S	φ9.52S
		ガス出口配管	mm	φ22.22S	φ22.22S	φ22.22S	φ22.22S
	製品質量		kg	33	35	38	45
コントローラ	形名			RBS-M20HRA-SQ	RBS-M20HRA-SQ	RBS-M20HRA-SQ	RBS-M20HRA-SQ

項目			形名	AFRV-J8VHQS1-B
使用範囲	外気温度		℃	−15〜+46
	庫内温度		℃	−30〜−5
電源				三相 200V 50/60Hz
冷媒				R463A-J
冷却能力<注1,2>			kW	8.70／8.80
電気特性	運転	消費電力<注1>	kW	7.30／7.50
		運転電流<注1>	A	23.0／23.4
		始動電流	A	10.9／10.9
	霜取	消費電力<注1>	kW	5.83／5.83
		運転電流<注1>	A	19.7／19.7
コンデンシングユニット	形名			ECOV-DM55WA
	据付条件			屋外設置
	定格出力		kW	5.5
	法定冷凍トン		トン	3.1
	配管寸法	ガス入口配管	mm	φ22.22S
		液出口配管<注2>	mm	φ9.52S
	製品質量		kg	156
ユニットクーラ	形名×台数			UCR-D10VHB×1
	据付条件			天井吊下げ
	送風機出力		kW	0.4
	冷却器	外表面伝熱面積	m^2	29.5
		フィンピッチ	mm	6.35
		内容積	L	10.1
	霜取方式			ヒータ
	配管寸法	液入口配管<注2>	mm	φ12.7S
		ガス出口配管	mm	φ28.58S
	製品質量		kg	65
コントローラ	形名			RBS-M20HRA-SQ

注 1.　測定条件は次の通りです。
　標準条件 , 外気温度 : 32℃，庫内温度 : − 20℃，冷媒配管長さ : 5m, 無着霜状態
冷却能力は、送風機の庫内負荷を差引いた値です。
注 2.　液配管には断熱材（20mm 以上）を施してください。
注 3.　配管寸法欄　記号 F : フレア接続、　記号 S : ロウ付接続を示します。
注 4.　コンデンシングユニットは耐塩害仕様（-BS,-BSG）を含みます。
注 5.　ユニットクーラは防食仕様（-BKN）を含みます。
注 6.　運転電流は各相の最大値を示します。
注 7.　製品仕様は改良等の為、予告なしに変更する場合があります。

●低温用〈縦形・薄形タイプ　セイブデフロスト〉 R463A-J

項目			形名	AFRV-J10VHQS1-B	AFRV-J13VHQS1-B	AFRV-J15VHQS1-B	AFRV-J20VHQS1-B	
使用範囲	外気温度		℃	−15〜+46	−15〜+46	−15〜+46	−15〜+46	
	庫内温度		℃	−30〜−10	−30〜−10	−30〜−10	−30〜−10	
電源				三相 200V 50/60Hz	三相 200V 50/60Hz	三相 200V 50/60Hz	三相 200V 50/60Hz	
冷媒				R463A-J	R463A-J	R463A-J	R463A-J	
冷却能力<注1,2>			kW	11.2／11.4	13.5／13.5	14.6／14.7	22.2／22.7	
電気特性	運転	消費電力<注1>	kW	9.90／10.2	11.6／11.9	12.7／13.1	19.9／20.4	
		運転電流<注1>	A	31.3／32.5	36.7／38.3	40.1／41.8	63.0／64.9	
		始動電流	A	15／15	15／15	15／15	30／30	
	霜取	消費電力<注1>	kW	7.10／7.10	9.10／9.10	9.10／9.10	12.9／12.9	
		運転電流<注1>	A	23.6／23.6	28.8／28.8	28.8／28.8	43.4／43.4	
コンデンシングユニット	形名			ECOV-DM75A	ECOV-DM98A	ECOV-DM110A	ECOV-DM150A	
	据付条件			屋外設置	屋外設置	屋外設置	屋外設置	
	定格出力		kW	7.5	9.8	11.0	15.0	
	法定冷凍トン		トン	3.8	4.3	4.8	7.6	
	配管寸法	ガス入口配管	mm	φ28.58S	φ31.75S	φ34.92S	φ38.1S	
		液出口配管<注2>	mm	φ12.7S	φ12.7S	φ15.88S	φ15.88S	
	製品質量		kg	302	302	302	511	
ユニットクーラ	形名×台数			UCR-D15VHB×1	UCR-D20VHB×1	UCR-D20VHB×1	UCR-D10VHBX1	UCR-D15VHBX1
	据付条件			天井吊下げ	天井吊下げ	天井吊下げ	天井吊下げ	天井吊下げ
	送風機出力		kW	0.6	0.8	0.8	0.4	0.6
	冷却器	外表面伝熱面積	m^2	33.5	45.3	45.3	29.5	33.5
		フィンピッチ	mm	6.35	6.35	6.35	6.35	6.35
		内容積	L	11.4	15.4	15.4	10.1	11.4
	霜取方式			ヒータ	ヒータ	ヒータ	ヒータ	ヒータ
	配管寸法	液入口配管<注2>	mm	φ15.88S	φ15.88S	φ15.88S	φ12.7S	φ15.88S
		ガス出口配管	mm	φ34.92S	φ38.1S	φ38.1S	φ28.58S	φ34.92S
	製品質量		kg	78	100	100	65	78
コントローラ	形名			RBS-M20HRA-SQ	RBS-M20HRA-SQ	RBS-M20HRA-SQ	RBS-M202HRA-SQ	

項目			形名	AFRV-J25VHQS1-B	AFRV-J30VHQS1-B		AFRV-J35VHQS1-B
使用範囲	外気温度		℃	−15〜+46	−15〜+46		−15〜+46
	庫内温度		℃	−30〜−10	−30〜−10		−30〜−10
電源				三相 200V 50/60Hz	三相 200V 50/60Hz		三相 200V 50/60Hz
冷媒				R463A-J	R463A-J		R463A-J
冷却能力<注1,2>			kW	24.5／25.1	26.9／27.2		34.7／35.0
電気特性	運転	消費電力<注1>	kW	22.5／23.2	24.4／25.1		30.9／31.7
		運転電流<注1>	A	71.3／74.0	77.8／80.8		98.6／102.0
		始動電流	A	30／30	30／30		30／30
	霜取	消費電力<注1>	kW	14.2／14.2	16.2／16.2		18.2／18.2
		運転電流<注1>	A	47.3／47.3	52.5／52.5		57.9／57.9
コンデンシングユニット	形名			ECOV-DM185A	ECOV-DM225A		ECOV-DM270A
	据付条件			屋外設置	屋外設置		屋外設置
	定格出力		kW	18.5	22.5		27.0
	法定冷凍トン		トン	8.5	9.1		11.7
	配管寸法	ガス入口配管	mm	φ41.28S	φ44.45S		φ50.8S
		液出口配管<注2>	mm	φ19.05S	φ19.05S		φ19.05S
	製品質量		kg	511	511		765
ユニットクーラ	形名×台数			UCR-D15VHB×2	UCR-D15VHBX1	UCR-D20VHBX1	UCR-D20VHB×2
	据付条件			天井吊下げ	天井吊下げ	天井吊下げ	天井吊下げ
	送風機出力		kW	0.6×2	0.6	0.8	0.8×2
	冷却器	外表面伝熱面積	m^2	35.5×2	33.5	45.3	45.3×2
		フィンピッチ	mm	6.35	6.35	6.35	6.35
		内容積	L	11.4×2	11.4	15.4	15.4×2
	霜取方式			ヒータ	ヒータ	ヒータ	ヒータ
	配管寸法	液入口配管<注2>	mm	φ15.88S	φ15.88S	φ15.88S	φ15.88S
		ガス出口配管	mm	φ34.92S	φ34.92S	φ38.1S	φ38.1S
	製品質量		kg	78×2	78	100	100×2
コントローラ	形名			RBS-M202HRA-SQ	RBS-M202HRA-SQ		RBS-M202HRA-SQ

注 1. 測定条件は次の通りです。
　標準条件 , 外気温度 : 32℃, 庫内温度 : − 20℃, 冷媒配管長さ : 5m, 無着霜状態
　冷却能力は、送風機の庫内負荷を差引いた値です。
注 2. 液配管には断熱材（20mm 以上）を施してください。
注 3. 配管寸法欄　記号 F : フレア接続、 記号 S : ロウ付接続を示します。
注 4. コンデンシングユニットは耐塩害仕様（-BS,-BSG）を含みます。
注 5. ユニットクーラは防食仕様（-BKN）を含みます。
注 6. 運転電流は各相の最大値を示します。
注 7. 製品仕様は改良等の為、予告なしに変更する場合があります。

●低温用〈縦形大形タイプ　標準〉 R463A-J

項目			形名	AFRV-J15BHQ-B	AFRV-J20BHQ-B	AFRV-J25BHQ-B	AFRV-J30BHQ-B
使用範囲	外気温度		℃	−15〜+46	−15〜+46	−15〜+46	−15〜+46
	庫内温度		℃	−30〜−10	−30〜−10	−30〜−10	−30〜−10
電源				三相 200V 50/60Hz	三相 200V 50/60Hz	三相 200V 50/60Hz	三相 200V 50/60Hz
冷媒				R463A-J	R463A-J	R463A-J	R463A-J
冷却能力<注1,2>			kW	12.6／12.6	13.9／13.5	22.5／22.0	25.1／25.3
電気特性	運転	消費電力<注1>	kW	11.4／11.7	14.2／15.2	21.3／22.3	23.1／23.9
		運転電流<注1>	A	36.1／37.7	44.0／46.5	66.5／68.9	74.0／77.3
		始動電流	A	15／15	15／15	30／30	30／30
	霜取	消費電力<注1>	kW	10.5／10.5	14.9／14.9	15.0／15.0	21.1／21.1
		運転電流<注1>	A	33.0／33.0	43.5／43.5	43.8／43.8	66.1／66.1
コンデンシングユニット	形名			ECOV-DM98A	ECOV-DM110A	ECOV-DM150A	ECOV-DM185A
	据付条件			屋外設置	屋外設置	屋外設置	屋外設置
	定格出力		kW	9.8	11.0	15.0	18.5
	法定冷凍トン		トン	4.3	4.8	7.6	8.5
	配管寸法	ガス入口配管	mm	φ31.75S	φ34.92S	φ38.1S	φ41.28S
		液出口配管<注2>	mm	φ12.7S	φ15.88S	φ15.88S	φ19.05S
	製品質量		kg	302	302	511	511
ユニットクーラ	形名×台数			UCR-D15BHA×1	UCR-D20BHA×1	UCR-D25BHA×1	UCR-D15BHA×2
	据付条件			天井吊下げ	天井吊下げ	天井吊下げ	天井吊下げ
	送風機出力		kW	0.8	2.4	2.4	0.8×2
	冷却器	外表面伝熱面積	m^2	45.6	98.3	98.3	45.6×2
		フィンピッチ	mm	8.0	8.0	8.0	8.0
		内容積	L	16.7	31.6	46.8	16.7×2
	霜取方式			ヒータ	ヒータ	ヒータ	ヒータ
	配管寸法	液入口配管<注2>	mm	φ12.7S	φ19.05S	φ19.05S	φ12.7S
		ガス出口配管	mm	φ34.92S	φ38.1S	φ41.28S	φ34.92S
	製品質量		kg	146	252	276	146×2
コントローラ形名				RBS-M25HRA-SQ	RBS-M25HRA-SQ	RBS-M25HRA-SQ	RBS-M252HRA-SQ

項目			形名	AFRV-J35BHQ-B		AFRV-J40BHQ-B	AFRV-J45BHQ-B	
使用範囲	外気温度		℃	−15〜+46		−15〜+46	−15〜+46	
	庫内温度		℃	−30〜−10		−30〜−10	−30〜−10	
電源				三相 200V 50/60Hz		三相 200V 50/60Hz	三相 200V 50/60Hz	
冷媒				R463A-J		R463A-J	R463A-J	
冷却能力<注1,2>			kW	26.5／26.1		33.5／32.9	37.3／36.4	
電気特性	運転	消費電力<注1>	kW	26.2／27.5		33.9／35.9	37.9／39.9	
		運転電流<注1>	A	83.0／87.1		106.6／111.7	118.5／123.5	
		始動電流	A	30／30		30／30	45／45	
	霜取	消費電力<注1>	kW	25.5／25.5		29.9／29.9	29.9／29.9	
		運転電流<注1>	A	76.6／76.6		87.3／87.3	87.3／87.3	
コンデンシングユニット	形名			ECOV-DM225A		ECOV-DM270A	ECOV-DM300A	
	据付条件			屋外設置		屋外設置	屋外設置	
	定格出力		kW	22.5		27.0	30.0	
	法定冷凍トン		トン	9.1		11.7	12.9	
	配管寸法	ガス入口配管	mm	φ44.45S		φ50.8S	φ50.8S	
		液出口配管<注2>	mm	φ19.05S		φ19.05S	φ19.05S	
	製品質量		kg	511		765	765	
ユニットクーラ	形名×台数			UCR-D15BHA×1	UCR-D20BHA×1	UCR-D20BHA×2	UCR-D20BHA×1	UCR-D25BHA×1
	据付条件			天井吊下げ	天井吊下げ	天井吊下げ	天井吊下げ	天井吊下げ
	送風機出力		kW	0.8	2.4	2.4×2	2.4	2.4
	冷却器	外表面伝熱面積	m^2	45.6	98.3	98.3×2	98.3	98.3
		フィンピッチ	mm	8.0	8.0	8.0	8.0	8.0
		内容積	L	16.7	31.6	31.6×2	31.6	46.8
	霜取方式			ヒータ	ヒータ	ヒータ	ヒータ	ヒータ
	配管寸法	液入口配管<注2>	mm	φ12.7S	φ19.05S	φ19.05S	φ19.05S	φ19.05S
		ガス出口配管	mm	φ34.92S	φ38.1S	φ38.1S	φ38.1S	φ41.28S
	製品質量		kg	146	252	252×2	252	276
コントローラ形名				RBS-M252HRA-SQ		RBS-M252HRA-SQ	RBS-M252HRA-SQ	

注 1. 測定条件は次の通りです。
　標準条件 , 外気温度 : 32℃, 庫内温度 : − 20℃, 冷媒配管長さ : 5m, 無着霜状態
　冷却能力は、送風機の庫内負荷を差引いた値です。
注 2. 液配管には断熱材（20mm 以上）を施してください。
注 3. 配管寸法欄　記号 F : フレア接続、 記号 S : ロウ付接続を示します。
注 4. コンデンシングユニットは耐塩害仕様（-BS,-BSG）を含みます。
注 5. ユニットクーラは防食仕様（UCR-D15BHA:-BKN、UCR-D20・25BHA:-BBN）を含みます。
注 6. 運転電流は各相の最大値を示します。
注 7. 製品仕様は改良等の為、予告なしに変更する場合があります。

●高温用〈縦形タイプ　標準〉 R32

項目			形名	AFHV-M3VNQ	AFHV-M4VNQ	AFHV-M5VNQ	AFHV-M6VNQ
使用範囲		外気温度	℃	−15〜+46	−15〜+46	−15〜+46	−15〜+46
		庫内温度	℃	+3〜+15	+3〜+15	+3〜+15	+3〜+15
電源				三相 200V 50/60Hz	三相 200V 50/60Hz	三相 200V 50/60Hz	三相 200V 50/60Hz
冷媒				R32	R32	R32	R32
冷却能力<注1,2>			kW	5.50／5.70	8.40／8.50	10.7／10.9	12.6／12.7
電気特性	運転	消費電力<注1>	kW	2.70／2.70	3.80／3.90	5.00／5.10	6.10／6.30
		運転電流<注1>	A	8.30／8.40	11.8／11.9	15.4／15.5	19.2／19.6
		始動電流	A	4.7／4.7	4.7／4.7	6.1／6.1	6.1／6.1
	霜取	消費電力<注1>	kW	0.120／0.140	0.210／0.250	0.210／0.250	0.420／0.560
		運転電流<注1>	A	0.500／0.520	0.840／0.880	0.840／0.880	2.05／2.35
コンデンシングユニット	形名			ECOV-DM15WA	ECOV-DM22WA	ECOV-DM30WA	ECOV-DM37WA
	据付条件			屋外設置	屋外設置	屋外設置	屋外設置
	定格出力		kW	1.5	2.2	3.0	3.7
	法定冷凍トン		トン	1.3	1.7	2.3	2.7
	配管寸法	ガス入口配管	mm	φ19.05S または φ15.88S（レデューサ：現地手配）		φ19.05S	φ19.05S
		液出口配管<注2>	mm	φ9.52S	φ9.52S	φ9.52S	φ9.52S
	製品質量		kg	129	129	130	130
ユニットクーラ	形名×台数			UCH-M3VNA×1	UCH-M4VNA×1	UCH-M5VNA×1	UCH-M6VNA×1
	据付条件			天井吊下げ	天井吊下げ	天井吊下げ	天井吊下げ
	送風機出力		kW	0.06	0.12	0.12	0.4
	冷却器	外表面伝熱面積	m^2	12.2	23.5	23.5	26.4
		フィンピッチ	mm	4.0	4.0	4.0	4.0
		内容積	L	2.1	3.6	4.6	6.2
	霜取方式			オフサイクル	オフサイクル	オフサイクル	オフサイクル
	配管寸法	液入口配管<注2>	mm	φ9.52S	φ9.52S	φ9.52S	φ12.7S
		ガス出口配管	mm	φ19.05S	φ22.22S	φ22.22S	φ25.4S
	製品質量		kg	20	30	32	46
コントローラ	形名			RBH-M35NRA-SQ	RBH-M35NRA-SQ	RBH-M35NRA-SQ	RBH-M35NRA-SQ
安全部材接続中継BOX	形名			−	−	−	−
漏えいセンサ基板BOX	形名			−	−	−	−
漏えいセンサセット	形名			−	−	−	−
アラームキット	形名			−	−	−	−

項目			形名	AFHV-M8VNQ
使用範囲		外気温度	℃	−15〜+46
		庫内温度	℃	+3〜+15
電源				三相 200V 50/60Hz
冷媒				R32
冷却能力<注1,2>			kW	15.4／15.5
電気特性	運転	消費電力<注1>	kW	6.70／6.90
		運転電流<注1>	A	21.7／22.1
		始動電流	A	10.9／10.9
	霜取	消費電力<注1>	kW	0.420／0.560
		運転電流<注1>	A	2.05／2.35
コンデンシングユニット	形名			ECOV-DM45WA
	据付条件			屋外設置
	定格出力		kW	4.5
	法定冷凍トン		トン	2.9
	配管寸法	ガス入口配管	mm	φ22.22S
		液出口配管<注2>	mm	φ9.52S
	製品質量		kg	156
ユニットクーラ	形名×台数			UCH-M8VNA×1
	据付条件			天井吊下げ
	送風機出力		kW	0.4
	冷却器	外表面伝熱面積	m^2	44.1
		フィンピッチ	mm	4.0
		内容積	L	7.0
	霜取方式			オフサイクル
	配管寸法	液入口配管<注2>	mm	φ12.7S
		ガス出口配管	mm	φ28.58S
	製品質量		kg	54
コントローラ	形名			RBH-M35NRA-SQ
安全部材接続中継BOX	形名			−
漏えいセンサ基板BOX	形名			−
漏えいセンサセット	形名			−
アラームキット	形名			−

注 1.　測定条件は次の通りです。
　　標準条件 , 外気温度 : 32℃，庫内温度 : 5℃，冷媒配管長さ : 5m, 無着霜状態
　　冷却能力は、送風機の庫内負荷を差引いた値です。
注 2.　液配管には断熱材（20mm 以上）を施してください。
注 3.　配管寸法欄　記号 F : フレア接続、　記号 S : ロウ付接続を示します。
注 4.　コンデンシングユニットは耐塩害仕様 (-BS,-BSG) を含みます。
注 5.　ユニットクーラは防食仕様 (-BKN) を含みます。
注 6.　運転電流は各相の最大値を示します。
注 7.　JRA 規定 (JRA GL-18) に沿って安全部材の要否をご確認の上、ご使用ください。
注 8.　製品仕様は改良等の為、予告なしに変更する場合があります。

●高温用〈縦形タイプ　標準〉 R32

項目			形名	AFHV-M10VNQ	AFHV-M13VNQ-A	AFHV-M15VNQ-A	AFHV-M20VNQ
使用範囲	外気温度		℃	−15～+46	−15～+46	−15～+46	−15～+46
	庫内温度		℃	+3～+15	+3～+15	+3～+15	+3～+15
電源				三相 200V 50/60Hz	三相 200V 50/60Hz	三相 200V 50/60Hz	三相 200V 50/60Hz
冷媒				R32	R32	R32	R32
冷却能力<注1,2>			kW	24.2／24.7	29.2／29.3	32.2／32.5	47.5／48.6
電気特性	運転	消費電力<注1>	kW	11.4／11.8	14.0／14.4	17.2／17.6	23.8／24.4
		運転電流<注1>	A	36.5／37.8	44.5／46.2	53.7／55.5	75.7／78.4
		始動電流	A	15／15	15／15	15／15	30／30
	霜取	消費電力<注1>	kW	0.635／0.845	0.825／1.11	0.825／1.11	1.27／1.69
		運転電流<注1>	A	3.23／4.23	4.23／5.63	4.23／5.63	6.45／8.45
コンデンシングユニット	形名			ECOV-DM75MA	ECOV-DM98MA	ECOV-DM110MA	ECOV-DM150MA
	据付条件			屋外設置	屋外設置	屋外設置	屋外設置
	定格出力		kW	7.5	9.8	11.0	15.0
	法定冷凍トン		トン	4.7	5.2	6.2	9.1
	配管寸法	ガス入口配管	mm	φ28.58S	φ31.75S	φ34.92S	φ38.1S
		液出口配管<注2>	mm	φ12.7S	φ12.7S	φ15.88S	φ15.88S
	製品質量		kg	296	296	296	504
ユニットクーラ	形名×台数			UCH-M10VNA×1	UCH-M15VNA1×1	UCH-M15VNA1×1	UCH-M10VNA×2
	据付条件			天井吊下げ	天井吊下げ	天井吊下げ	天井吊下げ
	送風機出力		kW	0.6	0.8	0.8	0.6×2
	冷却器	外表面伝熱面積	m^2	52.9	67.7	67.7	52.9×2
		フィンピッチ	mm	4.0	4.0	4.0	4.0
		内容積	L	9.8	15.4	15.4	9.8×2
	霜取方式			オフサイクル	オフサイクル	オフサイクル	オフサイクル
	配管寸法	液入口配管<注2>	mm	φ12.7S	φ15.88S	φ15.88S	φ12.7S
		ガス出口配管	mm	φ28.58S	φ34.92S	φ34.92S	φ28.58S
	製品質量		kg	71	95	95	71×2
コントローラ	形名			RBH-M35NRA-SQ	RBH-M35NRA-SQ	RBH-M35NRA-SQ	RBH-M35NRA-SQ
安全部材接続中継BOX	形名			—	—	—	—
漏えいセンサ基板BOX	形名			—	—	—	—
漏えいセンサセット	形名			—	—	—	—
アラームキット	形名			—	—	—	—

項目			形名	AFHV-M25VNQ-A		AFHV-M30VNQ-A	AFHV-M35VNQ-A	
使用範囲	外気温度		℃	−15～+46		−15～+46	−15～+46	
	庫内温度		℃	+3～+15		+3～+15	+3～+15	
電源				三相 200V 50/60Hz		三相 200V 50/60Hz	三相 200V 50/60Hz	
冷媒				R32		R32	R32	
冷却能力<注1,2>			kW	58.7／59.5		63.7／64.2	81.0／82.3	
電気特性	運転	消費電力<注1>	kW	33.5／34.3		37.0／37.8	43.6／44.7	
		運転電流<注1>	A	105.0／108.3		115.8／119.2	136.8／141.3	
		始動電流	A	30／30		30／30	45／45	
	霜取	消費電力<注1>	kW	1.46／1.95		1.65／2.21	2.10／2.80	
		運転電流<注1>	A	7.45／9.85		8.45／11.3	10.7／14.1	
コンデンシングユニット	形名			ECOV-DM185MA		ECOV-DM225MA	ECOV-DM270MA	
	据付条件			屋外設置		屋外設置	屋外設置	
	定格出力		kW	18.5		22.5	27.0	
	法定冷凍トン		トン	11.7		12.4	15.8	
	配管寸法	ガス入口配管	mm	φ41.28S		φ44.45S	φ50.8S	
		液出口配管<注2>	mm	φ19.05S		φ19.05S	φ19.05S	
	製品質量		kg	504		504	756	
ユニットクーラ	形名×台数			UCH-M10VNA×1	UCH-M15VNA1×1	UCH-M15VNA1×2	UCH-M10VNA×2	UCH-M15VNA1×1
	据付条件			天井吊下げ	天井吊下げ	天井吊下げ	天井吊下げ	天井吊下げ
	送風機出力		kW	0.6	0.8	0.8×2	0.6×2	0.8
	冷却器	外表面伝熱面積	m^2	52.9	67.7	67.7×2	52.9×2	67.7
		フィンピッチ	mm	4.0	4.0	4.0	4.0	4.0
		内容積	L	9.8	15.4	15.4×2	9.8×2	15.4
	霜取方式			オフサイクル	オフサイクル	オフサイクル	オフサイクル	オフサイクル
	配管寸法	液入口配管<注2>	mm	φ12.7S	φ15.88S	φ15.88S	φ12.7S	φ15.88S
		ガス出口配管	mm	φ28.58S	φ34.92S	φ34.92S	φ28.58S	φ34.92S
	製品質量		kg	71	95	95×2	71×2	95
コントローラ	形名			RBH-M35NRA-SQ		RBH-M35NRA-SQ	RBH-M45NRA-SQ	
安全部材接続中継BOX	形名			—		—	—	
漏えいセンサ基板BOX	形名			—		—	—	
漏えいセンサセット	形名			—		—	—	
アラームキット	形名			—		—	—	

注 1.　測定条件は次の通りです。
　　標準条件 , 外気温度 : 32℃,　庫内温度 : 5℃,　冷媒配管長さ : 5m, 無着霜状態
　　冷却能力は、送風機の庫内負荷を差引いた値です。
注 2.　液配管には断熱材（20mm 以上）を施してください。
注 3.　配管寸法欄　記号 F : フレア接続、　記号 S : ロウ付接続を示します。
注 4.　コンデンシングユニットは耐塩害仕様 (-BS,-BSG) を含みます。
注 5.　ユニットクーラは防食仕様 (-BKN) を含みます。
注 6.　運転電流は各相の最大値を示します。
注 7.　JRA 規定 (JRA GL-18) に沿って安全部材の要否をご確認の上、ご使用ください。
注 8.　製品仕様は改良等の為、予告なしに変更する場合があります。

●高温用〈縦形タイプ　ウエット〉 R32

項目			形名	AFHV-M3VNQS1	AFHV-M4VNQS1	AFHV-M5VNQS1	AFHV-M6VNQS1
使用範囲		外気温度	℃	−15〜+46	−15〜+46	−15〜+46	−15〜+46
		庫内温度	℃	+3〜+15	+3〜+15	+3〜+15	+3〜+15
電源				三相 200V 50/60Hz	三相 200V 50/60Hz	三相 200V 50/60Hz	三相 200V 50/60Hz
冷媒				R32	R32	R32	R32
冷却能力<注1,2>			kW	6.80／6.80	8.80／9.00	11.6／11.7	13.4／13.4
電気特性	運転	消費電力<注1>	kW	2.90／3.00	3.90／3.90	5.40／5.50	6.20／6.40
		運転電流<注1>	A	9.00／9.10	11.9／12.0	16.9／17.3	19.5／19.9
		始動電流	A	4.7／4.7	4.7／4.7	6.1／6.1	6.1／6.1
	霜取	消費電力<注1>	kW	0.210／0.250	0.210／0.250	0.420／0.560	0.420／0.560
		運転電流<注1>	A	0.840／0.880	0.840／0.880	2.05／2.35	2.05／2.35
コンデンシングユニット	形名			ECOV-DM15WA	ECOV-DM22WA	ECOV-DM30WA	ECOV-DM37WA
	据付条件			屋外設置	屋外設置	屋外設置	屋外設置
	定格出力		kW	1.5	2.2	3.0	3.7
	法定冷凍トン		トン	1.3	1.7	2.3	2.7
	配管寸法	ガス入口配管	mm	φ19.05S または φ15.88S（レデューサ：現地手配）		φ19.05S	φ19.05S
		液出口配管<注2>	mm	φ9.52S	φ9.52S	φ9.52S	φ9.52S
	製品質量		kg	129	129	130	130
ユニットクーラ	形名×台数			UCH-M4VNA×1	UCH-M5VNA×1	UCH-M6VNA×1	UCH-M8VNA×1
	据付条件			天井吊下げ	天井吊下げ	天井吊下げ	天井吊下げ
	送風機出力		kW	0.12	0.12	0.4	0.4
	冷却器	外表面伝熱面積	m^2	23.5	23.5	26.4	44.1
		フィンピッチ	mm	4.0	4.0	4.0	4.0
		内容積	L	3.6	4.6	6.2	7.0
	霜取方式			オフサイクル	オフサイクル	オフサイクル	オフサイクル
	配管寸法	液入口配管<注2>	mm	φ9.52S	φ9.52S	φ12.7S	φ12.7S
		ガス出口配管	mm	φ22.22S	φ22.22S	φ25.4S	φ28.58S
	製品質量		kg	30	32	46	54
コントローラ	形名			RBH-M35NRA-SQ	RBH-M35NRA-SQ	RBH-M35NRA-SQ	RBH-M35NRA-SQ
安全部材接続中継BOX	形名			−	−	−	−
漏えいセンサ基板BOX	形名			−	−	−	−
漏えいセンサセット	形名			−	−	−	−
アラームキット	形名			−	−	−	−

項目			形名	AFHV-M8VNQS1
使用範囲		外気温度	℃	−15〜+46
		庫内温度	℃	+3〜+15
電源				三相 200V 50/60Hz
冷媒				R32
冷却能力<注1,2>			kW	16.4／16.5
電気特性	運転	消費電力<注1>	kW	7.10／7.30
		運転電流<注1>	A	23.2／24.3
		始動電流	A	10.9／10.9
	霜取	消費電力<注1>	kW	0.620／0.830
		運転電流<注1>	A	3.15／4.15
コンデンシングユニット	形名			ECOV-DM45WA
	据付条件			屋外設置
	定格出力		kW	4.5
	法定冷凍トン		トン	2.9
	配管寸法	ガス入口配管	mm	φ22.22S
		液出口配管<注2>	mm	φ9.52S
	製品質量		kg	156
ユニットクーラ	形名×台数			UCH-M10VNA×1
	据付条件			天井吊下げ
	送風機出力		kW	0.6
	冷却器	外表面伝熱面積	m^2	52.9
		フィンピッチ	mm	4.0
		内容積	L	9.8
	霜取方式			オフサイクル
	配管寸法	液入口配管<注2>	mm	φ12.7S
		ガス出口配管	mm	φ28.58S
	製品質量		kg	71
コントローラ	形名			RBH-M35NRA-SQ
安全部材接続中継BOX	形名			−
漏えいセンサ基板BOX	形名			−
漏えいセンサセット	形名			−
アラームキット	形名			−

注 1.　測定条件は次の通りです。
　　標準条件 , 外気温度 : 32℃，庫内温度 : 5℃，冷媒配管長さ : 5m, 無着霜状態
　　冷却能力は、送風機の庫内負荷を差引いた値です。
注 2.　液配管には断熱材（20mm 以上）を施してください。
注 3.　配管寸法欄　記号 F : フレア接続、 記号 S : ロウ付接続を示します。
注 4.　コンデンシングユニットは耐塩害仕様 (-BS,-BSG) を含みます。
注 5.　ユニットクーラは防食仕様 (-BKN) を含みます。
注 6.　運転電流は各相の最大値を示します。
注 7.　JRA 規定 (JRA GL-18) に沿って安全部材の要否をご確認の上、ご使用ください。
注 8.　製品仕様は改良等の為、予告なしに変更する場合があります。

●高温用〈縦形タイプ　ウエット〉 R32

項目			形名	AFHV-M10VNQS1-A	AFHV-M13VNQS1	AFHV-M15VNQS1	AFHV-M20VNQS1-A	
使用範囲	外気温度		℃	−15〜+46	−15〜+46	−15〜+46	−15〜+46	
	庫内温度		℃	+3〜+15	+3〜+15	+3〜+15	+3〜+15	
電源				三相 200V 50/60Hz	三相 200V 50/60Hz	三相 200V 50/60Hz	三相 200V 50/60Hz	
冷媒				R32	R32	R32	R32	
冷却能力<注1,2>			kW	26.8／26.9	29.8／29.9	35.3／35.8	50.4／51.1	
電気特性	運転	消費電力<注1>	kW	12.3／12.6	14.1／14.5	18.4／19.1	24.5／25.2	
		消費電力<注1>	A	39.4／41.1	44.8／45.7	58.2／60.8	78.2／81.1	
		始動電流	A	15／15	15／15	15／15	30／30	
	霜取	消費電力<注1>	kW	0.825／1.11	0.825／1.11	1.23／1.65	1.46／1.95	
		消費電力<注1>	A	4.23／5.63	4.03／4.63	6.23／8.23	7.45／9.85	
コンデンシングユニット	形名			ECOV-DM75MA	ECOV-DM98MA	ECOV-DM110MA	ECOV-DM150MA	
	据付条件			屋外設置	屋外設置	屋外設置	屋外設置	
	定格出力		kW	7.5	9.8	11.0	15.0	
	法定冷凍トン		トン	4.7	5.2	6.2	9.1	
	配管寸法	ガス入口配管	mm	φ28.58S	φ31.75S	φ34.92S	φ38.1S	
		液出口配管<注2>	mm	φ12.7S	φ12.7S	φ15.88S	φ15.88S	
	製品質量		kg	296	296	296	504	
ユニットクーラ	形名×台数			UCH-M15VNA1×1	UCH-M8VNA×2	UCH-M10VNA×2	UCH-M10VNA×1	UCH-M15VNA1×1
	据付条件			天井吊下げ	天井吊下げ	天井吊下げ	天井吊下げ	天井吊下げ
	送風機出力		kW	0.8	0.4×2	0.6×2	0.6	0.8
	冷却器	外表面伝熱面積	m^2	67.7	44.1×2	52.9×2	52.9	67.7
		フィンピッチ	mm	4.0	4.0	4.0	4.0	4.0
		内容積	L	15.4	7.0×2	9.8×2	9.8	15.4
	霜取方式			オフサイクル	オフサイクル	オフサイクル	オフサイクル	オフサイクル
	配管寸法	液入口配管<注2>	mm	φ15.88S	φ12.7S	φ12.7S	φ12.7S	φ15.88S
		ガス出口配管	mm	φ34.92S	φ28.58S	φ28.58S	φ28.58S	φ34.92S
	製品質量		kg	95	55×2	71×2	71	95
コントローラ	形名			RBH-M35NRA-SQ	RBH-M35NRA-SQ	RBH-M35NRA-SQ	RBH-M35NRA-SQ	
安全部材接続中継BOX	形名			—	—	—	—	
漏えいセンサ基板BOX	形名			—	—	—	—	
漏えいセンサセット	形名			—	—	—	—	
アラームキット	形名			—	—	—	—	

項目			形名	AFHV-M25VNQS1-A	AFHV-M30VNQS1-A	
使用範囲	外気温度		℃	−15〜+46	−15〜+46	
	庫内温度		℃	+3〜+15	+3〜+15	
電源				三相 200V 50/60Hz	三相 200V 50/60Hz	
冷媒				R32	R32	
冷却能力<注1,2>			kW	61.8／62.3	67.0／67.7	
電気特性	運転	消費電力<注1>	kW	34.4／35.2	38.1／39.1	
		消費電力<注1>	A	108.1／111.7	119.8／124.0	
		始動電流	A	30／30	30／30	
	霜取	消費電力<注1>	kW	1.65／2.21	2.05／2.75	
		消費電力<注1>	A	8.45／11.3	10.5／13.9	
コンデンシングユニット	形名			ECOV-DM185MA	ECOV-DM225MA	
	据付条件			屋外設置	屋外設置	
	定格出力		kW	18.5	22.5	
	法定冷凍トン		トン	11.7	12.4	
	配管寸法	ガス入口配管	mm	φ41.28S	φ44.45S	
		液出口配管<注2>	mm	φ19.05S	φ19.05S	
	製品質量		kg	504	504	
ユニットクーラ	形名×台数			UCH-M15VNA1×2	UCH-M10VNA×2	UCH-M15VNA1×1
	据付条件			天井吊下げ	天井吊下げ	天井吊下げ
	送風機出力		kW	0.8×2	0.6×2	0.8
	冷却器	外表面伝熱面積	m^2	67.7×2	52.9×2	67.7
		フィンピッチ	mm	4.0	4.0	4.0
		内容積	L	15.4×2	9.8×2	15.4
	霜取方式			オフサイクル	オフサイクル	オフサイクル
	配管寸法	液入口配管<注2>	mm	φ15.88S	φ12.7S	φ15.88S
		ガス出口配管	mm	φ34.92S	φ28.58S	φ34.92S
	製品質量		kg	95×2	71×2	95
コントローラ	形名			RBH-M35NRA-SQ	RBH-M45NRA-SQ	
安全部材接続中継BOX	形名			—	—	
漏えいセンサ基板BOX	形名			—	—	
漏えいセンサセット	形名			—	—	
アラームキット	形名			—	—	

注 1.　測定条件は次の通りです。
　　標準条件 , 外気温度 : 32℃,　庫内温度 : 5℃,　冷媒配管長さ : 5m, 無着霜状態
　　冷却能力は、送風機の庫内負荷を差引いた値です。
注 2.　液配管には断熱材（20mm 以上）を施してください。
注 3.　配管寸法欄　記号 F : フレア接続、　記号 S : ロウ付接続を示します。
注 4.　コンデンシングユニットは耐塩害仕様 (-BS,-BSG) を含みます。
注 5.　ユニットクーラは防食仕様 (-BKN) を含みます。
注 6.　運転電流は各相の最大値を示します。
注 7.　JRA 規定 (JRA GL-18) に沿って安全部材の要否をご確認の上、ご使用ください。
注 8.　製品仕様は改良等の為、予告なしに変更する場合があります。

●中温用〈縦形タイプ　標準〉 R32

項目			形名	AFLV-M3VHQ	AFLV-M4VHQ	AFLV-M5VHQ	AFLV-M6VHQ
使用範囲		外気温度	℃	−15〜+46	−15〜+46	−15〜+46	−15〜+46
		庫内温度	℃	−5〜+15	−5〜+15	−5〜+15	−5〜+15
電源				三相 200V 50/60Hz	三相 200V 50/60Hz	三相 200V 50/60Hz	三相 200V 50/60Hz
冷媒				R32	R32	R32	R32
冷却能力<注1,2>			kW	4.90／5.00	7.40／7.60	9.50／9.70	11.2／11.2
電気特性	運転	消費電力<注1>	kW	2.70／2.70	3.70／3.80	4.90／5.00	5.90／6.10
		運転電流<注1>	A	8.20／8.20	11.4／11.5	15.0／15.1	18.6／19.0
		始動電流	A	4.7／4.7	4.7／4.7	6.1／6.1	6.1／6.1
	霜取	消費電力<注1>	kW	1.43／1.43	2.13／2.13	2.63／2.63	3.23／3.23
		運転電流<注1>	A	6.35／6.35	9.65／9.65	12.1／12.1	11.9／11.9
コンデンシングユニット	形名			ECOV-DM15WA	ECOV-DM22WA	ECOV-DM30WA	ECOV-DM37WA
	据付条件			屋外設置	屋外設置	屋外設置	屋外設置
	定格出力		kW	1.5	2.2	3.0	3.7
	法定冷凍トン		トン	1.3	1.7	2.3	2.7
	配管寸法	ガス入口配管	mm	φ19.05S または φ15.88S（レデューサ：現地手配）		φ19.05S	φ19.05S
		液出口配管<注2>	mm	φ9.52S	φ9.52S	φ9.52S	φ9.52S
	製品質量		kg	129	129	130	130
ユニットクーラ	形名×台数			UCL-M3VHA×1	UCL-M4VHA×1	UCL-M5VHA×1	UCL-M6VHA×1
	据付条件			天井吊下げ	天井吊下げ	天井吊下げ	天井吊下げ
	送風機出力		kW	0.06	0.12	0.12	0.4
	冷却器	外表面伝熱面積	m^2	12.2	23.5	23.5	26.4
		フィンピッチ	mm	4.0	4.0	4.0	4.0
		内容積	L	2.1	3.6	4.6	6.2
	霜取方式			ヒータ	ヒータ	ヒータ	ヒータ
	配管寸法	液入口配管<注2>	mm	φ9.52S	φ9.52S	φ9.52S	φ12.7S
		ガス出口配管	mm	φ19.05S	φ22.22S	φ22.22S	φ25.4S
	製品質量		kg	22	32	33	47
コントローラ	形名			RBS-M20HRA-SQ	RBS-M20HRA-SQ	RBS-M20HRA-SQ	RBS-M20HRA-SQ
安全部材接続中継BOX	形名			−	−	−	−
漏えいセンサ基板BOX	形名			−	−	−	−
漏えいセンサセット	形名			−	−	−	−
アラームキット	形名			−	−	−	−

項目			形名	AFLV-M8VHQ
使用範囲		外気温度	℃	−15〜+46
		庫内温度	℃	−5〜+15
電源				三相 200V 50/60Hz
冷媒				R32
冷却能力<注1,2>			kW	13.6／13.7
電気特性	運転	消費電力<注1>	kW	6.50／6.70
		運転電流<注1>	A	21.0／21.4
		始動電流	A	10.9／10.9
	霜取	消費電力<注1>	kW	4.33／4.33
		運転電流<注1>	A	15.8／15.8
コンデンシングユニット	形名			ECOV-DM45WA
	据付条件			屋外設置
	定格出力		kW	4.5
	法定冷凍トン		トン	2.9
	配管寸法	ガス入口配管	mm	φ22.22S
		液出口配管<注2>	mm	φ9.52S
	製品質量		kg	156
ユニットクーラ	形名×台数			UCL-M8VHA×1
	据付条件			天井吊下げ
	送風機出力		kW	0.4
	冷却器	外表面伝熱面積	m^2	44.1
		フィンピッチ	mm	4.0
		内容積	L	7.0
	霜取方式			ヒータ
	配管寸法	液入口配管<注2>	mm	φ12.7S
		ガス出口配管	mm	φ28.58S
	製品質量		kg	55
コントローラ	形名			RBS-M20HRA-SQ
安全部材接続中継BOX	形名			−
漏えいセンサ基板BOX	形名			−
漏えいセンサセット	形名			−
アラームキット	形名			−

注 1.　測定条件は次の通りです。
　　標準条件 , 外気温度 : 32℃，庫内温度 : 0℃，冷媒配管長さ : 5m, 無着霜状態
　　冷却能力は、送風機の庫内負荷を差引いた値です。
注 2.　液配管には断熱材（20mm 以上）を施してください。
注 3.　配管寸法欄　記号 F : フレア接続、 記号 S : ロウ付接続を示します。
注 4.　コンデンシングユニットは耐塩害仕様 (-BS,-BSG) を含みます。
注 5.　ユニットクーラは防食仕様 (-BKN) を含みます。
注 6.　運転電流は各相の最大値を示します。
注 7.　JRA 規定 (JRA GL-18) に沿って安全部材の要否をご確認の上、ご使用ください。
注 8.　製品仕様は改良等の為、予告なしに変更する場合があります。

●中温用〈縦形タイプ　標準〉 R32

項目			形名	AFLV-M10VHQ	AFLV-M13VHQ-A	AFLV-M15VHQ-A	AFLV-M20VHQ
使用範囲	外気温度		℃	−15～+46	−15～+46	−15～+46	−15～+46
	庫内温度		℃	−5～+15	−5～+15	−5～+15	−5～+15
電源				三相 200V 50/60Hz	三相 200V 50/60Hz	三相 200V 50/60Hz	三相 200V 50/60Hz
冷媒				R32	R32	R32	R32
冷却能力<注1,2>			kW	21.6／22.1	26.0／26.2	28.7／28.9	42.4／43.2
電気特性	運転	消費電力<注1>	kW	11.0／11.4	13.4／13.7	16.5／16.9	23.2／23.7
		運転電流<注1>	A	35.4／36.7	42.7／44.3	51.8／53.4	73.8／76.3
		始動電流	A	15／15	15／15	15／15	30／30
	霜取	消費電力<注1>	kW	5.25／5.25	6.85／6.85	6.85／6.85	10.5／10.5
		運転電流<注1>	A	18.4／18.4	23.6／23.6	23.6／23.6	36.9／36.9
コンデンシングユニット	形名			ECOV-DM75MA	ECOV-DM98MA	ECOV-DM110MA	ECOV-DM150MA
	据付条件			屋外設置	屋外設置	屋外設置	屋外設置
	定格出力		kW	7.5	9.8	11.0	15.0
	法定冷凍トン		トン	4.7	5.2	6.2	9.1
	配管寸法	ガス入口配管	mm	φ28.58S	φ31.75S	φ34.92S	φ38.1S
		液出口配管<注2>	mm	φ12.7S	φ12.7S	φ15.88S	φ15.88S
	製品質量		kg	296	296	296	504
ユニットクーラ	形名×台数			UCL-M10VHA×1	UCL-M15VHA1×1	UCL-M15VHA1×1	UCL-M10VHA×2
	据付条件			天井吊下げ	天井吊下げ	天井吊下げ	天井吊下げ
	送風機出力		kW	0.6	0.8	0.8	0.6×2
	冷却器	外表面伝熱面積	m^2	52.9	67.7	67.7	52.9×2
		フィンピッチ	mm	4.0	4.0	4.0	4.0
		内容積	L	9.8	15.4	15.4	9.8×2
	霜取方式			ヒータ	ヒータ	ヒータ	ヒータ
	配管寸法	液入口配管<注2>	mm	φ12.7S	φ15.88S	φ15.88S	φ12.7S
		ガス出口配管	mm	φ28.58S	φ34.92S	φ34.92S	φ28.58S
	製品質量		kg	72	96	96	72×2
コントローラ	形名			RBS-M20HRA-SQ	RBS-M20HRA-SQ	RBS-M20HRA-SQ	RBS-M202HRA-SQ
安全部材接続中継BOX	形名			−	−	−	−
漏えいセンサ基板BOX	形名			−	−	−	−
漏えいセンサセット	形名			−	−	−	−
アラームキット	形名			−	−	−	−

項目			形名	AFLV-M25VHQ-A		AFLV-M30VHQ-A	AFLV-M35VHQ-A	
使用範囲	外気温度		℃	−15～+46		−15～+46	−15～+46	
	庫内温度		℃	−5～+15		−5～+15	−5～+15	
電源				三相 200V 50/60Hz		三相 200V 50/60Hz	三相 200V 50/60Hz	
冷媒				R32		R32	R32	
冷却能力<注1,2>			kW	52.4／53.1		57.2／57.5	72.1／73.2	
電気特性	運転	消費電力<注1>	kW	32.3／33.0		35.6／36.4	42.1／43.1	
		運転電流<注1>	A	101.2／104.4		111.8／115.1	132.4／136.8	
		始動電流	A	30／30		30／30	45／45	
	霜取	消費電力<注1>	kW	12.1／12.1		13.7／13.7	17.3／17.3	
		運転電流<注1>	A	42.1／42.1		47.3／47.3	60.5／60.5	
コンデンシングユニット	形名			ECOV-DM185MA		ECOV-DM225MA	ECOV-DM270MA	
	据付条件			屋外設置		屋外設置	屋外設置	
	定格出力		kW	18.5		22.5	27.0	
	法定冷凍トン		トン	11.7		12.4	15.8	
	配管寸法	ガス入口配管	mm	φ41.28S		φ44.45S	φ50.8S	
		液出口配管<注2>	mm	φ19.05S		φ19.05S	φ19.05S	
	製品質量		kg	504		504	756	
ユニットクーラ	形名×台数			UCL-M10VHAX1	UCL-M15VHA1X1	UCL-M15VHA1×2	UCL-M10VHAX2	UCL-M15VHA1X1
	据付条件			天井吊下げ	天井吊下げ	天井吊下げ	天井吊下げ	天井吊下げ
	送風機出力		kW	0.6	0.8	0.8×2	0.6×2	0.8
	冷却器	外表面伝熱面積	m^2	52.9	67.7	67.6×2	52.9×2	67.7
		フィンピッチ	mm	4.0	4.0	4.0	4.0	4.0
		内容積	L	9.8	15.4	15.4×2	9.8×2	15.4
	霜取方式			ヒータ	ヒータ	ヒータ	ヒータ	ヒータ
	配管寸法	液入口配管<注2>	mm	φ12.7S	φ15.88S	φ15.88S	φ12.7S	φ15.88S
		ガス出口配管	mm	φ28.58S	φ34.92S	φ34.92S	φ28.58S	φ34.92S
	製品質量		kg	72	96	96×2	72×2	96
コントローラ	形名			RBS-M202HRA-SQ		RBS-M202HRA-SQ	RBS-M252HRA-SQ	
安全部材接続中継BOX	形名			−		−	−	
漏えいセンサ基板BOX	形名			−		−	−	
漏えいセンサセット	形名			−		−	−	
アラームキット	形名			−		−	−	

注 1.　測定条件は次の通りです。
　　標準条件 , 外気温度 : 32℃,　庫内温度 : 0℃,　冷媒配管長さ : 5m, 無着霜状態
　　冷却能力は、送風機の庫内負荷を差引いた値です。
注 2.　液配管には断熱材（20mm 以上）を施してください。
注 3.　配管寸法欄　記号 F : フレア接続、　記号 S : ロウ付接続を示します。
注 4.　コンデンシングユニットは耐塩害仕様 (-BS,-BSG) を含みます。
注 5.　ユニットクーラは防食仕様 (-BKN) を含みます。
注 6.　運転電流は各相の最大値を示します。
注 7.　JRA 規定 (JRA GL-18) に沿って安全部材の要否をご確認の上、ご使用ください。
注 8.　製品仕様は改良等の為、予告なしに変更する場合があります。

●中温用〈縦形タイプ　ウエット〉 R32

項目			形名	AFLV-M3VHQS1	AFLV-M4VHQS1	AFLV-M5VHQS1	AFLV-M6VHQS1
使用範囲		外気温度	℃	−15〜+46	−15〜+46	−15〜+46	−15〜+46
		庫内温度	℃	−5〜+15	−5〜+15	−5〜+15	−5〜+15
電源				三相 200V 50/60Hz	三相 200V 50/60Hz	三相 200V 50/60Hz	三相 200V 50/60Hz
冷媒				R32	R32	R32	R32
冷却能力<注1,2>			kW	6.00／6.00	7.80／7.90	10.3／10.3	11.8／11.8
電気特性	運転	消費電力<注1>	kW	2.90／2.90	3.80／3.80	5.20／5.40	6.00／6.20
		運転電流<注1>	A	8.80／8.90	11.6／11.7	16.5／16.9	18.9／19.3
		始動電流	A	4.7／4.7	4.7／4.7	6.1／6.1	6.1／6.1
	霜取	消費電力<注1>	kW	2.13／2.13	2.63／2.63	3.23／3.23	4.33／4.33
		運転電流<注1>	A	9.65／9.65	12.1／12.1	11.9／11.9	15.8／15.8
コンデンシングユニット	形名			ECOV-DM15WA	ECOV-DM22WA	ECOV-DM30WA	ECOV-DM37WA
	据付条件			屋外設置	屋外設置	屋外設置	屋外設置
	定格出力		kW	1.5	2.2	3.0	3.7
	法定冷凍トン		トン	1.3	1.7	2.3	2.7
	配管寸法	ガス入口配管	mm	φ19.05S または φ15.88S（レデューサ：現地手配）		φ19.05S	φ19.05S
		液出口配管<注2>	mm	φ9.52S	φ9.52S	φ9.52S	φ9.52S
	製品質量		kg	129	129	130	130
ユニットクーラ	形名×台数			UCL-M4VHA×1	UCL-M5VHA×1	UCL-M6VHA×1	UCL-M8VHA×1
	据付条件			天井吊下げ	天井吊下げ	天井吊下げ	天井吊下げ
	送風機出力		kW	0.12	0.12	0.4	0.4
	冷却器	外表面伝熱面積	m^2	23.5	23.5	26.4	44.1
		フィンピッチ	mm	4.0	4.0	4.0	4.0
		内容積	L	3.6	4.6	6.2	7.0
	霜取方式			ヒータ	ヒータ	ヒータ	ヒータ
	配管寸法	液入口配管<注2>	mm	φ9.52S	φ9.52S	φ12.7S	φ12.7S
		ガス出口配管	mm	φ22.22S	φ22.22S	φ25.4S	φ28.58S
	製品質量		kg	32	33	47	55
コントローラ	形名			RBS-M20HRA-SQ	RBS-M20HRA-SQ	RBS-M20HRA-SQ	RBS-M20HRA-SQ
安全部材接続中継BOX	形名			−	−	−	−
漏えいセンサ基板BOX	形名			−	−	−	−
漏えいセンサセット	形名			−	−	−	−
アラームキット	形名			−	−	−	−

項目			形名	AFLV-M8VHQS1
使用範囲		外気温度	℃	−15〜+46
		庫内温度	℃	−5〜+15
電源				三相 200V 50/60Hz
冷媒				R32
冷却能力<注1,2>			kW	14.4／14.5
電気特性	運転	消費電力<注1>	kW	6.90／7.10
		運転電流<注1>	A	22.5／23.6
		始動電流	A	10.9／10.9
	霜取	消費電力<注1>	kW	5.23／5.23
		運転電流<注1>	A	18.4／18.4
コンデンシングユニット	形名			ECOV-DM45WA
	据付条件			屋外設置
	定格出力		kW	4.5
	法定冷凍トン		トン	2.9
	配管寸法	ガス入口配管	mm	φ22.22S
		液出口配管<注2>	mm	φ9.52S
	製品質量		kg	156
ユニットクーラ	形名×台数			UCL-M10VHA×1
	据付条件			天井吊下げ
	送風機出力		kW	0.6
	冷却器	外表面伝熱面積	m^2	52.9
		フィンピッチ	mm	4.0
		内容積	L	9.8
	霜取方式			ヒータ
	配管寸法	液入口配管<注2>	mm	φ12.7S
		ガス出口配管	mm	φ28.58S
	製品質量		kg	72
コントローラ	形名			RBS-M20HRA-SQ
安全部材接続中継BOX	形名			−
漏えいセンサ基板BOX	形名			−
漏えいセンサセット	形名			−
アラームキット	形名			−

注 1.　測定条件は次の通りです。
　　標準条件 , 外気温度 : 32℃，庫内温度 : 0℃，冷媒配管長さ : 5m, 無着霜状態
　　冷却能力は、送風機の庫内負荷を差引いた値です。
注 2.　液配管には断熱材（20mm 以上）を施してください。
注 3.　配管寸法欄　記号 F : フレア接続、　記号 S : ロウ付接続を示します。
注 4.　コンデンシングユニットは耐塩害仕様（-BS,-BSG）を含みます。
注 5.　ユニットクーラは防食仕様（-BKN）を含みます。
注 6.　運転電流は各相の最大値を示します。
注 7.　JRA 規定（JRA GL-18）に沿って安全部材の要否をご確認の上、ご使用ください。
注 8.　製品仕様は改良等の為、予告なしに変更する場合があります。

●中温用〈縦形タイプ　ウエット〉 R32

項目			形名	AFLV-M10VHQS1-A	AFLV-M13VHQS1	AFLV-M15VHQS1	AFLV-M20VHQS1-A	
使用範囲	外気温度		℃	−15〜+46	−15〜+46	−15〜+46	−15〜+46	
	庫内温度		℃	−5〜+15	−5〜+15	−5〜+15	−5〜+15	
電源				三相 200V 50/60Hz	三相 200V 50/60Hz	三相 200V 50/60Hz	三相 200V 50/60Hz	
冷媒				R32	R32	R32	R32	
冷却能力<注1,2>			kW	23.9／23.9	26.6／26.7	31.2／31.6	44.9／45.3	
電気特性	運転	消費電力<注1>	kW	11.6／11.9	13.5／13.8	17.4／18.0	23.7／24.3	
		運転電流<注1>	A	37.4／39.0	42.8／43.6	55.4／57.8	75.8／78.6	
		始動電流	A	15／15	15／15	15／15	30／30	
	霜取	消費電力<注1>	kW	6.85／6.85	8.65／8.65	10.4／10.4	12.1／12.1	
		運転電流<注1>	A	23.6／23.6	31.4／31.4	36.6／36.6	42.1／42.1	
コンデンシングユニット	形名			ECOV-DM75MA	ECOV-DM98MA	ECOV-DM110MA	ECOV-DM150MA	
	据付条件			屋外設置	屋外設置	屋外設置	屋外設置	
	定格出力		kW	7.5	9.8	11.0	15.0	
	法定冷凍トン		トン	4.7	5.2	6.2	9.1	
	配管寸法	ガス入口配管	mm	φ28.58S	φ31.75S	φ34.92S	φ38.1S	
		液出口配管<注2>	mm	φ12.7S	φ12.7S	φ15.88S	φ15.88S	
	製品質量		kg	296	296	296	504	
ユニットクーラ	形名×台数			UCL-M15VHA1×1	UCL-M8VHA×2	UCL-M10VHA×2	UCL-M10VHA×1	UCL-M15VHA1×1
	据付条件			天井吊下げ	天井吊下げ	天井吊下げ	天井吊下げ	天井吊下げ
	送風機出力		kW	0.8	0.4×2	0.6×2	0.6	0.8
	冷却器	外表面伝熱面積	m^2	67.7	44.1×2	52.9×2	52.9	67.7
		フィンピッチ	mm	4.0	4.0	4.0	4.0	4.0
		内容積	L	15.4	7.0×2	9.8×2	9.8	15.4
	霜取方式			ヒータ	ヒータ	ヒータ	ヒータ	ヒータ
	配管寸法	液入口配管<注2>	mm	φ15.88S	φ12.7S	φ12.7S	φ12.7S	φ15.88S
		ガス出口配管	mm	φ34.92S	φ28.58S	φ28.58S	φ28.58S	φ34.92S
	製品質量		kg	96	55×2	72×2	72	96
コントローラ	形名			RBS-M20HRA-SQ	RBS-M202HRA-SQ	RBS-M202HRA-SQ	RBS-M202HRA-SQ	
安全部材接続中継BOX	形名			−	−	−	−	
漏えいセンサ基板BOX	形名			−	−	−	−	
漏えいセンサセット	形名			−	−	−	−	
アラームキット	形名			−	−	−	−	

項目			形名	AFLV-M25VHQS1-A	AFLV-M30VHQS1-A	
使用範囲	外気温度		℃	−15〜+46	−15〜+46	
	庫内温度		℃	−5〜+15	−5〜+15	
電源				三相 200V 50/60Hz	三相 200V 50/60Hz	
冷媒				R32	R32	
冷却能力<注1,2>			kW	55.0／55.3	59.8／60.3	
電気特性	運転	消費電力<注1>	kW	33.0／33.8	36.7／37.6	
		運転電流<注1>	A	103.9／107.3	115.7／119.8	
		始動電流	A	30／30	30／30	
	霜取	消費電力<注1>	kW	13.7／13.7	17.3／17.3	
		運転電流<注1>	A	47.3／ 47.3	60.3／60.3	
コンデンシングユニット	形名			ECOV-DM185MA	ECOV-DM225MA	
	据付条件			屋外設置	屋外設置	
	定格出力		kW	18.5	22.5	
	法定冷凍トン		トン	11.7	12.4	
	配管寸法	ガス入口配管	mm	φ41.28S	φ44.45S	
		液出口配管<注2>	mm	φ19.05S	φ19.05S	
	製品質量		kg	504	504	
ユニットクーラ	形名×台数			UCL-M15VHA1×2	UCL-M10VHA×2	UCL-M15VHA1×1
	据付条件			天井吊下げ	天井吊下げ	天井吊下げ
	送風機出力		kW	0.8×2	0.6×2	0.8
	冷却器	外表面伝熱面積	m^2	67.7×2	52.9×2	67.7
		フィンピッチ	mm	4.0	4.0	4.0
		内容積	L	15.4×2	9.8×2	15.4
	霜取方式			ヒータ	ヒータ	ヒータ
	配管寸法	液入口配管<注2>	mm	φ15.88S	φ12.7S	φ15.88S
		ガス出口配管	mm	φ34.92S	φ28.58S	φ34.92S
	製品質量		kg	96×2	72×2	96
コントローラ	形名			RBS-M202HRA-SQ	RBS-M252HRA-SQ	
安全部材接続中継BOX	形名			−	−	
漏えいセンサ基板BOX	形名			−	−	
漏えいセンサセット	形名			−	−	
アラームキット	形名			−	−	

注 1.　測定条件は次の通りです。
　標準条件 , 外気温度 : 32℃, 庫内温度 : 0℃, 冷媒配管長さ : 5m, 無着霜状態
　冷却能力は、送風機の庫内負荷を差引いた値です。
注 2.　液配管には断熱材（20mm 以上）を施してください。
注 3.　配管寸法欄　記号 F : フレア接続、 記号 S : ロウ付接続を示します。
注 4.　コンデンシングユニットは耐塩害仕様（-BS,-BSG）を含みます。
注 5.　ユニットクーラは防食仕様（-BKN）を含みます。
注 6.　運転電流は各相の最大値を示します。
注 7.　JRA 規定（JRA GL-18）に沿って安全部材の要否をご確認の上、ご使用ください。
注 8.　製品仕様は改良等の為、予告なしに変更する場合があります。

●低温用〈縦形タイプ　標準〉 R32

項目			形名	AFRV-M3VHQ	AFRV-M4VHQ	AFRV-M5VHQ	AFRV-M6VHQ
使用範囲		外気温度	℃	−15〜+46	−15〜+46	−15〜+46	−15〜+46
		庫内温度	℃	−30〜−5	−30〜−5	−30〜−5	−30〜−5
電源				三相 200V 50/60Hz	三相 200V 50/60Hz	三相 200V 50/60Hz	三相 200V 50/60Hz
冷媒				R32	R32	R32	R32
冷却能力<注1,2>			kW	2.70／2.70	3.70／3.70	5.00／5.00	5.90／6.00
電気特性	運転	消費電力<注1>	kW	2.40／2.50	3.20／3.20	4.30／4.30	4.90／5.00
		運転電流<注1>	A	7.60／7.60	9.80／9.90	13.3／13.4	15.0／15.1
		始動電流	A	4.7／4.7	4.7／4.7	6.1／6.1	6.1／6.1
	霜取	消費電力<注1>	kW	1.74／1.74	3.18／3.18	3.43／3.43	3.63／3.63
		運転電流<注1>	A	6.65／6.65	12.0／12.0	13.0／13.0	13.9／13.9
コンデンシングユニット	形名			ECOV-DM15WA	ECOV-DM22WA	ECOV-DM30WA	ECOV-DM37WA
	据付条件			屋外設置	屋外設置	屋外設置	屋外設置
	定格出力		kW	1.5	2.2	3.0	3.7
	法定冷凍トン		トン	1.3	1.7	2.3	2.7
	配管寸法	ガス入口配管	mm	φ19.05S または φ15.88S（レデューサ：現地手配）		φ19.05S	φ19.05S
		液出口配管<注2>	mm	φ9.52S	φ9.52S	φ9.52S	φ9.52S
	製品質量		kg	129	129	130	130
ユニットクーラ	形名×台数			UCR-M3VHA×1	UCR-M4VHA×1	UCR-M5VHA×1	UCR-M6VHA×1
	据付条件			天井吊下げ	天井吊下げ	天井吊下げ	天井吊下げ
	送風機出力		kW	0.06	0.12	0.12	0.12
	冷却器	外表面伝熱面積	m^2	7.3	10.5	15.7	15.7
		フィンピッチ	mm	6.35	6.35	6.35	6.35
		内容積	L	2.2	3.6	3.6	5.5
	霜取方式			ヒータ	ヒータ	ヒータ	ヒータ
	配管寸法	液入口配管<注2>	mm	φ9.52S	φ9.52S	φ9.52S	φ9.52S
		ガス出口配管	mm	φ19.05S	φ22.22S	φ22.22S	φ22.22S
	製品質量		kg	21	33	35	38
コントローラ	形名			RBS-M20HRA-SQ	RBS-M20HRA-SQ	RBS-M20HRA-SQ	RBS-M20HRA-SQ
安全部材接続中継BOX	形名			−	−	−	−
漏えいセンサ基板BOX	形名			−	−	−	−
漏えいセンサセット	形名			−	−	−	−
アラームキット	形名			−	−	−	−

項目			形名	AFRV-M8VHQ
使用範囲		外気温度	℃	−15〜+46
		庫内温度	℃	−30〜−5
電源				三相 200V 50/60Hz
冷媒				R32
冷却能力<注1,2>			kW	8.30／8.40
電気特性	運転	消費電力<注1>	kW	7.10／7.20
		運転電流<注1>	A	22.7／23.0
		始動電流	A	10.9／10.9
	霜取	消費電力<注1>	kW	3.93／3.93
		運転電流<注1>	A	12.3／12.3
コンデンシングユニット	形名			ECOV-DM55WA
	据付条件			屋外設置
	定格出力		kW	5.5
	法定冷凍トン		トン	4.0
	配管寸法	ガス入口配管	mm	φ22.22S
		液出口配管<注2>	mm	φ9.52S
	製品質量		kg	156
ユニットクーラ	形名×台数			UCR-M8VHA×1
	据付条件			天井吊下げ
	送風機出力		kW	0.4
	冷却器	外表面伝熱面積	m^2	17.7
		フィンピッチ	mm	6.35
		内容積	L	5.1
	霜取方式			ヒータ
	配管寸法	液入口配管<注2>	mm	φ9.52S
		ガス出口配管	mm	φ22.22S
	製品質量		kg	45
コントローラ	形名			RBS-M20HRA-SQ
安全部材接続中継BOX	形名			−
漏えいセンサ基板BOX	形名			−
漏えいセンサセット	形名			−
アラームキット	形名			−

注 1.　測定条件は次の通りです。
　　標準条件 , 外気温度 : 32℃，庫内温度 : − 20℃，冷媒配管長さ : 5m, 無着霜状態
　　冷却能力は、送風機の庫内負荷を差引いた値です。
注 2.　液配管には断熱材（20mm 以上）を施してください。
注 3.　配管寸法欄　記号 F : フレア接続、　記号 S : ロウ付接続を示します。
注 4.　コンデンシングユニットは耐塩害仕様（-BS,-BSG）を含みます。
注 5.　ユニットクーラは防食仕様（-BKN）を含みます。
注 6.　運転電流は各相の最大値を示します。
注 7.　JRA 規定（JRA GL-18）に沿って安全部材の要否をご確認の上、ご使用ください。
注 8.　製品仕様は改良等の為、予告なしに変更する場合があります。

●低温用〈縦形タイプ　標準〉 R32

項目			形名	AFRV-M10VHQ	AFRV-M13VHQ	AFRV-M15VHQ	AFRV-M20VHQ
使用範囲	外気温度		℃	−15〜+46	−15〜+46	−15〜+46	−15〜+46
	庫内温度		℃	−30〜−5	−30〜−5	−30〜−5	−30〜−5
電源				三相 200V 50/60Hz	三相 200V 50/60Hz	三相 200V 50/60Hz	三相 200V 50/60Hz
冷媒				R32	R32	R32	R32
冷却能力<注1,2>			kW	11.6／11.7	13.1／13.1	14.0／14.1	21.2／21.4
電気特性	運転	消費電力<注1>	kW	9.90／10.1	11.5／11.8	13.1／13.4	19.8／20.2
		運転電流<注1>	A	30.6／31.0	35.7／36.8	40.7／41.9	62.3／64.0
		始動電流	A	15／15	15／15	15／15	30／30
	霜取	消費電力<注1>	kW	5.85／5.85	7.10／7.10	7.10／7.10	9.14／9.14
		運転電流<注1>	A	19.7／19.7	23.6／23.6	23.6／23.6	29.1／29.1
コンデンシングユニット	形名			ECOV-DM75A	ECOV-DM98A	ECOV-DM110A	ECOV-DM150A
	据付条件			屋外設置	屋外設置	屋外設置	屋外設置
	定格出力		kW	7.5	9.8	11.0	15.0
	法定冷凍トン		トン	4.9	5.6	6.3	9.5
	配管寸法	ガス入口配管	mm	φ28.58S	φ31.75S	φ34.92S	φ38.1S
		液出口配管<注2>	mm	φ12.7S	φ12.7S	φ15.88S	φ15.88S
	製品質量		kg	302	302	302	511
ユニットクーラ	形名×台数			UCR-M10VHA×1	UCR-M15VHA×1	UCR-M15VHA×1	UCR-M20VHA×1
	据付条件			天井吊下げ	天井吊下げ	天井吊下げ	天井吊下げ
	送風機出力		kW	0.4	0.6	0.6	0.8
	冷却器	外表面伝熱面積	m^2	29.5	33.5	33.5	45.3
		フィンピッチ	mm	6.35	6.35	6.35	6.35
		内容積	L	10.1	11.4	11.4	15.4
	霜取方式			ヒータ	ヒータ	ヒータ	ヒータ
	配管寸法	液入口配管<注2>	mm	φ12.7S	φ15.88S	φ15.88S	φ15.88S
		ガス出口配管	mm	φ28.58S	φ34.92S	φ34.92S	φ38.1S
	製品質量		kg	65	78	78	100
コントローラ	形名			RBS-M20HRA-SQ	RBS-M20HRA-SQ	RBS-M20HRA-SQ	RBS-M20HRA-SQ
安全部材接続中継BOX	形名			−	−	−	−
漏えいセンサ基板BOX	形名			−	−	−	−
漏えいセンサセット	形名			−	−	−	−
アラームキット	形名			−	−	−	−

項目			形名	AFRV-M25VHQ		AFRV-M30VHQ	AFRV-M35VHQ		AFRV-M40VHQ
使用範囲	外気温度		℃	−15〜+46		−15〜+46	−15〜+46		−15〜+46
	庫内温度		℃	−30〜−5		−30〜−5	−30〜−5		−30〜−5
電源				三相 200V 50/60Hz		三相 200V 50/60Hz	三相 200V 50/60Hz		三相 200V 50/60Hz
冷媒				R32		R32	R32		R32
冷却能力<注1,2>			kW	25.6／25.8		27.2／27.4	35.1／35.4		37.7／37.9
電気特性	運転	消費電力<注1>	kW	23.3／23.8		24.8／25.4	32.2／32.9		35.6／36.3
		運転電流<注1>	A	73.0／74.7		78.1／80.6	102.0／104.9		112.5／115.9
		始動電流	A	30／30		30／30	30／30		45／45
	霜取	消費電力<注1>	kW	12.9／12.9		14.2／14.2	16.2／16.2		18.2／18.2
		運転電流<注1>	A	43.4／43.4		47.3／47.3	52.7／52.7		57.9／57.9
コンデンシングユニット	形名			ECOV-DM185A		ECOV-DM225A	ECOV-DM270A		ECOV-DM300A
	据付条件			屋外設置		屋外設置	屋外設置		屋外設置
	定格出力		kW	18.5		22.5	27.0		30.0
	法定冷凍トン		トン	10.9		11.6	15.4		16.7
	配管寸法	ガス入口配管	mm	φ41.28S		φ44.45S	φ50.8S		φ50.8S
		液出口配管<注2>	mm	φ19.05S		φ19.05S	φ19.05S		φ19.05S
	製品質量		kg	511		511	765		765
ユニットクーラ	形名×台数			UCR-M10VHAX1	UCR-M15VHAX1	UCR-M15VHA×2	UCR-M15VHAX1	UCR-M20VHAX1	UCR-M20VHA×2
	据付条件			天井吊下げ	天井吊下げ	天井吊下げ	天井吊下げ	天井吊下げ	天井吊下げ
	送風機出力		kW	0.4	0.6	0.6×2	0.6	0.8	0.8×2
	冷却器	外表面伝熱面積	m^2	29.5	33.5	33.5×2	33.5	45.3	45.3×2
		フィンピッチ	mm	6.35	6.35	6.35	6.35	6.35	6.35
		内容積	L	10.1	11.4	11.4×2	11.4	15.4	15.4×2
	霜取方式			ヒータ	ヒータ	ヒータ	ヒータ	ヒータ	ヒータ
	配管寸法	液入口配管<注2>	mm	φ12.7S	φ15.88S	φ15.88S	φ15.88S	φ15.88S	φ15.88S
		ガス出口配管	mm	φ28.58S	φ34.92S	φ34.92S	φ34.92S	φ38.1S	φ38.1S
	製品質量		kg	65	78	78×2	78	100	100×2
コントローラ	形名			RBS-M202HRA-SQ		RBS-M202HRA-SQ	RBS-M202HRA-SQ		RBS-M202HRA-SQ
安全部材接続中継BOX	形名			−		−	−		−
漏えいセンサ基板BOX	形名			−		−	−		−
漏えいセンサセット	形名			−		−	−		−
アラームキット	形名			−		−	−		−

注 1.　測定条件は次の通りです。
　　標準条件 , 外気温度 : 32℃，庫内温度 : − 20℃，冷媒配管長さ : 5m, 無着霜状態
　　冷却能力は、送風機の庫内負荷を差引いた値です。
注 2.　液配管には断熱材（20mm 以上）を施してください。
注 3.　配管寸法欄　記号 F : フレア接続、　記号 S : ロウ付接続を示します。
注 4.　コンデンシングユニットは耐塩害仕様 (-BS,-BSG) を含みます。
注 5.　ユニットクーラは防食仕様 (-BKN) を含みます。
注 6.　運転電流は各相の最大値を示します。
注 7.　JRA 規定 (JRA GL-18) に沿って安全部材の要否をご確認の上、ご使用ください。
注 8.　製品仕様は改良等の為、予告なしに変更する場合があります。

能力表 セット形・一体形
仕様表 セット形
外形図 セット形
据付関係資料 セット形
機種早見表 セット形
電気配線図 セット形
別売部品・他社推奨品
仕様一式 AFSV形
仕様一式 一体形
コントローラ
お役立ち情報

●低温用〈縦形タイプ　セイブデフロスト〉 R32

項目			形名	AFRV-M3VHQS1	AFRV-M4VHQS1	AFRV-M5VHQS1	AFRV-M6VHQS1
使用範囲	外気温度		℃	−15〜+46	−15〜+46	−15〜+46	−15〜+46
	庫内温度		℃	−30〜−5	−30〜−5	−30〜−5	−30〜−5
電源				三相 200V 50/60Hz	三相 200V 50/60Hz	三相 200V 50/60Hz	三相 200V 50/60Hz
冷媒				R32	R32	R32	R32
冷却能力<注1,2>			kW	2.90／2.90	3.90／3.90	5.40／5.50	6.00／6.00
電気特性	運転	消費電力<注1>	kW	2.60／2.60	3.20／3.30	4.30／4.40	5.20／5.30
		運転電流<注1>	A	8.00／8.10	9.90／10.0	13.5／13.6	16.4／16.7
		始動電流	A	4.7／4.7	4.7／4.7	6.1／6.1	6.1／6.1
	霜取	消費電力<注1>	kW	3.18／3.18	3.43／3.43	3.63／3.63	3.93／3.93
		運転電流<注1>	A	12.0／12.0	13.0／13.0	13.9／13.9	12.3／12.3
コンデンシングユニット	形名			ECOV-DM15WA	ECOV-DM22WA	ECOV-DM30WA	ECOV-DM37WA
	据付条件			屋外設置	屋外設置	屋外設置	屋外設置
	定格出力		kW	1.5	2.2	3.0	3.7
	法定冷凍トン		トン	1.3	1.7	2.3	2.7
	配管寸法	ガス入口配管	mm	φ19.05S または φ15.88S（レデューサ：現地手配）		φ19.05S	φ19.05S
		液出口配管<注2>	mm	φ9.52S	φ9.52S	φ9.52S	φ9.52S
	製品質量		kg	129	129	130	130
ユニットクーラ	形名×台数			UCR-M4VHA×1	UCR-M5VHA×1	UCR-M6VHA×1	UCR-M8VHA×1
	据付条件			天井吊下げ	天井吊下げ	天井吊下げ	天井吊下げ
	送風機出力		kW	0.12	0.12	0.12	0.4
	冷却器	外表面伝熱面積	m^2	10.5	15.7	15.7	17.7
		フィンピッチ	mm	6.35	6.35	6.35	6.35
		内容積	L	3.6	3.6	5.5	5.1
	霜取方式			ヒータ	ヒータ	ヒータ	ヒータ
	配管寸法	液入口配管<注2>	mm	φ9.52S	φ9.52S	φ9.52S	φ9.52S
		ガス出口配管	mm	φ22.22S	φ22.22S	φ22.22S	φ22.22S
	製品質量		kg	33	35	38	45
コントローラ	形名			RBS-M20HRA-SQ	RBS-M20HRA-SQ	RBS-M20HRA-SQ	RBS-M20HRA-SQ
安全部材接続中継BOX	形名			−	−	−	−
漏えいセンサ基板BOX	形名			−	−	−	−
漏えいセンサセット	形名			−	−	−	−
アラームキット	形名			−	−	−	−

項目			形名	AFRV-M8VHQS1
使用範囲	外気温度		℃	−15〜+46
	庫内温度		℃	−30〜−5
電源				三相 200V 50/60Hz
冷媒				R32
冷却能力<注1,2>			kW	9.10／9.10
電気特性	運転	消費電力<注1>	kW	7.10／7.30
		運転電流<注1>	A	22.8／23.2
		始動電流	A	10.9／10.9
	霜取	消費電力<注1>	kW	5.83／5.83
		運転電流<注1>	A	19.7／19.7
コンデンシングユニット	形名			ECOV-DM55WA
	据付条件			屋外設置
	定格出力		kW	5.5
	法定冷凍トン		トン	4.0
	配管寸法	ガス入口配管	mm	φ22.22S
		液出口配管<注2>	mm	φ9.52S
	製品質量		kg	156
ユニットクーラ	形名×台数			UCR-M10VHA×1
	据付条件			天井吊下げ
	送風機出力		kW	0.4
	冷却器	外表面伝熱面積	m^2	29.5
		フィンピッチ	mm	6.35
		内容積	L	10.1
	霜取方式			ヒータ
	配管寸法	液入口配管<注2>	mm	φ12.7S
		ガス出口配管	mm	φ28.58S
	製品質量		kg	65
コントローラ	形名			RBS-M20HRA-SQ
安全部材接続中継BOX	形名			−
漏えいセンサ基板BOX	形名			−
漏えいセンサセット	形名			−
アラームキット	形名			−

注 1.　測定条件は次の通りです。
　　標準条件 , 外気温度 : 32℃，庫内温度 : − 20℃，冷媒配管長さ : 5m, 無着霜状態
　　冷却能力は、送風機の庫内負荷を差引いた値です。
注 2.　液配管には断熱材（20mm 以上）を施してください。
注 3.　配管寸法欄　記号 F : フレア接続、　記号 S : ロウ付接続を示します。
注 4.　コンデンシングユニットは耐塩害仕様（-BS,-BSG）を含みます。
注 5.　ユニットクーラは防食仕様（-BKN）を含みます。
注 6.　運転電流は各相の最大値を示します。
注 7.　JRA 規定（JRA GL-18）に沿って安全部材の要否をご確認の上、ご使用ください。
注 8.　製品仕様は改良等の為、予告なしに変更する場合があります。

●低温用〈縦形タイプ　セイブデフロスト〉 R32

項目			形名	AFRV-M10VHQS1	AFRV-M13VHQS1	AFRV-M15VHQS1	AFRV-M20VHQS1	
使用範囲	外気温度		℃	−15〜+46	−15〜+46	−15〜+46	−15〜+46	
	庫内温度		℃	−30〜−5	−30〜−5	−30〜−5	−30〜−5	
電源				三相 200V 50/60Hz	三相 200V 50/60Hz	三相 200V 50/60Hz	三相 200V 50/60Hz	
冷媒				R32	R32	R32	R32	
冷却能力<注1,2>			kW	12.0／12.0	14.2／14.2	15.3／15.3	23.3／23.4	
電気特性	運転	消費電力<注1>	kW	10.2／10.4	12.0／12.3	13.6／13.9	20.5／21.0	
		運転電流<注1>	A	32.0／33.1	37.5／39.0	42.7／44.3	64.7／66.3	
		始動電流	A	15／15	15／15	15／15	30／30	
	霜取	消費電力<注1>	kW	7.10／7.10	9.10／9.10	9.10／9.10	12.9／12.9	
		運転電流<注1>	A	23.6／23.6	28.8／28.8	28.8／28.8	43.4／43.4	
コンデンシングユニット	形名			ECOV-DM75A	ECOV-DM98A	ECOV-DM110A	ECOV-DM150A	
	据付条件			屋外設置	屋外設置	屋外設置	屋外設置	
	定格出力		kW	7.5	9.8	11.0	15.0	
	法定冷凍トン		トン	4.9	5.6	6.3	9.5	
	配管寸法	ガス入口配管	mm	φ28.58S	φ31.75S	φ34.92S	φ38.1S	
		液出口配管<注2>	mm	φ12.7S	φ12.7S	φ15.88S	φ15.88S	
	製品質量		kg	302	302	302	511	
ユニットクーラ	形名×台数			UCR-M15VHA×1	UCR-M20VHA×1	UCR-M20VHA×1	UCR-M10VHA×1	UCR-M15VHA×1
	据付条件			天井吊下げ	天井吊下げ	天井吊下げ	天井吊下げ	天井吊下げ
	送風機出力		kW	0.6	0.8	0.8	0.4	0.6
	冷却器	外表面伝熱面積	m^2	33.5	45.3	45.3	29.5	33.5
		フィンピッチ	mm	6.35	6.35	6.35	6.35	6.35
		内容積	L	11.4	15.4	15.4	10.1	11.4
	霜取方式			ヒータ	ヒータ	ヒータ	ヒータ	ヒータ
	配管寸法	液入口配管<注2>	mm	φ15.88S	φ15.88S	φ15.88S	φ12.7S	φ15.88S
		ガス出口配管	mm	φ34.92S	φ38.1S	φ38.1S	φ28.58S	φ34.92S
	製品質量		kg	78	100	100	65	78
コントローラ	形名			RBS-M20HRA-SQ	RBS-M20HRA-SQ	RBS-M20HRA-SQ	RBS-M202HRA-SQ	
安全部材接続中継BOX	形名			−	−	−	−	
漏えいセンサ基板BOX	形名			−	−	−	−	
漏えいセンサセット	形名			−	−	−	−	
アラームキット	形名			−	−	−	−	

項目			形名	AFRV-M25VHQS1	AFRV-M30VHQS1		AFRV-M35VHQS1
使用範囲	外気温度		℃	−15〜+46	−15〜+46		−15〜+46
	庫内温度		℃	−30〜−5	−30〜−5		−30〜−5
電源				三相 200V 50/60Hz	三相 200V 50/60Hz		三相 200V 50/60Hz
冷媒				R32	R32		R32
冷却能力<注1,2>			kW	26.0／26.2	28.5／28.5		36.7／36.9
電気特性	運転	消費電力<注1>	kW	23.6／24.2	25.4／26.0		32.8／33.6
		運転電流<注1>	A	74.6／77.0	80.2／83.0		104.3／107.6
		始動電流	A	30／30	30／30		30／30
	霜取	消費電力<注1>	kW	14.2／14.2	16.2／16.2		18.2／18.2
		運転電流<注1>	A	47.3／47.3	52.5／52.5		57.9／57.9
コンデンシングユニット	形名			ECOV-DM185A	ECOV-DM225A		ECOV-DM270A
	据付条件			屋外設置	屋外設置		屋外設置
	定格出力		kW	18.5	22.5		27.0
	法定冷凍トン		トン	10.9	11.6		15.4
	配管寸法	ガス入口配管	mm	φ41.28S	φ44.45S		φ50.8S
		液出口配管<注2>	mm	φ19.05S	φ19.05S		φ19.05S
	製品質量		kg	511	511		765
ユニットクーラ	形名×台数			UCR-M15VHA×2	UCR-M15VHA×1	UCR-M20VHA×1	UCR-M20VHA×2
	据付条件			天井吊下げ	天井吊下げ	天井吊下げ	天井吊下げ
	送風機出力		kW	0.6×2	0.6	0.8	0.8×2
	冷却器	外表面伝熱面積	m^2	33.5×2	33.5	45.3	45.3×2
		フィンピッチ	mm	6.35	6.35	6.35	6.35
		内容積	L	11.4×2	11.4	15.4	15.4×2
	霜取方式			ヒータ	ヒータ	ヒータ	ヒータ
	配管寸法	液入口配管<注2>	mm	φ15.88S	φ15.88S	φ15.88S	φ15.88S
		ガス出口配管	mm	φ34.92S	φ34.92S	φ38.1S	φ38.1S
	製品質量		kg	78×2	78	100	100×2
コントローラ	形名			RBS-M202HRA-SQ	RBS-M202HRA-SQ		RBS-M202HRA-SQ
安全部材接続中継BOX	形名			−	−		−
漏えいセンサ基板BOX	形名			−	−		−
漏えいセンサセット	形名			−	−		−
アラームキット	形名			−	−		−

注 1.　測定条件は次の通りです。
　　標準条件 , 外気温度 : 32℃,　庫内温度 : − 20℃,　冷媒配管長さ : 5m, 無着霜状態
　　冷却能力は、送風機の庫内負荷を差引いた値です。
注 2.　液配管には断熱材（20mm 以上）を施してください。
注 3.　配管寸法欄　記号 F : フレア接続、　記号 S : ロウ付接続を示します。
注 4.　コンデンシングユニットは耐塩害仕様（-BS,-BSG）を含みます。
注 5.　ユニットクーラは防食仕様（-BKN）を含みます。
注 6.　運転電流は各相の最大値を示します。
注 7.　JRA 規定（JRA GL-18）に沿って安全部材の要否をご確認の上、ご使用ください。
注 8.　製品仕様は改良等の為、予告なしに変更する場合があります。

●高温用〈縦形タイプ　標準〉 R32 安全対策部材付き

項目			形名	AFHV-M3VNS	AFHV-M4VNS	AFHV-M5VNS	AFHV-M6VNS
使用範囲	外気温度		℃	−15～+46	−15～+46	−15～+46	−15～+46
	庫内温度		℃	+3～+15	+3～+15	+3～+15	+3～+15
電源				三相 200V 50/60Hz	三相 200V 50/60Hz	三相 200V 50/60Hz	三相 200V 50/60Hz
冷媒				R32	R32	R32	R32
冷却能力<注1,2>			kW	5.50／5.70	8.40／8.50	10.7／10.9	12.6／12.7
電気特性	運転	消費電力<注1>	kW	2.70／2.70	3.80／3.90	5.00／5.10	6.10／6.30
		運転電流<注1>	A	8.30／8.40	11.8／11.9	15.4／15.5	19.2／19.6
		始動電流	A	4.7／4.7	4.7／4.7	6.1／6.1	6.1／6.1
	霜取	消費電力<注1>	kW	0.120／0.140	0.210／0.250	0.210／0.250	0.420／0.560
		運転電流<注1>	A	0.500／0.520	0.840／0.880	0.840／0.880	2.05／2.35
コンデンシングユニット	形名			ECOV-DM15WA	ECOV-DM22WA	ECOV-DM30WA	ECOV-DM37WA
	据付条件			屋外設置	屋外設置	屋外設置	屋外設置
	定格出力		kW	1.5	2.2	3.0	3.7
	法定冷凍トン		トン	1.3	1.7	2.3	2.7
	配管寸法	ガス入口配管	mm	φ19.05S または φ15.88S（レデューサ：現地手配）		φ19.05S	φ19.05S
		液出口配管<注2>	mm	φ9.52S	φ9.52S	φ9.52S	φ9.52S
	製品質量		kg	129	129	130	130
ユニットクーラ	形名×台数			UCH-M3VNA×1	UCH-M4VNA×1	UCH-M5VNA×1	UCH-M6VNA×1
	据付条件			天井吊下げ	天井吊下げ	天井吊下げ	天井吊下げ
	送風機出力		kW	0.06	0.12	0.12	0.4
	冷却器	外表面伝熱面積	m^2	12.2	23.5	23.5	26.4
		フィンピッチ	mm	4.0	4.0	4.0	4.0
		内容積	L	2.1	3.6	4.6	6.2
	霜取方式			オフサイクル	オフサイクル	オフサイクル	オフサイクル
	配管寸法	液入口配管<注2>	mm	φ9.52S	φ9.52S	φ9.52S	φ12.7S
		ガス出口配管	mm	φ19.05S	φ22.22S	φ22.22S	φ25.4S
	製品質量		kg	20	30	32	46
コントローラ	形名			RBH-M35NRA-SQ	RBH-M35NRA-SQ	RBH-M35NRA-SQ	RBH-M35NRA-SQ
安全部材接続中継BOX	形名			SB-01A×1	SB-01A×1	SB-01A×1	SB-01A×1
漏えいセンサ基板BOX	形名			LB-01A×1	LB-01A×1	LB-01A×1	LB-01A×1
漏えいセンサセット	形名			SW-01MA×1	SW-01MA×1	SW-01MA×1	SW-01MA×1
アラームキット	形名			AK-85A×1	AK-85A×1	AK-85A×1	AK-85A×1

項目			形名	AFHV-M8VNS
使用範囲	外気温度		℃	−15～+46
	庫内温度		℃	+3～+15
電源				三相 200V 50/60Hz
冷媒				R32
冷却能力<注1,2>			kW	15.4／15.5
電気特性	運転	消費電力<注1>	kW	6.70／6.90
		運転電流<注1>	A	21.7／22.1
		始動電流	A	10.9／10.9
	霜取	消費電力<注1>	kW	0.420／0.560
		運転電流<注1>	A	2.05／2.35
コンデンシングユニット	形名			ECOV-DM45WA
	据付条件			屋外設置
	定格出力		kW	4.5
	法定冷凍トン		トン	2.9
	配管寸法	ガス入口配管	mm	φ22.22S
		液出口配管<注2>	mm	φ9.52S
	製品質量		kg	156
ユニットクーラ	形名×台数			UCH-M8VNA×1
	据付条件			天井吊下げ
	送風機出力		kW	0.4
	冷却器	外表面伝熱面積	m^2	44.1
		フィンピッチ	mm	4.0
		内容積	L	7.0
	霜取方式			オフサイクル
	配管寸法	液入口配管<注2>	mm	φ12.7S
		ガス出口配管	mm	φ28.58S
	製品質量		kg	54
コントローラ	形名			RBH-M35NRA-SQ
安全部材接続中継BOX	形名			SB-01A×1
漏えいセンサ基板BOX	形名			LB-01A×1
漏えいセンサセット	形名			SW-01MA×1
アラームキット	形名			AK-85A×1

注 1.　測定条件は次の通りです。
　　標準条件 , 外気温度 : 32℃，庫内温度 : 5℃，冷媒配管長さ : 5m, 無着霜状態
　　冷却能力は、送風機の庫内負荷を差引いた値です。
注 2.　液配管には断熱材（20mm 以上）を施してください。
注 3.　配管寸法欄　記号 F : フレア接続、　記号 S : ロウ付接続を示します。
注 4.　コンデンシングユニットは耐塩害仕様 (-BS,-BSG) を含みます。
注 5.　ユニットクーラは防食仕様 (-BKN) を含みます。
注 6.　運転電流は各相の最大値を示します。
注 7.　JRA 規定 (JRA GL-18) に沿って安全部材の要否をご確認の上、ご使用ください。
注 8.　製品仕様は改良等の為、予告なしに変更する場合があります。

●高温用〈縦形タイプ　標準〉 R32 安全対策部材付き

項目			形名	AFHV-M10VNS	AFHV-M13VNS-A	AFHV-M15VNS-A	AFHV-M20VNS
使用範囲	外気温度		℃	−15〜+46	−15〜+46	−15〜+46	−15〜+46
	庫内温度		℃	+3〜+15	+3〜+15	+3〜+15	+3〜+15
電源				三相 200V 50/60Hz	三相 200V 50/60Hz	三相 200V 50/60Hz	三相 200V 50/60Hz
冷媒				R32	R32	R32	R32
冷却能力<注1,2>			kW	24.2／24.7	29.2／29.3	32.2／32.5	47.5／48.6
電気特性	運転	消費電力<注1>	kW	11.4／11.8	14.0／14.4	17.2／17.6	23.8／24.4
		運転電流<注1>	A	36.5／37.8	44.5／46.2	53.7／55.5	75.7／78.4
		始動電流	A	15／15	15／15	15／15	30／30
	霜取	消費電力<注1>	kW	0.635／0.845	0.825／1.11	0.825／1.11	1.27／1.69
		運転電流<注1>	A	3.23／4.23	4.23／5.63	4.23／5.63	6.45／8.45
コンデンシングユニット	形名			ECOV-DM75MA	ECOV-DM98MA	ECOV-DM110MA	ECOV-DM150MA
	据付条件			屋外設置	屋外設置	屋外設置	屋外設置
	定格出力		kW	7.5	9.8	11.0	15.0
	法定冷凍トン		トン	4.7	5.2	6.2	9.1
	配管寸法	ガス入口配管	mm	φ28.58S	φ31.75S	φ34.92S	φ38.1S
		液出口配管<注2>	mm	φ12.7S	φ12.7S	φ15.88S	φ15.88S
	製品質量		kg	296	296	296	504
ユニットクーラ	形名×台数			UCH-M10VNA×1	UCH-M15VNA1×1	UCH-M15VNA1×1	UCH-M10VNA×2
	据付条件			天井吊下げ	天井吊下げ	天井吊下げ	天井吊下げ
	送風機出力		kW	0.6	0.8	0.8	0.6×2
	冷却器	外表面伝熱面積	m^2	52.9	67.7	67.7	52.9×2
		フィンピッチ	mm	4.0	4.0	4.0	4.0
		内容積	L	9.8	15.4	15.4	9.8×2
	霜取方式			オフサイクル	オフサイクル	オフサイクル	オフサイクル
	配管寸法	液入口配管<注2>	mm	φ12.7S	φ15.88S	φ15.88S	φ12.7S
		ガス出口配管	mm	φ28.58S	φ34.92S	φ34.92S	φ28.58S
	製品質量		kg	71	95	95	71×2
コントローラ	形名			RBH-M35NRA-SQ	RBH-M35NRA-SQ	RBH-M35NRA-SQ	RBH-M35NRA-SQ
安全部材接続中継BOX	形名			SB-01A×1	SB-01A×1	SB-01A×1	SB-01A×1
漏えいセンサ基板BOX	形名			LB-01A×1	LB-01A×1	LB-01A×1	LB-01A×2
漏えいセンサセット	形名			SW-01MA×1	SW-01MA×1	SW-01MA×1	SW-01MA×2
アラームキット	形名			AK-85A×1	AK-85A×1	AK-85A×1	AK-85A×1

項目			形名	AFHV-M25VNS-A		AFHV-M30VNS-A	AFHV-M35VNS-A	
使用範囲	外気温度		℃	−15〜+46		−15〜+46	−15〜+46	
	庫内温度		℃	+3〜+15		+3〜+15	+3〜+15	
電源				三相 200V 50/60Hz		三相 200V 50/60Hz	三相 200V 50/60Hz	
冷媒				R32		R32	R32	
冷却能力<注1,2>			kW	58.7／59.5		63.7／64.2	81.0／82.3	
電気特性	運転	消費電力<注1>	kW	33.5／34.3		37.0／37.8	43.6／44.7	
		運転電流<注1>	A	105.0／108.3		115.8／119.2	136.8／141.3	
		始動電流	A	30／30		30／30	45／45	
	霜取	消費電力<注1>	kW	1.46／1.95		1.65／2.21	2.10／2.80	
		運転電流<注1>	A	7.45／9.85		8.45／11.3	10.7／14.1	
コンデンシングユニット	形名			ECOV-DM185MA		ECOV-DM225MA	ECOV-DM270MA	
	据付条件			屋外設置		屋外設置	屋外設置	
	定格出力		kW	18.5		22.5	27.0	
	法定冷凍トン		トン	11.7		12.4	15.8	
	配管寸法	ガス入口配管	mm	φ41.28S		φ44.45S	φ50.8S	
		液出口配管<注2>	mm	φ19.05S		φ19.05S	φ19.05S	
	製品質量		kg	504		504	756	
ユニットクーラ	形名×台数			UCH-M10VNA×1	UCH-M15VNA1×1	UCH-M15VNA1×2	UCH-M10VNA×2	UCH-M15VNA1×1
	据付条件			天井吊下げ	天井吊下げ	天井吊下げ	天井吊下げ	天井吊下げ
	送風機出力		kW	0.6	0.8	0.8×2	0.6×2	0.8
	冷却器	外表面伝熱面積	m^2	52.9	67.7	67.7×2	52.9×2	67.7
		フィンピッチ	mm	4.0	4.0	4.0	4.0	4.0
		内容積	L	9.8	15.4	15.4×2	9.8×2	15.4
	霜取方式			オフサイクル	オフサイクル	オフサイクル	オフサイクル	オフサイクル
	配管寸法	液入口配管<注2>	mm	φ12.7S	φ15.88S	φ15.88S	φ12.7S	φ15.88S
		ガス出口配管	mm	φ28.58S	φ34.92S	φ34.92S	φ28.58S	φ34.92S
	製品質量		kg	71	95	95×2	71×2	95
コントローラ	形名			RBH-M35NRA-SQ		RBH-M35NRA-SQ	RBH-M45NRA-SQ	
安全部材接続中継BOX	形名			SB-01A×1		SB-01A×1	SB-01A×1	
漏えいセンサ基板BOX	形名			LB-01A×2		LB-01A×2	LB-01A×3	
漏えいセンサセット	形名			SW-01MA×2		SW-01MA×2	SW-01MA×3	
アラームキット	形名			AK-85A×1		AK-85A×1	AK-85A×1	

注 1.　測定条件は次の通りです。
　　標準条件 , 外気温度 : 32℃,　庫内温度 : 5℃,　冷媒配管長さ : 5m, 無着霜状態
　　冷却能力は、送風機の庫内負荷を差引いた値です。
注 2.　液配管には断熱材（20mm 以上）を施してください。
注 3.　配管寸法欄　記号 F : フレア接続、　記号 S : ロウ付接続を示します。
注 4.　コンデンシングユニットは耐塩害仕様 (-BS,-BSG) を含みます。
注 5.　ユニットクーラは防食仕様 (-BKN) を含みます。
注 6.　運転電流は各相の最大値を示します。
注 7.　JRA 規定 (JRA GL-18) に沿って安全部材の要否をご確認の上、ご使用ください。
注 8.　製品仕様は改良等の為、予告なしに変更する場合があります。

●高温用〈縦形タイプ　ウエット〉 R32 安全対策部材付き

項目			形名	AFHV-M3VNSS1	AFHV-M4VNSS1	AFHV-M5VNSS1	AFHV-M6VNSS1
使用範囲		外気温度	℃	−15〜+46	−15〜+46	−15〜+46	−15〜+46
		庫内温度	℃	+3〜+15	+3〜+15	+3〜+15	+3〜+15
電源				三相 200V 50/60Hz	三相 200V 50/60Hz	三相 200V 50/60Hz	三相 200V 50/60Hz
冷媒				R32	R32	R32	R32
冷却能力<注1,2>			kW	6.80／6.80	8.80／9.00	11.6／11.7	13.4／13.4
電気特性	運転	消費電力<注1>	kW	2.90／3.00	3.90／3.90	5.40／5.50	6.20／6.40
		運転電流<注1>	A	9.00／9.10	11.9／12.0	16.9／17.3	19.5／19.9
		始動電流	A	4.7／4.7	4.7／4.7	6.1／6.1	6.1／6.1
	霜取	消費電力<注1>	kW	0.210／0.250	0.210／0.250	0.420／0.560	0.420／0.560
		運転電流<注1>	A	0.840／0.880	0.840／0.880	2.05／2.35	2.05／2.35
コンデンシングユニット	形名			ECOV-DM15WA	ECOV-DM22WA	ECOV-DM30WA	ECOV-DM37WA
	据付条件			屋外設置	屋外設置	屋外設置	屋外設置
	定格出力		kW	1.5	2.2	3.0	3.7
	法定冷凍トン		トン	1.3	1.7	2.3	2.7
	配管寸法	ガス入口配管	mm	φ19.05S または φ15.88S（レデューサ：現地手配）		φ19.05S	φ19.05S
		液出口配管<注2>	mm	φ9.52S	φ9.52S	φ9.52S	φ9.52S
	製品質量		kg	129	129	130	130
ユニットクーラ	形名×台数			UCH-M4VNA×1	UCH-M5VNA×1	UCH-M6VNA×1	UCH-M8VNA×1
	据付条件			天井吊下げ	天井吊下げ	天井吊下げ	天井吊下げ
	送風機出力		kW	0.12	0.12	0.4	0.4
	冷却器	外表面伝熱面積	m^2	23.5	23.5	26.4	44.1
		フィンピッチ	mm	4.0	4.0	4.0	4.0
		内容積	L	3.6	4.6	6.2	7.0
	霜取方式			オフサイクル	オフサイクル	オフサイクル	オフサイクル
	配管寸法	液入口配管<注2>	mm	φ9.52S	φ9.52S	φ12.7S	φ12.7S
		ガス出口配管	mm	φ22.22S	φ22.22S	φ25.4S	φ28.58S
	製品質量		kg	30	32	46	54
コントローラ	形名			RBH-M35NRA-SQ	RBH-M35NRA-SQ	RBH-M35NRA-SQ	RBH-M35NRA-SQ
安全部材接続中継BOX	形名			SB-01A×1	SB-01A×1	SB-01A×1	SB-01A×1
漏えいセンサ基板BOX	形名			LB-01A×1	LB-01A×1	LB-01A×1	LB-01A×1
漏えいセンサセット	形名			SW-01MA×1	SW-01MA×1	SW-01MA×1	SW-01MA×1
アラームキット	形名			AK-85A×1	AK-85A×1	AK-85A×1	AK-85A×1

項目			形名	AFHV-M8VNSS1
使用範囲		外気温度	℃	−15〜+46
		庫内温度	℃	+3〜+15
電源				三相 200V 50/60Hz
冷媒				R32
冷却能力<注1,2>			kW	16.4／16.5
電気特性	運転	消費電力<注1>	kW	7.10／7.30
		運転電流<注1>	A	23.2／24.3
		始動電流	A	10.9／10.9
	霜取	消費電力<注1>	kW	0.620／0.830
		運転電流<注1>	A	3.15／4.15
コンデンシングユニット	形名			ECOV-DM45WA
	据付条件			屋外設置
	定格出力		kW	4.5
	法定冷凍トン		トン	2.9
	配管寸法	ガス入口配管	mm	φ22.22S
		液出口配管<注2>	mm	φ9.52S
	製品質量		kg	156
ユニットクーラ	形名×台数			UCH-M10VNA×1
	据付条件			天井吊下げ
	送風機出力		kW	0.6
	冷却器	外表面伝熱面積	m^2	52.9
		フィンピッチ	mm	4.0
		内容積	L	9.8
	霜取方式			オフサイクル
	配管寸法	液入口配管<注2>	mm	φ12.7S
		ガス出口配管	mm	φ28.58S
	製品質量		kg	71
コントローラ	形名			RBH-M35NRA-SQ
安全部材接続中継BOX	形名			SB-01A×1
漏えいセンサ基板BOX	形名			LB-01A×1
漏えいセンサセット	形名			SW-01MA×1
アラームキット	形名			AK-85A×1

注 1.　測定条件は次の通りです。
　　標準条件 , 外気温度 : 32℃，庫内温度 : 5℃，冷媒配管長さ : 5m, 無着霜状態
　　冷却能力は、送風機の庫内負荷を差引いた値です。
注 2.　液配管には断熱材（20mm 以上）を施してください。
注 3.　配管寸法欄　記号 F : フレア接続、　記号 S : ロウ付接続を示します。
注 4.　コンデンシングユニットは耐塩害仕様 (-BS,-BSG) を含みます。
注 5.　ユニットクーラは防食仕様 (-BKN) を含みます。
注 6.　運転電流は各相の最大値を示します。
注 7.　JRA 規定 (JRA GL-18) に沿って安全部材の要否をご確認の上、ご使用ください。
注 8.　製品仕様は改良等の為、予告なしに変更する場合があります。

●高温用〈縦形タイプ　ウエット〉　R32　安全対策部材付き

項目			形名	AFHV-M10VNSS1-A	AFHV-M13VNSS1	AFHV-M15VNSS1	AFHV-M20VNSS1-A	
使用範囲	外気温度		℃	−15～+46	−15～+46	−15～+46	−15～+46	
	庫内温度		℃	+3～+15	+3～+15	+3～+15	+3～+15	
電源				三相 200V 50/60Hz	三相 200V 50/60Hz	三相 200V 50/60Hz	三相 200V 50/60Hz	
冷媒				R32	R32	R32	R32	
冷却能力<注1,2>			kW	26.8／26.9	29.8／29.9	35.3／35.8	50.4／51.1	
電気特性	運転	消費電力<注1>	kW	12.3／12.6	14.1／14.5	18.4／19.1	24.5／25.2	
		運転電流<注1>	A	39.4／41.1	44.8／45.7	58.2／60.8	78.2／81.1	
		始動電流	A	15／15	15／15	15／15	30／30	
	霜取	消費電力<注1>	kW	0.825／1.11	0.825／1.11	1.23／1.65	1.46／1.95	
		運転電流<注1>	A	4.23／5.63	4.03／4.63	6.23／8.23	7.45／9.85	
コンデンシングユニット	形名			ECOV-DM75MA	ECOV-DM98MA	ECOV-DM110MA	ECOV-DM150MA	
	据付条件			屋外設置	屋外設置	屋外設置	屋外設置	
	定格出力		kW	7.5	9.8	11.0	15.0	
	法定冷凍トン		トン	4.7	5.2	6.2	9.1	
	配管寸法	ガス入口配管	mm	φ28.58S	φ31.75S	φ34.92S	φ38.1S	
		液出口配管<注2>	mm	φ12.7S	φ12.7S	φ15.88S	φ15.88S	
	製品質量		kg	296	296	296	504	
ユニットクーラ	形名×台数			UCH-M15VNA1×1	UCH-M8VNA×2	UCH-M10VNA×2	UCH-M10VNA×1	UCH-M15VNA1×1
	据付条件			天井吊下げ	天井吊下げ	天井吊下げ	天井吊下げ	天井吊下げ
	送風機出力		kW	0.8	0.4×2	0.6×2	0.6	0.8
	冷却器	外表面伝熱面積	m^2	67.7	44.1×2	52.9×2	52.9	67.7
		フィンピッチ	mm	4.0	4.0	4.0	4.0	4.0
		内容積	L	15.4	7×2	9.8×2	9.8	15.4
	霜取方式			オフサイクル	オフサイクル	オフサイクル	オフサイクル	オフサイクル
	配管寸法	液入口配管<注2>	mm	φ15.88S	φ12.7S	φ12.7S	φ12.7S	φ15.88S
		ガス出口配管	mm	φ34.92S	φ28.58S	φ28.58S	φ28.58S	φ34.92S
	製品質量		kg	95	54×2	71×2	71	95
コントローラ	形名			RBH-M35NRA-SQ	RBH-M35NRA-SQ	RBH-M35NRA-SQ	RBH-M35NRA-SQ	
安全部材接続中継BOX	形名			SB-01A×1	SB-01A×1	SB-01A×1	SB-01A×1	
漏えいセンサ基板BOX	形名			LB-01A×1	LB-01A×2	LB-01A×2	LB-01A×2	
漏えいセンサセット	形名			SW-01MA×1	SW-01MA×2	SW-01MA×2	SW-01MA×2	
アラームキット	形名			AK-85A×1	AK-85A×1	AK-85A×1	AK-85A×1	

項目			形名	AFHV-M25VNSS1-A	AFHV-M30VNSS1-A	
使用範囲	外気温度		℃	−15～+46	−15～+46	
	庫内温度		℃	+3～+15	+3～+15	
電源				三相 200V 50/60Hz	三相 200V 50/60Hz	
冷媒				R32	R32	
冷却能力<注1,2>			kW	61.8／62.3	67.0／67.7	
電気特性	運転	消費電力<注1>	kW	34.4／35.2	38.1／39.1	
		運転電流<注1>	A	108.1／111.7	119.8／124.0	
		始動電流	A	30／30	30／30	
	霜取	消費電力<注1>	kW	1.65／2.21	2.05／2.75	
		運転電流<注1>	A	8.45／11.3	10.5／13.9	
コンデンシングユニット	形名			ECOV-DM185MA	ECOV-DM225MA	
	据付条件			屋外設置	屋外設置	
	定格出力		kW	18.5	22.5	
	法定冷凍トン		トン	11.7	12.4	
	配管寸法	ガス入口配管	mm	φ41.28S	φ44.45S	
		液出口配管<注2>	mm	φ19.05S	φ19.05S	
	製品質量		kg	504	504	
ユニットクーラ	形名×台数			UCH-M15VNA1×2	UCH-M10VNA×2	UCH-M15VNA1×1
	据付条件			天井吊下げ	天井吊下げ	天井吊下げ
	送風機出力		kW	0.8×2	0.6×2	0.8
	冷却器	外表面伝熱面積	m^2	67.7×2	52.9×2	67.7
		フィンピッチ	mm	4.0	4.0	4.0
		内容積	L	15.4×2	9.8×2	15.4
	霜取方式			オフサイクル	オフサイクル	オフサイクル
	配管寸法	液入口配管<注2>	mm	φ15.88S	φ12.7S	φ15.88S
		ガス出口配管	mm	φ34.92S	φ28.58S	φ34.92S
	製品質量		kg	95×2	71×2	95
コントローラ	形名			RBH-M35NRA-SQ	RBH-M45NRA-SQ	
安全部材接続中継BOX	形名			SB-01A×1	SB-01A×1	
漏えいセンサ基板BOX	形名			LB-01A×2	LB-01A×3	
漏えいセンサセット	形名			SW-01MA×2	SW-01MA×3	
アラームキット	形名			AK-85A×1	AK-85A×1	

注 1.　測定条件は次の通りです。
　　標準条件 , 外気温度 : 32℃,　庫内温度 : 5℃,　冷媒配管長さ : 5m, 無着霜状態
　　冷却能力は、送風機の庫内負荷を差引いた値です。
注 2.　液配管には断熱材（20mm 以上）を施してください。
注 3.　配管寸法欄　記号 F : フレア接続、　記号 S : ロウ付接続を示します。
注 4.　コンデンシングユニットは耐塩害仕様 (-BS,-BSG) を含みます。
注 5.　ユニットクーラは防食仕様 (-BKN) を含みます。
注 6.　運転電流は各相の最大値を示します。
注 7.　JRA 規定 (JRA GL-18) に沿って安全部材の要否をご確認の上、ご使用ください。
注 8.　製品仕様は改良等の為、予告なしに変更する場合があります。

●中温用〈縦形タイプ　標準〉 R32 安全対策部材付き

項目			形名	AFLV-M3VHS	AFLV-M4VHS	AFLV-M5VHS	AFLV-M6VHS
使用範囲		外気温度	℃	−15～+46	−15～+46	−15～+46	−15～+46
		庫内温度	℃	−5～+15	−5～+15	−5～+15	−5～+15
電源				三相 200V 50/60Hz	三相 200V 50/60Hz	三相 200V 50/60Hz	三相 200V 50/60Hz
冷媒				R32	R32	R32	R32
冷却能力<注1,2>			kW	4.90／5.00	7.40／7.60	9.50／9.70	11.2／11.2
電気特性	運転	消費電力<注1>	kW	2.70／2.70	3.70／3.80	4.90／5.00	5.90／6.10
		運転電流<注1>	A	8.20／8.20	11.4／11.5	15.0／15.1	18.6／19.0
		始動電流	A	4.7／4.7	4.7／4.7	6.1／6.1	6.1／6.1
	霜取	消費電力<注1>	kW	1.43／1.43	2.13／2.13	2.63／2.63	3.23／3.23
		運転電流<注1>	A	6.35／6.35	9.65／9.65	12.1／12.1	11.9／11.9
コンデンシングユニット	形名			ECOV-DM15WA	ECOV-DM22WA	ECOV-DM30WA	ECOV-DM37WA
	据付条件			屋外設置	屋外設置	屋外設置	屋外設置
	定格出力		kW	1.5	2.2	3.0	3.7
	法定冷凍トン		トン	1.3	1.7	2.3	2.7
	配管寸法	ガス入口配管	mm	φ19.05S または φ15.88S（レデューサ：現地手配）		φ19.05S	φ19.05S
		液出口配管<注2>	mm	φ9.52S	φ9.52S	φ9.52S	φ9.52S
	製品質量		kg	129	129	130	130
ユニットクーラ	形名×台数			UCL-M3VHA×1	UCL-M4VHA×1	UCL-M5VHA×1	UCL-M6VHA×1
	据付条件			天井吊下げ	天井吊下げ	天井吊下げ	天井吊下げ
	送風機出力		kW	0.06	0.12	0.12	0.4
	冷却器	外表面伝熱面積	m^2	12.2	23.5	23.5	26.4
		フィンピッチ	mm	4.0	4.0	4.0	4.0
		内容積	L	2.1	3.6	4.6	6.2
	霜取方式			ヒータ	ヒータ	ヒータ	ヒータ
	配管寸法	液入口配管<注2>	mm	φ9.52S	φ9.52S	φ9.52S	φ12.7S
		ガス出口配管	mm	φ19.05S	φ22.22S	φ22.22S	φ25.4S
	製品質量		kg	22	32	33	47
コントローラ	形名			RBS-M20HRA-SQ	RBS-M20HRA-SQ	RBS-M20HRA-SQ	RBS-M20HRA-SQ
安全部材接続中継BOX	形名			SB-01A×1	SB-01A×1	SB-01A×1	SB-01A×1
漏えいセンサ基板BOX	形名			LB-01A×1	LB-01A×1	LB-01A×1	LB-01A×1
漏えいセンサセット	形名			SW-01MA×1	SW-01MA×1	SW-01MA×1	SW-01MA×1
アラームキット	形名			AK-85A×1	AK-85A×1	AK-85A×1	AK-85A×1

項目			形名	AFLV-M8VHS
使用範囲		外気温度	℃	−15～+46
		庫内温度	℃	−5～+15
電源				三相 200V 50/60Hz
冷媒				R32
冷却能力<注1,2>			kW	13.6／13.7
電気特性	運転	消費電力<注1>	kW	6.50／6.70
		運転電流<注1>	A	21.0／21.4
		始動電流	A	10.9／10.9
	霜取	消費電力<注1>	kW	4.33／4.33
		運転電流<注1>	A	15.8／15.8
コンデンシングユニット	形名			ECOV-DM45WA
	据付条件			屋外設置
	定格出力		kW	4.5
	法定冷凍トン		トン	2.9
	配管寸法	ガス入口配管	mm	φ22.22S
		液出口配管<注2>	mm	φ9.52S
	製品質量		kg	156
ユニットクーラ	形名×台数			UCL-M8VHA×1
	据付条件			天井吊下げ
	送風機出力		kW	0.4
	冷却器	外表面伝熱面積	m^2	44.1
		フィンピッチ	mm	4.0
		内容積	L	7.0
	霜取方式			ヒータ
	配管寸法	液入口配管<注2>	mm	φ12.7S
		ガス出口配管	mm	φ28.58S
	製品質量		kg	55
コントローラ	形名			RBS-M20HRA-SQ
安全部材接続中継BOX	形名			SB-01A×1
漏えいセンサ基板BOX	形名			LB-01A×1
漏えいセンサセット	形名			SW-01MA×1
アラームキット	形名			AK-85A×1

注 1.　測定条件は次の通りです。
　　標準条件 , 外気温度 : 32℃，庫内温度 : 0℃，冷媒配管長さ : 5m, 無着霜状態
　　冷却能力は、送風機の庫内負荷を差引いた値です。
注 2.　液配管には断熱材（20mm 以上）を施してください。
注 3.　配管寸法欄　記号 F : フレア接続、　記号 S : ロウ付接続を示します。
注 4.　コンデンシングユニットは耐塩害仕様 (-BS,-BSG) を含みます。
注 5.　ユニットクーラは防食仕様 (-BKN) を含みます。
注 6.　運転電流は各相の最大値を示します。
注 7.　JRA 規定 (JRA GL-18) に沿って安全部材の要否をご確認の上、ご使用ください。
注 8.　製品仕様は改良等の為、予告なしに変更する場合があります。

●中温用〈縦形タイプ　標準〉 R32 安全対策部材付き

項目			形名	AFLV-M10VHS	AFLV-M13VHS-A	AFLV-M15VHS-A	AFLV-M20VHS
使用範囲	外気温度		℃	−15〜+46	−15〜+46	−15〜+46	−15〜+46
	庫内温度		℃	−5〜+15	−5〜+15	−5〜+15	−5〜+15
電源				三相 200V 50/60Hz	三相 200V 50/60Hz	三相 200V 50/60Hz	三相 200V 50/60Hz
冷媒				R32	R32	R32	R32
冷却能力<注1,2>			kW	21.6／22.1	26.0／26.2	28.7／28.9	42.4／43.2
電気特性	運転	消費電力<注1>	kW	11.0／11.4	13.4／13.7	16.5／16.9	23.2／23.7
		運転電流<注1>	A	35.4／36.7	42.7／44.3	51.8／53.4	73.8／76.3
		始動電流	A	15／15	15／15	15／15	30／30
	霜取	消費電力<注1>	kW	5.25／5.25	6.85／6.85	6.85／6.85	10.5／10.5
		運転電流<注1>	A	18.4／18.4	23.6／23.6	23.6／23.6	36.9／36.9
コンデンシングユニット	形名			ECOV-DM75MA	ECOV-DM98MA	ECOV-DM110MA	ECOV-DM150MA
	据付条件			屋外設置	屋外設置	屋外設置	屋外設置
	定格出力		kW	7.5	9.8	11.0	15.0
	法定冷凍トン		トン	4.7	5.2	6.2	9.1
	配管寸法	ガス入口配管	mm	φ28.58S	φ31.75S	φ34.92S	φ38.1S
		液出口配管<注2>	mm	φ12.7S	φ12.7S	φ15.88S	φ15.88S
	製品質量		kg	296	296	296	504
ユニットクーラ	形名×台数			UCL-M10VHA×1	UCL-M15VHA1×1	UCL-M15VHA1×1	UCL-M10VHA×2
	据付条件			天井吊下げ	天井吊下げ	天井吊下げ	天井吊下げ
	送風機出力		kW	0.6	0.8	0.8	0.6×2
	冷却器	外表面伝熱面積	m^2	52.9	67.7	67.7	52.9×2
		フィンピッチ	mm	4.0	4.0	4.0	4.0
		内容積	L	9.8	15.4	15.4	9.8×2
	霜取方式			ヒータ	ヒータ	ヒータ	ヒータ
	配管寸法	液入口配管<注2>	mm	φ12.7S	φ15.88S	φ15.88S	φ12.7S
		ガス出口配管	mm	φ28.58S	φ34.92S	φ34.92S	φ28.58S
	製品質量		kg	72	96	96	72×2
コントローラ	形名			RBS-M20HRA-SQ	RBS-M20HRA-SQ	RBS-M20HRA-SQ	RBS-M202HRA-SQ
安全部材接続中継BOX	形名			SB-01A×1	SB-01A×1	SB-01A×1	SB-01A×1
漏えいセンサ基板BOX	形名			LB-01A×1	LB-01A×1	LB-01A×1	LB-01A×2
漏えいセンサセット	形名			SW-01MA×1	SW-01MA×1	SW-01MA×1	SW-01MA×2
アラームキット	形名			AK-85A×1	AK-85A×1	AK-85A×1	AK-85A×1

項目			形名	AFLV-M25VHS-A		AFLV-M30VHS-A	AFLV-M35VHS-A	
使用範囲	外気温度		℃	−15〜+46		−15〜+46	−15〜+46	
	庫内温度		℃	−5〜+15		−5〜+15	−5〜+15	
電源				三相 200V 50/60Hz		三相 200V 50/60Hz	三相 200V 50/60Hz	
冷媒				R32		R32	R32	
冷却能力<注1,2>			kW	52.4／53.1		57.2／57.5	72.1／73.2	
電気特性	運転	消費電力<注1>	kW	32.3／33.0		35.6／36.4	42.1／43.1	
		運転電流<注1>	A	101.2／104.4		111.8／115.1	132.4／136.8	
		始動電流	A	30／30		30／30	45／45	
	霜取	消費電力<注1>	kW	12.1／12.1		13.7／13.7	17.3／17.3	
		運転電流<注1>	A	42.1／42.1		47.3／47.3	60.5／60.5	
コンデンシングユニット	形名			ECOV-DM185MA		ECOV-DM225MA	ECOV-DM270MA	
	据付条件			屋外設置		屋外設置	屋外設置	
	定格出力		kW	18.5		22.5	27.0	
	法定冷凍トン		トン	11.7		12.4	15.8	
	配管寸法	ガス入口配管	mm	φ41.28S		φ44.45S	φ50.8S	
		液出口配管<注2>	mm	φ19.05S		φ19.05S	φ19.05S	
	製品質量		kg	504		504	756	
ユニットクーラ	形名×台数			UCL-M10VHAX1	UCL-M15VHA1X1	UCL-M15VHA1×2	UCL-M10VHAX2	UCL-M15VHA1X1
	据付条件			天井吊下げ	天井吊下げ	天井吊下げ	天井吊下げ	天井吊下げ
	送風機出力		kW	0.6	0.8	0.8×2	0.6×2	0.8
	冷却器	外表面伝熱面積	m^2	52.9	67.7	67.7×2	52.9×2	67.7
		フィンピッチ	mm	4.0	4.0	4.0	4.0	4.0
		内容積	L	9.8	15.4	15.4×2	9.8×2	15.4
	霜取方式			ヒータ	ヒータ	ヒータ	ヒータ	ヒータ
	配管寸法	液入口配管<注2>	mm	φ12.7S	φ15.88S	φ15.88S	φ12.7S	φ15.88S
		ガス出口配管	mm	φ28.58S	φ34.92S	φ34.92S	φ28.58S	φ34.92S
	製品質量		kg	72	96	96×2	72×2	96
コントローラ	形名			RBS-M202HRA-SQ		RBS-M202HRA-SQ	RBS-M252HRA-SQ	
安全部材接続中継BOX	形名			SB-01A×1		SB-01A×1	SB-01A×1	
漏えいセンサ基板BOX	形名			LB-01A×2		LB-01A×2	LB-01A×3	
漏えいセンサセット	形名			SW-01MA×2		SW-01MA×2	SW-01MA×3	
アラームキット	形名			AK-85A×1		AK-85A×1	AK-85A×1	

注 1.　測定条件は次の通りです。
　　標準条件 , 外気温度 : 32℃,　庫内温度 : 0℃,　冷媒配管長さ : 5m, 無着霜状態
　　冷却能力は、送風機の庫内負荷を差引いた値です。
注 2.　液配管には断熱材（20mm 以上）を施してください。
注 3.　配管寸法欄　記号 F : フレア接続、　記号 S : ロウ付接続を示します。
注 4.　コンデンシングユニットは耐塩害仕様 (-BS,-BSG) を含みます。
注 5.　ユニットクーラは防食仕様 (-BKN) を含みます。
注 6.　運転電流は各相の最大値を示します。
注 7.　JRA 規定 (JRA GL-18) に沿って安全部材の要否をご確認の上、ご使用ください。
注 8.　製品仕様は改良等の為、予告なしに変更する場合があります。

●中温用〈縦形タイプ　ウエット〉 R32 安全対策部材付き

項目			形名	AFLV-M3VHSS1	AFLV-M4VHSS1	AFLV-M5VHSS1	AFLV-M6VHSS1
使用範囲		外気温度	℃	−15〜+46	−15〜+46	−15〜+46	−15〜+46
		庫内温度	℃	−5〜+15	−5〜+15	−5〜+15	−5〜+15
電源				三相 200V 50/60Hz	三相 200V 50/60Hz	三相 200V 50/60Hz	三相 200V 50/60Hz
冷媒				R32	R32	R32	R32
冷却能力<注1,2>			kW	6.00／6.00	7.80／7.90	10.3／10.3	11.8／11.8
電気特性	運転	消費電力<注1>	kW	2.90／2.90	3.80／3.80	5.20／5.40	6.00／6.20
		運転電流<注1>	A	8.80／8.90	11.6／11.7	16.5／16.9	18.9／19.3
		始動電流	A	4.7／4.7	4.7／4.7	6.1／6.1	6.1／6.1
	霜取	消費電力<注1>	kW	2.13／2.13	2.63／2.63	3.23／3.23	4.33／4.33
		運転電流<注1>	A	9.65／9.65	12.1／12.1	11.9／11.9	15.8／15.8
コンデンシングユニット	形名			ECOV-DM15WA	ECOV-DM22WA	ECOV-DM30WA	ECOV-DM37WA
	据付条件			屋外設置	屋外設置	屋外設置	屋外設置
	定格出力		kW	1.5	2.2	3.0	3.7
	法定冷凍トン		トン	1.3	1.7	2.3	2.7
	配管寸法	ガス入口配管	mm	φ19.05S または φ15.88S（レデューサ：現地手配）		φ19.05S	φ19.05S
		液出口配管<注2>	mm	φ9.52S	φ9.52S	φ9.52S	φ9.52S
	製品質量		kg	129	129	130	130
ユニットクーラ	形名×台数			UCL-M4VHA×1	UCL-M5VHA×1	UCL-M6VHA×1	UCL-M8VHA×1
	据付条件			天井吊下げ	天井吊下げ	天井吊下げ	天井吊下げ
	送風機出力		kW	0.12	0.12	0.4	0.4
	冷却器	外表面伝熱面積	m^2	23.5	23.5	26.4	44.1
		フィンピッチ	mm	4.0	4.0	4.0	4.0
		内容積	L	3.6	4.6	6.2	7.0
	霜取方式			ヒータ	ヒータ	ヒータ	ヒータ
	配管寸法	液入口配管<注2>	mm	φ9.52S	φ9.52S	φ12.7S	φ12.7S
		ガス出口配管	mm	φ22.22S	φ22.22S	φ25.4S	φ28.58S
	製品質量		kg	32	33	47	55
コントローラ	形名			RBS-M20HRA-SQ	RBS-M20HRA-SQ	RBS-M20HRA-SQ	RBS-M20HRA-SQ
安全部材接続中継BOX	形名			SB-01A×1	SB-01A×1	SB-01A×1	SB-01A×1
漏えいセンサ基板BOX	形名			LB-01A×1	LB-01A×1	LB-01A×1	LB-01A×1
漏えいセンサセット	形名			SW-01MA×1	SW-01MA×1	SW-01MA×1	SW-01MA×1
アラームキット	形名			AK-85A×1	AK-85A×1	AK-85A×1	AK-85A×1

項目			形名	AFLV-M8VHSS1
使用範囲		外気温度	℃	−15〜+46
		庫内温度	℃	−5〜+15
電源				三相 200V 50/60Hz
冷媒				R32
冷却能力<注1,2>			kW	14.4／14.5
電気特性	運転	消費電力<注1>	kW	6.90／7.10
		運転電流<注1>	A	22.5／23.6
		始動電流	A	10.9／10.9
	霜取	消費電力<注1>	kW	5.23／5.23
		運転電流<注1>	A	18.4／18.4
コンデンシングユニット	形名			ECOV-DM45WA
	据付条件			屋外設置
	定格出力		kW	4.5
	法定冷凍トン		トン	2.9
	配管寸法	ガス入口配管	mm	φ22.22S
		液出口配管<注2>	mm	φ9.52S
	製品質量		kg	156
ユニットクーラ	形名×台数			UCL-M10VHA×1
	据付条件			天井吊下げ
	送風機出力		kW	0.6
	冷却器	外表面伝熱面積	m^2	52.9
		フィンピッチ	mm	4.0
		内容積	L	9.8
	霜取方式			ヒータ
	配管寸法	液入口配管<注2>	mm	φ12.7S
		ガス出口配管	mm	φ28.58S
	製品質量		kg	72
コントローラ	形名			RBS-M20HRA-SQ
安全部材接続中継BOX	形名			SB-01A×1
漏えいセンサ基板BOX	形名			LB-01A×1
漏えいセンサセット	形名			SW-01MA×1
アラームキット	形名			AK-85A×1

注 1.　測定条件は次の通りです。
　　標準条件 , 外気温度 : 32℃，庫内温度 : 0℃，冷媒配管長さ : 5m, 無着霜状態
　　冷却能力は、送風機の庫内負荷を差引いた値です。
注 2.　液配管には断熱材（20mm 以上）を施してください。
注 3.　配管寸法欄　記号 F : フレア接続、　記号 S : ロウ付接続を示します。
注 4.　コンデンシングユニットは耐塩害仕様 (-BS,-BSG) を含みます。
注 5.　ユニットクーラは防食仕様 (-BKN) を含みます。
注 6.　運転電流は各相の最大値を示します。
注 7.　JRA 規定 (JRA GL-18) に沿って安全部材の要否をご確認の上、ご使用ください。
注 8.　製品仕様は改良等の為、予告なしに変更する場合があります。

●中温用〈縦形タイプ　ウエット〉 R32 安全対策部材付き

項目			形名	AFLV-M10VHSS1-A	AFLV-M13VHSS1	AFLV-M15VHSS1	AFLV-M20VHSS1-A	
使用範囲	外気温度		℃	−15～+46	−15～+46	−15～+46	−15～+46	
	庫内温度		℃	−5～+15	−5～+15	−5～+15	−5～+15	
電源				三相 200V 50/60Hz	三相 200V 50/60Hz	三相 200V 50/60Hz	三相 200V 50/60Hz	
冷媒				R32	R32	R32	R32	
冷却能力<注1,2>			kW	23.9／23.9	26.6／26.7	31.2／31.6	44.9／45.3	
電気特性	運転	消費電力<注1>	kW	11.6／11.9	13.5／13.8	17.4／18.0	23.7／24.3	
		運転電流<注1>	A	37.4／39.0	42.8／43.6	55.4／57.8	75.8／78.6	
		始動電流	A	15／15	15／15	15／15	30／30	
	霜取	消費電力<注1>	kW	6.85／6.85	8.65／8.65	10.4／10.4	12.1／12.1	
		運転電流<注1>	A	23.6／23.6	31.4／31.4	36.6／36.6	42.1／42.1	
コンデンシングユニット	形名			ECOV-DM75MA	ECOV-DM98MA	ECOV-DM110MA	ECOV-DM150MA	
	据付条件			屋外設置	屋外設置	屋外設置	屋外設置	
	定格出力		kW	7.5	9.8	11.0	15.0	
	法定冷凍トン		トン	4.7	5.2	6.2	9.1	
	配管寸法	ガス入口配管	mm	φ28.58S	φ31.75S	φ34.92S	φ38.1S	
		液出口配管<注2>	mm	φ12.7S	φ12.7S	φ15.88S	φ15.88S	
	製品質量		kg	296	296	296	504	
ユニットクーラ	形名×台数			UCL-M15VHA1×1	UCL-M8VHA×2	UCL-M10VHA×2	UCL-M10VHA×1	UCL-M15VHA1×1
	据付条件			天井吊下げ	天井吊下げ	天井吊下げ	天井吊下げ	天井吊下げ
	送風機出力		kW	0.8	0.4×2	0.6×2	0.6	0.8
	冷却器	外表面伝熱面積	m^2	67.7	44.1×2	52.9×2	52.9	67.7
		フィンピッチ	mm	4.0	4.0	4.0	4.0	4.0
		内容積	L	15.4	7.0×2	9.8×2	9.8	15.4
	霜取方式			ヒータ	ヒータ	ヒータ	ヒータ	ヒータ
	配管寸法	液入口配管<注2>	mm	φ15.88S	φ12.7S	φ12.7S	φ12.7S	φ15.88S
		ガス出口配管	mm	φ34.92S	φ28.58S	φ28.58S	φ28.58S	φ34.92S
	製品質量		kg	96	55×2	72×2	72	96
コントローラ	形名			RBS-M20HRA-SQ	RBS-M202HRA-SQ	RBS-M202HRA-SQ	RBS-M202HRA-SQ	
安全部材接続中継BOX	形名			SB-01A×1	SB-01A×1	SB-01A×1	SB-01A×1	
漏えいセンサ基板BOX	形名			LB-01A×1	LB-01A×2	LB-01A×2	LB-01A×2	
漏えいセンサセット	形名			SW-01MA×1	SW-01MA×2	SW-01MA×2	SW-01MA×2	
アラームキット	形名			AK-85A×1	AK-85A×1	AK-85A×1	AK-85A×1	

項目			形名	AFLV-M25VHSS1-A	AFLV-M30VHSS1-A	
使用範囲	外気温度		℃	−15～+46	−15～+46	
	庫内温度		℃	−5～+15	−5～+15	
電源				三相 200V 50/60Hz	三相 200V 50/60Hz	
冷媒				R32	R32	
冷却能力<注1,2>			kW	55.0／55.3	59.8／60.3	
電気特性	運転	消費電力<注1>	kW	33.0／33.8	36.7／37.6	
		運転電流<注1>	A	103.9／107.3	115.7／119.8	
		始動電流	A	30／30	30／30	
	霜取	消費電力<注1>	kW	13.7／13.7	17.3／17.3	
		運転電流<注1>	A	47.3／ 47.3	60.3／60.3	
コンデンシングユニット	形名			ECOV-DM185MA	ECOV-DM225MA	
	据付条件			屋外設置	屋外設置	
	定格出力		kW	18.5	22.5	
	法定冷凍トン		トン	11.7	12.4	
	配管寸法	ガス入口配管	mm	φ41.28S	φ44.45S	
		液出口配管<注2>	mm	φ19.05S	φ19.05S	
	製品質量		kg	504	504	
ユニットクーラ	形名×台数			UCL-M15VHA1×2	UCL-M10VHA×2	UCL-M15VHA1×1
	据付条件			天井吊下げ	天井吊下げ	天井吊下げ
	送風機出力		kW	0.8×2	0.6×2	0.8
	冷却器	外表面伝熱面積	m^2	67.7×2	52.9×2	67.7
		フィンピッチ	mm	4.0	4.0	4.0
		内容積	L	15.4×2	9.8×2	15.4
	霜取方式			ヒータ	ヒータ	ヒータ
	配管寸法	液入口配管<注2>	mm	φ15.88S	φ12.7S	φ15.88S
		ガス出口配管	mm	φ34.92S	φ28.58S	φ34.92S
	製品質量		kg	96×2	72×2	96
コントローラ	形名			RBS-M202HRA-SQ	RBS-M252HRA-SQ	
安全部材接続中継BOX	形名			SB-01A×1	SB-01A×1	
漏えいセンサ基板BOX	形名			LB-01A×2	LB-01A×3	
漏えいセンサセット	形名			SW-01MA×2	SW-01MA×3	
アラームキット	形名			AK-85A×1	AK-85A×1	

注 1.　測定条件は次の通りです。
　　標準条件 , 外気温度 : 32℃, 庫内温度 : 0℃, 冷媒配管長さ : 5m, 無着霜状態
　　冷却能力は、送風機の庫内負荷を差引いた値です。
注 2.　液配管には断熱材（20mm 以上）を施してください。
注 3.　配管寸法欄　記号 F : フレア接続、 記号 S : ロウ付接続を示します。
注 4.　コンデンシングユニットは耐塩害仕様 (-BS,-BSG) を含みます。
注 5.　ユニットクーラは防食仕様 (-BKN) を含みます。
注 6.　運転電流は各相の最大値を示します。
注 7.　JRA 規定 (JRA GL-18) に沿って安全部材の要否をご確認の上、ご使用ください。
注 8.　製品仕様は改良等の為、予告なしに変更する場合があります。

●低温用〈縦形タイプ　標準〉 R32 安全対策部材付き

項目			形名	AFRV-M3VHS	AFRV-M4VHS	AFRV-M5VHS	AFRV-M6VHS
使用範囲	外気温度		℃	−15〜+46	−15〜+46	−15〜+46	−15〜+46
	庫内温度		℃	−30〜−5	−30〜−5	−30〜−5	−30〜−5
電源				三相 200V 50/60Hz	三相 200V 50/60Hz	三相 200V 50/60Hz	三相 200V 50/60Hz
冷媒				R32	R32	R32	R32
冷却能力<注1,2>			kW	2.70／2.70	3.70／3.70	5.00／5.00	5.90／6.00
電気特性	運転	消費電力<注1>	kW	2.40／2.50	3.20／3.20	4.30／4.30	4.90／5.00
		運転電流<注1>	A	7.60／7.60	9.80／9.90	13.3／13.4	15.0／15.1
		始動電流	A	4.7／4.7	4.7／4.7	6.1／6.1	6.1／6.1
	霜取	消費電力<注1>	kW	1.74／1.74	3.18／3.18	3.43／3.43	3.63／3.63
		運転電流<注1>	A	6.65／6.65	12.0／12.0	13.0／13.0	13.9／13.9
コンデンシングユニット	形名			ECOV-DM15WA	ECOV-DM22WA	ECOV-DM30WA	ECOV-DM37WA
	据付条件			屋外設置	屋外設置	屋外設置	屋外設置
	定格出力		kW	1.5	2.2	3.0	3.7
	法定冷凍トン		トン	1.3	1.7	2.3	2.7
	配管寸法	ガス入口配管	mm	φ19.05S または φ15.88S（レデューサ：現地手配）		φ19.05S	φ19.05S
		液出口配管<注2>	mm	φ9.52S	φ9.52S	φ9.52S	φ9.52S
	製品質量		kg	129	129	130	130
ユニットクーラ	形名×台数			UCR-M3VHA×1	UCR-M4VHA×1	UCR-M5VHA×1	UCR-M6VHA×1
	据付条件			天井吊下げ	天井吊下げ	天井吊下げ	天井吊下げ
	送風機出力		kW	0.06	0.12	0.12	0.12
	冷却器	外表面伝熱面積	m^2	7.3	10.5	15.7	15.7
		フィンピッチ	mm	6.35	6.35	6.35	6.35
		内容積	L	2.2	3.6	3.6	5.5
	霜取方式			ヒータ	ヒータ	ヒータ	ヒータ
	配管寸法	液入口配管<注2>	mm	φ9.52S	φ9.52S	φ9.52S	φ9.52S
		ガス出口配管	mm	φ19.05S	φ22.22S	φ22.22S	φ22.22S
	製品質量		kg	21	33	35	38
コントローラ	形名			RBS-M20HRA-SQ	RBS-M20HRA-SQ	RBS-M20HRA-SQ	RBS-M20HRA-SQ
安全部材接続中継BOX	形名			SB-01A×1	SB-01A×1	SB-01A×1	SB-01A×1
漏えいセンサ基板BOX	形名			LB-01A×1	LB-01A×1	LB-01A×1	LB-01A×1
漏えいセンサセット	形名			SW-01MA×1	SW-01MA×1	SW-01MA×1	SW-01MA×1
アラームキット	形名			AK-85A×1	AK-85A×1	AK-85A×1	AK-85A×1

項目			形名	AFRV-M8VHS
使用範囲	外気温度		℃	−15〜+46
	庫内温度		℃	−30〜−5
電源				三相 200V 50/60Hz
冷媒				R32
冷却能力<注1,2>			kW	8.30／8.40
電気特性	運転	消費電力<注1>	kW	7.10／7.20
		運転電流<注1>	A	22.7／23.0
		始動電流	A	10.9／10.9
	霜取	消費電力<注1>	kW	3.93／3.93
		運転電流<注1>	A	12.3／12.3
コンデンシングユニット	形名			ECOV-DM55WA
	据付条件			屋外設置
	定格出力		kW	5.5
	法定冷凍トン		トン	4.0
	配管寸法	ガス入口配管	mm	φ22.22S
		液出口配管<注2>	mm	φ9.52S
	製品質量		kg	156
ユニットクーラ	形名×台数			UCR-M8VHA×1
	据付条件			天井吊下げ
	送風機出力		kW	0.4
	冷却器	外表面伝熱面積	m^2	17.7
		フィンピッチ	mm	6.35
		内容積	L	5.1
	霜取方式			ヒータ
	配管寸法	液入口配管<注2>	mm	φ9.52S
		ガス出口配管	mm	φ22.22S
	製品質量		kg	45
コントローラ	形名			RBS-M20HRA-SQ
安全部材接続中継BOX	形名			SB-01A×1
漏えいセンサ基板BOX	形名			LB-01A×1
漏えいセンサセット	形名			SW-01MA×1
アラームキット	形名			AK-85A×1

注 1.　測定条件は次の通りです。
　　標準条件 , 外気温度 : 32℃,　庫内温度 : − 20℃,　冷媒配管長さ : 5m, 無着霜状態
　　冷却能力は、送風機の庫内負荷を差引いた値です。
注 2.　液配管には断熱材（20mm 以上）を施してください。
注 3.　配管寸法欄　記号 F : フレア接続、　記号 S : ロウ付接続を示します。
注 4.　コンデンシングユニットは耐塩害仕様（-BS,-BSG）を含みます。
注 5.　ユニットクーラは防食仕様（-BKN）を含みます。
注 6.　運転電流は各相の最大値を示します。
注 7.　JRA 規定（JRA GL-18）に沿って安全部材の要否をご確認の上、ご使用ください。
注 8.　製品仕様は改良等の為、予告なしに変更する場合があります。

●低温用〈縦形タイプ　標準〉 R32 安全対策部材付き

項目			形名	AFRV-M10VHS	AFRV-M13VHS	AFRV-M15VHS	AFRV-M20VHS
使用範囲	外気温度		℃	−15～+46	−15～+46	−15～+46	−15～+46
	庫内温度		℃	−30～−5	−30～−5	−30～−5	−30～−5
電源				三相 200V 50/60Hz	三相 200V 50/60Hz	三相 200V 50/60Hz	三相 200V 50/60Hz
冷媒				R32	R32	R32	R32
冷却能力<注1,2>			kW	11.6／11.7	13.1／13.1	14.0／14.1	21.2／21.4
電気特性	運転	消費電力<注1>	kW	9.90／10.1	11.5／11.8	13.1／13.4	19.8／20.2
		運転電流<注1>	A	30.6／31.0	35.7／36.8	40.7／41.9	62.3／64.0
		始動電流	A	15／15	15／15	15／15	30／30
	霜取	消費電力<注1>	kW	5.85／5.85	7.10／7.10	7.10／7.10	9.14／9.14
		運転電流<注1>	A	19.7／19.7	23.6／23.6	23.6／23.6	29.1／29.1
コンデンシングユニット	形名			ECOV-DM75A	ECOV-DM98A	ECOV-DM110A	ECOV-DM150A
	据付条件			屋外設置	屋外設置	屋外設置	屋外設置
	定格出力		kW	7.5	9.8	11.0	15.0
	法定冷凍トン		トン	4.9	5.6	6.3	9.5
	配管寸法	ガス入口配管	mm	φ28.58S	φ31.75S	φ34.92S	φ38.1S
		液出口配管<注2>	mm	φ12.7S	φ12.7S	φ15.88S	φ15.88S
	製品質量		kg	302	302	302	511
ユニットクーラ	形名×台数			UCR-M10VHA×1	UCR-M15VHA×1	UCR-M15VHA×1	UCR-M20VHA×1
	据付条件			天井吊下げ	天井吊下げ	天井吊下げ	天井吊下げ
	送風機出力		kW	0.4	0.6	0.6	0.8
	冷却器	外表面伝熱面積	m^2	29.5	33.5	33.5	45.3
		フィンピッチ	mm	6.35	6.35	6.35	6.35
		内容積	L	10.1	11.4	11.4	15.4
	霜取方式			ヒータ	ヒータ	ヒータ	ヒータ
	配管寸法	液入口配管<注2>	mm	φ12.7S	φ15.88S	φ15.88S	φ15.88S
		ガス出口配管	mm	φ28.58S	φ34.92S	φ34.92S	φ38.1S
	製品質量		kg	65	78	78	100
コントローラ	形名			RBS-M20HRA-SQ	RBS-M20HRA-SQ	RBS-M20HRA-SQ	RBS-M20HRA-SQ
安全部材接続中継BOX	形名			SB-01A×1	SB-01A×1	SB-01A×1	SB-01A×1
漏えいセンサ基板BOX	形名			LB-01A×1	LB-01A×1	LB-01A×1	LB-01A×1
漏えいセンサセット	形名			SW-01MA×1	SW-01MA×1	SW-01MA×1	SW-01MA×1
アラームキット	形名			AK-85A×1	AK-85A×1	AK-85A×1	AK-85A×1

項目			形名	AFRV-M25VHS		AFRV-M30VHS	AFRV-M35VHS		AFRV-M40VHS
使用範囲	外気温度		℃	−15～+46		−15～+46	−15～+46		−15～+46
	庫内温度		℃	−30～−5		−30～−5	−30～−5		−30～−5
電源				三相 200V 50/60Hz		三相 200V 50/60Hz	三相 200V 50/60Hz		三相 200V 50/60Hz
冷媒				R32		R32	R32		R32
冷却能力<注1,2>			kW	25.6／25.8		27.2／27.4	35.1／35.4		37.7／37.9
電気特性	運転	消費電力<注1>	kW	23.3／23.8		24.8／25.4	32.2／32.9		35.6／36.3
		運転電流<注1>	A	73.0／74.7		78.1／80.6	102.0／104.9		112.5／115.9
		始動電流	A	30／30		30／30	30／30		45／45
	霜取	消費電力<注1>	kW	12.9／12.9		14.2／14.2	16.2／16.2		18.2／18.2
		運転電流<注1>	A	43.4／43.4		47.3／47.3	52.7／52.7		57.9／57.9
コンデンシングユニット	形名			ECOV-DM185A		ECOV-DM225A	ECOV-DM270A		ECOV-DM300A
	据付条件			屋外設置		屋外設置	屋外設置		屋外設置
	定格出力		kW	18.5		22.5	27.0		30.0
	法定冷凍トン		トン	10.9		11.6	15.4		16.7
	配管寸法	ガス入口配管	mm	φ41.28S		φ44.45S	φ50.8S		φ50.8S
		液出口配管<注2>	mm	φ19.05S		φ19.05S	φ19.05S		φ19.05S
	製品質量		kg	511		511	765		765
ユニットクーラ	形名×台数			UCR-M10VHAX1	UCR-M15VHAX1	UCR-M15VHA×2	UCR-M15VHAX1	UCR-M20VHAX1	UCR-M20VHA×2
	据付条件			天井吊下げ	天井吊下げ	天井吊下げ	天井吊下げ	天井吊下げ	天井吊下げ
	送風機出力		kW	0.4	0.6	0.6×2	0.6	0.8	0.8×2
	冷却器	外表面伝熱面積	m^2	29.5	33.5	33.5×2	33.5	45.3	45.3×2
		フィンピッチ	mm	6.35	6.35	6.35	6.35	6.35	6.35
		内容積	L	10.1	11.4	11.4×2	11.4	15.4	15.4×2
	霜取方式			ヒータ	ヒータ	ヒータ	ヒータ	ヒータ	ヒータ
	配管寸法	液入口配管<注2>	mm	φ12.7S	φ15.88S	φ15.88S	φ15.88S	φ15.88S	φ15.88S
		ガス出口配管	mm	φ28.58S	φ34.92S	φ34.92S	φ34.92S	φ38.1S	φ38.1S
	製品質量		kg	65	78	78×2	78	100	100×2
コントローラ	形名			RBS-M202HRA-SQ		RBS-M202HRA-SQ	RBS-M202HRA-SQ		RBS-M202HRA-SQ
安全部材接続中継BOX	形名			SB-01A×1		SB-01A×1	SB-01A×1		SB-01A×1
漏えいセンサ基板BOX	形名			LB-01A×2		LB-01A×2	LB-01A×2		LB-01A×2
漏えいセンサセット	形名			SW-01MA×2		SW-01MA×2	SW-01MA×2		SW-01MA×2
アラームキット	形名			AK-85A×1		AK-85A×1	AK-85A×1		AK-85A×1

注 1.　測定条件は次の通りです。
　　標準条件 , 外気温度 : 32℃,　庫内温度 : − 20℃,　冷媒配管長さ : 5m, 無着霜状態
　　冷却能力は、送風機の庫内負荷を差引いた値です。
注 2.　液配管には断熱材（20mm 以上）を施してください。
注 3.　配管寸法欄　記号 F : フレア接続、　記号 S : ロウ付接続を示します。
注 4.　コンデンシングユニットは耐塩害仕様 (-BS,-BSG) を含みます。
注 5.　ユニットクーラは防食仕様 (-BKN) を含みます。
注 6.　運転電流は各相の最大値を示します。
注 7.　JRA 規定 (JRA GL-18) に沿って安全部材の要否をご確認の上、ご使用ください。
注 8.　製品仕様は改良等の為、予告なしに変更する場合があります。

●低温用〈縦形タイプ　セイブデフロスト〉 R32 安全対策部材付き

項目			形名	AFRV-M3VHSS1	AFRV-M4VHSS1	AFRV-M5VHSS1	AFRV-M6VHSS1
使用範囲		外気温度	℃	−15〜+46	−15〜+46	−15〜+46	−15〜+46
		庫内温度	℃	−30〜−5	−30〜−5	−30〜−5	−30〜−5
電源				三相 200V 50/60Hz	三相 200V 50/60Hz	三相 200V 50/60Hz	三相 200V 50/60Hz
冷媒				R32	R32	R32	R32
冷却能力<注1,2>			kW	2.90／2.90	3.90／3.90	5.40／5.50	6.00／6.00
電気特性	運転	消費電力<注1>	kW	2.60／2.60	3.20／3.30	4.30／4.40	5.20／5.30
		運転電流<注1>	A	8.00／8.10	9.90／10.0	13.5／13.6	16.4／16.7
		始動電流	A	4.7／4.7	4.7／4.7	6.1／6.1	6.1／6.1
	霜取	消費電力<注1>	kW	3.18／3.18	3.43／3.43	3.63／3.63	3.93／3.93
		運転電流<注1>	A	12.0／12.0	13.0／13.0	13.9／13.9	12.3／12.3
コンデンシングユニット	形名			ECOV-DM15WA	ECOV-DM22WA	ECOV-DM30WA	ECOV-DM37WA
	据付条件			屋外設置	屋外設置	屋外設置	屋外設置
	定格出力		kW	1.5	2.2	3.0	3.7
	法定冷凍トン		トン	1.3	1.7	2.3	2.7
	配管寸法	ガス入口配管	mm	φ19.05S または φ15.88S（レデューサ：現地手配）		φ19.05S	φ19.05S
		液出口配管<注2>	mm	φ9.52S	φ9.52S	φ9.52S	φ9.52S
	製品質量		kg	129	129	130	130
ユニットクーラ	形名×台数			UCR-M4VHA×1	UCR-M5VHA×1	UCR-M6VHA×1	UCR-M8VHA×1
	据付条件			天井吊下げ	天井吊下げ	天井吊下げ	天井吊下げ
	送風機出力		kW	0.12	0.12	0.12	0.4
	冷却器	外表面伝熱面積	m^2	10.5	15.7	15.7	17.7
		フィンピッチ	mm	6.35	6.35	6.35	6.35
		内容積	L	3.6	3.6	5.5	5.1
	霜取方式			ヒータ	ヒータ	ヒータ	ヒータ
	配管寸法	液入口配管<注2>	mm	φ9.52S	φ9.52S	φ9.52S	φ9.52S
		ガス出口配管	mm	φ22.22S	φ22.22S	φ22.22S	φ22.22S
	製品質量		kg	33	35	38	45
コントローラ	形名			RBS-M20HRA-SQ	RBS-M20HRA-SQ	RBS-M20HRA-SQ	RBS-M20HRA-SQ
安全部材接続中継BOX	形名			SB-01A×1	SB-01A×1	SB-01A×1	SB-01A×1
漏えいセンサ基板BOX	形名			LB-01A×1	LB-01A×1	LB-01A×1	LB-01A×1
漏えいセンサセット	形名			SW-01MA×1	SW-01MA×1	SW-01MA×1	SW-01MA×1
アラームキット	形名			AK-85A×1	AK-85A×1	AK-85A×1	AK-85A×1

項目			形名	AFRV-M8VHSS1
使用範囲		外気温度	℃	−15〜+46
		庫内温度	℃	−30〜−5
電源				三相 200V 50/60Hz
冷媒				R32
冷却能力<注1,2>			kW	9.10／9.10
電気特性	運転	消費電力<注1>	kW	7.10／7.30
		運転電流<注1>	A	22.8／23.2
		始動電流	A	10.9／10.9
	霜取	消費電力<注1>	kW	5.83／5.83
		運転電流<注1>	A	19.7／19.7
コンデンシングユニット	形名			ECOV-DM55WA
	据付条件			屋外設置
	定格出力		kW	5.5
	法定冷凍トン		トン	4.0
	配管寸法	ガス入口配管	mm	φ22.22S
		液出口配管<注2>	mm	φ9.52S
	製品質量		kg	156
ユニットクーラ	形名×台数			UCR-M10VHA×1
	据付条件			天井吊下げ
	送風機出力		kW	0.4
	冷却器	外表面伝熱面積	m^2	29.5
		フィンピッチ	mm	6.35
		内容積	L	10.1
	霜取方式			ヒータ
	配管寸法	液入口配管<注2>	mm	φ12.7S
		ガス出口配管	mm	φ28.58S
	製品質量		kg	65
コントローラ	形名			RBS-M20HRA-SQ
安全部材接続中継BOX	形名			SB-01A×1
漏えいセンサ基板BOX	形名			LB-01A×1
漏えいセンサセット	形名			SW-01MA×1
アラームキット	形名			AK-85A×1

注 1.　測定条件は次の通りです。
　　標準条件 , 外気温度 : 32℃，庫内温度 : − 20℃，冷媒配管長さ : 5m, 無着霜状態
　　冷却能力は、送風機の庫内負荷を差引いた値です。
注 2.　液配管には断熱材（20mm 以上）を施してください。
注 3.　配管寸法欄　記号 F : フレア接続、　記号 S : ロウ付接続を示します。
注 4.　コンデンシングユニットは耐塩害仕様 (-BS,-BSG) を含みます。
注 5.　ユニットクーラは防食仕様 (-BKN) を含みます。
注 6.　運転電流は各相の最大値を示します。
注 7.　JRA 規定 (JRA GL-18) に沿って安全部材の要否をご確認の上、ご使用ください。
注 8.　製品仕様は改良等の為、予告なしに変更する場合があります。

●低温用〈縦形タイプ　セイブデフロスト〉 R32 安全対策部材付き

項目			形名	AFRV-M10VHSS1	AFRV-M13VHSS1	AFRV-M15VHSS1	AFRV-M20VHSS1	
使用範囲	外気温度		℃	−15〜+46	−15〜+46	−15〜+46	−15〜+46	
	庫内温度		℃	−30〜−5	−30〜−5	−30〜−5	−30〜−5	
電源				三相 200V 50/60Hz	三相 200V 50/60Hz	三相 200V 50/60Hz	三相 200V 50/60Hz	
冷媒				R32	R32	R32	R32	
冷却能力<注1,2>			kW	12.0／12.0	14.2／14.2	15.3／15.3	23.3／23.4	
電気特性	運転	消費電力<注1>	kW	10.2／10.4	12.0／12.3	13.6／13.9	20.5／21.0	
		運転電流<注1>	A	32.0／33.1	37.5／39.0	42.7／44.3	64.7／66.3	
		始動電流	A	15／15	15／15	15／15	30／30	
	霜取	消費電力<注1>	kW	7.10／7.10	9.10／9.10	9.10／9.10	12.9／12.9	
		運転電流<注1>	A	23.6／23.6	28.8／28.8	28.8／28.8	43.4／43.4	
コンデンシングユニット	形名			ECOV-DM75A	ECOV-DM98A	ECOV-DM110A	ECOV-DM150A	
	据付条件			屋外設置	屋外設置	屋外設置	屋外設置	
	定格出力		kW	7.5	9.8	11.0	15.0	
	法定冷凍トン		トン	4.9	5.6	6.3	9.5	
	配管寸法	ガス入口配管	mm	φ28.58S	φ31.75S	φ34.92S	φ38.1S	
		液出口配管<注2>	mm	φ12.7S	φ12.7S	φ15.88S	φ15.88S	
	製品質量		kg	302	302	302	511	
ユニットクーラ	形名×台数			UCR-M15VHA×1	UCR-M20VHA×1	UCR-M20VHA×1	UCR-M10VHA×1	UCR-M15VHA×1
	据付条件			天井吊下げ	天井吊下げ	天井吊下げ	天井吊下げ	天井吊下げ
	送風機出力		kW	0.6	0.8	0.8	0.4	0.6
	冷却器	外表面伝熱面積	m^2	33.5	45.3	45.3	29.5	33.5
		フィンピッチ	mm	6.35	6.35	6.35	6.35	6.35
		内容積	L	11.4	15.4	15.4	10.1	11.4
	霜取方式			ヒータ	ヒータ	ヒータ	ヒータ	ヒータ
	配管寸法	液入口配管<注2>	mm	φ15.88S	φ15.88S	φ15.88S	φ12.7S	φ15.88S
		ガス出口配管	mm	φ34.92S	φ38.1S	φ38.1S	φ28.58S	φ34.92S
	製品質量		kg	78	100	100	65	78
コントローラ	形名			RBS-M20HRA-SQ	RBS-M20HRA-SQ	RBS-M20HRA-SQ	RBS-M202HRA-SQ	
安全部材接続中継BOX	形名			SB-01A×1	SB-01A×1	SB-01A×1	SB-01A×1	
漏えいセンサ基板BOX	形名			LB-01A×1	LB-01A×1	LB-01A×1	LB-01A×2	
漏えいセンサセット	形名			SW-01MA×1	SW-01MA×1	SW-01MA×1	SW-01MA×2	
アラームキット	形名			AK-85A×1	AK-85A×1	AK-85A×1	AK-85A×1	

項目			形名	AFRV-M25VHSS1	AFRV-M30VHSS1		AFRV-M35VHSS1
使用範囲	外気温度		℃	−15〜+46	−15〜+46		−15〜+46
	庫内温度		℃	−30〜−5	−30〜−5		−30〜−5
電源				三相 200V 50/60Hz	三相 200V 50/60Hz		三相 200V 50/60Hz
冷媒				R32	R32		R32
冷却能力<注1,2>			kW	26.0／26.2	28.5／28.5		36.7／36.9
電気特性	運転	消費電力<注1>	kW	23.6／24.2	25.4／26.0		32.8／33.6
		運転電流<注1>	A	74.6／77.0	80.2／83.0		104.3／107.6
		始動電流	A	30／30	30／30		30／30
	霜取	消費電力<注1>	kW	14.2／14.2	16.2／16.2		18.2／18.2
		運転電流<注1>	A	47.3／47.3	52.5／52.5		57.9／57.9
コンデンシングユニット	形名			ECOV-DM185A	ECOV-DM225A		ECOV-DM270A
	据付条件			屋外設置	屋外設置		屋外設置
	定格出力		kW	18.5	22.5		27.0
	法定冷凍トン		トン	10.9	11.6		15.4
	配管寸法	ガス入口配管	mm	φ41.28S	φ44.45S		φ50.8S
		液出口配管<注2>	mm	φ19.05S	φ19.05S		φ19.05S
	製品質量		kg	511	511		765
ユニットクーラ	形名×台数			UCR-M15VHA×2	UCR-M15VHA×1	UCR-M20VHA×1	UCR-M20VHA×2
	据付条件			天井吊下げ	天井吊下げ	天井吊下げ	天井吊下げ
	送風機出力		kW	0.6×2	0.6	0.8	0.8×2
	冷却器	外表面伝熱面積	m^2	33.5×2	33.5	45.3	45.3×2
		フィンピッチ	mm	6.35	6.35	6.35	6.35
		内容積	L	11.4×2	11.4	15.4	15.4×2
	霜取方式			ヒータ	ヒータ	ヒータ	ヒータ
	配管寸法	液入口配管<注2>	mm	φ15.88S	φ15.88S	φ15.88S	φ15.88S
		ガス出口配管	mm	φ34.92S	φ34.92S	φ38.1S	φ38.1S
	製品質量		kg	78×2	78	100	100×2
コントローラ	形名			RBS-M202HRA-SQ	RBS-M202HRA-SQ		RBS-M202HRA-SQ
安全部材接続中継BOX	形名			SB-01A×1	SB-01A×1		SB-01A×1
漏えいセンサ基板BOX	形名			LB-01A×2	LB-01A×2		LB-01A×2
漏えいセンサセット	形名			SW-01MA×2	SW-01MA×2		SW-01MA×2
アラームキット	形名			AK-85A×1	AK-85A×1		AK-85A×1

注 1.　測定条件は次の通りです。
　　標準条件 , 外気温度 : 32℃,　庫内温度 : − 20℃,　冷媒配管長さ : 5m, 無着霜状態
　　冷却能力は、送風機の庫内負荷を差引いた値です。
注 2.　液配管には断熱材（20mm 以上）を施してください。
注 3.　配管寸法欄　記号 F : フレア接続、　記号 S : ロウ付接続を示します。
注 4.　コンデンシングユニットは耐塩害仕様 (-BS,-BSG) を含みます。
注 5.　ユニットクーラは防食仕様 (-BKN) を含みます。
注 6.　運転電流は各相の最大値を示します。
注 7.　JRA 規定 (JRA GL-18) に沿って安全部材の要否をご確認の上、ご使用ください。
注 8.　製品仕様は改良等の為、予告なしに変更する場合があります。

●高温用〈薄形タイプ　標準〉

R449A
R448A

項目			形名	AFH-RT1TNQ-C	AFH-RT1.6TNQ-C	AFH-RT2TNQ-C	AFH-RT3VNQ-C
使用範囲	外気温度		℃	−5〜+43	−5〜+43	−5〜+43	−5〜+43
	庫内温度		℃	+3〜+15	+3〜+15	+3〜+15	+3〜+15
電源<注1>				三相 200V 50/60Hz	三相 200V 50/60Hz	三相 200V 50/60Hz	三相 200V 50/60Hz
冷媒				R449A，R448A	R449A，R448A	R449A，R448A	R449A，R448A
冷却能力<注2>			kW	1.72／2.00	2.45／2.78	3.38／3.73	4.43／5.05
電気特性	運転	消費電力<注2>	kW	1.00／1.20	1.50／1.70	2.00／2.50	2.70／3.10
		運転電流<注2>	A	4.10／4.10	6.20／6.30	8.30／8.70	11.1／11.1
		始動電流	A	23／22	31／29	65／57	88／83
	霜取	消費電力 <注2>	kW	0.080／0.085	0.130／0.140	0.135／0.145	0.125／0.145
		運転電流 <注2>	A	0.450／0.400	0.750／0.650	0.775／0.675	0.705／0.755
コンデンシングユニット	形名			ERA-RT08B	ERA-RT11B	ERA-RT15B	ERA-RT22B
	据付条件			屋外設置	屋外設置	屋外設置	屋外設置
	定格出力		kW	0.75	1.1	1.5	2.2
	法定冷凍トン		トン	0.33／0.39	0.47／0.56	0.70／0.84	0.95／1.13
	配管寸法	ガス入口配管	mm	φ12.7F	φ15.88F	φ19.05S	φ19.05S
		液出口配管	mm	φ9.52F	φ9.52F	φ9.52F	φ9.52F
	製品質量		kg	53	53	81	82
ユニットクーラ	形名×台数			UCH-T1TNA×1	UCH-T1.6TNA×1	UCH-T2TNA×1	UCH-T3VNA×1
	据付条件			天井吊下げ	天井吊下げ	天井吊下げ	天井吊下げ
	送風機出力		kW	0.02	0.04	0.04	0.06
	冷却器	外表面伝熱面積	m^2	4.9	6.9	8.7	15.7
		フィンピッチ	mm	4.0	4.0	4.0	4.0
		内容積	L	1.3	1.7	2.0	3.0
	霜取方式			オフサイクル	オフサイクル	オフサイクル	オフサイクル
	配管寸法	液入口配管	mm	φ9.52S	φ9.52S	φ9.52S	φ9.52S
		ガス出口配管	mm	φ12.7S	φ15.88S	φ19.05S	φ19.05S
	製品質量		kg	13	17	20	25
コントローラ	形名			RBH-M35NRA-SQ	RBH-M35NRA-SQ	RBH-M35NRA-SQ	RBH-M35NRA-SQ

注 1. ユニットクーラの送風機電源は単相 200V です。
注 2. 測定条件は次の通りです。
　標準条件 , 外気温度 : 32℃，庫内温度 : 5℃，冷媒配管長さ : 5m, 無着霜状態
　冷却能力は、送風機の庫内負荷を差引いた値です。
注 3. 配管寸法欄　記号 F : フレア接続、 記号 S : ロウ付接続を示します。
注 4. コンデンシングユニットは耐塩害仕様 (-BS,-BSG) を含みます。
注 5. ユニットクーラは防食仕様 (-BKN) を含みます。
注 6. 運転電流は各相の最大値を示します。
注 7. 製品仕様は改良等の為、予告なしに変更する場合があります。

●中温用〈薄形タイプ　標準〉

R449A
R448A

項目			形名	AFL-RT1THQ-C	AFL-RT1.6THQ-C	AFL-RT2THQ-C	AFL-RT3VHQ-C
使用範囲	外気温度		℃	−5〜+43	−5〜+43	−5〜+43	−5〜+43
	庫内温度		℃	−5〜+15	−5〜+15	−5〜+15	−5〜+15
電源<注1>				三相 200V 50/60Hz	三相 200V 50/60Hz	三相 200V 50/60Hz	三相 200V 50/60Hz
冷媒				R449A，R448A	R449A，R448A	R449A，R448A	R449A，R448A
冷却能力<注2>			kW	1.50／1.74	2.13／2.43	2.98／3.30	3.90／4.46
電気特性	運転	消費電力<注2>	kW	1.00／1.10	1.30／1.60	2.00／2.40	2.50／3.00
		運転電流<注2>	A	4.00／4.00	6.00／6.00	8.10／8.50	10.9／10.7
		始動電流	A	23／22	31／29	65／57	88／83
	霜取	消費電力 <注2>	kW	0.830／0.830	0.930／0.930	1.44／1.44	2.14／2.14
		運転電流 <注2>	A	3.65／3.65	4.05／4.05	6.28／6.28	6.28／6.28
コンデンシングユニット	形名			ERA-RT08B	ERA-RT11B	ERA-RT15B	ERA-RT22B
	据付条件			屋外設置	屋外設置	屋外設置	屋外設置
	定格出力		kW	0.75	1.1	1.5	2.2
	法定冷凍トン		トン	0.33／0.39	0.47／0.56	0.70／0.84	0.95／1.13
	配管寸法	ガス入口配管	mm	φ12.7F	φ15.88F	φ19.05S	φ19.05S
		液出口配管	mm	φ9.52F	φ9.52F	φ9.52F	φ9.52F
	製品質量		kg	53	53	81	82
ユニットクーラ	形名×台数			UCL-T1THA×1	UCL-T1.6THA×1	UCL-T2THA×1	UCL-T3VHA×1
	据付条件			天井吊下げ	天井吊下げ	天井吊下げ	天井吊下げ
	送風機出力		kW	0.02	0.04	0.04	0.06
	冷却器	外表面伝熱面積	m^2	4.9	6.9	8.7	15.7
		フィンピッチ	mm	4.0	4.0	4.0	4.0
		内容積	L	1.3	1.7	2.0	3.0
	霜取方式			ヒータ	ヒータ	ヒータ	ヒータ
	配管寸法	液入口配管	mm	φ9.52S	φ9.52S	φ9.52S	φ9.52S
		ガス出口配管	mm	φ12.7S	φ15.88S	φ19.05S	φ19.05S
	製品質量		kg	14	18	21	26
コントローラ	形名			RBS-M20HRA-SQ	RBS-M20HRA-SQ	RBS-M20HRA-SQ	RBS-M20HRA-SQ

注 1. ユニットクーラの送風機電源は単相 200V です。
注 2. 測定条件は次の通りです。
　標準条件 , 外気温度 : 32℃，庫内温度 : 0℃，冷媒配管長さ : 5m, 無着霜状態
　冷却能力は、送風機の庫内負荷を差引いた値です。
注 3. 配管寸法欄　記号 F : フレア接続、 記号 S : ロウ付接続を示します。
注 4. コンデンシングユニットは耐塩害仕様 (-BS,-BSG) を含みます。
注 5. ユニットクーラは防食仕様 (-BKN) を含みます。
注 6. 運転電流は各相の最大値を示します。
注 7. 製品仕様は改良等の為、予告なしに変更する場合があります。

●低温用〈薄形タイプ　標準〉

R449A
R448A

項目			形名	AFR-RT1VHQ-C	AFR-RT1.6VHQ-C	AFR-RT2VHQ-C	AFR-RT3VHQ-C
使用範囲	外気温度		℃	−5〜+43	−5〜+43	−5〜+43	−5〜+43
	庫内温度		℃	−30〜−5	−30〜−5	−30〜−5	−30〜−5
電源<注1>				三相 200V 50/60Hz	三相 200V 50/60Hz	三相 200V 50/60Hz	三相 200V 50/60Hz
冷媒				R449A，R448A	R449A，R448A	R449A，R448A	R449A，R448A
冷却能力<注2>			kW	0.630／0.750	0.930／1.09	1.41／1.56	1.82／2.08
電気特性	運転	消費電力<注2>	kW	0.800／0.900	1.10／1.20	1.60／1.90	2.10／2.40
		運転電流<注2>	A	3.60／3.50	5.20／4.80	7.40／7.20	9.90／9.10
		始動電流	A	23／22	31／29	65／57	88／83
	霜取	消費電力 <注2>	kW	1.29／1.29	1.53／1.53	1.84／1.84	2.49／2.49
		運転電流 <注2>	A	4.05／4.05	4.95／4.95	5.78／5.78	8.38／8.38
コンデンシングユニット	形名			ERA-RT08B	ERA-RT11B	ERA-RT15B	ERA-RT22B
	据付条件			屋外設置	屋外設置	屋外設置	屋外設置
	定格出力		kW	0.75	1.1	1.5	2.2
	法定冷凍トン		トン	0.33／0.39	0.47／0.56	0.70／0.84	0.95／1.13
	配管寸法	ガス入口配管	mm	φ12.7F	φ15.88F	φ19.05S	φ19.05S
		液出口配管	mm	φ9.52F	φ9.52F	φ9.52F	φ9.52F
	製品質量		kg	53	53	81	82
ユニットクーラ	形名×台数			UCR-T1VHA×1	UCR-T1.6VHA×1	UCR-T2VHA×1	UCR-T3VHA×1
	据付条件			天井吊下げ	天井吊下げ	天井吊下げ	天井吊下げ
	送風機出力		kW	0.013	0.026	0.026	0.039
	冷却器	外表面伝熱面積	m^2	3.2	4.4	6.1	7.7
		フィンピッチ	mm	6.35	6.35	6.35	6.35
		内容積	L	1.2	1.6	2.3	2.8
	霜取方式			ヒータ	ヒータ	ヒータ	ヒータ
	配管寸法	液入口配管	mm	φ9.52S	φ9.52S	φ9.52S	φ9.52S
		ガス出口配管	mm	φ12.7S	φ15.88S	φ19.05S	φ19.05S
	製品質量		kg	13	16	20	24
コントローラ		形名		RBS-M20HRA-SQ	RBS-M20HRA-SQ	RBS-M20HRA-SQ	RBS-M20HRA-SQ

注 1. ユニットクーラの送風機電源は単相 200V です。
注 2. 測定条件は次の通りです。
　標準条件 , 外気温度 : 32℃，庫内温度 : − 20℃，冷媒配管長さ : 5m, 無着霜状態
　冷却能力は、送風機の庫内負荷を差引いた値です。
注 3. 配管寸法欄　記号 F : フレア接続、 記号 S : ロウ付接続を示します。
注 4. コンデンシングユニットは耐塩害仕様 (-BS,-BSG) を含みます。
注 5. ユニットクーラは防食仕様 (-BKN) を含みます。
注 6. 運転電流は各相の最大値を示します。
注 7. 製品仕様は改良等の為、予告なしに変更する場合があります。

リプレースフィルタ

■仕様

・R-F22A

全密閉小形コンデンシングユニット用リプレースフィルタ

項目 ＼ 形名			R-F22A（全密閉小形コンデンシングユニット用リプレースフィルタ）
適合コンデンシングユニット容量〈注1〉		〈kW〉	ERA-RT形、M9A（W）形　全密閉コンデンシングユニット 0.3～2.2
冷媒			R449A, R448A, R404A
使用条件		℃	接続するコンデンシングユニットによる
接続条件			液配管（コンデンシングユニット出口）へ接続
再利用対象〈注2〉			既設配管・冷却器
異物除去方法			フィルタによる異物吸着
リプレース運転時間〈注3〉			1時間（R449A, R448A, R404Aユニットにて実施）
対応配管長さ	液管	m	接続するコンデンシングユニットの最大配管長さによる
	ガス管	m	接続するコンデンシングユニットの最大配管長さによる
使用回数			1回
外形寸法〈フィルタ径×長さ〉		〈mm〉	φ38.1×313
質量		〈kg〉	0.5
付属品			接続ジョイント×2（φ6.35の配管と接続時に使用）
配管寸法	液配管〈入口〉〈注4〉	〈mm〉	φ9.52F（付属のジョイント使用によりφ6.35F）
	液配管〈出口〉〈注4〉	〈mm〉	φ9.52F（付属のジョイント使用によりφ6.35F）

注1.接続可能なユニットは当社R449A, R448A, R404A対応全密閉小形コンデンシングユニットのみとなります。
2.既設配管は現地で施工されている吸入配管、液配管を示します。
冷却器の再利用可否は各メーカーへ問い合わせてください。なお、再利用時には膨張弁と電磁弁をR449A, R448A, R404A対応品へ交換してください。
3.リプレース運転後のフィルタは必ず取り外ししてください。
4.配管寸法欄 記号F：フレア接続
5.製品には出荷時に乾燥窒素ガスを封入しています。
6.製品仕様は改良のため、予告なく変更する場合があります。

（単位：mm）

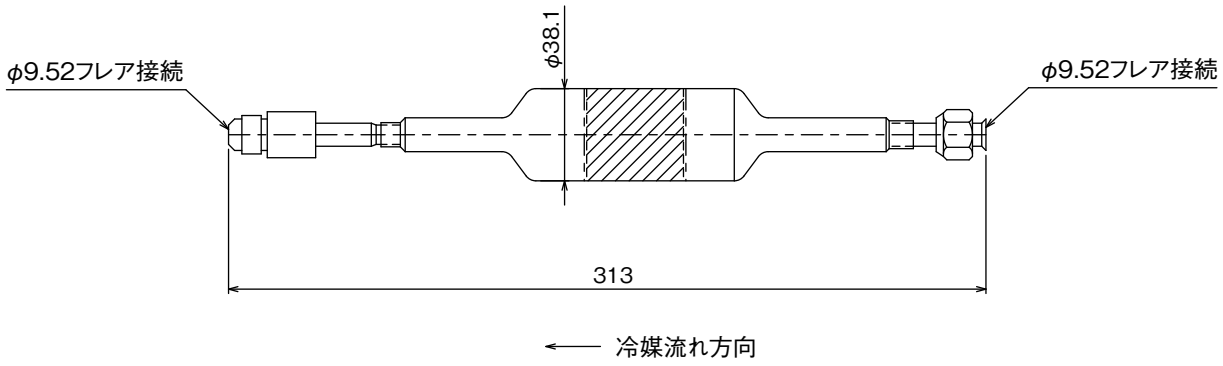

リプレースフィルタ < バイパス回路付 >

■仕様

・R-F75A

スクロールコンデンシングユニット用リプレースフィルタ　※リプレースフィルタは、コンデンシングユニットとのセット販売となります（別梱包）。

項目 ＼ 形名			R-F75A（スクロールコンデンシングユニット用リプレースフィルタ）	
適合コンデンシングユニット〈注1〉		〈kW〉	当社R463A-J,R32,R410A スクロールコンデンシングユニット 1.5～6.7、7.5～33.5〈注10,注12〉	当社R404Aスクロールコンデンシングユニット 2.2～15.0〈注11,注14〉
冷媒			R463A-J,R32,R410A	R404A
使用条件		℃	接続するコンデンシングユニットによる	
接続条件			液配管（コンデンシングユニット出口）へ接続	
再利用対象〈注2〉			既設配管・冷却器	
対応可能な配管長さ〈注15〉	液管	m	最大100m	最大50m
	ガス管〈注3〉	m	最大100m	最大50m
対応可能な冷却器	ユニットクーラの場合			1系統に接続されているユニットクーラ2台まで（ただし、1系統に3台以上のユニットクーラが 接続されている場合は、総負荷容量の70%まで）〈注4〉
	ショーケースの場合			1系統に接続されている総負荷容量の70%まで〈注4〉
異物除去方法			フィルタによる異物吸着	
リプレース運転時間			2時間（R463A-J,R32,R410A,R404Aユニットにて実施）	
使用回数〈注6〉			1回	
外形寸法（全長）		〈mm〉	558	
質量		〈kg〉	2.1	
付属品			接続ジョイント2種類×2　（φ9.52、φ12.7の配管と接続時に使用）	
配管寸法	液配管〈入口〉〈注7〉	〈mm〉	φ15.88S（付属のジョイント使用によりφ9.52Sまたはφ12.7S）	
	液配管〈出口〉〈注7〉	〈mm〉	φ15.88S（付属のジョイント使用によりφ9.52Sまたはφ12.7S）	

注 1. 接続可能なユニットは当社 R463A-J,R32,R410A,R404A 対応スクロールコンデンシングユニットのみとなります。他社製品へのリプレース対応はできません。
注 2. 既設配管は現地で施工されている吸入配管、液配管を示します。冷却器の再利用可否は各メーカーへ問い合わせください。なお、再利用時には膨張弁と電磁弁を R463A-J,R32,R410A、R404A 対応品へ交換してください。
注 3. リモート機の場合は、吐出延長配管と吸入ガス延長配管の合計が 100m 以下まで対応可能です。
注 4.（例）1 台のコンデンシングユニットに同じ容量の冷却器（ショーケース、ユニットクーラ）が 10 台接続されている場合、7 台まで対応可能です。
なお、冷却器の再利用可否は各メーカーへ問い合わせください。
注 5. R404A コンデンシングユニットによるリプレースにて、上記の対応条件を満たせない場合は、以下のいずれかの方法を実施してください。
・本フィルタによるリプレース運転実施後に、圧縮機油中の鉱油混合率が下記になるまで油交換を繰返し実施してください。

	鉱油混合率
R404A	10wt%以下

・当社リプレースキットまたは日冷工方式による既設配管再利用を実施してください。
注 6. リプレース運転後に製品のボールバルブの開閉操作により冷媒回路を切替え、冷却運転中に冷媒がフィルタを流れないようにしてください。また、一度使用したフィルタを再利用しないでください。
注 7. 配管寸法欄　記号 S: ろう付接続
注 8. 製品には出荷時に乾燥窒素ガスを封入しています。
注 9. 現地接続配管径は使用するコンデンシングユニット仕様書に記載している適正配管径の 1 ランクアップまでとしてください。
注 10. R463A-J,R32,R410A コンデンシングユニット容量 15.0 ～ 22.5kW 対応はリプレースフィルタを 2 個並列、26.0 ～ 33.5kW 対応はリプレースフィルタを 3 個並列に接続してください。
注 11. R404A コンデンシングユニット容量 9.7 ～ 15.0kW 対応は、リプレースフィルタを 2 個並列に接続してください。
注 12. R463A-J,R32,R410A コンデンシングユニットによるリプレースは、リプレース運転後に鉱油混合率の確認を行い、鉱油混合率が 6wt%以下になるまで油交換を繰返し実施してください。または日冷工方式による既設配管再利用を実施してください。
注 13. 製品仕様は改良のため、予告なく変更する場合があります。
注 14. R404A コンデンシングユニット容量 15.0kW 以上対応については、リプレースキットを 2 台使用することで対応してください。
注 15. 対応可能な配管長さは機種によって異なります。各機種の最大配管長さ以内でご使用下さい。

（単位：mm）

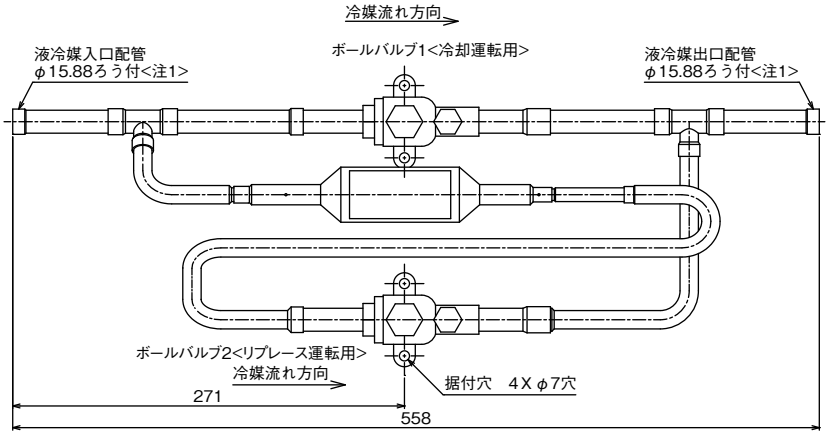

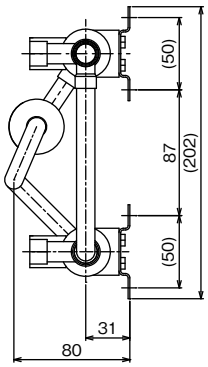

注1.対応するｺﾝﾃﾞﾝｼﾝｸﾞﾕﾆｯﾄの液配管径がφ9.52･φ12.7の場合は製品に付属の接続ｼﾞｮｲﾝﾄにより接続が可能です。

配管径	φ9.52	φ12.7
全長 <mm>	682	682

2.ﾎﾞｰﾙﾊﾞﾙﾌﾞ1および2の開閉により、ﾘﾌﾟﾚｰｽ運転、冷却運転の回路を切替えてください。

	ﾎﾞｰﾙﾊﾞﾙﾌﾞ1	ﾎﾞｰﾙﾊﾞﾙﾌﾞ2
ﾘﾌﾟﾚｰｽ運転	閉	開
冷却運転	開	閉

注.製品の仕様は改良のため、予告なく変更することがあります。

能力表 セット形・一体形
仕様表 セット形
外形図 セット形
据付関係資料 セット形
機種早見表 セット形
電気配線図 セット形
別売部品・他社推奨品
仕様一式 AFSV形
仕様一式 一体形
コントローラ
お役立ち情報

■仕様

・R-F335A

コンデンシングユニット用リプレースフィルタ ※リプレースフィルタは、コンデンシングユニットとのセット販売となります（別梱包）。

項目 ＼ 形名			R-F335A
適合ユニット〈注1〉			当社R463A-J,R32,R410Aスクロールコンデンシングユニット11.0～33.5kW R410Aスクリュークーリングユニット40～60HP R410Aスクリューコンデンシングユニット18kW～30kW R410Aスクロールクーリングユニット28HP R449Aスクリューコンデンシングユニット37,55,60kW
冷媒			R463A-J,R32,R410A,R449A
使用条件		℃	接続するコンデンシングユニットによる
接続条件			液配管（コンデンシングユニット出口）へ接続
再利用対象〈注2〉			既設配管・冷却器
対応可能な配管長さ	液管	m	最大100m
	ガス管〈注3〉	m	最大100m
異物除去方法			フィルタによる異物吸着
リプレース運転時間			2時間（R463A-J,R32,R410A,R449Aユニットにて実施）
使用回数〈注4〉			1回
外形寸法（全長）		〈mm〉	660
質量		〈kg〉	5
付属品			接続ジョイント2種類×1　（φ22.2、φ25.4の配管と接続時に使用）
配管寸法	液配管〈入口〉〈注5〉	〈mm〉	φ19.05S
	液配管〈出口〉〈注5〉	〈mm〉	φ19.05S（付属のジョイント使用によりφ22.2Sまたはφ25.4S）

注 1. 接続可能なユニットは当社 R463A-J,R32,R410A スクロールコンデンシングユニット、R410A スクリュークーリングユニット、R410A スクリューコンデンシングユニット、R410A スクロールクーリングユニット、R449A スクリューコンデンシングユニットのみ対応可能です。他社製品へのリプレース対応はできません。
注 2. 既設配管は現地で施工されている吸入配管、液配管を示します。冷却器の再利用可否は各メーカーへ問い合わせください。なお、再利用時には膨張弁と電磁弁を各冷媒対応品へ交換してください。
注 3. リモート機の場合は、吐出延長配管と吸入ガス延長配管の合計が 100m 以下まで対応可能です。
注 4. リプレース運転後に製品のボールバルブの開閉操作により冷媒回路を切替え、冷却運転中に冷媒がフィルタを流れないようにしてください。また、一度使用したフィルタを再利用しないでください。
注 5. 配管寸法欄　記号 S: ろう付接続
注 6. 適合ユニットによるリプレースは、リプレース運転後に鉱油混合率の確認を行い、鉱油混合率が基準値（R463A-J,R32,R410A スクロール ,R449A スクリュー：6wt%、R410A スクリュー：3wt%）以下になるまで油交換を繰返し実施してください。または日本冷凍空調工業会発行の「HFC 機転換用既設配管対応指針」による既設配管再利用を実施してください。
注 7. 製品には出荷時に乾燥窒素ガスを封入しています。
注 8. 現地接続配管径は使用するコンデンシングユニットの詳細工事情報を確認ください。
注 9. 対応可能な配管長さは機種によって異なります。各機種の最大配管長さ以内でご使用下さい。
注 10. 製品仕様は改良のため、予告なく変更する場合があります。

（単位：mm）

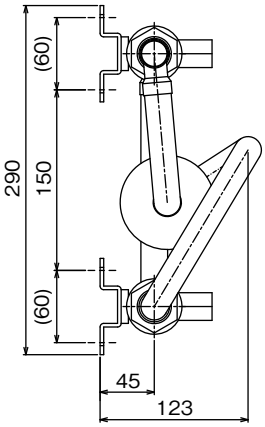

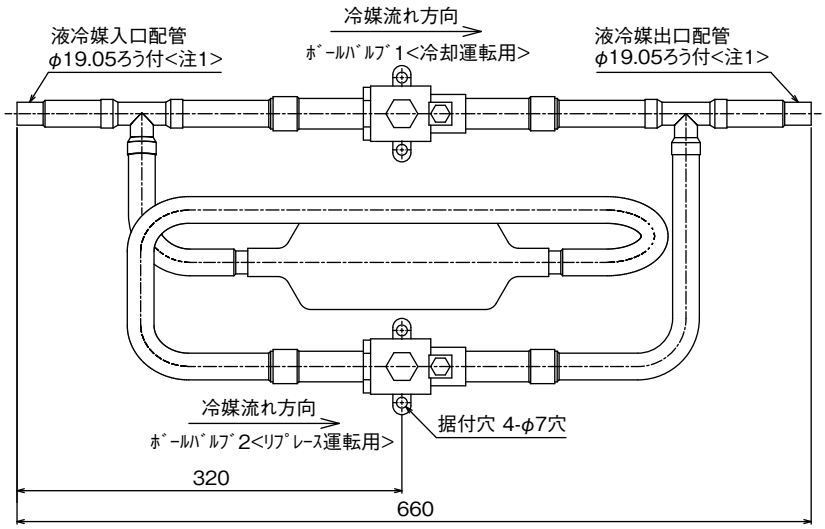

注1.対応するｺﾝﾃﾞﾝｼﾝｸﾞﾕﾆｯﾄの液配管径がφ22.22･φ25.4の場合は製品に付属の接続ｼﾞｮｲﾝﾄにより接続が可能です。

配管径	φ22.22	φ25.4
全長<mm>	750	748

2.接続ｼﾞｮｲﾝﾄはﾕﾆｯﾄ出口側のみ接続してください。

3.ﾎﾞｰﾙﾊﾞﾙﾌﾞ1および2の開閉により、ﾘﾌﾟﾚｰｽ運転、冷却運転の回路を切替えてください。

	ﾎﾞｰﾙﾊﾞﾙﾌﾞ1	ﾎﾞｰﾙﾊﾞﾙﾌﾞ2
ﾘﾌﾟﾚｰｽ運転	閉	開
冷却運転	開	閉

注.製品の仕様は改良のため、予告なく変更することがあります。

コンデンシングユニット

● ECOV-DM15, 22, 30, 37WA 形

（単位：mm）

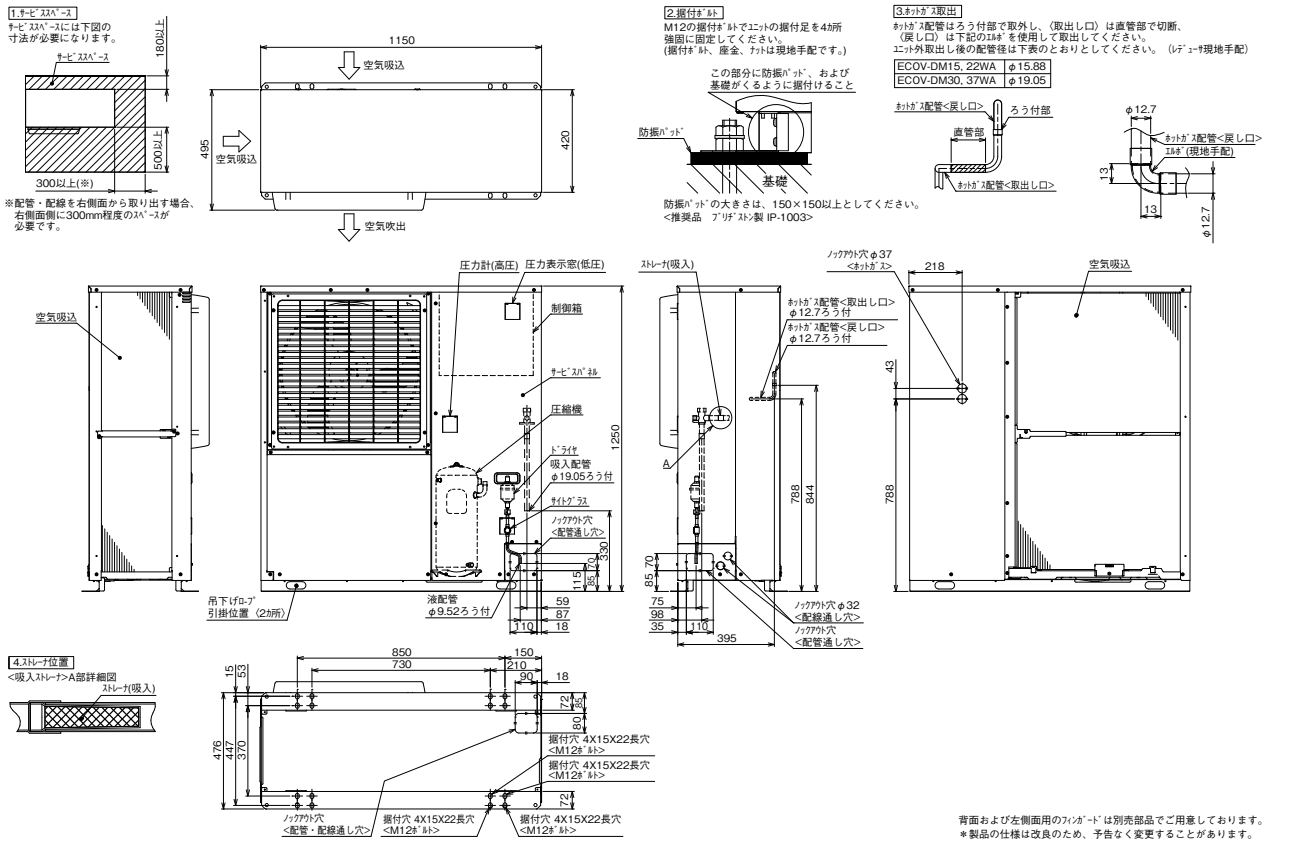

背面および左側面用のﾌｨﾝｶﾞｰﾄﾞは別売部品でご用意しております。
＊製品の仕様は改良のため、予告なく変更することがあります。

● ECOV-DM45, 55, 67WA 形

（単位：mm）

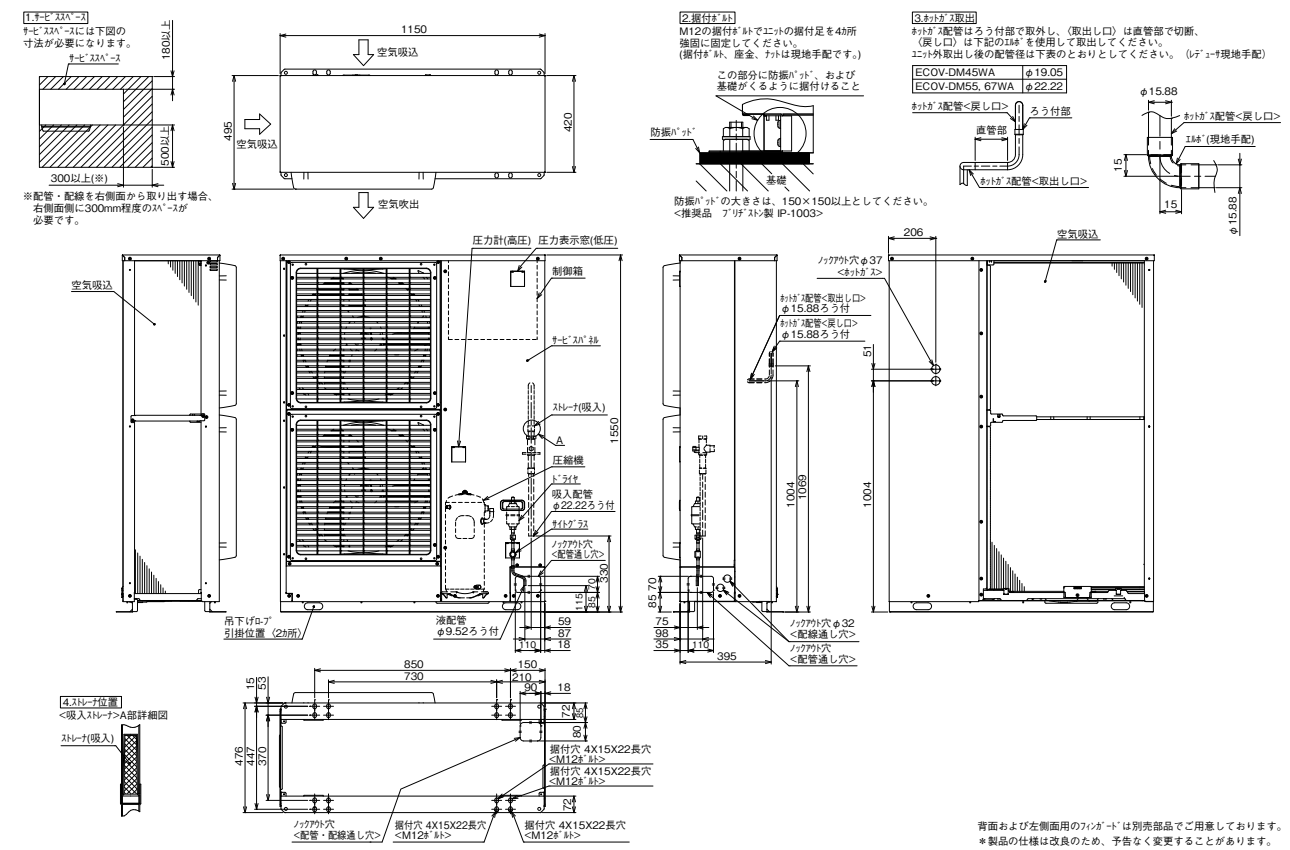

背面および左側面用のﾌｨﾝｶﾞｰﾄﾞは別売部品でご用意しております。
＊製品の仕様は改良のため、予告なく変更することがあります。

● ECOV-DM75, 98, 110MA 形

（単位：mm）

1.据付ﾋﾟｯﾁ
本製品の据付ﾋﾟｯﾁは下図のとおりです。
なお、振動が据付部から伝搬し床・壁面から騒音や振動が発生する場合がありますので、必要に応じ十分な防振工事を行ってください。

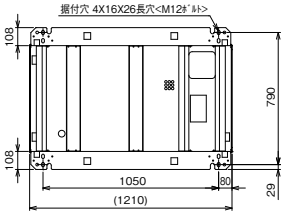

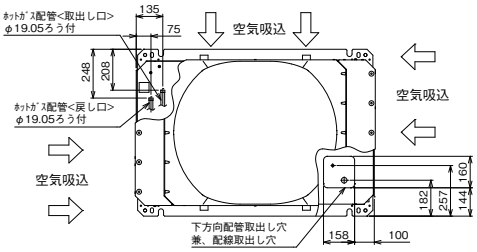

注1.ﾎｯﾄｶﾞｽﾃﾞﾌﾛｽﾄ装置の設定はありません。
現地独自のﾎｯﾄｶﾞｽ利用(床暖房など)のため、ﾎｯﾄｶﾞｽ配管の取出しのみ可能としています。
2.ﾎｯﾄｶﾞｽ配管をご使用する際は、配管の異常温度・異常圧力がなき事をご確認ください。配管温度、圧力の目安は、据付工事説明書を参照ください。
3.配管は、ﾕﾆｯﾄの運転条件や配管形状・長さ・支持方法によっては圧力脈動により振動が大きくなることがあります。
試験運転時に振動が大きい場合、支持方法（支持間隔・固定方法など）を変更し、振動しないようにしてください。また、支持金具を建物や天井に取付ける場合、配管の振動が建物に伝わらないように適切な防振を行なってください。
4.背面ﾌｨﾝｶﾞｰﾄﾞは別売部品にてご用意しております。

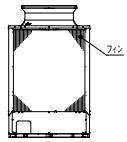

2.配管・配線取入方向
配管接続は、前面、右側面、右下面、後面の4方取入れできます。
配線接続は、右側面、右下面の2方向から取入れできます。
ﾎｯﾄｶﾞｽ配管については、ﾕﾆｯﾄ外取出し後の配管径をφ25.4としてください。(継手：現地手配)

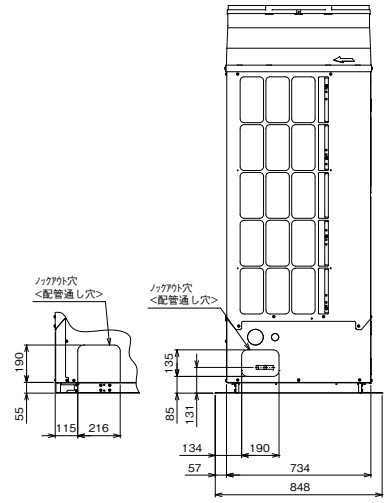

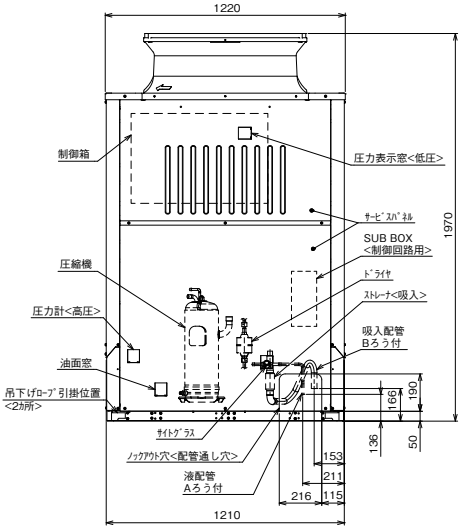

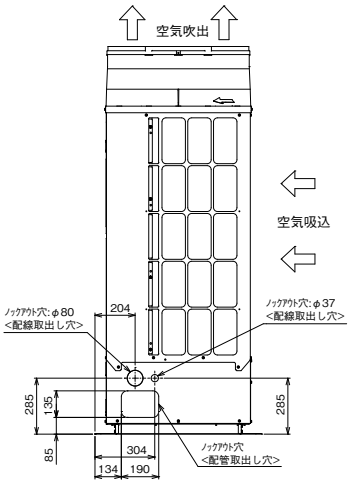

	A	B
ECOV-DM75MA	φ12.7	φ28.58
ECOV-DM98MA	φ12.7	φ31.75
ECOV-DM110MA	φ15.88	φ34.92

注.製品の仕様は改良のため、予告なく変更する場合があります。

● ECOV-DM150, 185, 225MA 形

（単位：mm）

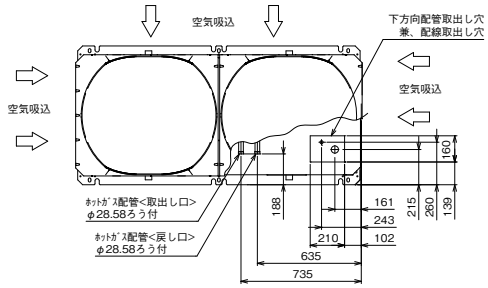

1.据付ﾋﾟｯﾁ
本製品の据付ﾋﾟｯﾁは下図のとおりです。
なお、振動が据付部から伝搬し床・壁面から騒音や振動が発生する場合がありますので、必要に応じ十分な防振工事を行ってください。

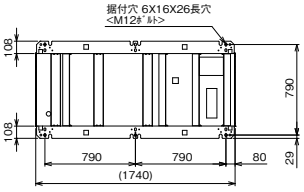

2.配管・配線取入方向
配管接続は前面、右側面、右下面、後面の４方向から取入れできます。
配線接続は、右側面、右下面の２方向から取入れできます。

注1.ﾎｯﾄｶﾞｽﾃﾞﾌﾛｽﾄ装置の設定はありません。
現地独自のﾎｯﾄｶﾞｽ利用(床暖房など)のため、ﾎｯﾄｶﾞｽ配管の取出しのみ可能としています。
2.ﾎｯﾄｶﾞｽ配管をご使用する際は、配管の異常温度、異常圧力がなき事をご確認ください。
配管温度、圧力の目安は、据付工事説明書を参照ください。
3.配管は、ﾕﾆｯﾄの運転条件や配管形状・長さ・支持方法によっては圧力脈動により振動が大きくなることがあります。
試運転時に振動が大きい場合、支持方法(支持間隔・固定方法など)を変更し、振動しないようにしてください。
また、支持金具を建物や天井に取付ける場合、配管の振動が建物に伝わらないように適切な防振を行ってください。
4.背面ﾌｨﾝｶﾞｰﾄﾞは別売部品でご用意しております。

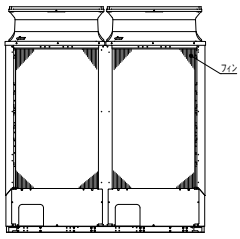

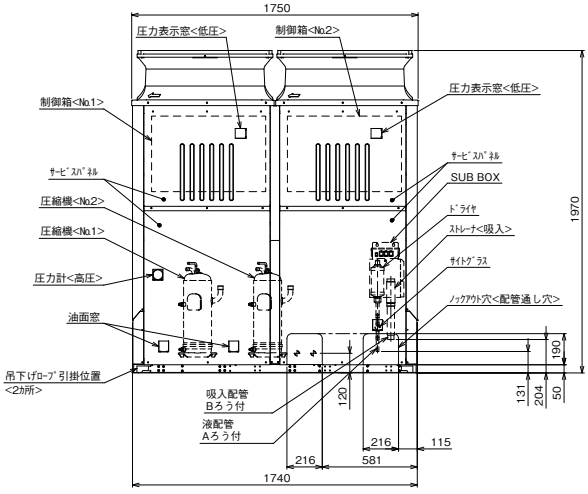

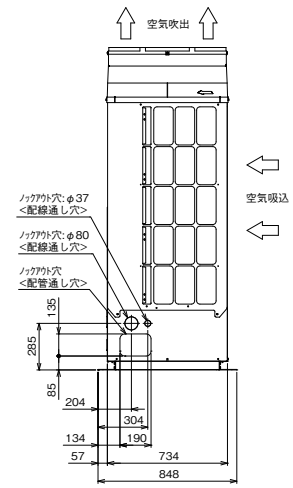

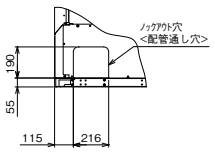

	A	B
ECOV-DM150MA	φ15.88	φ38.1
ECOV-DM185MA	φ19.05	φ41.28
ECOV-DM225MA	φ19.05	φ44.45

注.製品の仕様は改良のため、予告なく変更する場合があります。

● ECOV-DM270, 300, 335MA 形

（単位：mm）

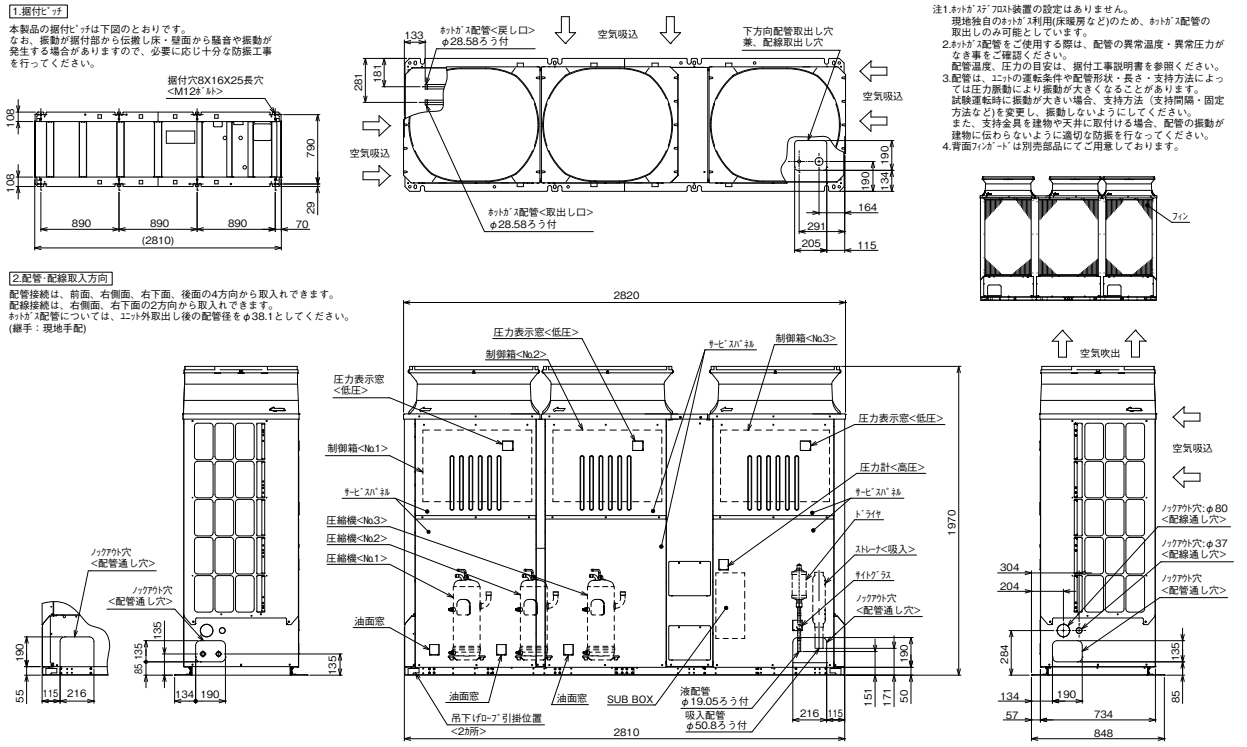

注.製品の仕様は改良のため、予告なく変更する場合があります。

● ECOV-DM75, 98, 110A 形

（単位：mm）

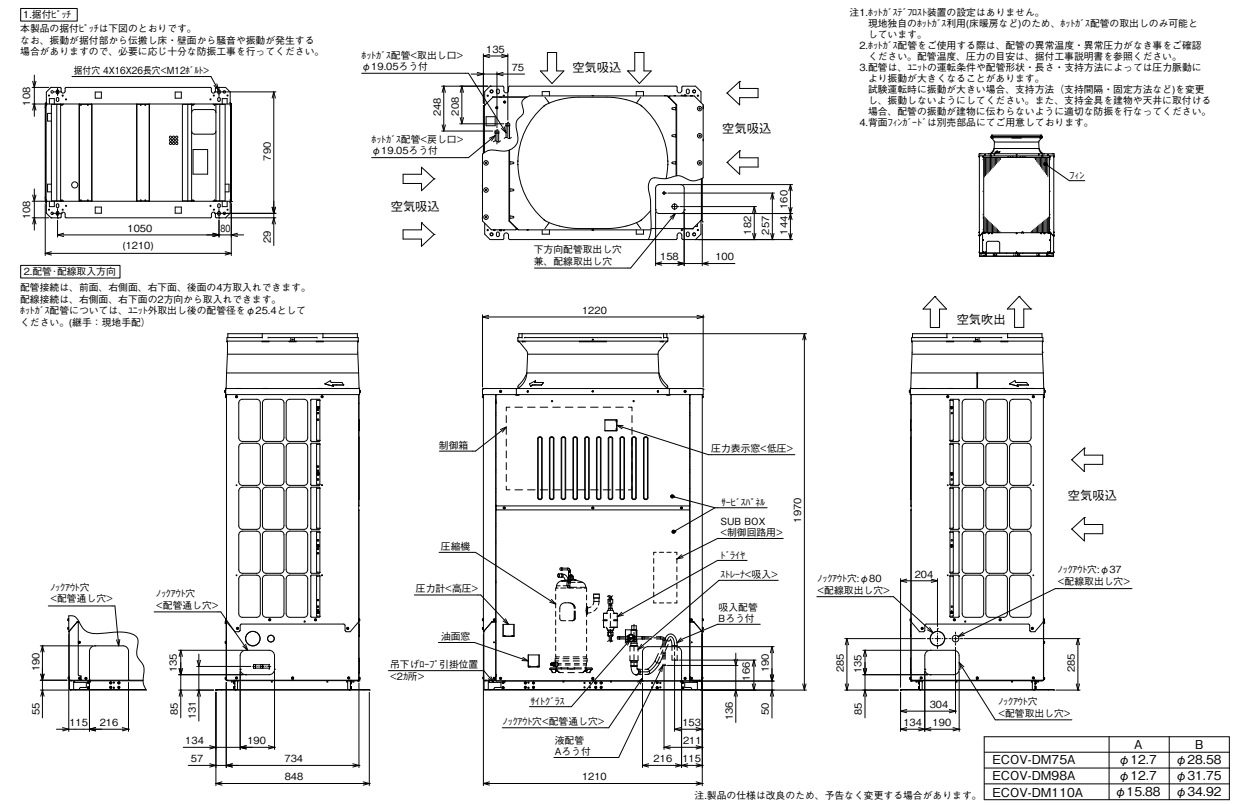

	A	B
ECOV-DM75A	φ12.7	φ28.58
ECOV-DM98A	φ12.7	φ31.75
ECOV-DM110A	φ15.88	φ34.92

注.製品の仕様は改良のため、予告なく変更する場合があります。

セット形・一体形 能力表
セット形 仕様表
セット形 外形図
セット形 据付関係資料
セット形 機種早見表
セット形 電気配線図
他社推奨品 別売部品・
AFSV形 仕様一式
一体形 仕様一式
コントローラ
お役立ち情報

● ECOV-DM150, 185, 225A 形

（単位：mm）

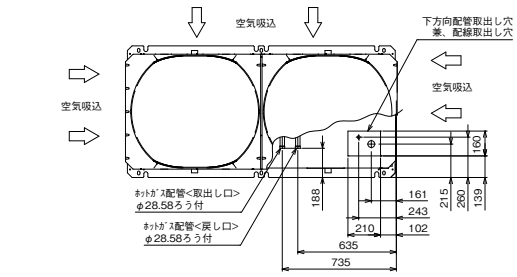

1.据付ﾋﾟｯﾁ

本製品の据付ﾋﾟｯﾁは下図のとおりです。
なお、振動が据付部から伝搬し床・壁面から騒音や振動が発生する場合がありますので、必要に応じ十分な防振工事を行ってください。

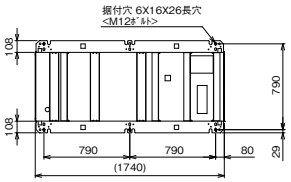

2.配管・配線取入方向

配管接続は前面、右側面、右下面、後面の４方向から取入れできます。
配線接続は、右側面、右下面の２方向から取入れできます。

注1.ﾎｯﾄｶﾞｽﾃﾞﾌﾛｽﾄ装置の設定はありません。
現地独自のﾎｯﾄｶﾞｽ利用(床暖房など)のため、ﾎｯﾄｶﾞｽ配管の取出しのみ可能としています。
2.ﾎｯﾄｶﾞｽ配管をご使用する際は、配管の異常温度、異常圧力がなき事をご確認ください。
配管温度、圧力の目安は、据付工事説明書を参照ください。
3.配管は、ﾕﾆｯﾄの運転条件や配管形状・長さ・支持方法によっては圧力脈動により振動が大きくなることがあります。
試運転時に振動が大きい場合、支持方法(支持間隔・固定方法など)を変更し、振動しないようにしてください。
また、支持金具を建物や天井に取付ける場合、配管の振動が建物に伝わらないように適切な防振を行ってください。
4.背面ﾌｨﾝｶﾞｰﾄﾞは別売部品でご用意しております。

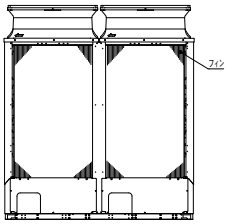

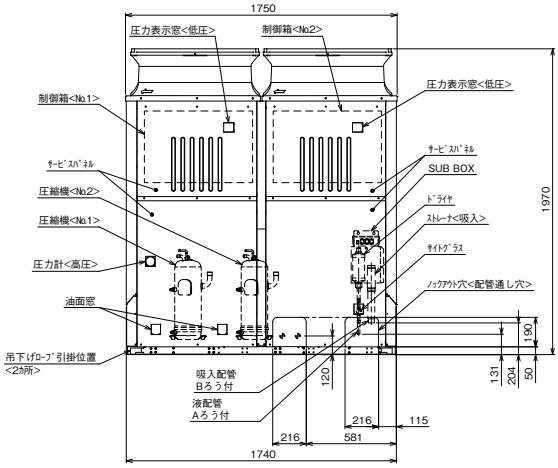

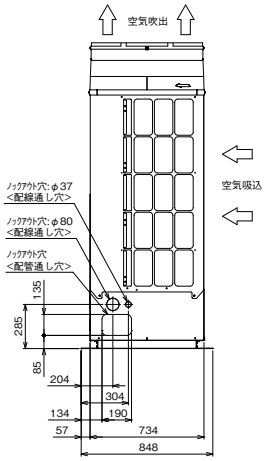

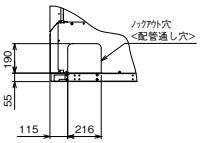

	A	B
ECOV-DM150A	φ15.88	φ38.1
ECOV-DM185A	φ19.05	φ41.28
ECOV-DM225A	φ19.05	φ44.45

注.製品の仕様は改良のため、予告なく変更する場合があります。

● ECOV-DM270, 300, 335A 形

（単位：mm）

1.据付ﾋﾟｯﾁ

本製品の据付ﾋﾟｯﾁは下図のとおりです。
なお、振動が据付部から伝搬し床・壁面から騒音や振動が発生する場合がありますので、必要に応じ十分な防振工事を行ってください。

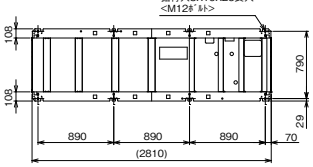

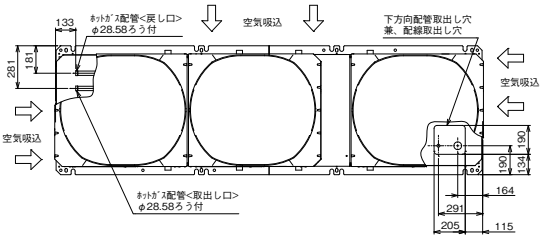

注1.ﾎｯﾄｶﾞｽﾃﾞﾌﾛｽﾄ装置の設定はありません。
現地独自のﾎｯﾄｶﾞｽ利用(床暖房など)のため、ﾎｯﾄｶﾞｽ配管の取出しのみ可能としています。
2.ﾎｯﾄｶﾞｽ配管をご使用する際は、配管の異常温度・異常圧力がなき事をご確認ください。
配管温度、圧力の目安は、据付工事説明書を参照ください。
3.配管は、ﾕﾆｯﾄの運転条件や配管形状・長さ・支持方法によっては圧力脈動により振動が大きくなることがあります。
試験運転時に振動が大きい場合、支持方法（支持間隔・固定方法など)を変更し、振動しないようにしてください。
また、支持金具を建物や天井に取付ける場合、配管の振動が建物に伝わらないように適切な防振を行ってください。
4.背面ﾌｨﾝｶﾞｰﾄﾞは別売部品にてご用意しております。

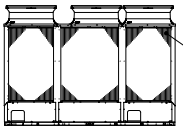

2.配管・配線取入方向

配管接続は、前面、右側面、右下面、後面の4方向から取入れできます。
配線接続は、右側面、右下面の2方向から取入れできます。
ﾎｯﾄｶﾞｽ配管については、ﾕﾆｯﾄ外取出し後の配管径をφ38.1としてください。
(継手：現地手配)

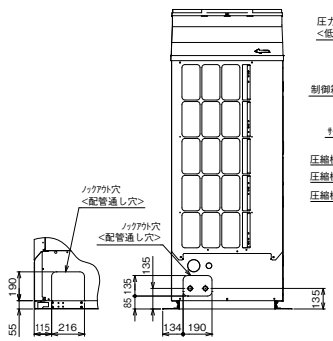

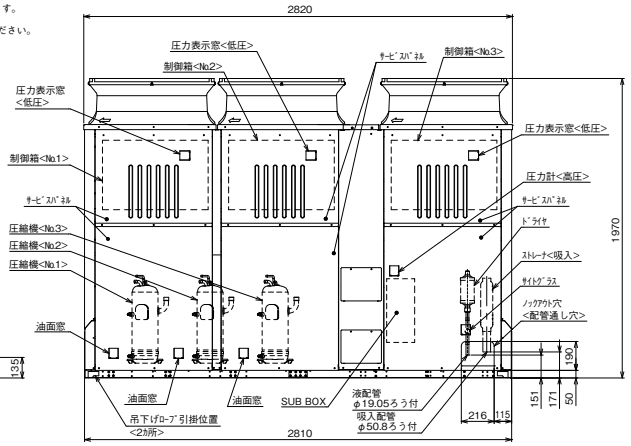

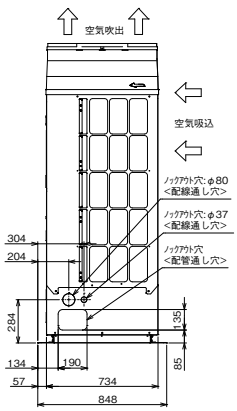

注.製品の仕様は改良のため、予告なく変更する場合があります。

● ERA-RT08B 形

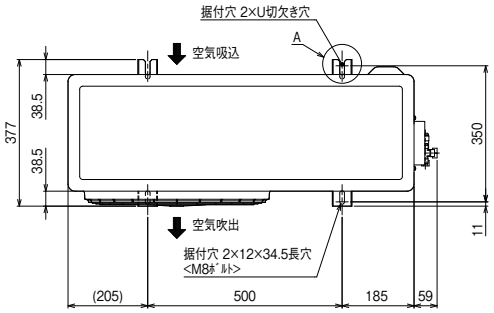

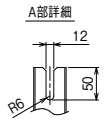

ｻｰﾋﾞｽｽﾍﾟｰｽ

ｻｰﾋﾞｽｽﾍﾟｰｽには、下図の寸法が必要になります。<単位:mm>

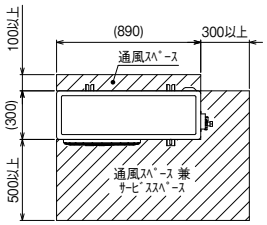

注.背面のﾌｧﾝｶﾞｰﾄﾞは別売部品でご用意しております。

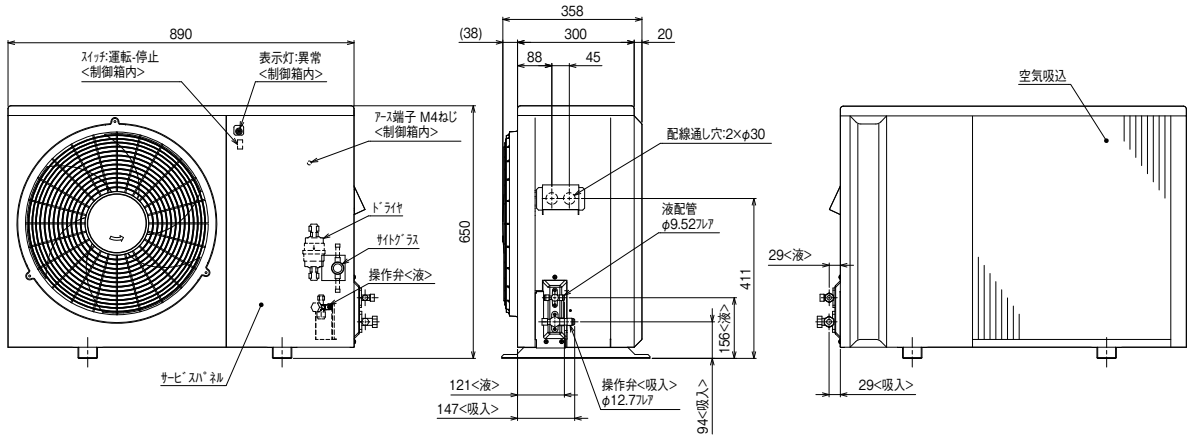

※製品の仕様は改良のため、予告なく変更する場合があります。

● ERA-RT11B 形

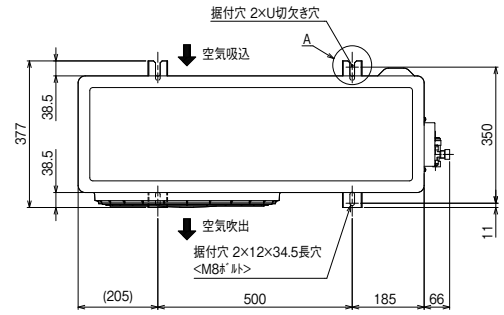

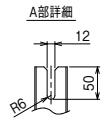

ｻｰﾋﾞｽｽﾍﾟｰｽ

ｻｰﾋﾞｽｽﾍﾟｰｽには、下図の寸法が必要になります。<単位:mm>

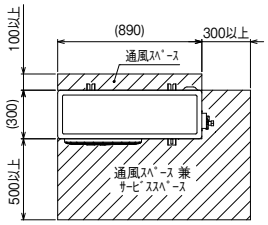

注.背面のﾌｧﾝｶﾞｰﾄﾞは別売部品でご用意しております。

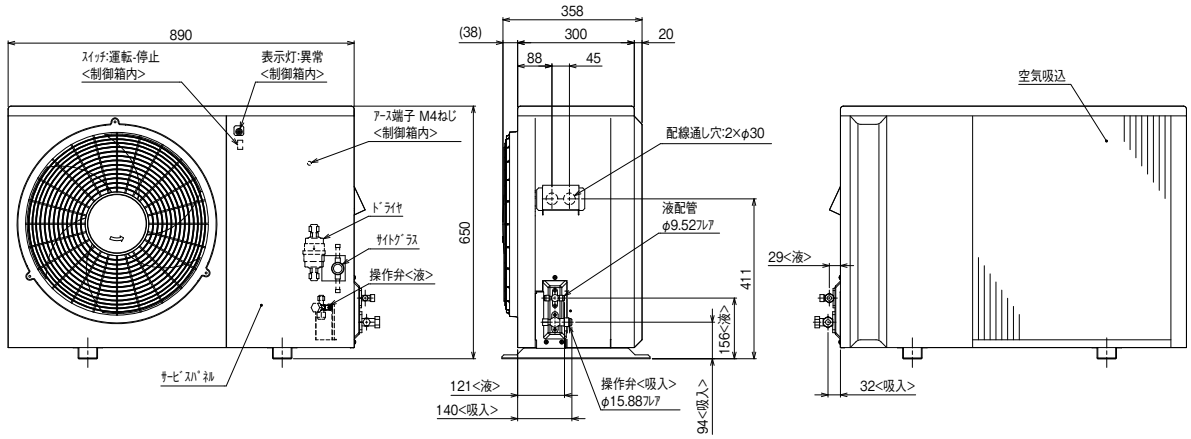

※製品の仕様は改良のため、予告なく変更する場合があります。

● ERA-RT15B, 22B 形

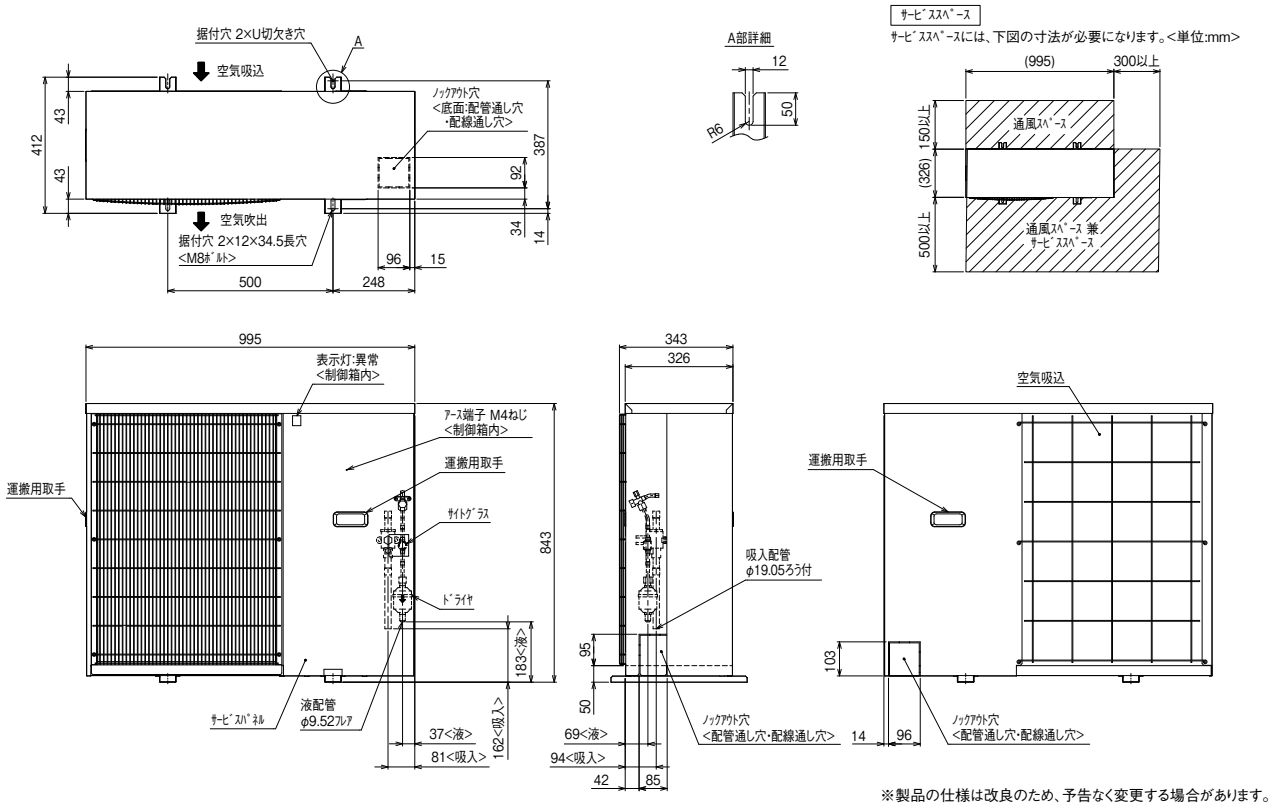

※製品の仕様は改良のため、予告なく変更する場合があります。

ユニットクーラ

（単位：mm）

● UCH-D2TNA 形　● UCL-D2THA 形

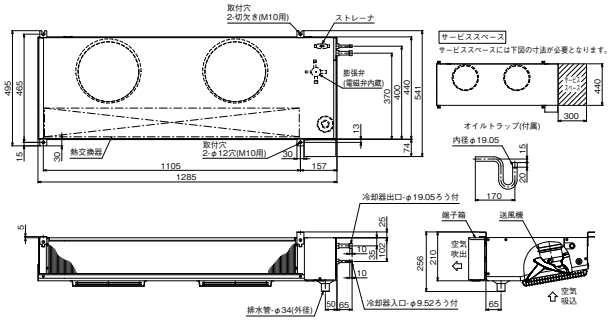

● UCH-D3VNB 形　● UCL-D3VHB 形

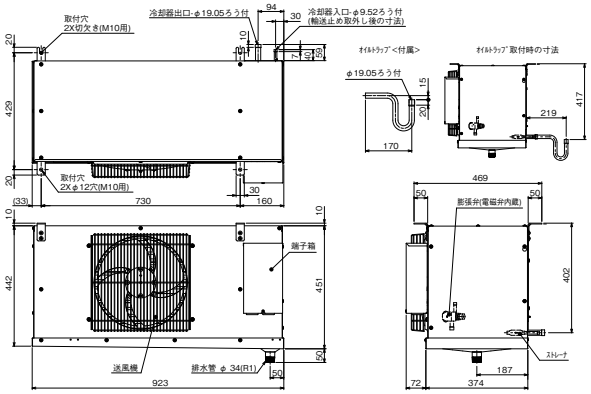

● UCH-D4VNB 形　● UCL-D4VHB 形

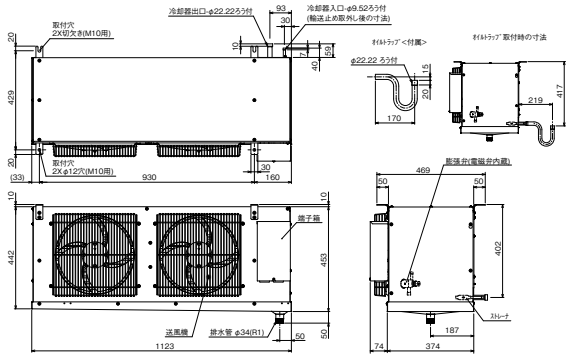

● UCH-D5VNB 形　● UCL-D5VHB 形

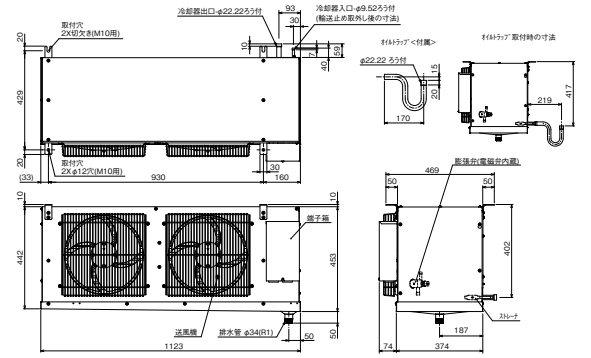

● UCH-D6VNB 形　● UCL-D6VHB 形

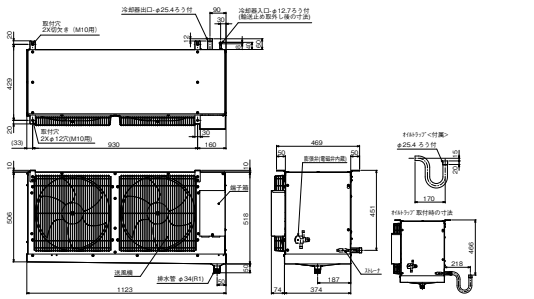

● UCH-D8VNB 形　● UCL-D8VHB 形

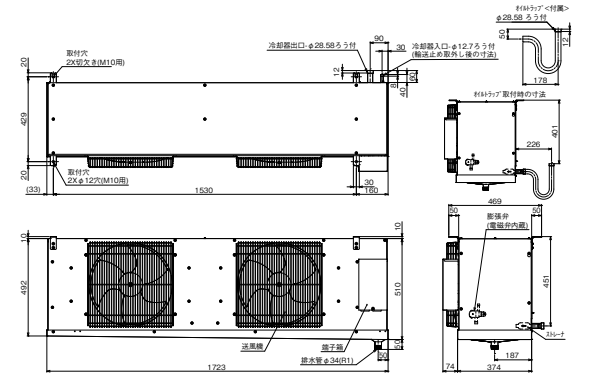

注. 製品仕様は改良のため、予告なしに変更する場合があります。

● UCH-D10VNB 形　● UCL-D10VHB 形

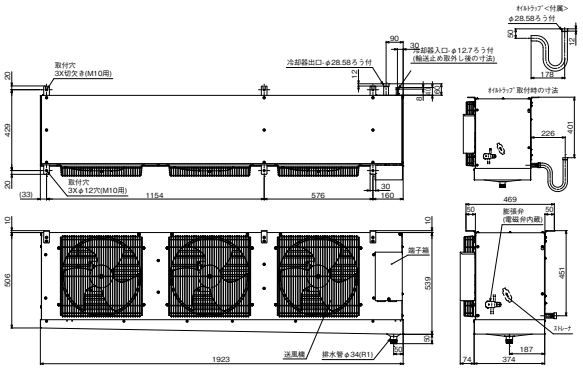

注. 製品仕様は改良のため、予告なしに変更する場合があります。

● UCH-D15VNB1 形　● UCL-D15VHB1 形

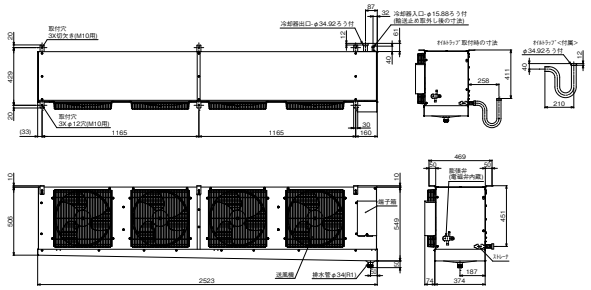

（単位：mm）

● UCH-D10BNA 形　● UCL-D10BHA 形

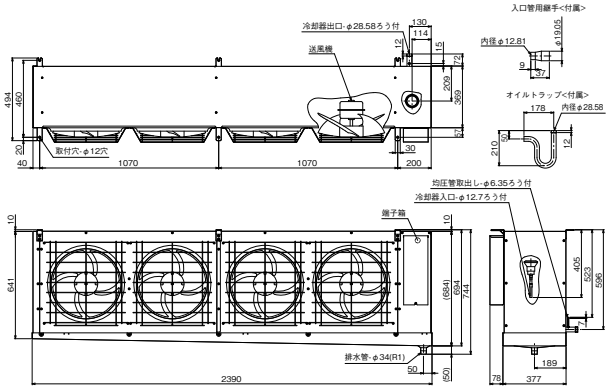

● UCH-D15BNA 形　● UCL-D15BHA 形

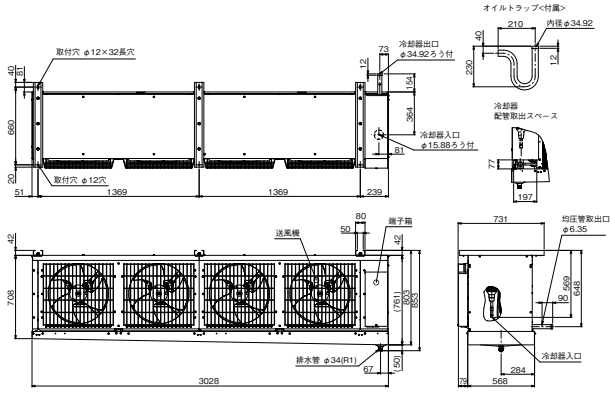

● UCH-D20BNA 形　● UCL-D20BHA 形

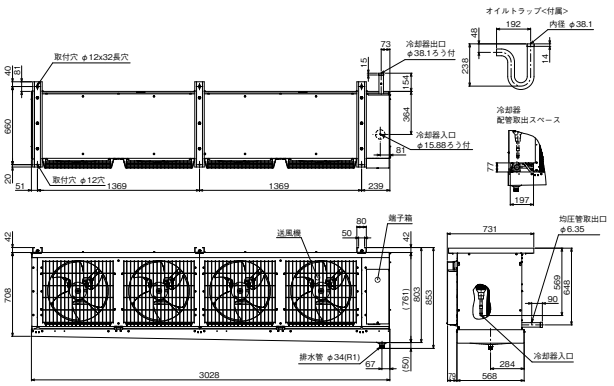

● UCH-D4SNA 形

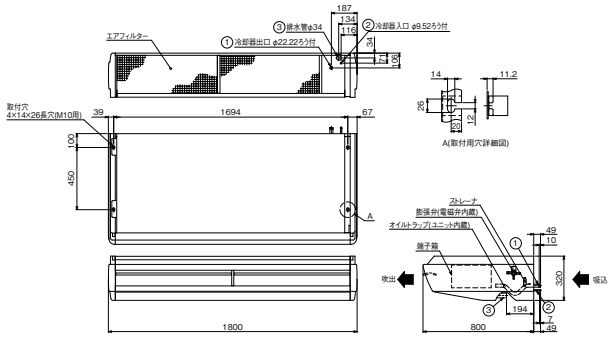

● UCH-D5SNA 形

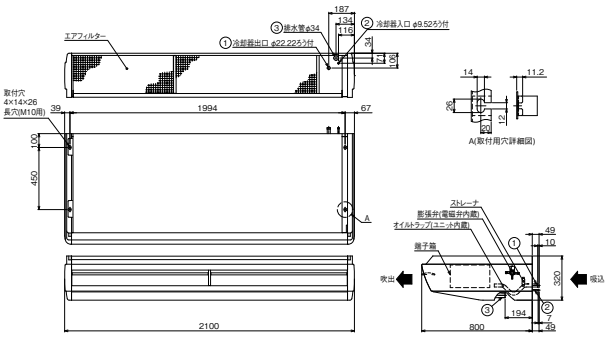

● UCR-D1VHA 形

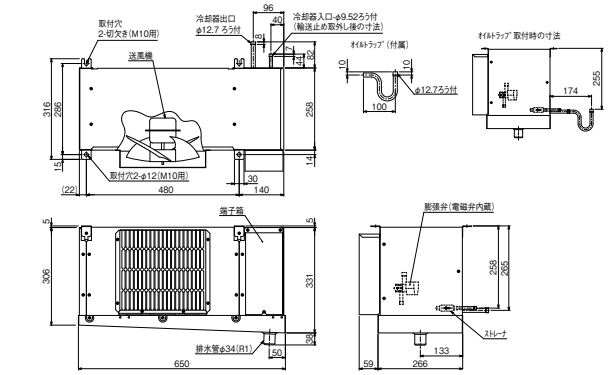

● UCR-D1.6VHA 形

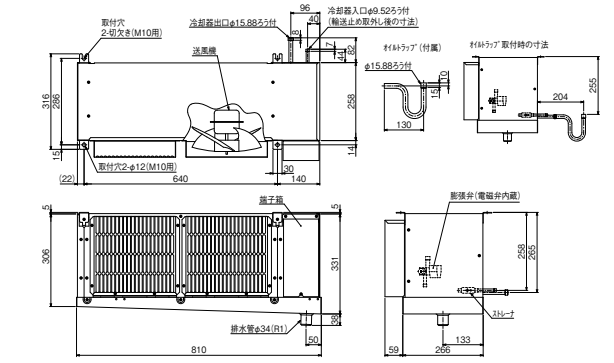

● UCR-D2VHA 形

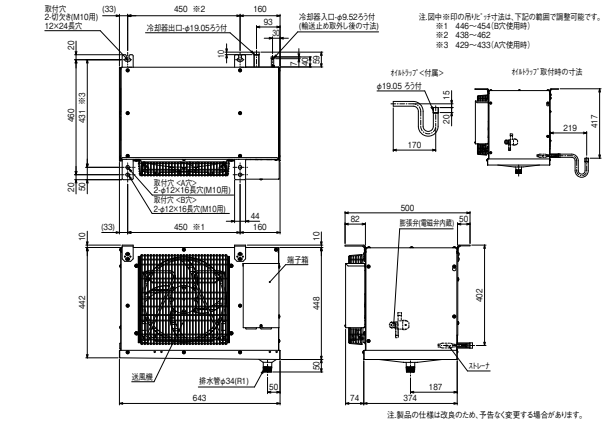

注.製品の仕様は改良のため、予告なく変更する場合があります。

（単位：mm）

● UCR-D3VHB 形

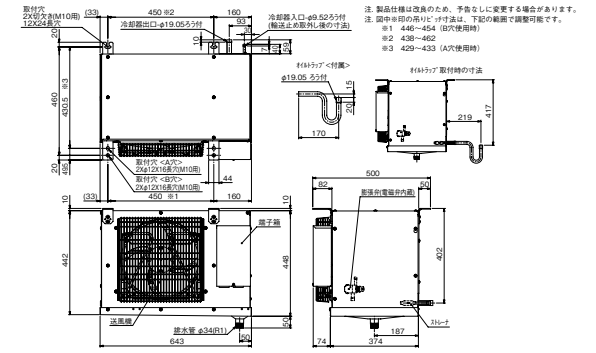

● UCR-D4VHB 形 ● UCR-D5VHB 形 ● UCR-D6VHB 形

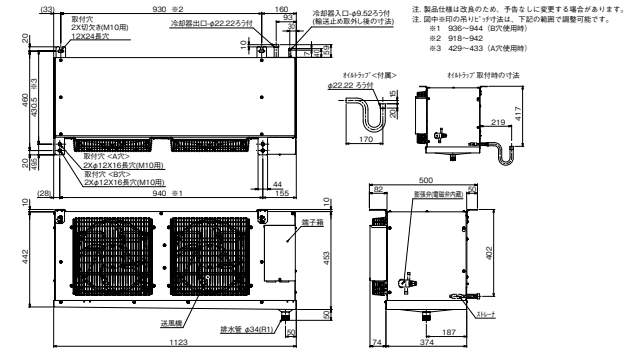

● UCR-D8VHB 形

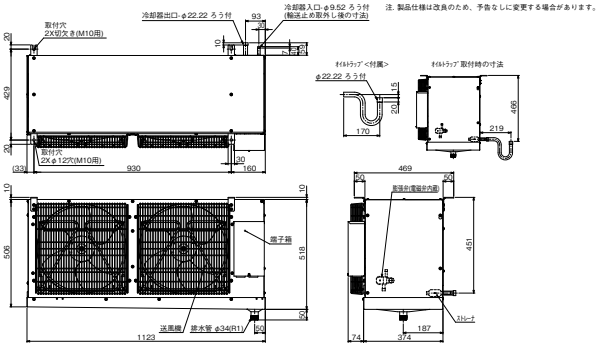

● UCR-D10VHB 形

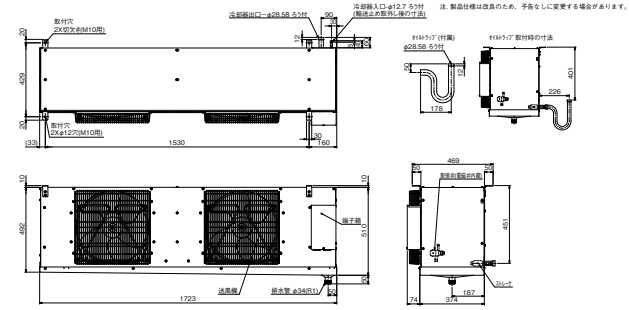

● UCR-D15VHB 形

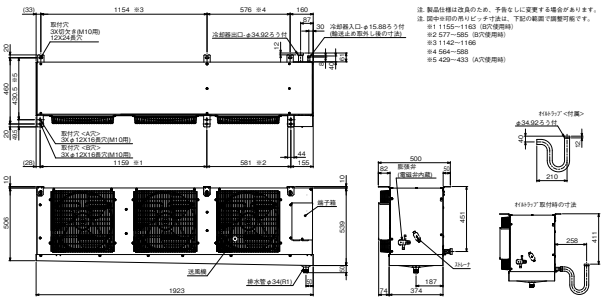

● UCR-D20VHB 形

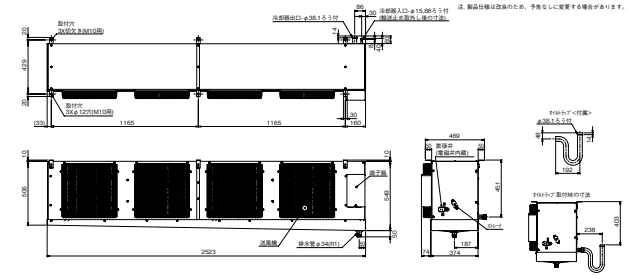

● UCR-D15BHA 形

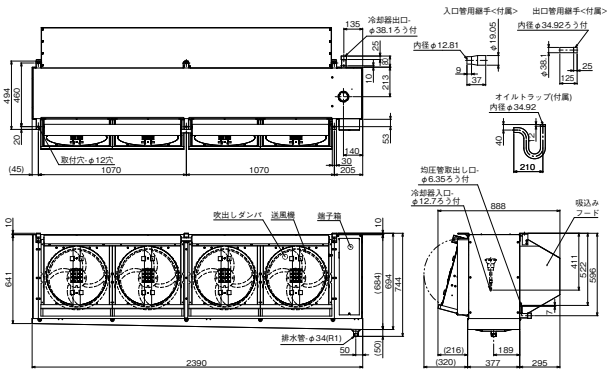

● UCR-D20BHA 形 ● UCR-D25BHA 形

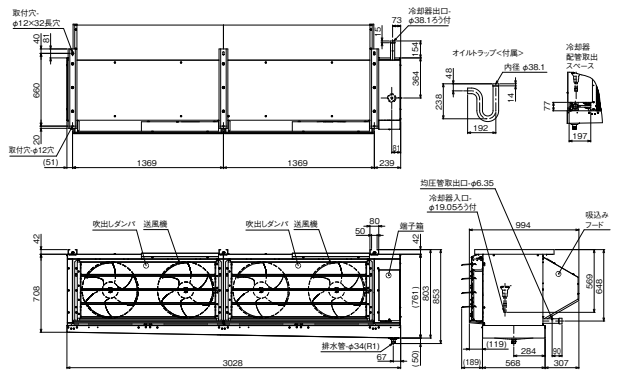

（単位：mm）

● UCH-M3VNA 形　● UCL-M3VHA 形

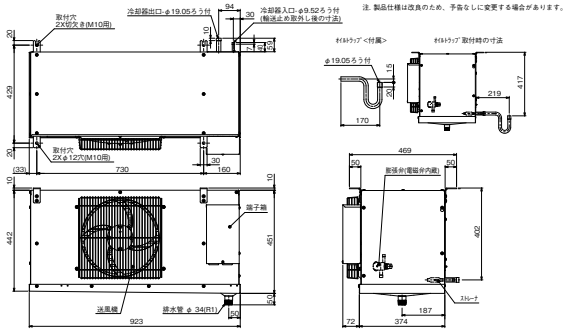

● UCH-M4VNA 形　● UCL-M4VHA 形

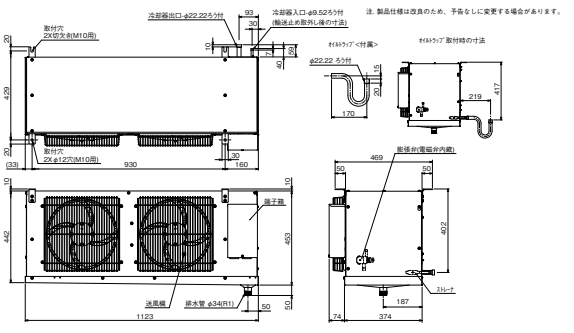

● UCH-M5VNA 形　● UCL-M5VHA 形

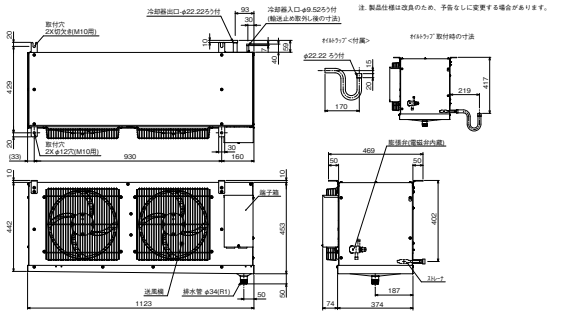

● UCH-M6VNA 形　● UCL-M6VHA 形

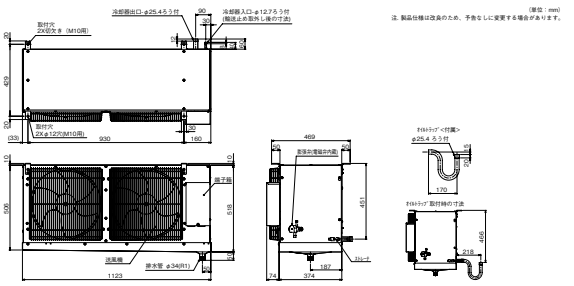

● UCH-M8VNA 形　● UCL-M8VHA 形

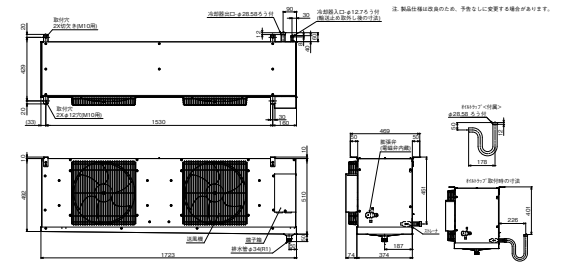

● UCH-M10VNA 形　● UCL-M10VHA 形

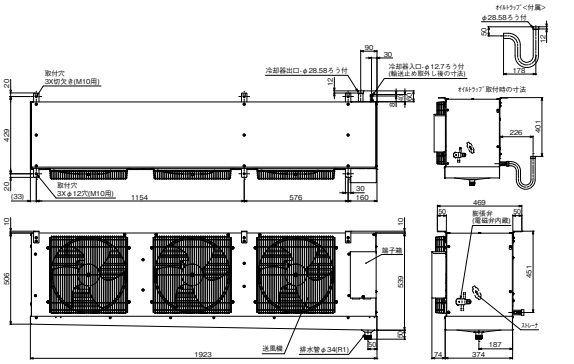

注. 製品仕様は改良のため、予告なしに変更する場合があります。

● UCH-M15VNA1 形　● UCL-M15VHA1 形

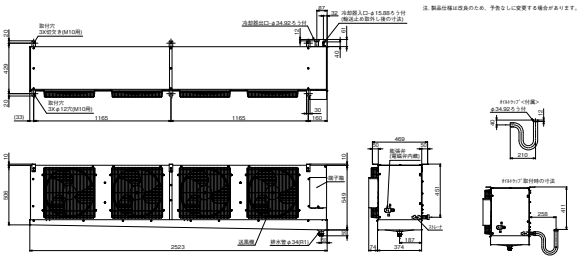

（単位：mm）

● UCR-M3VHA 形

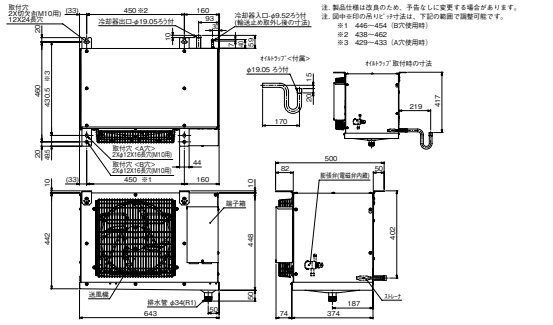

● UCR-M4VHA 形 ● UCR-M5VHA 形 ● UCR-M6VHA 形

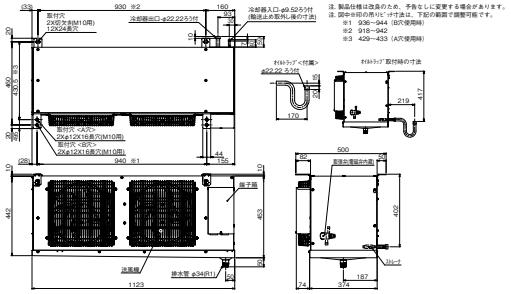

● UCR-M8VHA 形

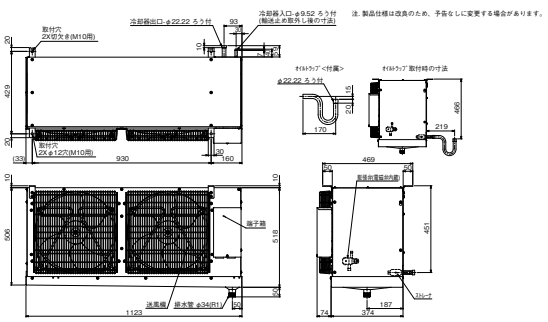

● UCR-M10VHA 形

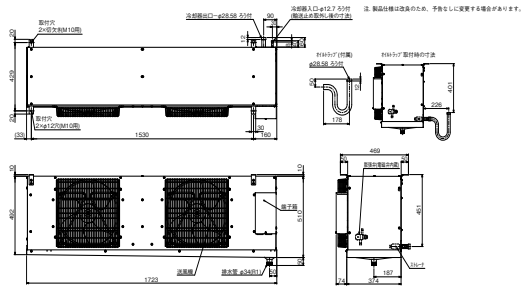

● UCR-M15VHA 形

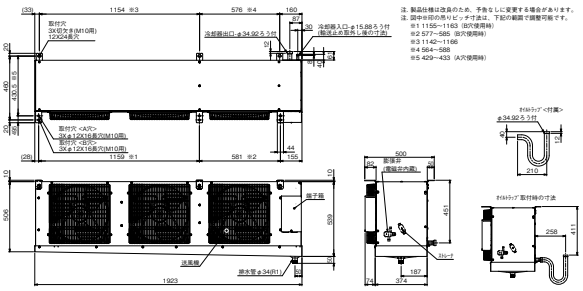

● UCR-M20VHA 形

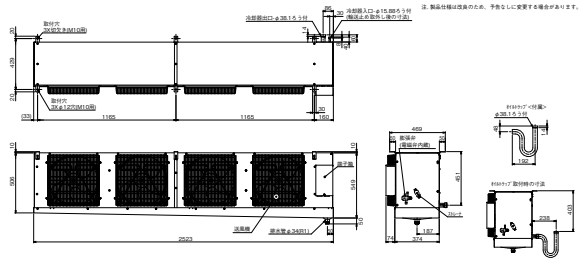

（単位：mm）

● UCH-T1TNA 形　● UCL-T1THA 形

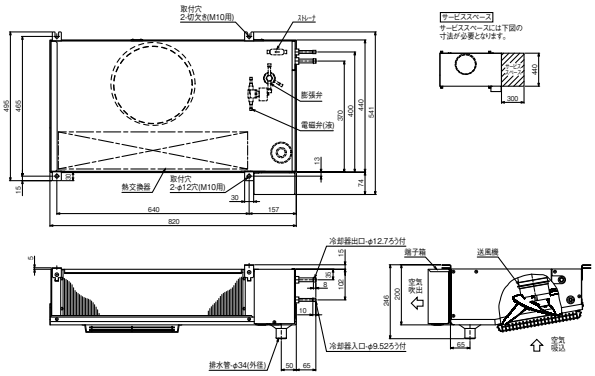

● UCH-T1.6TNA 形　● UCL-T1.6THA 形

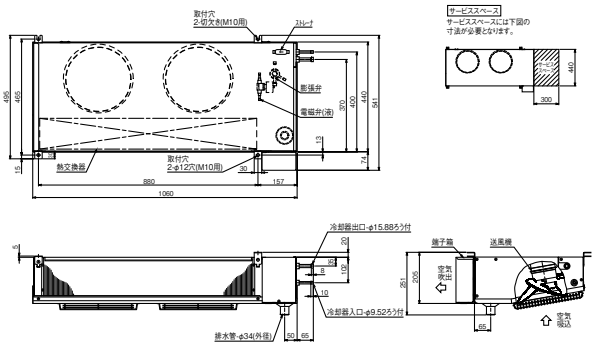

● UCH-T2TNA 形　● UCL-T2THA 形

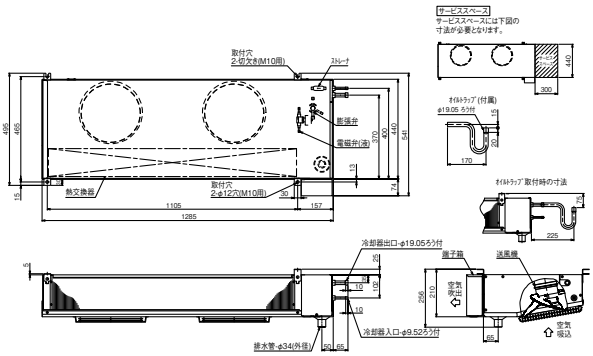

● UCH-T3VNA 形　● UCL-T3VHA 形

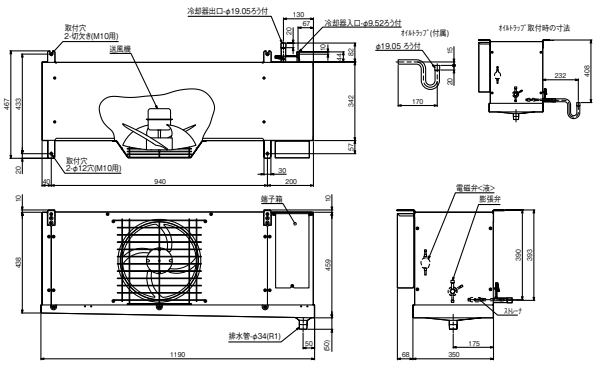

● UCR-T1VHA 形

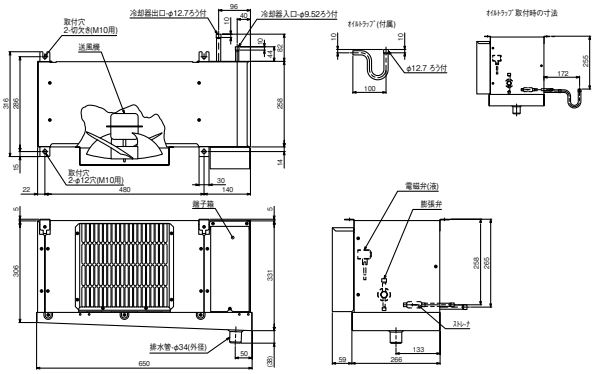

● UCR-T1.6VHA 形

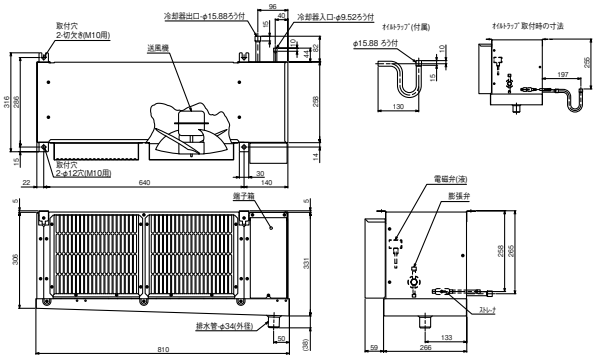

● UCR-T2VHA 形

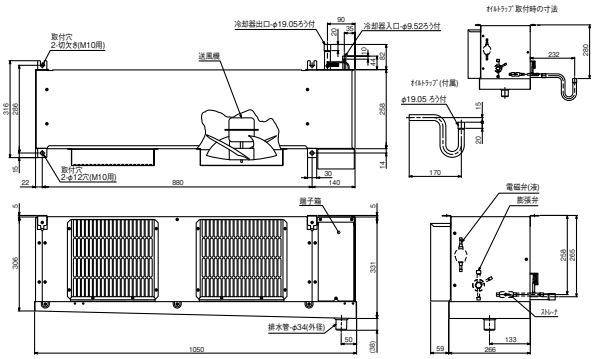

● UCR-T3VHA 形

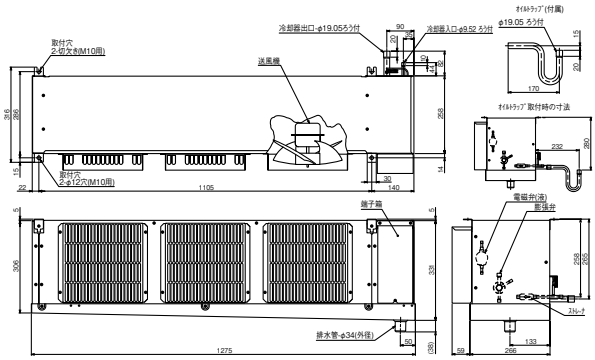

1.システム概要

【スクロール形】

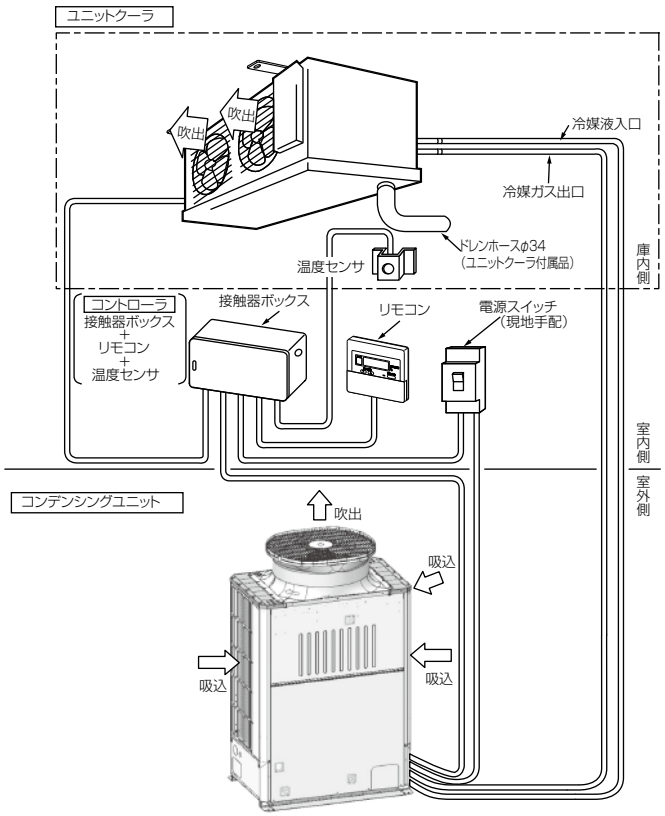

2.機種選定

●貯蔵品の種類や用途に応じて、
できるだけ下表の通り選定してください。

冷却器の種類	用　　途
標準タイプ	一般用途としてご使用ください
ウェットタイプ	乾燥をきらう用途でご使用ください
セイブデフロストタイプ	特に霜付の多くなる用途でご使用ください

●着霜による冷却能力補正係数の目安

庫内温度帯	補正係数
+3～+15℃	1
−5～+15℃	0.9～1
−30～−5℃	0.75～0.9

●吸入配管相当長別による冷却能力補正係数の目安

庫内温度帯＼相当長	5m	15m	30m
+3～+15℃	1	0.95	0.8～0.9
−5～+15℃	1	0.95	0.85～0.9
−30～−5℃	1	0.93～0.95	0.8～0.9

3.工事上のお願い ※詳細は各製品の据付工事説明書をご参照ください。

(1)コンデンシングユニット

①据付場所と据付方法

■一般注意事項

●凝縮器吸込空気温度が−15～+46℃※の範囲で、かつ通風が良好な場所を選んでください。

●できるだけ直射日光のあたらない場所を選んでください。

●住宅などに近接して設置しますと、夜間などに騒音トラブルが生じるおそれがありますので、
距離減衰や回折減衰効果が発揮できるような場所をお選びください。

■ユニットの周囲必要空間

●通風スペース・サービススペースは、次頁のとおり確保してください。

【スクロール形 上吹形ユニット】

● ECOV-DM75, 98, 110MA ● ECOV-DM75, 98, 110A

（単位：mm）

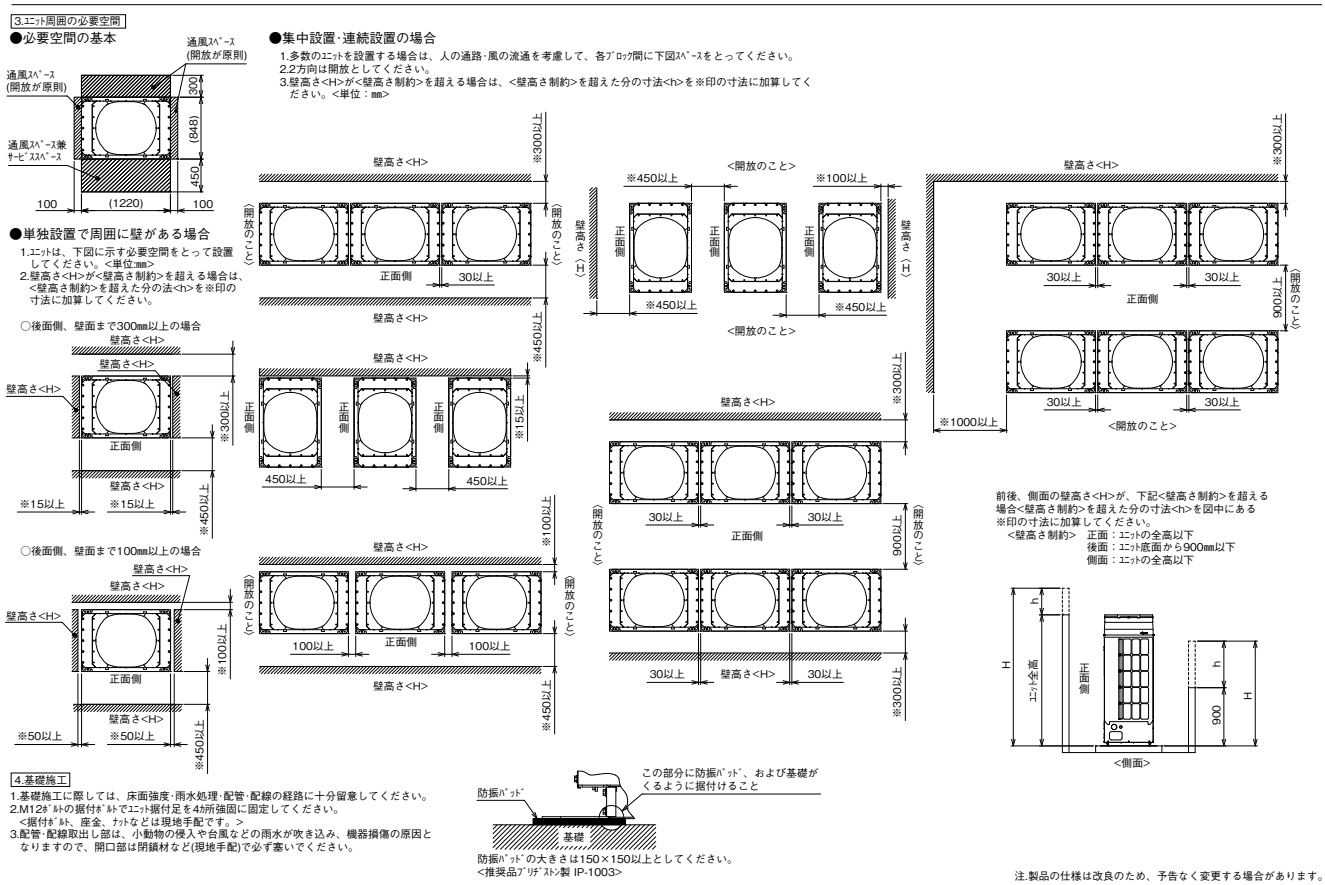

注.製品の仕様は改良のため、予告なく変更する場合があります。

●ECOV-DM150, 185, 225MA ● ECOV-DM150, 185, 225A

（単位：mm）

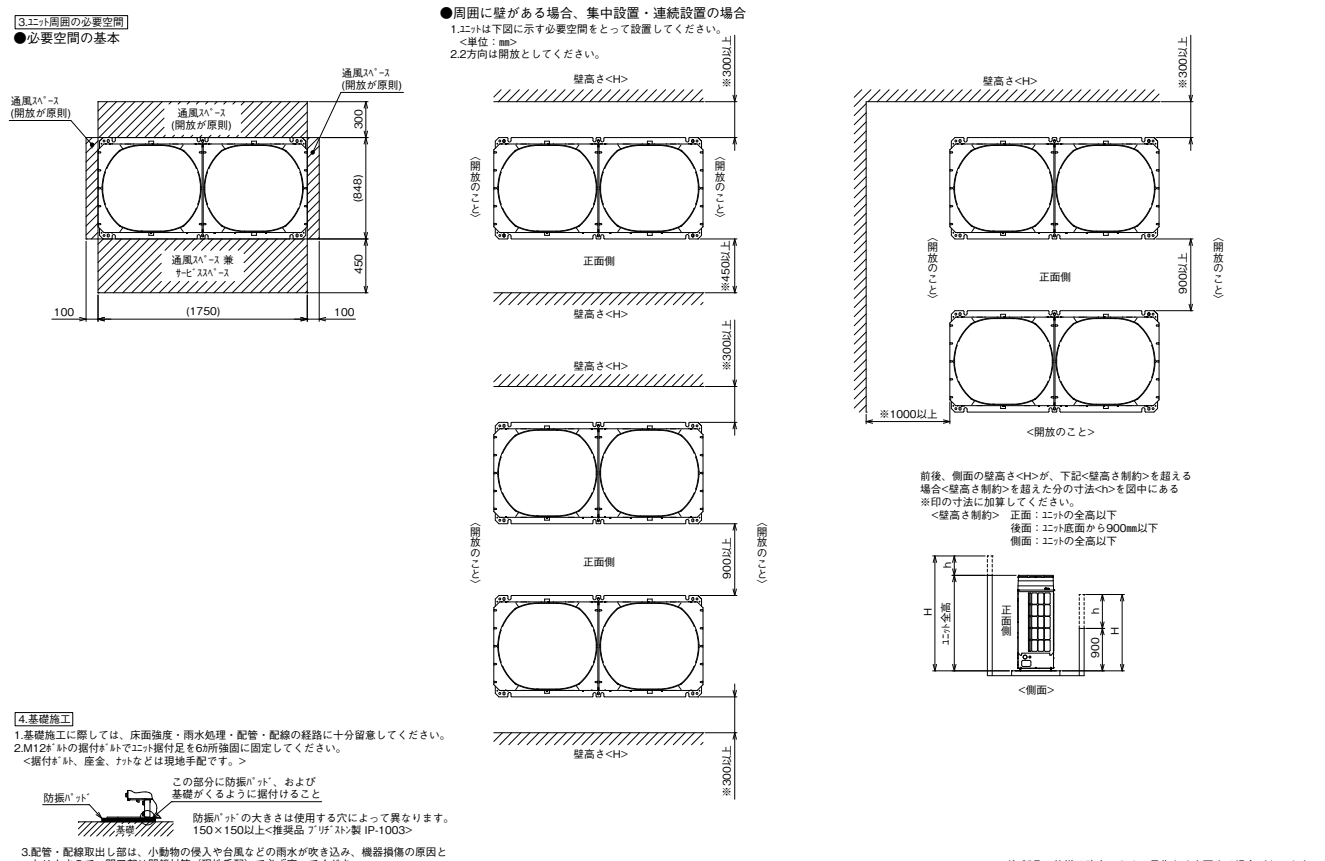

注.製品の仕様は改良のため、予告なく変更する場合があります。

● ECOV-DM270, 300, 335MA　● ECOV-DM270, 300, 335A

（単位：mm）

3.ﾕﾆｯﾄ周囲の必要空間

●必要空間の基本

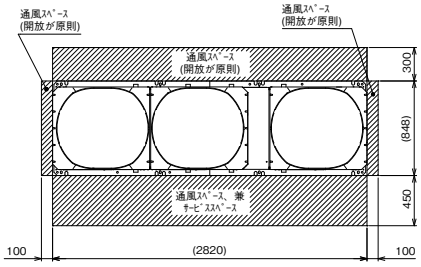

●周囲に壁がある場合、集中設置・連続設置の場合

1.ﾕﾆｯﾄは下図に示す必要空間をとって設置してください。
2.2方向は開放としてください。　　<単位:mm>

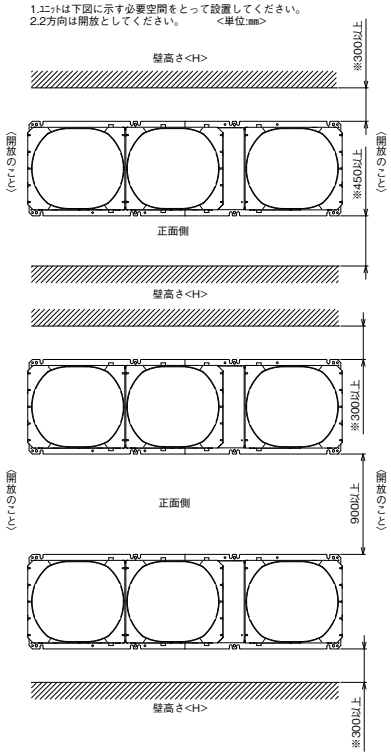

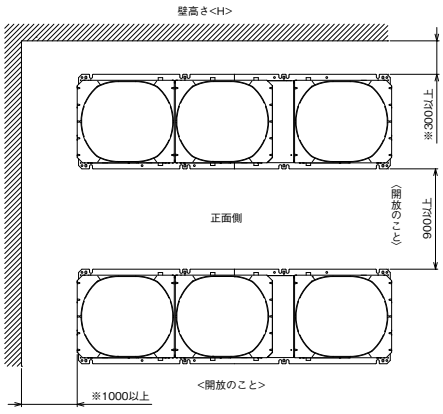

前後、側面の壁高さ<H>が、下記<壁高さ制約>を超える場合<壁高さ制約>を超えた分の寸法<h>を図中にある※印の寸法に加算してください。

<壁高さ制約>　正面：ﾕﾆｯﾄの全高以下
後面：ﾕﾆｯﾄ底面から900mm以下
側面：ﾕﾆｯﾄの全高以下

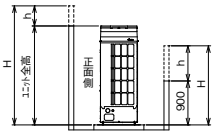

<側面>

4.基礎施工

1.基礎施工に際しては、床面強度・雨水処理・配管・配線の経路に十分留意してください。
2.M12ﾎﾞﾙﾄの据付ﾎﾞﾙﾄでﾕﾆｯﾄ据付足を8ヵ所強固に固定してください。
<据付ﾎﾞﾙﾄ、座金、ﾅｯﾄなどは現地手配です。>

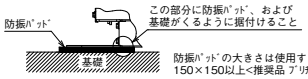

防振ﾊﾟｯﾄﾞの大きさは使用する穴によって異なります。
150×150以上<推奨品 ﾌﾞﾘﾘｻﾞｽﾄﾝ製 IP-1003>

3.配管・配線取出し部は、小動物の侵入や台風などの雨水が吹き込み、機器損傷の原因となりますので、開口部は閉鎖材など（現地手配）で必ず塞いでください。

注.製品の仕様は改良のため、予告なく変更する場合があります。

【スクロール形 横吹形ユニット】

●下記例に使用周囲温度上限での設置例を記載します。横連結設置は1ブロックあたり3台までです。
●下記例図中D、hは任意の値を示します。（例えば100,200など）（吹出方向は上向きの例を示します）

使用周囲温度の上限が43 ℃の設置例

（外形図は2ファンの場合で示しています。1ファンも同様の設置例です）

（単位:mm）

[1]背面と上方に障害物がある場合
（正面、側面は開放）

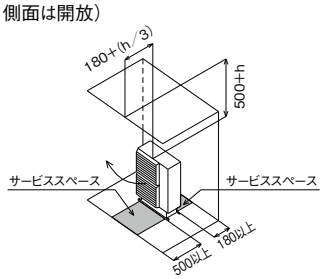

[2]背面と側面に障害物がある場合
（正面、上方は開放）

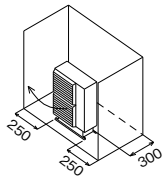

[3]横連結で背面に障害物がある場合
（正面、側面、上方は開放）

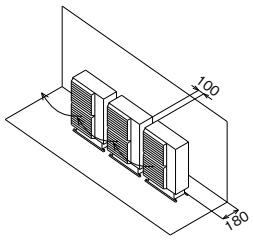

[4]横連結で背面と正面に障害物がある場合
（側面、上方は開放）

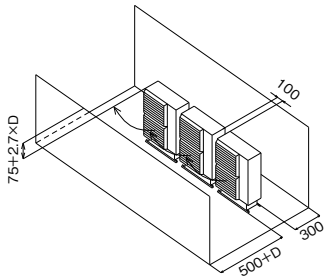

使用周囲温度の上限が46℃の設置例

（据付スペースによっては、使用周囲温度の上限が46℃より低くなる場合があります。）
（外形図は2ファンの場合で示しております。1ファンも下記の設置例となります。）

（単位:mm）

[1]背面と正面に障害物がある場合
（側面、上方は開放）

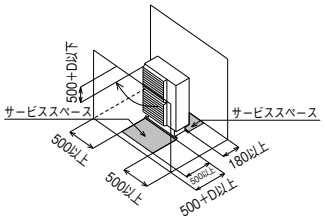

[2]横連結で障害物がない場合

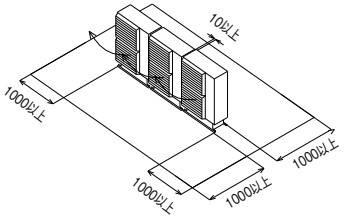

[3]2段積み設置の場合
（正面、側面、上方は開放）

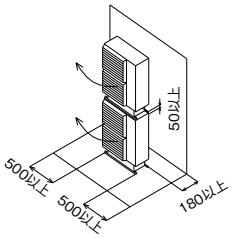

[4]横連結で正面に障害物がある場合
（背面、側面、上方は開放）

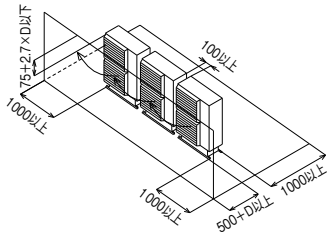

[5]1台多列設置の場合
（側面、上方は開放）

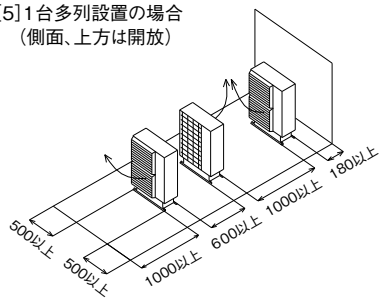

※その他機種・条件については、据付工事説明書を参照ください。

■基礎への据え付け

●ユニットの基礎は、コンクリートまたは鉄骨アングルなどで構成し、ユニットが強風・地震などで転倒・落下しないように強固で水平（傾き勾配 1.5°　以内）としてください。
●基礎が弱い場合や水平でない場合は異常振動や異常騒音の発生原因となります。
●基礎が弱いと機器自身の振動によって配管が緩んだり、配管振動による配管亀裂を起こすことがあります。
●通常ユニットの基礎はコンクリートで作られ、振動を吸収し機器を支えるための基礎の質量は、支える機器の約３倍以上必要です。強固な基礎の目安として、製品の約３倍以上の質量を有する基礎としてください。
または、強固な構造物と直接連結してください。

■据付ボルト

●ユニットが強風・地震などで倒れないように据付ボルトを使用し、基礎へ強固に固定してください。
（M12 据付ボルト：現地手配）
●必ず指定の箇所を固定してください。
●据付寸法は外形寸法図（カタログなど）に示す据付穴の中から基礎に応じて選んでください。

■防振工事

●据付条件によっては、ユニットの振動が据付部から伝搬し、建物の床や壁面から、騒音や振動が発生するおそれがあります。必要に応じ防振工事（防振パッド、防振架台など）を行ってください。（右図参照）
防振パッドの大きさは、使用するユニット据付穴によって異なります。ブリヂストン製Ｉ P-1003（推奨品）を使用してください。

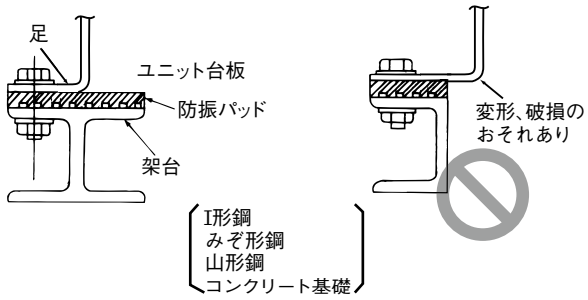

ユニットの据付例

●M12 の据付ボルトでユニットの据付足を強固に固定してください。
（据付ボルト、座金、ナット、防振パッドは現地手配です。）

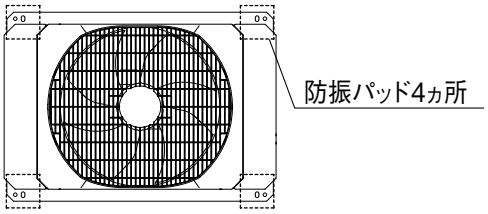

基礎寸法図
<横手方向の場合の穴（推奨）>

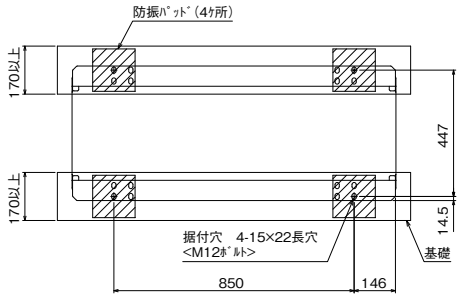

基礎寸法図
<奥行方向の場合の穴（推奨）>

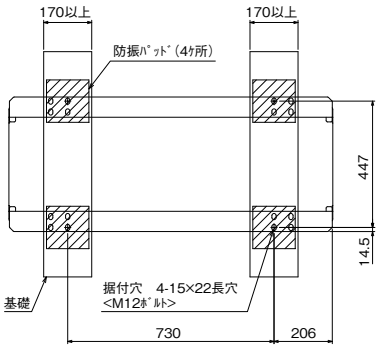

●防振パッドはユニットと基礎との間に、はさみこんで据付けてください。

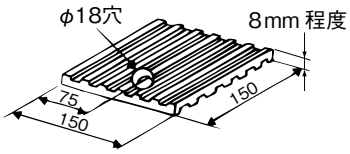

防振パッド (例)

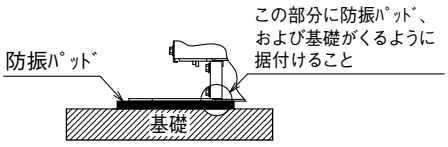

コンクリート基礎例

能力表 セット形・一体形
仕様表 セット形
外形図 セット形
据付関係資料 セット形
機種早見表 セット形
電気配線図 セット形
別売部品・他社推奨品
仕様一式 AFSV形
仕様一式 一体形
コントローラ
お役立ち情報

②冷媒配管工事

●冷媒配管工事は下図の示す内容の他、詳細について据付工事説明書および技術マニュアルを参考にして施工してください。
●接続配管中、最もサービスしやすい位置にサービスバルブを設けるなどの配慮をした施工を行ってください。
また、本体を高所に設置する場合、試運転時やサービス時に冷媒ボンベなど重量物の運搬を考慮した搬入路を確保してください。

(1)負荷装置をコンデンシングユニットより上方に設置する場合
高低差(コンデンシングユニット液配管取出し部高さと負荷装置液配管取出し部高さの差)は8m以内にしてください。
高低差が大きいと液冷媒のヘッド差による圧力降下のため、フラッシュガスが発生する原因になります。

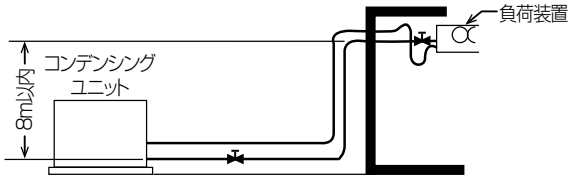

負荷装置が上の例

(2)負荷装置をコンデンシングユニットより下方に設置する場合
高低差(吸入配管最高部の高さと吸入配管最低部の高さの差)は、20m以内にしてください。
高低差が大きいと、圧縮機への油戻りが悪くなり圧縮機が故障する原因になります。5mごとに油戻しトラップを設けてください。
※1 使用蒸発温度が－20℃以上の場合、高低差30m以内としてください。(サイドフロー機種のみ)

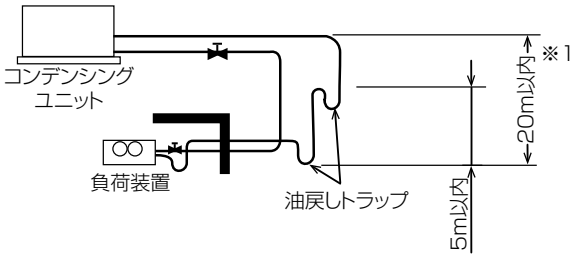

負荷装置が下の例

■冷媒充てん量の目安

●AFHV-Jシリーズ、AFLV-Jシリーズ、AFRV-Jシリーズ〈R463A-J〉

(a) 配管長が5m以内の場合の冷媒充てん量 (単位kg)

機種＼項目	組み合わせ冷却器ユニット	馬力(HP) 2	3	4	5	6	8	9	10	13	15	20	25	30	35	40	45
高温用(AFHV)	標準	3.9	3.9	4.2	4.4	4.7	5.8	–	13.4	14.5	14.8	23.1	24.6	25.8	34.0	–	–
	ウエットタイプ(S1)	–	4.2	4.4	4.7	4.9	6.4	–	14.5	14.2	15.6	24.2	25.8	26.6	–	–	–
	作業場向薄形	–	–	–	5.3	5.7	7.1	7.6	8.2	–	–	–	–	–	–	–	–
	作業場向薄形ウエットタイプ	–	–	–	5.7	6.2	7.6	–	–	–	–	–	–	–	–	–	–
	縦形大形タイプ大風量	–	–	–	–	–	–	–	9.0	17.7	17.7	21.0	29.5	32.2	35.2	45.6	–
中温用(AFLV)	標準	3.9	3.9	4.2	4.4	4.7	5.8	–	13.4	14.5	14.8	23.1	24.6	25.8	34.0	–	–
	ウエットタイプ(S1)	–	4.2	4.4	4.7	4.9	6.4	–	14.5	14.2	15.6	24.2	25.8	26.6	–	–	–
	縦形大形タイプ大風量	–	–	–	–	–	–	–	9.0	17.7	17.7	21.0	29.5	32.2	35.2	45.6	–
低温用(AFRV)	標準	3.7	3.8	4.1	4.1	4.5	5.3	–	13.0	13.2	13.5	21.6	23.2	23.5	31.3	32.1	–
	セイブデフロストタイプ(S1)	–	4.1	4.1	4.5	4.4	6.3	–	13.2	14.0	14.3	22.8	23.5	24.2	32.1	–	–
	縦形大形タイプ大風量	–	–	–	–	–	–	–	–	–	14.3	17.5	27.8	25.5	28.5	38.5	41.5

(b) 配管長が5mを超える場合の1mあたりの追加冷媒充てん量 (単位kg)

機種＼項目	組み合わせ冷却器ユニット	馬力(HP) 2	3	4	5	6	8	9	10	13	15	20	25	30	35	40	45
高温用(AFHV)	標準	0.05	0.05	0.05	0.05	0.05	0.05	–	0.10	0.11	0.16	0.17	0.24	0.25	0.26	–	–
	ウエットタイプ(S1)	–	0.05	0.05	0.05	0.05	0.05	–	0.10	0.11	0.16	0.17	0.24	0.25	–	–	–
	作業場向薄形	–	–	–	0.05	0.05	0.05	0.05	0.05	–	–	–	–	–	–	–	–
	作業場向薄形ウエットタイプ	–	–	–	0.05	0.05	0.05	–	–	–	–	–	–	–	–	–	–
	縦形大形タイプ大風量	–	–	–	–	–	–	–	0.05	0.10	0.11	0.16	0.17	0.24	0.25	0.26	–
中温用(AFLV)	標準	0.05	0.05	0.05	0.05	0.05	0.05	–	0.10	0.11	0.16	0.17	0.24	0.25	0.26	–	–
	ウエットタイプ(S1)	–	0.05	0.05	0.05	0.05	0.05	–	0.10	0.11	0.16	0.17	0.24	0.25	–	–	–
	縦形大形タイプ大風量	–	–	–	–	–	–	–	0.05	0.10	0.11	0.16	0.17	0.24	0.25	0.26	–
低温用(AFRV)	標準	0.05	0.05	0.05	0.05	0.05	0.05	–	0.09	0.10	0.15	0.15	0.22	0.22	0.23	0.23	–
	セイブデフロストタイプ(S1)	–	0.05	0.05	0.05	0.05	0.05	–	0.09	0.10	0.15	0.15	0.22	0.22	0.23	–	–
	縦形大形タイプ大風量	–	–	–	–	–	–	–	–	–	0.10	0.15	0.15	0.22	0.22	0.23	0.23

●AFHV-Mシリーズ、AFLV-Mシリーズ、AFRV-Mシリーズ〈R32〉

（a）配管長が５m以内の場合の冷媒充てん量

（単位 kg）

項目／機種	組み合わせ冷却器ユニット	馬力（HP）															
		2	3	4	5	6	8	9	10	13	15	20	25	30	35	40	45
高温用（AFHV）	標準	－	3.3	3.6	3.8	4.1	5.0	－	11.1	12.2	12.5	19.2	20.7	21.8	28.5	－	－
	ウエットタイプ（S1）	－	3.6	3.8	4.1	4.2	5.5	－	12.2	12.0	13.3	20.3	21.8	22.6	－	－	－
中温用（AFLV）	標準	－	3.3	3.6	3.8	4.1	5.0	－	11.1	12.2	12.5	19.2	20.7	21.8	28.5	－	－
	ウエットタイプ（S1）	－	3.6	3.8	4.1	4.2	5.5	－	12.2	12.0	13.3	20.3	21.8	22.6	－	－	－
低温用（AFRV）	標準	－	3.2	3.5	3.5	3.5	4.1	－	9.9	9.9	10.1	15.8	17.1	17.1	23.0	23.0	－
	セイブデフロストタイプ（S1）	－	5.8	5.0	5.8	5.8	7.7	－	13.1	13.3	13.6	20.1	20.4	21.2	26.9	－	－

（b）配管長が５mを超える場合の１mあたりの追加冷媒充てん量

（単位 kg）

項目／機種	組み合わせ冷却器ユニット	馬力（HP）															
		2	3	4	5	6	8	9	10	13	15	20	25	30	35	40	45
高温用（AFHV）	標準	－	0.05	0.05	0.05	0.05	0.05	－	0.09	0.09	0.14	0.15	0.22	0.22	0.23	－	－
	ウエットタイプ（S1）	－	0.05	0.05	0.05	0.05	0.05	－	0.09	0.09	0.14	0.15	0.22	0.22	－	－	－
中温用（AFLV）	標準	－	0.05	0.05	0.05	0.05	0.05	－	0.09	0.09	0.14	0.15	0.22	0.22	0.23	－	－
	ウエットタイプ（S1）	－	0.05	0.05	0.05	0.05	0.05	－	0.09	0.09	0.14	0.15	0.22	0.22	－	－	－
低温用（AFRV）	標準	－	0.04	0.04	0.04	0.04	0.04	－	0.09	0.09	0.13	0.13	0.20	0.20	0.20	0.20	－
	セイブデフロストタイプ（S1）	－	0.04	0.04	0.04	0.04	0.04	－	0.09	0.09	0.13	0.13	0.20	0.20	0.20	－	－

■適正冷媒充てん量の確認

前項の表はあくまでも目安です。実際の冷媒充てん量は、液管サイトグラスからフラッシュガス（気泡）が消えるまで充てんし、さらに5～10%程度の冷媒を追加した量です。

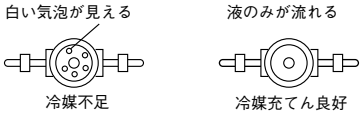

(2) ユニットクーラ

①据付場所

●着霜が少ない場所

ユニットクーラと冷蔵庫の扉の距離は、できるだけ離してください。ユニットクーラを扉の近くに設置すると、扉の開閉時に外気の暖かい湿った空気を吸い込み、冷却器への着霜が増え、冷却能力低下やファン氷結のおそれがあります。

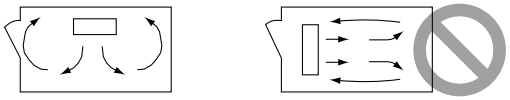

●通風・サービススペースの確保

本体は冷却器の裏面が壁面に向くように取付け、空気の循環、取付工事やサービス等を考えて、背面と壁面の間、側面と壁面の間には、それぞれ下記のスペースをとってください。

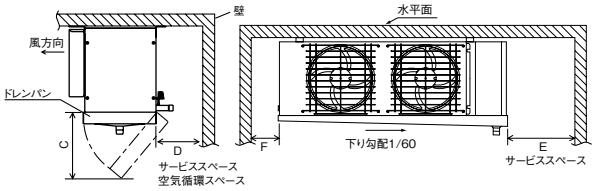

ドレンパンが開けられるようにスペースを取ってください。

タイプ	馬力	C寸法	D寸法	E寸法	F寸法
薄形	全機種	45cm	10cm	30cm以上	－
縦形	全機種	40cm	30～50cm	30～50cm	－
センター形	全機種	70cm	－	－	－
縦形大形	H,L-10 R-15	50cm	30～50cm	30～50cm	－
			55cm	50cm	－
作業場向薄形	全機種	－	30cm以上	50cm以上	20cm以上

●冷風が到達するような据付

①縦形、縦形大形、広フィン形、薄形、作業場向薄形シリーズ

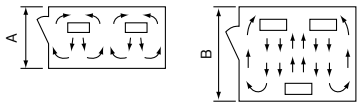

縦形、広フィン形、作業場向薄形シリーズのみ

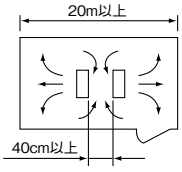

タイプ		馬力	A寸法	B寸法
薄　形	50Hz	1	2.5m以下	5m以下
		1.6, 2	3.5m以下	7m以下
	60Hz	1	3.0m以下	6m以下
		1.6, 2	4.0m以下	8m以下
縦形・広フィン・作業場向薄形		全機種	10m以下	10～20m
縦形大形		H,L-10 R-15	10m以下	10～20m
		H,L-15, 20 R-20, 25	20m以下	20～40m

②センター形シリーズ

(単位：mm)

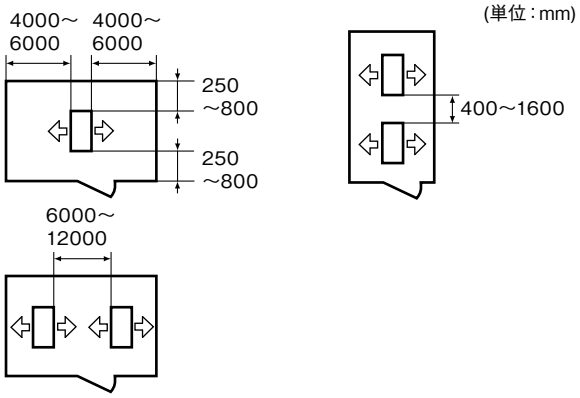

②据付方法

●据付部の強度は十分に

天井に取付穴φ12mmをあけ、M10ボルトを通して、下側からナットでユニットクーラを固定してください。天井が弱い場合には、取付部に補強材を入れてください。

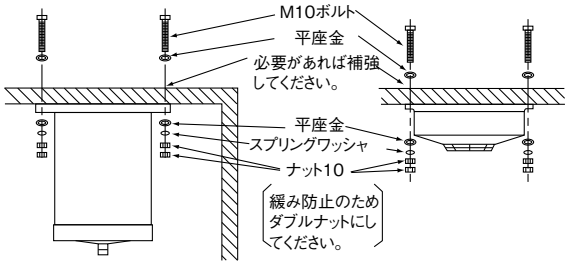

●排水性の確認

排水をよくするため、本体を水平に取付けるとドレンパンに傾斜がつくようになっています。天井が水平でない場合は、1/60以上の下り勾配がとれるように取付けてください。

☆取付後、水を流して水はけを確認してください。またドレンパン前後の傾きを確かめてください。

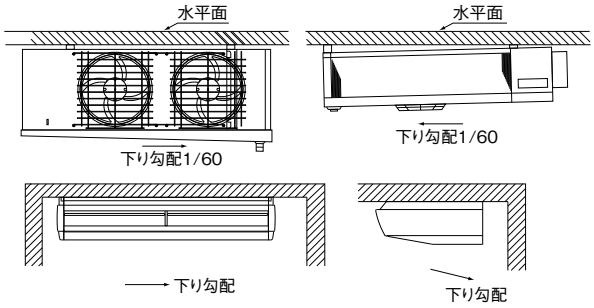

③冷媒配管

●ろう付け時の不活性ガス使用

窒素置換による無酸化ろう付けをしてください。冷媒配管の内部に酸化皮膜が付着した場合、冷凍機油の劣化・圧縮機故障の原因になります。

お願い

- 減圧弁を使用してください。
- 窒素ガスを使用してください。（酸素・炭酸ガス・フロンガスは使用不可）

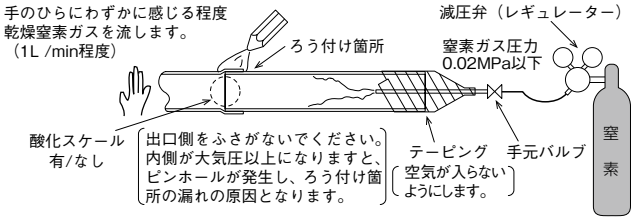

無酸化ろう付けの例

④ドレン配管

●ドレンホース取付け時のお願い

- 下図のようにユニットクーラの排水口にドレンホースをドレンホースバンド（同梱部品）で締め、庫外に出してください。
  外気の侵入を防ぐため庫外にはエアカットバルブやUトラップ（約250mm）を設けてください。
  なお、庫外温度によりUトラップ内で凍結を起こさないようにしてください。ドレンホースには10°の勾配がつくようになっています。ホースを無理に曲げるなどして勾配を変えないでください。ドレンホースの長さが不足する場合は、別売部品を使用してください。
- **凍結防止のため、下記の場合はドレンホースを金属管にして断熱材を取り付けてください。**
  1.－30℃以下で使用する場合
  2.冷凍領域（－5～－30℃）で使用し、下記が懸念される場合
  ①霜取運転中に交互デフロストなどによりドレンホースに冷気が当たる
  ②その他、運転上ドレンホース凍結のおそれがある
- **ドレンホースヒータ（同梱部品）を取付けの場合（UCR 形のみ）、ドレンホースには、断熱材を取り付けないでください。**
- ドレン配管は、他の汚水、排水系統と直結しないで別配管にしてください。
- ドレン配管は、冷媒配管と一緒に固定しないでください。
- 庫外のドレン配管は、劣化防止のため直射日光が当たらないようにしてください。
- 最後にドレン水が流れるかドレンパンから水を流して確認してください。

ドレンホース外形図 （単位：mm）

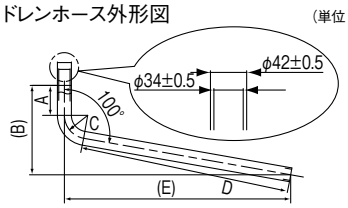

タイプ		A	B	C	D	E
薄 形	全機種	90mm	246mm	R70	503mm	553mm
縦 形	UCR-D1,1.6VHA UCR-T1～3VHA					
縦 形	上記を除く全機種	90mm	269mm	R70	632mm	680mm
センター形	全機種					
縦形大形	UCH(L)-D10BN(H)A UCR-D15BHA					
縦形大形	UCH(L)-D15～20BN(H)A UCR-D20,25BHA	90mm	246mm	R70	932mm	976mm

縦形 縦形大形 （単位：mm）

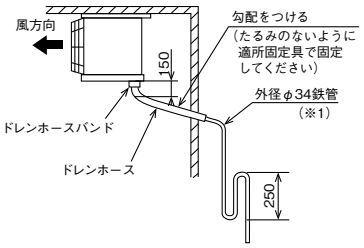

センター形 （単位：mm）

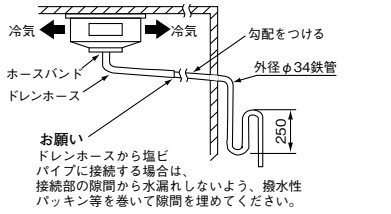

薄形 （単位：mm）

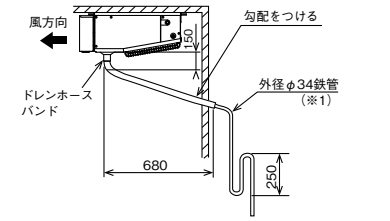

※1 塩ビパイプを使用する場合は、隙間が大きくなり水漏れの原因となりますので、吸水性の無いパッキンなどを巻きつけ、隙間を塞いでください。
・同梱のドレンホースには断熱材を取り付けないでください。

●ドレンホースヒータ取付け時のお願い（UCR 形のみ）

ドレンホースヒータは、ドレンホースの内側に挿入します。**ドレンホースヒータの発熱部が、庫外側へ出ないようにドレンホースヒータを取り付けてください。**
ドレンホースヒータは、ドレンホースの長さに合うものを使用してください。

お願い

- ドレンホースヒータは常時通電とし、下図のように取り付けてください。長期停止時など庫内温度が0℃を上回る場合はヒータの通電を切ってください。
- ドレンホースヒータがドレンホースの内部で重なり、**ヒータ同士が接触しないよう**に挿入してください（断線や過度に発熱するおそれがあります）。ドレンホースヒータ先端の穴に針金などを引っ掛けて挿入し、ドレンホース出口より引っ張ると挿入しやすくなります。
- ドレンホースヒータのリード線がたわまないように端子箱に導き端子台の端子に結線してください（結線する端子番号は、電気回路図を参照してください）。
- リード線の余りは、端子箱内に収納してください。このとき配線が配管や板金エッジ、他のヒータなどに接触しないように配線してください。
- ドレンホースヒータの発熱部およびリード線がユニットクーラのデフロストヒータ・ドレンパンヒータやファンガードヒータに接触しないように固定してください。

A. 同梱ドレンホースのみの場合

- ドレンホースヒータの余り部分はドレンパン側に出してください。
  ドレンパン排水口部の加熱が不十分だと凍結するおそれがあります。

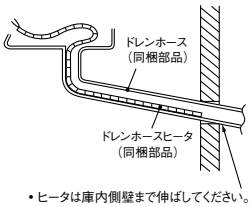

- ヒータは庫内側壁まで伸ばしてください。
※ヒータが庫外に出る場合は20mm以内を目安としてください。
はみ出し過ぎると、過加熱によりホースが劣化や損傷するおそれがあります。

B. 別売部品のドレンホースを使用して延長する場合

- 延長する場合、ヒータなどで延長管内部の凍結対策を実施してください。
- 延長管にヒータを設置する場合は、難燃対策を実施してください。（塩ビ管などは溶けるおそれがあります）
- 延長管との継ぎ目には段差が生じるため、そこで凍結が発生しないようご注意ください。

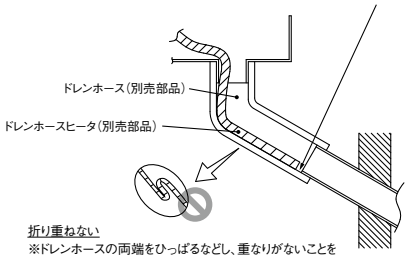

折り重ねない
※ドレンホースの両端をひっぱるなどし、重なりがないことを確認してください。ドレンホースヒータは、ねじれ・たわみが無いようにドレンホースに沿わせてください。

ドレンホースヒータ仕様表

UCR-D1,1.6VHA UCR-T1～3VHA	0.65m	15W
UCR-D2VHA UCR-D3～20VHB UCR-M3～20VHA UCR-D15～25BHA UCR-A4～20VHA	1m	25W

⑤膨張弁

●膨張弁の調整（R463A-J, R410A共用機:V, Wシリーズ）

膨張弁はR463A-J設定値付近開度で出荷していますが、吸入スーパーヒートを確認いただき、必要に応じて膨張弁調整を行ってください。万一、圧縮機の吸入ガス温度が「各部温度の目安」の表の範囲を超えている場合や、負荷条件に応じて必要な場合は、以下の手順で膨張弁の開度を調節してください。また、R410A冷媒を使用する際、詳細はP.112「冷媒を使用する際の目安表」や、据付工事説明書を参考に調整してください。

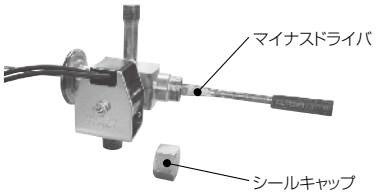

手順
1. スピンドルを回転させて膨張弁の値を調整する。
   ・時計回り（右側に回転）… 数値増加
   ・反時計回り（左側に回転）・・・数値減少
   膨張弁の調整は、変化量を確認しながらゆっくり行ってください。
2. 膨張弁調整後、シールキャップを締め付ける。（締付トルク7.8N･m）

お願い 適正な運転状態が得られない場合は、冷媒チャージ量および、配管工事や感温筒の取付方法などを再確認してください。

●各部温度の目安（V, Wシリーズ）

万一、スクロール圧縮機の吸入ガス管温度が右表の範囲を超えている場合は、「膨張弁の調整」項の要領で膨張弁を調整してください。

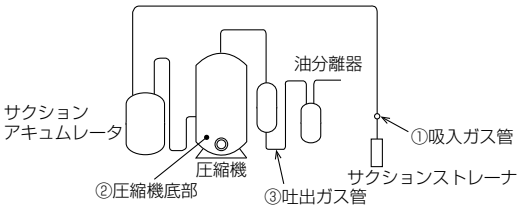

（単位：℃）

機種		UCR 形		UCL 形		UCH 形
使用冷媒		R463A-J, R410A, R404A				
庫内温度		－30	－20	－5	0	＋5
凝縮温度		+38	+40	+45	+46	+47
蒸発温度		－40	－30	－15	－10	－5
各部温度の目安	①吸入ガス管	－15～－5	－10～0	－5～+5	－5～+5	0～+10
	②圧縮機底部	+30～+50				
	③吐出ガス管	+80～+100		+70～+90		

（単位：℃）

機種		UCR 形	UCL 形		UCH 形
使用冷媒		R32			
庫内温度		－30	－5	0	＋5
凝縮温度		+40	+45	+46	+47
蒸発温度		－40	－15	－10	－5
各部温度の目安	①吸入ガス管	－15～－5	－5～+5	－5～+5	0～+10
	②圧縮機底部	+60～+80	+30～+50		
	③吐出ガス管	+95～+110	+70～+90		

・電源：三相 200V　50/60Hz　　・凝縮器吸込空気温度：20 ～ 35 ℃

膨張弁の調整（R463A-J/R410A 兼用機）

R463A-J 設定値付近開度で出荷していますが、吸入スーパーヒートを確認いただき、必要に応じて膨張弁調整を行ってください。
R410A 使用時は膨張弁の開度調整が必要となりますので、下表や据付工事説明書に沿って調整してください。

冷媒を使用する際の目安表

縦形

形名				調整スピンドル 1 回転あたりの変化量 MPa	シールキャップ締め付けトルク	R463A-J 使用時から R410A 使用時の調整目安	R463A-J 使用時の全開からの調整目安
標準仕様※ 1	広フィン仕様						
	フィンピッチ 6.35 mm	フィンピッチ 8 mm	フィンピッチ 10 mm				
UCH-D3VNB UCL-D3VHB	UCH-D3VNB-6.35 UCL-D3VHB-6.35	UCH-D3VNB-8 UCL-D3VHB-8	UCH-D3WNB UCL-D3WHB	0.056 ※ 2	7.8 ～ 9.8N・m	1/2 反時計回り	2・3/4 時計回り
UCH-D4VNB UCL-D4VHB	UCH-D4VNB-6.35 UCL-D4VHB-6.35	UCH-D4VNB-8 UCL-D4VHB-8	UCH-D4WNB UCL-D4WHB	0.056 ※ 2	7.8 ～ 9.8N・m	1/2 反時計回り	2・1/2 時計回り
UCH-D5VNB UCL-D5VHB	UCH-D5VNB-6.35 UCL-D5VHB-6.35	UCH-D5VNB-8 UCL-D5VHB-8	UCH-D5WNB UCL-D5WHB	0.056 ※ 2	7.8 ～ 9.8N・m	1/2 反時計回り	2・1/2 時計回り
UCH-D6VNB UCL-D6VHB	UCH-D6VNB-6.35 UCL-D6VHB-6.35	UCH-D6VNB-8 UCL-D6VHB-8	UCH-D6WNB UCL-D6WHB	0.056 ※ 2	7.8 ～ 9.8N・m	1/2 反時計回り	2 時計回り
UCH-D8VNB UCL-D8VHB	UCH-D8VNB-6.35 UCL-D8VHB-6.35	UCH-D8VNB-8 UCL-D8VHB-8	UCH-D8WNB UCL-D8WHB	0.056 ※ 2	7.8 ～ 9.8N・m	1/2 反時計回り	2 時計回り
UCH-D10VNB UCL-D10VHB	UCH-D10VNB-6.35 UCL-D10VHB-6.35	–	–	0.056 ※ 2	7.8 ～ 9.8N・m	1/2 反時計回り	2 時計回り
UCH-D15VNB1 UCL-D15VHB1	–	–	–	0.056 ※ 2	7.8 ～ 9.8N・m	1/2 反時計回り	1 時計回り
UCR-D1,1.6VHA	–	UCR-D1,1.6VHA-8	UCR-D1,1.6WHA	0.045 ※ 3	7.8 ～ 9.8N・m	1/2 反時計回り	3 時計回り
UCR-D2VHA	–	UCR-D2VHA-8	UCR-D2WHA	0.056 ※ 3	7.8 ～ 9.8N・m	1/2 反時計回り	2･1/2 時計回り
UCR-D3VHB	–	UCR-D3VHB-8	UCR-D3WHB	0.056 ※ 3	7.8 ～ 9.8N・m	1/2 反時計回り	2･1/4 時計回り
UCR-D4, 5VHB	–	UCR-D4,5VHB-8	UCR-D4,5WHB	0.056 ※ 3	7.8 ～ 9.8N・m	1/2 反時計回り	3 時計回り
UCR-D6VHB	–	UCR-D6VHB-8	UCR-D6WHB	0.056 ※ 3	7.8 ～ 9.8N・m	1/2 反時計回り	2･1/2 時計回り
UCR-D8,10VHB	–	UCR-D8,10VHB-8	UCR-D8,10WHB	0.056 ※ 3	7.8 ～ 9.8N・m	1/2 反時計回り	3 時計回り
UCR-D15,20VHB	–	UCR-D15VHB-8	–	0.056 ※ 3	7.8 ～ 9.8N・m	1/2 反時計回り	2･1/2 時計回り

※ 1. UCH、UCL 形はフィンピッチ 4 mm、UCR 形はフィンピッチ 6.35 mm が標準仕様です。　※ 2. 感温筒温度 0 ℃のとき　※ 3. 感温筒温度－ 18 ℃のとき

縦形大形

機　種	調整スピンドル 1 回転当りの変化量 MPa	シールキャップ締め付けトルク	R463A-J 使用時から R410A 使用時の調整目安	R410A 使用時の全開からの調整目安
UCH-D10BNA UCL-D10BHA UCR-D15BHA	0.03 (温筒温度 5℃のとき)	約 9.8N･m	4回転反時計回り	4回転時計回り
UCH-D15BNA UCL-D15BHA UCR-D20BHA	0.02 (感温筒温度－ 10℃のとき)	約 9.8N･m	4回転反時計回り	4回転時計回り
UCH-D20BNA UCL-D20BHA UCR-D25BHA	0.02 (感温筒温度－ 10℃のとき)	約 9.8N･m	4回転反時計回り	4回転時計回り

薄形

機　種	調整スピンドル 1 回転当りの変化量 MPa (感温筒温度－ 10℃の時)	シールキャップ締め付けトルク	R463A-J 使用時から R410A 使用時の調整目安	R410A 使用時の全開からの調整目安
UCH-D08TNA、UCL-D08THA	0.040	約 7.8N・m	1 1/4 回転反時計回り	2 回転時計回り
UCH-D1TNA、UCL-D1THA	0.040	約 7.8N・m	1 1/4 回転反時計回り	2 回転時計回り
UCH-D1.6TNA、UCL-D1.6THA	0.056	約 7.8N・m	1 回転時反計回り	2 回転時計回り
UCH-D2TNA、UCL-D2THA	0.056	約 7.8N・m	3/4 回転反時計回り	2 回転時計回り

センター形

機　種	調整スピンドル 1 回転当りの変化量 MPa (感温筒温度－1 0℃の時)	シールキャップ締め付けトルク	R463A-J 使用時から R410A 使用時の調整目安	R410A 使用時の全開からの調整目安
UCH-D2,3DNA、UCL-D2,3DHA	0.056	約 7.8N･m	1/2 回転反時計回り	2 1/2 回転時計回り
UCH-D4,5DNA、UCL-D4,5DHA	0.056	約 7.8N･m	1/2 回転反時計回り	2 回転時計回り
UCH-D6DNA、UCL-D6DHA	0.056	約 7.8N･m	1/2 回転反時計回り	1 1/2 回転時計回り

作業場向薄形

機　種	調整スピンドル 1 回転当りの変化量 MPa (感温筒温度 0℃の時)	シールキャップ 締め付けトルク	R463A-J 使用時から R410A 使用時の 調整目安	R410A 使用時の 全開からの調整目安
UCH-D4SNA	0.056	約 7.8N·m	1/2 回転反時計回り	1 1/2 回転時計回り
UCH-D5SNA	0.056	約 7.8N·m	1/2 回転反時計回り	1 1/2 回転時計回り

ソックダクト対応形

機　種	調整スピンドル 1 回転当りの変化量 MPa (感温筒温度 0℃の時)	シールキャップ 締め付けトルク	R463A-J 使用時から R410A 使用時の 調整目安	R410A 使用時の 全開からの調整目安
UCH-D6CNA (-LT-SUS-BKN)	0.056	約 7.8N·m	1/2 回転反時計回り	1 1/2 回転時計回り
UCH-D8CNA (-LT-SUS-BKN)	0.056	約 7.8N·m	1/2 回転反時計回り	1 1/2 回転時計回り

膨張弁の調整（R32 専用機）

負荷条件に応じて必要な場合は、膨張弁の開度を調節してください。

縦形

形名				調整スピンドル 1 回転あたりの 変化量 MPa	シールキャップ 締め付けトルク
標準仕様※1	広フィン仕様				
	フィンピッチ 6.35 mm	フィンピッチ 8 mm	フィンピッチ 10 mm		
UCH-M3VNA、UCL-M3VHA	UCH-M3VNA-6.35 UCL-M3VHA-6.35	UCH-M3VNA-8 UCL-M3VHA-8	UCH-M3WNA UCL-M3WHA	0.056※2	7.8 ～ 9.8N・m
UCH-M4VNA、UCL-M4VHA	UCH-M4VNA-6.35 UCL-M4VHA-6.35	UCH-M4VNA-8 UCL-M4VHA-8	UCH-M4WNA UCL-M4WHA	0.056※2	7.8 ～ 9.8N・m
UCH-M5VNA、UCL-M5VHA	UCH-M5VNA-6.35 UCL-M5VHA-6.35	UCH-M5VNA-8 UCL-M5VHA-8	UCH-M5WNA UCL-M5WHA	0.056※2	7.8 ～ 9.8N・m
UCH-M6VNA、UCL-M6VHA	UCH-M6VNA-6.35 UCL-M6VHA-6.35	UCH-M6VNA-8 UCL-M6VHA-8	UCH-M6WNA UCL-M6WHA	0.056※2	7.8 ～ 9.8N・m
UCH-M8VNA、UCL-M8VHA	UCH-M8VNA-6.35 UCL-M8VHA-6.35	UCH-M8VNA-8 UCL-M8VHA-8	UCH-M8WNA UCL-M8WHA	0.056※2	7.8 ～ 9.8N・m
UCH-M10VNA、UCL-M10VHA	UCH-M10VNA-6.35 UCL-M10VHA-6.35	–	–	0.056※2	7.8 ～ 9.8N・m
UCH-M15VNA1、UCL-M15VHA1	–	–	–	0.056※2	7.8 ～ 9.8N・m
UCR-M3VHA	–	UCR-M3VHA-8	UCR-M3WHA	0.056※3	7.8 ～ 9.8N・m
UCR-M4, 5VHA	–	UCR-M4,5VHA-8	UCR-M4,5WHA	0.056※3	7.8 ～ 9.8N・m
UCR-M6VHA	–	UCR-M6VHA-8	UCR-M6WHA	0.056※3	7.8 ～ 9.8N・m
UCR-M8,10VHA	–	UCR-M8,10VHA-8	UCR-M8,10WHA	0.056※3	7.8 ～ 9.8N・m
UCR-M15,20VHA	–	UCR-M15VHA-8	–	0.056※3	7.8 ～ 9.8N・m

※1. UCH、UCL 形はフィンピッチ 4 mm、UCR 形はフィンピッチ 6.35 mm が標準仕様です。　※2. 感温筒温度 0 ℃のとき　※3. 感温筒温度－ 18 ℃のとき

(3) コントローラ

風雨が直接かかる場所および冷蔵庫内等の結露する場所に据付けないでください。

4.電気工事

●電源容量は始動時の最低電圧が180V、運転中が180～220V、相間アンバランス2%以内を保てるようにしてください。

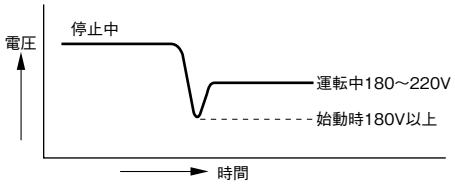

5.使用範囲

●本冷却システムは次の範囲で使用ください。使用範囲外で使用すると、ユニットが故障するおそれがあります。

項目	使用範囲		
据付条件	コンデンシングユニット 屋外設置	ユニットクーラ 冷蔵庫内設置	リモコンおよび接触器ボックス 屋内設置（冷蔵庫外壁面等）
コンデンシングユニットとユニットクーラとの高低差	ユニットクーラ 8m以内 コンデンシングユニット		コンデンシングユニット 20m以内 ユニットクーラ
周囲温度	コンデンシングユニット側凝縮器吸込空気温度 −15～+46℃※1		リモコンおよび接触器ボックス −10～+40℃（ただし凍結・結露等なきこと）
庫内温度	AFH(V)シリーズ +3～+15℃	AFL(V)シリーズ −5～+15℃	AFR(V)シリーズ −30～−5℃
電源電圧	三相200V　50／60Hz	運転中の電圧　180～220V 始動時の最低電圧　180V以上 相間電圧不平衡率　2%（4V）以内	
系統数	最大3系統、最小負荷30%（容量制御運転が可能なコンデンシングユニットの場合は4系統、25%）		
ユニットクーラ	台数:特に制限なし、総容量:圧縮機容量の80～200%		
庫内温度差	系統間の庫内温度差は5K以内		
温度センサのリード線長さ	30m以下（同梱　標準タイプ:5m2心、大容量タイプ:20m2心）		
リモコン線長さ	250m以下（同梱　5m2心）		

※1. 据付条件によっては、周囲温度の上限値が+40℃となる場合があります。

■安全対策部材不要時の施工概要

《据付工事の流れ》

工事区分の決定
↓
コンデンシングユニットの仕様確認
↓
施工図作成
↓
ショーケース・ユニットクーラ据付
↓
冷媒配管工事
（ドライ・クリーン・タイト）
↓
ドレン配管工事
↓
電気工事
↓
コンデンシングユニット基礎工事
↓
コンデンシングユニット据付
↓
冷媒配管接続工事
↓
気密試験
↓
防熱工事
↓
真空引き乾燥
冷媒漏えい部位検知用の蛍光剤封入
冷凍機油充てん
↓
冷媒充てん
↓
コンデンシングユニット電気配線工事
↓
試運転
↓
お客様への説明

《留意点》

- R463A-JまたはR32用であることを確認してください。
- 設計圧力を確認してください。
（高圧4.15MPa、低圧2.41MPa）
- 新規配管を使用してください。
既設の配管を使用する場合は技術マニュアル
「リプレース機種選択フロー」を参照してください。

- R463A-J またはR32 用であることを確認してください。
- 微燃性冷媒（R32）使用時は日冷工 ガイドライン
（JRA GL-18:2024,JRA GL-20:2022,JRA 4072:2024,
JRA 4068:2023）に準じた安全対策かガス漏れ検知器・警報装置が
取り付けられていることを確認してください。

- 配管内部の管理を行ってください。
- ろう付時は窒素置換を厳守してください。
- フレア加工・フレア部に塗布する油はエステル油、
エーテル油、アルキルベンゼン油等を推奨します。
- 締付けにはトルクレンチを使用してください。

- サービス時を含め、冷凍機油が大気に触れる時間は
10分以内としてください。
- 上記ショーケース・ユニットクーラ据付けの冷媒配管工事時の
留意点も確認してください。

- 気密試験を実施してください。
（高圧4.15MPa、低圧2.41MPa）×24 時間

- 真空度計で266Paに到達後約1時間真空引き乾燥を行ってください。
- 専用の逆流防止器付真空ポンプを使用してください。
- 同梱部品のカプセル蛍光剤以外の蛍光剤は封入しないでください。
- 延長配管が50m（相当長）を超える場合は冷凍機油を追加充てん
してください。

- 適正冷媒量・追加充てん量を確認してください。
- 冷媒は液状態で充てんしてください。
- 専用のゲージマニホールドおよび専用のチャージングホースを
使用してください。
- 充てん量をユニット正面の銘板に記録してください。
- 充てんした冷媒種が記載されている銘板をコンデンシングユニットの
製品銘板の上側に貼りつけてください。

- 充てんした冷媒種と基板で設定した冷媒種があっていることを
確認してください。
- ショートサイクル運転状態になっていないことを確認してください。
- 目標蒸発温度が適切か確認してください。
- 油量が適切か確認してください。

■安全対策部材必要時の施工概要

《据付工事の流れ》 《留意点》

工事区分の決定

↓

コンデンシングユニットの仕様確認

- R32 用であることを確認してください。
- 設計圧力を確認してください。（高圧4.15MPa、低圧2.41MPa）
- 新規配管を使用してください。
  既設の配管を使用する場合は技術マニュアル「リプレース機種選択フロー」を参照してください。

↓

冷媒漏えい防止チェックシート（計画時）作成

- 計画時の総冷媒量および漏えい高さから、
  漏えい時最大濃度を計算し、チェックシートに記載してください。

↓

施工図作成

↓

ショーケース・ユニットクーラ据付

- R32 用であることを確認してください。
- 微燃性冷媒（R32）使用時はガイドライン（JRA GL-18:2024, JRA GL-20:2022, JRA 4072:2024, JRA 4068:2023）に準じた安全対策かガス漏れ検知器・警報装置が取付られていることを確認してください。

↓

冷媒配管工事（ドライ・クリーン・タイト）

- 配管内部の管理を行ってください。
- ろう付時は窒素置換を厳守してください。
- フレア加工・フレア部に塗布する油はエステル油、エーテル油、アルキルベンゼン油等を推奨します。
- 締付けにはトルクレンチを使用してください。

↓

ドレン配管工事

↓

電気工事

↓

コンデンシングユニット基礎工事

↓

コンデンシングユニット据付

↓

冷媒配管接続工事

- サービス時を含め、冷媒液が大気に触れる時間は10分以内としてください。
- 上記ショーケース・ユニットクーラ据付けの冷媒配管工事時の留意点も確認してください。

↓

気密試験
特別なリークチェック
チェックシート作成

- 気密試験を実施してください。（高圧4.15MPa、低圧2.41MPa）×24 時間
- 屋内配管接続部の必要箇所に対し、特別なリークチェックを実施しチェックシートを作成してください。

↓

防熱工事

↓

真空引き乾燥
漏えい検知用蛍光剤封入
冷凍機油充てん

- 真空度が266Paに到達後1時間真空引き乾燥を行ってください。
- 専用の逆流防止器付真空ポンプを使用してください。
- 同梱部品のカプセル蛍光剤以外の蛍光剤は封入しないでください。
- 延長配管が50m（相当長）を超える場合は冷凍機油を追加充てんしてください。

↓

冷媒充てん
冷媒漏えい防止チェックシート（施工時）作成

- 適正冷媒量が充てんされていることを確認してください。
- 冷媒は液体状態で充てんしてください。
- 専用のゲージマニホールドおよび専用のチャージングホースを使用してください。
- 充てん量をユニット正面の銘板に記録してください。
- 充てんした冷媒種が記載されている銘板をコンデンシングユニットの製品銘板の上側に貼り付けてください。
- 実際の総冷媒量および漏えい高さから、漏えい時最大濃度を計算しチェックシートに記載してください。

↓

コンデンシングユニット電気配線工事

↓

試運転

- 充てんした冷媒種と基板で設定した冷媒種が一致していることを確認してください。
- ショートサイクル運転状態になっていないことを確認してください。
- 目標蒸発温度が適切か確認してください。
- 油量が適切か確認してください。
- 漏えいセンサ基板ボックスを操作し、冷媒漏えい検知信号をテスト出力することで、
  配線が正しく行われているか確認してください。
- コントローラのリモコンを操作し、アラーム動作チェックを行ってください。

↓

警告ラベルの表示

- ユニットクーラおよび安全部材に付属のラベルを指定の位置に貼り付けしてください。

↓

お客様への説明

- 冷媒漏えい発生時の対応について説明してください。
- 冷媒漏えい防止チェックシート（計画時、施工時）および特別な
  リークチェックのチェックシートの保管を依頼してください。
- 安全部材の定期点検、定期交換について説明してください。

冷媒配管工事の注意

1.冷媒変更による冷凍機油の変更

新しい冷凍機油は、不純物等により劣化しやすく、故障の原因となります。

ドライ・クリーン・タイト

従来以上の厳しい配管管理・注意が必要

◆既設配管の流用禁止（配管洗浄を行ったものは除く）
◆保管場所の注意・保管時のシール
◆無酸化ロウ付けの徹底
◆施工工具の扱い注意

2.主な据付・サービス工具の一覧表

使用する機器	R463A-J	R32	備考
ゲージマニホールド	×	×	圧力がアップ 油の変更のため併用不可
チャージホース	×	×	
冷媒回収ボンベ	×	×	
ガス漏れ検知器	△	△	使用冷媒に対応していれば使用可能
冷媒回収装置	△	△	
真空ポンプ	△	△	逆止弁つきであれば使用可能
冷媒ボンベ用チャージ口	×	×	R463A-J、R32はホース接続部の径が従来より大きくなっています。
フレアナット	×	×	R463A-J、R32は2種のフレアナットを使用してください。
フレアツール	△	△	R463A-J、R32はフレア加工の寸法が異なります。
トルクレンチ	△	△	R463A-J、R32はφ12.7、φ15.88のみフレア寸法が大きくなっています。
パイプカッター	○	○	
冷媒充てんはかり	○	○	

<記号の意味>
○:　R22機種用品との共用可能
△:　条件付でR22機種用品と共用可能
×:　新規に準備が必要

3.気密試験

R22用の冷媒漏れ検知機では、漏れを検知できない。

必ず、HFC専用のものを使用

4.真空引き

水分除去のため
真空乾燥を充分に行う

真空ポンプ油が逆流しないようにするため
必ず逆止弁付き真空ポンプを使用

5.冷媒封入

R463A-Jは、混合冷媒のため、液冷媒でチャージする必要があります。
※ボンベの種類によって、チャージ方法が異なります。

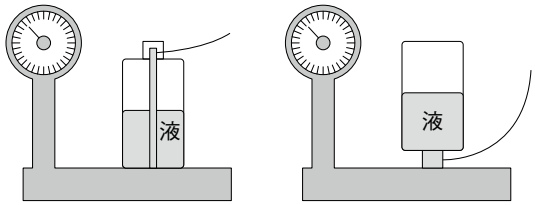

サイフォン管付ボンベ　サイフォン管なしボンベ

6.冷媒ボンベの種類

ボンベ上部の色にて識別

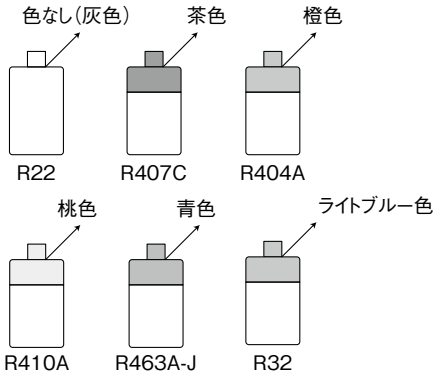

HFC専用サービスツール

HFC対応のサービスツールは、三菱電機ビルソリューションズ株式会社または、三菱電機システムサービス株式会社においても取扱いしておりますので、ご照会ください。

使用条件

次の環境では使用しないでください。

①他の熱源から直接ふく射熱を受ける所。
②ユニットから発生する騒音が隣家の迷惑になる所。
③本体の質量に充分耐えられない強度のない所。
④工事説明書記載のサービススペースが充分確保できない所。
⑤可燃性ガスの発生・流入・滞留・漏れのおそれのある所。
⑥酸性の溶液や特殊なスプレー(イオウ系)を頻繁に使用する所。
⑦油・蒸気・硫化ガスの多い特殊環境。
(煙突の排気口の近くも含まれます。)
⑧降雪地域で、工事説明書記載の防雪対策が施せない所。
⑨車両や船舶のように常に振動している所。
⑩特殊環境(温泉・化学薬品を使用する場所)
⑪ホットガス霜取運転は使用できませんのでご注意ください。
⑫付属冷凍としては使用できませんのでご注意ください。

1.システム概要

【全密閉ロータリ形】

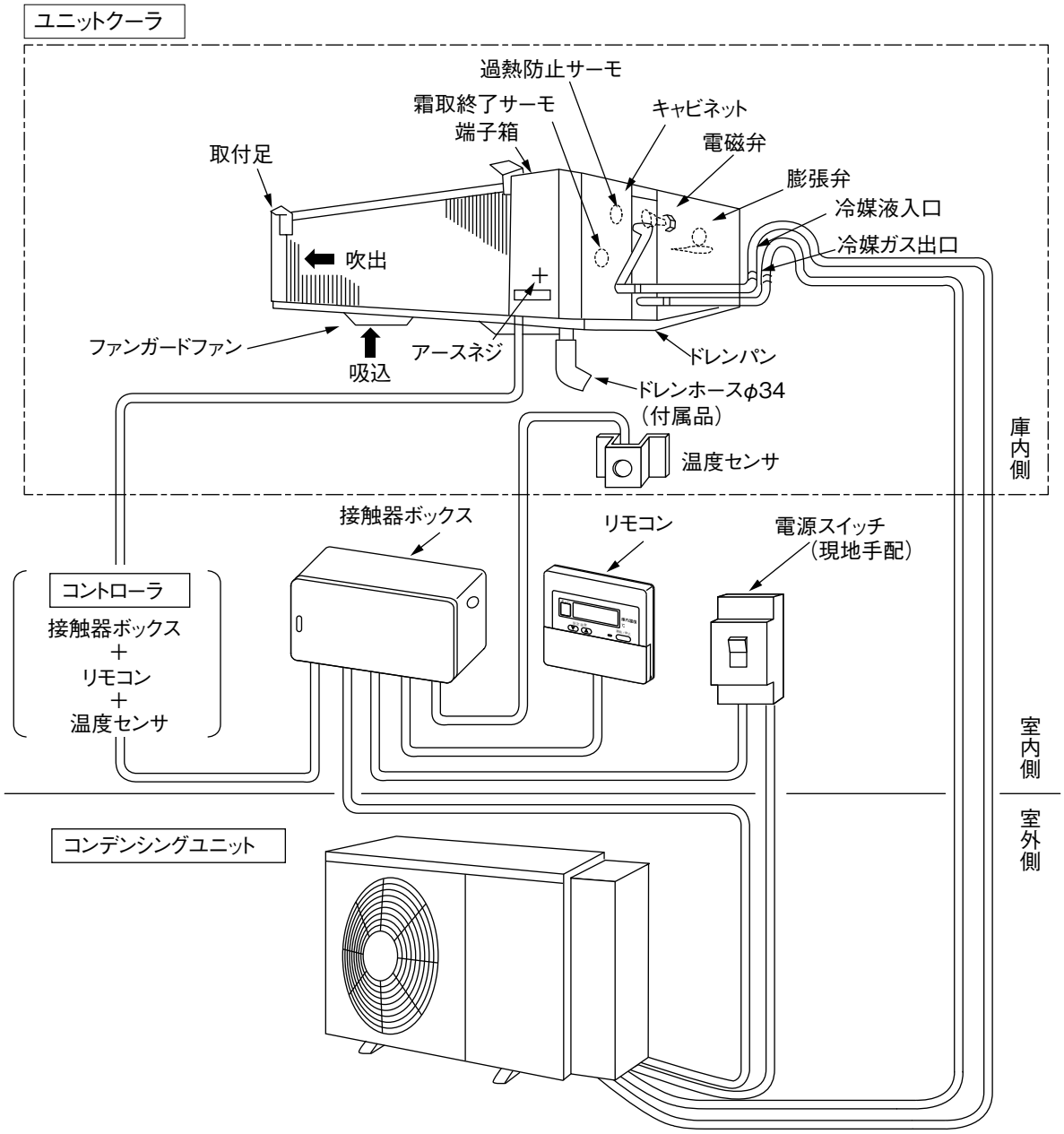

2.機種選定

●吸入配管相当長別による冷却能力補正係数の目安

庫内温度帯＼相当長	5m	15m	30m
+3～+15℃	1	0.95	0.8～0.9
−5～+15℃	1	0.95	0.85～0.9
−30～−5℃	1	0.93～0.95	0.8～0.9

●着霜による冷却能力補正係数の目安

冷却器の種類	補正係数
+3～+15℃	1
−5～+15℃	一体空冷式:0.95～1（ロータリ式:0.9～1）
−30～−5℃	0.9～0.95

3.工事上のお願い ※詳細は各製品の据付工事説明書をご参照ください。

(1)コンデンシングユニット

①据付場所と据付方法

■一般注意事項

●凝縮器吸込空気温度が−5〜+43℃(吹出ガイド(別売部品)取付時は−5〜+40℃)の範囲で、かつ通風が良好な場所を選んでください。
●凝縮器はできるだけ直射日光の当たらない場所を選んで設置してください。どうしても日光が当たる場合は日除けなどの設置を検討してください。
●運転操作およびサービスが容易に行えるようサービススペースが確保できる場所を選んでください。
●運転音や振動の影響が少ない場所を選んでください。(各地域の法規則・条例などに従ってください。)

■ユニットの周囲必要空間

●通風スペース・サービススペースは、下図のとおり確保してください。

【全密閉ロータリ形】

	ERA-RT06B, 08B, 11Bの場合	ERA-RT15B, 22Bの場合 ERA-RT15, 22HB(※1)の場合
(1)サービススペース・通風スペース 図のように、メンテナンス等のサービススペースおよび通風スペースを確保してください。 ※1 ユニットの両側面、背面に障害物がある場合でもファンガイド(別売部品:E-P22HFG)を取り付ければ、ユニットと背面障害物までの距離が200mm以上でも据付可能になります。 ※2 周囲温度が40℃までの場合、ユニットと背面の障害物との距離は200mm以上離して下さい。	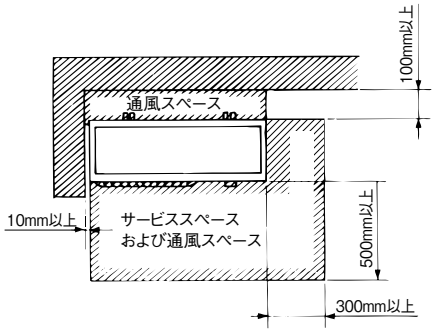	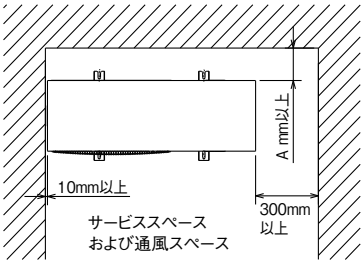 A (mm) ERA-RT15B, 22B: 150 ERA-RT15, 22HB: 350※1
(2)単独設置時の場合 ■上方の障害物について障害物が背面にのみあるときは、上方に図のような障害物があってもかまいません。	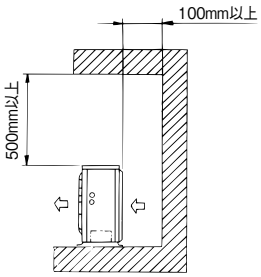	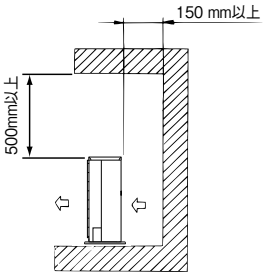
■4方向にの障害物がある場合 室外ユニットの周囲に規定値以上の空間があり、しかも上方も開放されていても、4方向に障害物があるときはご使用になれません。	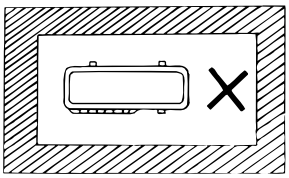	

(3)複数台設置の場合

■前後に配置した場合

※吹出ガイド不使用時

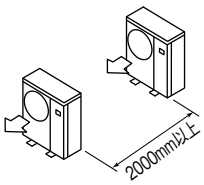

※吹出ガイド使用時
(PAC-292SGまたはPAC-SF08SG)

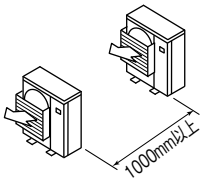

※吹出ガイド不使用時

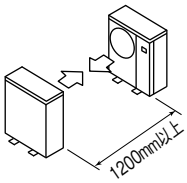

※吹出ガイド使用時
(PAC-292SGまたはPAC-SF08SG)

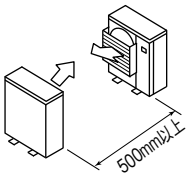

十分な通風スペースを確保できない場合または、複数台設置で互いの排熱の影響が避けられない場合は、別売の吹出しガイドを取付けてください。
吹出ガイドは、ユニットを店先や通路際または吹出側に障害物がある場所などに据付けた場合、ユニットから吹出す温風の吹出方向を上向きに変更するための別売部品です。
この部品を使うことにより、風量が若干減少するため、冷媒の高圧圧力は0.1〜0.2MPa上昇し、消費電力は若干増加、冷凍能力は若干減少します。
凝縮器から吹出した空気が再び凝縮器へと再循環し、凝縮器吸込み空気温度が43℃を超える場合は、ユニットを架台の上に乗せる等の対策を実施してください。

■ユニットの基礎

●ユニットの基礎は、コンクリートまたは鉄骨アングルなどで構成し、水平で強固としてください。
基礎が平坦でない場合や弱い場合は異常振動や異常騒音の発生原因となりますのでご注意ください。

●据付条件によっては、振動が据付部から伝搬し、床や壁面から、騒音や振動が発生する場合がありますので、必要に応じ十分な防振工事（防振パッド、防振架台など）を行ってください。（下図は全密閉ロータリ形の場合）

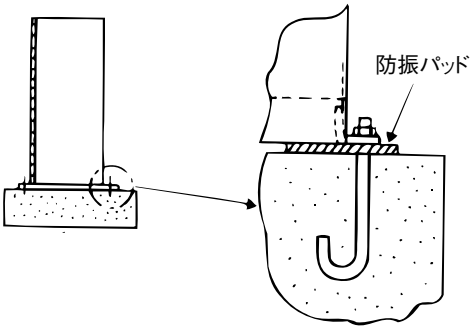

防振パッドの大きさは100×100として
ユニットと基礎との間にはさみこんで
据付けてください。
（推奨品　ブリヂストン製IP-1003）

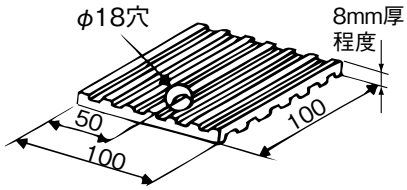

【全密閉ロータリ形】

●強固な基礎の目安として、製品の約3倍以上の
質量を有する基礎としてください。
もしくは、強固な構造物と直接連結してください。

●製品が水平となるようにしてください。
（傾き勾配1.5°以内）

●コンクリートの基礎は右図を参照してください。

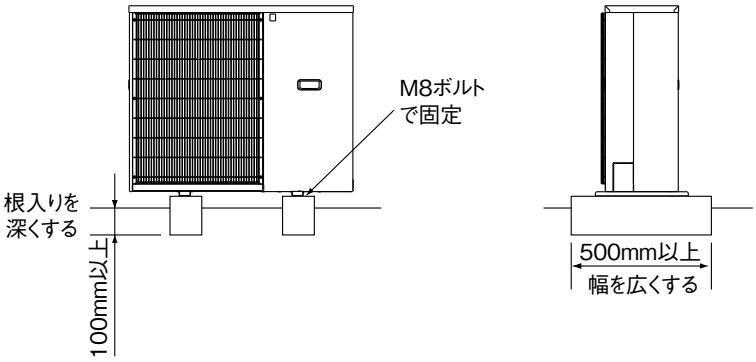

②冷媒配管工事

●冷媒配管工事は下図の示す内容の他、詳細について据付工事説明書およびテクニカルマニュアルを参考にして施工してください。

●接続配管中、最もサービスしやすい位置にサービスバルブを設けるなどの配慮をした施工を行ってください。
また、本体を高所に設置する場合、試運転時やサービス時に冷媒ボンベなど重量物の運搬を考慮した搬入路を確保してください。

（1）冷却器をユニットより上方に設置する場合
高低差（ユニット液配管取出し部高さと冷却器液配管取出し部高さの差）は3m以内にしてください。
高低差が大きいと液冷媒のヘッド差による圧力降下のため、フラッシュガスが発生する原因になります。

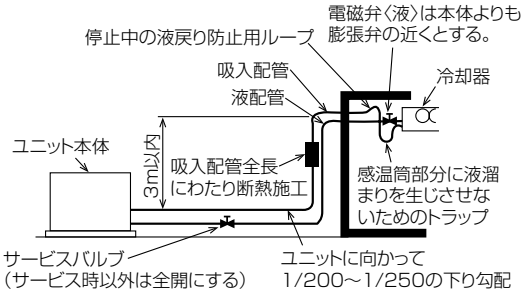

冷却器が上の例

（2）冷却器をユニットより下方に設置する場合
高低差（吸入配管最上部の高さと吸入配管最低部の高さの差）は、10m以内にしてください。
高低差が大きいと、圧縮機への油戻りが悪くなり圧縮機が故障する原因になります。

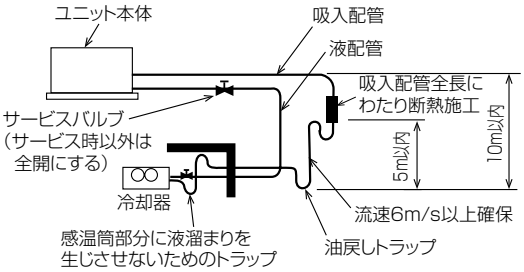

冷却器が下の例

■最大配管長

最大配管長さは下表の値以下にしてください。

ユニット形名	ERA-RT06B(-BS･-BSG)	ERA-RT08,11B(-BS･-BSG) ERA-RT08HB(-BS･-BSG)	ERA-RT15,22B(-BS･-BSG) ERA-RT15,22HB(-BS･-BSG)
最大配管長さ(m)	20	30	50

※最大配管長は相当長により制限されます。

■許容冷媒充てん量

最大吸入配管長の場合の冷媒充てん量は、下表の許容冷媒充てん量と同一となります。最大でも許容冷媒充てん量を超えないようにしてください。
過充てんすると、高圧カット・始動不良・液バックの原因になります。

(単位：kg)

形名	ERA-RT08B	ERA-RT11B	ERA-RT15, 22B
許容冷媒充てん量	3.2	3.4	5.0

・上記の許容冷媒充てん量は全冷媒(R449A, R448A)で同一です。
・試運転時にフラッシュが発生しない場合でも、夏季や高負荷時に冷媒量が不足する可能性があります。冷媒を0.2～0.4kg程度追加するか、定期点検の際にフラッシュの有無を確認してください。

(2)ユニットクーラ

①据付場所

●着霜が少ない場所への据付

ユニットクーラを冷蔵庫の扉の近くに設置すると、扉の開閉時に外気の暖かい湿った空気を吸い込み、冷却器への着霜が増し、冷却能力低下や、送風機ファンの氷結の原因になります。ユニットクーラと扉の距離は、できるだけ離すようにしてください。

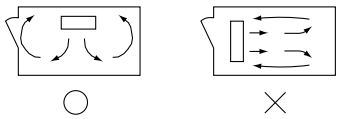

●通風・サービススペースの確保

本体は冷却器の裏面が壁面に向くように取付け、空気の循環、取付工事やサービス等を考えて、裏面と壁面との間に、30～50cmの間隔をとってください。

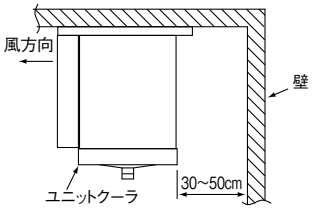

●冷風が到達するような据付

① 縦形、大風量形、広フィン形、作業場向薄形シリーズ

冷蔵庫間口寸法が10m以下の場合には、ユニットクーラを片側方向に並べて取付けてください。10mを超える場合には、両側に向い合わせて取り付けてください。

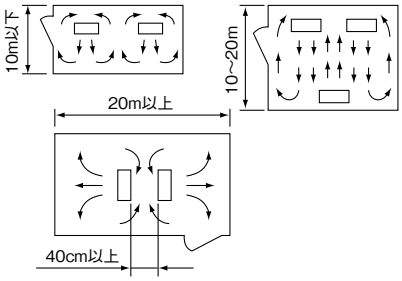

②センター形シリーズ

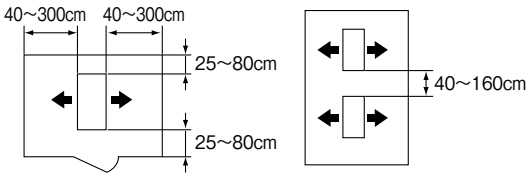

②据付方法

●据付部の強度は十分に

天井に取付穴φ12mmをあけ、M10ボルトを通して、下側からナットでユニットクーラを固定してください。天井が弱い場合には、取付部に補強材を入れてください。

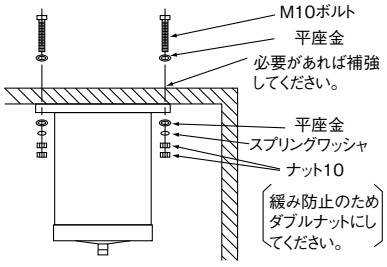

●排水性の確認

排水をよくするため、本体を水平に取付けるとドレンパンに傾斜がつくようになっています。天井が水平でない場合は、1/60以上の下り勾配がとれるように取付けてください。

☆取付後、水を流して水はけを確認してください。またドレンパン前後の傾きを確かめてください。

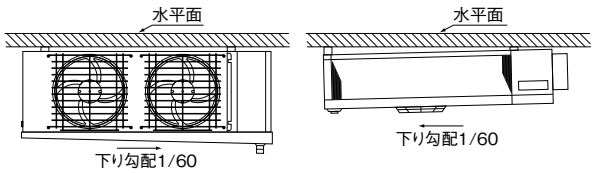

③冷媒配管

●ろう付け時の不活性ガス使用

窒素置換による無酸化ろう付けをしてください。冷媒配管の内部に酸化皮膜が付着した場合、冷凍機油の劣化・圧縮機故障の原因になります。

お願い

- 減圧弁を使用してください。
- 窒素ガスを使用してください。（酸素・炭酸ガス・フロンガスは使用不可）

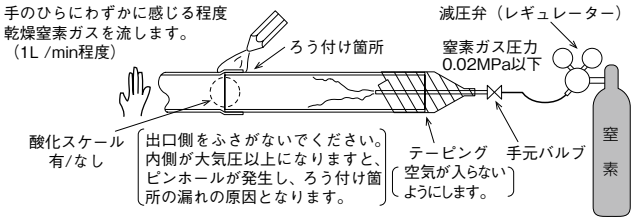

無酸化ろう付けの例

④ドレン配管

●ドレンホース取付け時のお願い

- 下図のようにユニットクーラの排水口にドレンホースをドレンホースバンドで締め、庫外に出してください。
  外気の侵入を防ぐため庫外にはエアカットバルブやUトラップ（約250mm）を設けてください。
  なお、庫外温度によりUトラップ内で凍結を起こさないようにしてください。ドレンホースには10°の勾配がつくようになっています。ホースを無理に曲げるなどして勾配を変えないでください。ドレンホースの長さが不足する場合は、別売部品を使用してください。
- **下記の場合、凍結防止のためドレンホースを金属管にして断熱材を取付けてください。**
  1.－30℃以下で使用する場合
  2.冷凍領域（－5～－30℃）で使用し、下記が懸念される場合
  ①霜取運転中に交互デフロストなどによりドレンホースに冷気が当たる
  ②その他、運転上ドレンホース凍結のおそれがある
- **ドレンホースヒータを取付けの場合（UCR 形のみ）、ドレンホースには、断熱材を取り付けないでください。**
- ドレン配管は、他の汚水、排水系統と直結しないで別配管にしてください。
- ドレン配管は、冷媒配管と一緒に固定しないでください。
- 庫外のドレン配管は、劣化防止のため直射日光が当たらないようにしてください。
- 最後にドレン水が流れるかドレンパンから水を流して確認してください。

ドレンホース外形図 （単位：mm）

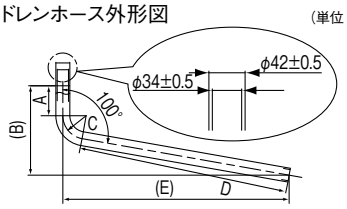

タイプ		A	B	C	D	E
縦　形	UCR-T1～3VHA	90mm	246mm	R70	503mm	553mm
	UCH-T3VNA UCL-T3VHA	90mm	269mm	R70	632mm	680mm

縦形 （単位：mm）

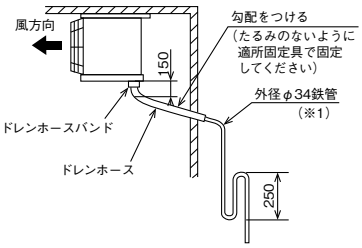

薄形 （単位：mm）

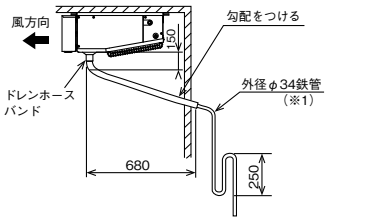

※1 塩ビパイプを使用する場合は、隙間が大きくなり水漏れの原因となりますので、吸水性の無いパッキンなどを巻きつけ、隙間を塞いでください。
・同梱のドレンホースには断熱材を取り付けないでください。

●ドレンホースヒータ取付け時のお願い（UCR 形のみ）

ドレンホースヒータは、ドレンホースの内側に挿入します。**ドレンホースヒータの発熱部が、庫外側へ出ないようにドレンホースヒータを取り付けてください。**
ドレンホースヒータは、ドレンホースの長さに合うものを使用してください。

お願い

- ドレンホースヒータは常時通電とし、下図のように取り付けてください。長期停止時など庫内温度が0℃を上回る場合はヒータの通電を切ってください。
- ドレンホースヒータがドレンホースの内部で重なり、**ヒータ同士が接触しないよう**に挿入してください（断線や過度に発熱するおそれがあります）。
  ドレンホースヒータ先端の穴に針金などを引っ掛けて挿入し、ドレンホース出口より引っ張ると挿入しやすくなります。
- ドレンホースヒータのリード線がたわまないように端子箱に導き端子台の端子に結線してください（結線する端子番号は、電気回路図を参照してください）。
- リード線の余りは、端子箱内に収納してください。このとき配線が配管や板金エッジ、他のヒータなどに接触しないように配線してください。
- ドレンホースヒータの発熱部およびリード線がユニットクーラのデフロストヒータ・ドレンパンヒータやファンガードヒータに接触しないように固定してください。

A. 同梱ドレンホースのみの場合

- ドレンホースヒータの余り部分はドレンパン側に出してください。
  ドレンパン排水口部の加熱が不十分だと凍結するおそれがあります。

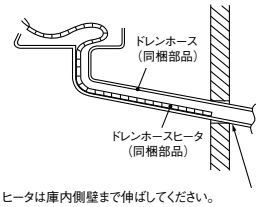

- ヒータは庫内側壁まで伸ばしてください。
※ヒータが庫外に出る場合は20mm以内を目安としてください。はみ出し過ぎると、過加熱によりホースが劣化や損傷するおそれがあります。

B. 別売部品のドレンホースを使用して延長する場合

- 延長する場合、ヒータなどで延長管内部の凍結対策を実施してください。
- 延長管にヒータを設置する場合は、難燃対策を実施してください。（塩ビ管などは溶けるおそれがあります）
- 延長管との継ぎ目には段差が生じるため、そこで凍結が発生しないようご注意ください。

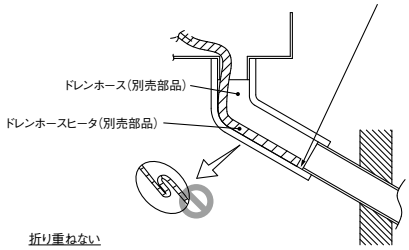

ドレンホースヒータ仕様表

UCR-T1～3VHA	0.65m	15W

折り重ねない
※ドレンホースの両端をひっぱるなどし、重なりがないことを確認してください。
ドレンホースヒータは、ねじれ・たわみが無いようにドレンホースに沿わせてください。

⑤膨張弁の調整（R449A, R448A, R404A 共用機）

膨張弁は製品出荷時R449A, R448A冷媒用に調整済みですが、
冷却運転中に液バック運転・過熱運転になっていないか必ず確認を
お願いいたします。（確認には、「各部温度の目安」の表を参照ください）
万一、液バック・過熱運転の兆候が有る場合は下記の手順で
膨張弁の開度を調整してください。
また、R404A冷媒を使用する際は、下表を目安に調整してください。

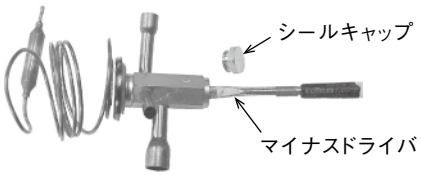

1. スピンドルを回転させて膨張弁の値を調整する。
   - 時計回り（右側に回転）… 数値増加
   - 反時計回り（左側に回転）･･･ 数値減少

   膨張弁の調整は、変化量を確認しながらゆっくり行ってください。
2. 膨張弁調整後、シールキャップを締め付ける。

お願い

- 適正な運転状態が得られない場合は、冷媒チャージ量および、配管工事や感温筒の取付方法などを再確認してください。

●各部温度の目安

万一、スクロール圧縮機の吸入ガス管温度が右表の範囲を超えている場合は、「膨張弁の調整」項の要領で膨張弁を調整してください。

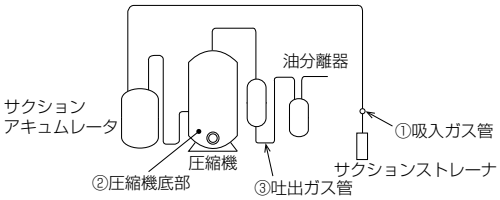

（単位：℃）

機種		UCR 形		UCL 形		UCH 形
使用冷媒		R449A, R448A, R404A				
庫内温度		－30	－20	－5	0	＋5
蒸発温度		－40	－30	－15	－10	－5
各部温度の目安	①吸入ガス管	－15～－5	－10～0	－5～+5	－5～+5	0～+10
	②圧縮機底部	+30～+50				
	③吐出ガス管	+80～+100		+70～+90		

・電源：三相200V　50/60Hz
・凝縮器吸込空気温度：20～35 ℃

膨張弁の調整（R449A/R448A/R404A 兼用機）

膨張弁は製品出荷時 R449A, R448A 冷媒用に調整済みですが、冷却運転中に液バック運転・過熱運転になっていないか必ず確認をお願いいたします。

R404A 冷媒を使用する際は、下表や据付工事説明書に沿って調整してください。

膨張弁開度調整時の目安表

機種形名	調整スピンドル 1 回転あたりの 変化量　MPa	シールキャップ 締め付けトルク	R404A 使用時 初期開度からの調整目安 ※1	R448A/R449A 使用時 全開からの調整目安 ※1
UCH-T08TNA、UCL-T08THA	0.045（感温筒温度－20℃のとき）	約 11N・m	3/4 反時計回り	2・3/4 時計回り
UCH-T1TNA、UCL-T1THA	0.045（感温筒温度－20℃のとき）	約 11N・m	1/2 反時計回り	2・1/4 時計回り
UCH-T1.6TNA、UCL-T1.6THA	0.045（感温筒温度－20℃のとき）	約 11N・m	1/2 反時計回り	3 時計回り
UCH-T2TNA、UCL-T2THA	0.045（感温筒温度－20℃のとき）	約 11N・m	3/4 反時計回り	3 時計回り
UCH-T3VNA、UCL-T3VHA	0.045（感温筒温度－20℃のとき）	約 11N・m	1/2 反時計回り	3 時計回り
UCR-T1VHA	0.045（感温筒温度－20℃のとき）	約 11N・m	1 反時計回り	2・3/4 時計回り
UCR-T1.6VHA	0.045（感温筒温度－20℃のとき）	約 11N・m	3/4 反時計回り	3・1/2 時計回り
UCR-T2VHA	0.045（感温筒温度－20℃のとき）	約 11N・m	1/2 反時計回り	3 時計回り
UCR-T3VHA	0.045（感温筒温度－20℃のとき）	約 11N・m	1/2 反時計回り	2・3/4 時計回り

※1. 開度は膨張弁の個体バラつきがあるため、目安として参考にしてください。

(3)コントローラ

風雨が直接かかる場所および冷蔵庫内等の結露する場所に据付けないでください。

4.電気工事

●電源容量は始動時の最低電圧が180V、運転中が180～220V、相間アンバランス2%以内を保てるようにしてください。

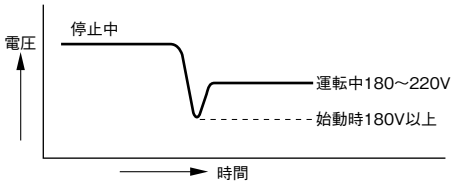

■施工概要

〈据付工事の流れ〉	〈使用冷媒での留意点〉
工事区分の決定	
コンデンシングユニットの仕様確認	・使用する冷媒に対応していることを確認してください。 （対応冷媒：R449A, R448A） ・設計圧力を確認してください。 （高圧2.94MPa、低圧1.68MPa） ・新規配管を使用してください。
施工図作成	
ショーケース・ユニットクーラ据付け	・使用する冷媒に対応していることを確認してください。 （対応冷媒：R449A, R448A）
冷媒配管工事 （ドライ・クリーン・タイト）	※1 ・本製品は、工場出荷時に窒素を充てんしています。 作業前に窒素を抜いてください。 ・配管内部の管理を行ってください。 ・ろう付け時は窒素置換を行ってください。 ・フレア加工・フレア部に塗布する油はエーテル油を推奨します。 ・締付けにはトルクレンチを使用してください。
ドレン配管工事	
電気工事	
コンデンシングユニット基礎工事	
コンデンシングユニット据付け	
冷媒配管接続工事	※1を参照
気密試験	・気密試験を実施してください。 （高圧2.94MPa、低圧1.68MPa）×24時間
防熱工事	
真空引き乾燥	・真空度計で 266Pa に到達後約 1 時間真空引き乾燥を行ってください。 ・専用の逆止弁付き真空ポンプを使用してください。
冷媒充てん	・適正冷媒量・追加充てん量を確認してください。 ・冷媒は液相から充てんしてください。 ・専用のゲージマニホールドおよび専用のチャージングホースを使用してください。 ・充てん量をユニット正面のメイバンに記録してください。
コンデンシングユニット電気配線工事	
試運転	・ショートサイクル運転状態になっていないことを確認してください。 ・低圧カット値が適切か確認してください。
お客様への説明	

冷媒配管工事の注意

1.冷媒変更による冷凍機油の変更

新しい冷凍機油は、不純物等により劣化しやすく、故障の原因となります。

ドライ・クリーン・タイト

従来以上の厳しい配管管理・注意が必要

◆既設配管の流用禁止（配管洗浄を行ったものは除く）
◆保管場所の注意・保管時のシール
◆無酸化ロウ付けの徹底
◆施工工具の扱い注意

2.主な据付・サービス工具の一覧表

使用する機器	R449A	R448A	備考
ゲージマニホールド	×	×	圧力がアップ 油の変更のため併用不可
チャージホース	×	×	
冷媒回収ボンベ	×	×	
ガス漏れ検知器	△	△	使用冷媒に対応していれば 使用可能
冷媒回収装置	△	△	
真空ポンプ	△	△	逆止弁つきであれば使用可能
フレアナット	○	○	
フレアツール	○	○	
トルクレンチ	○	○	
パイプカッター	○	○	
冷媒充てんはかり	○	○	

<記号の意味>
○:　R22機種用品との共用可能
△:　条件付でR22機種用品と共用可能
×:　新規に準備が必要

3.気密試験

R22用の冷媒漏れ検知機では、漏れを検知できない。

必ず、HFC専用のものを使用

4.真空引き

水分除去のため
真空乾燥を充分に行う

真空ポンプ油が逆流しないようにするため
必ず逆止弁付き真空ポンプを使用

5.冷媒封入

R449A・R448Aは、混合冷媒のため、液冷媒でチャージする必要があります。
※ボンベの種類によって、チャージ方法が異なります。

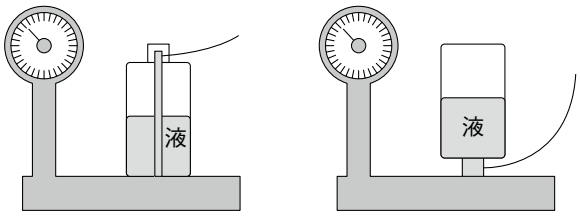

サイフォン管付ボンベ　サイフォン管なしボンベ

6.冷媒ボンベの種類

ボンベ上部の色にて識別

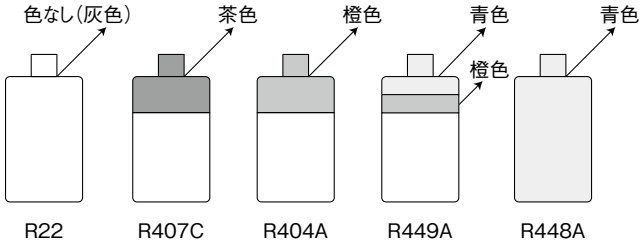

HFC専用サービスツール

HFC対応のサービスツールは、三菱電機ビルソリューションズ株式会社または、三菱電機システムサービス株式会社においても取扱いしておりますので、ご照会ください。

使用条件

次の環境では使用しないでください。

①他の熱源から直接ふく射熱を受ける所。
②ユニットから発生する騒音が隣家の迷惑になる所。
③本体の質量に充分耐えられない強度のない所。
④工事説明書記載のサービススペースが充分確保できない所。
⑤可燃性ガスの発生・流入・滞留・漏れのおそれのある所。
⑥酸性の溶液や特殊なスプレー(イオウ系)を頻繁に使用する所。
⑦油・蒸気・硫化ガスの多い特殊環境。
(煙突の排気口の近くも含まれます。)
⑧降雪地域で、工事説明書記載の防雪対策が施せない所。
⑨車両や船舶のように常に振動している所。
⑩特殊環境(温泉・化学薬品を使用する場所)
⑪ホットガス霜取運転は使用できませんのでご注意ください。
⑫付属冷凍としては使用できませんのでご注意ください。

一般

庫内温度 +5℃ の場合

R463A-J

入庫 33%

坪数 / 庫内容積 m³	所要冷却能力 kW	電源周波数 Hz	TD 8～17K(目標値) ユニットクーラ	一体空冷コンデンシングユニット	システム能力 kW	TD(計算値) K	コントローラ Qシステム
9 / 65.47	7.46	50	UCH-D4VNB	ECOV-DM22WA	8.1	15.2	RBH-M35NRA-SQ
		60	UCH-D4VNB	ECOV-DM22WA	8.2	14.7	RBH-M35NRA-SQ
10 / 74.98	8.21	50	UCH-D6VNB	ECOV-DM22WA	9.3	10.1	RBH-M35NRA-SQ
		60	UCH-D6VNB	ECOV-DM22WA	9.3	9.6	RBH-M35NRA-SQ
12 / 90.31	9.70	50	UCH-D6VNB	ECOV-DM30WA	11.4	12.3	RBH-M35NRA-SQ
		60	UCH-D6VNB	ECOV-DM30WA	11.5	11.8	RBH-M35NRA-SQ
14 / 105.65	11.19	50	UCH-D8VNB	ECOV-DM37WA	13.1	11.5	RBH-M35NRA-SQ
		60	UCH-D8VNB	ECOV-DM37WA	13.2	11	RBH-M35NRA-SQ
16 / 120.96	12.68	50	UCH-D8VNB	ECOV-DM45WA	15.2	13.2	RBH-M35NRA-SQ
		60	UCH-D8VNB	ECOV-DM45WA	15.3	12.6	RBH-M35NRA-SQ
18 / 136.32	14.16	50	UCH-D8VNB	ECOV-DM45WA	15.2	13.2	RBH-M35NRA-SQ
		60	UCH-D8VNB	ECOV-DM45WA	15.3	12.6	RBH-M35NRA-SQ
20 / 151.66	15.63	50	UCH-D10VNB	ECOV-DM55WA	18.3	12.4	RBH-M35NRA-SQ
		60	UCH-D10VNB	ECOV-DM55WA	18.5	11.7	RBH-M35NRA-SQ
24 / 227.8	18.54	50	UCH-D10VNB	ECOV-DM67WA	20	13.5	RBH-M35NRA-SQ
		60	UCH-D10VNB	ECOV-DM67WA	20.3	12.8	RBH-M35NRA-SQ
28 / 265.9	20.56	50	UCH-D10VNB	ECOV-DM75MA	22.9	15.4	RBH-M35NRA-SQ
		60	UCH-D10VNB	ECOV-DM75MA	23.3	14.6	RBH-M35NRA-SQ
30 / 285.1	21.84	50	UCH-D10VNB	ECOV-DM75MA	22.9	15.4	RBH-M35NRA-SQ
		60	UCH-D10VNB	ECOV-DM75MA	23.3	14.6	RBH-M35NRA-SQ
35 / 332.8	25.18	50	UCH-D15VNB1	ECOV-DM98MA	27.5	13.8	RBH-M35NRA-SQ
		60	UCH-D15VNB1	ECOV-DM98MA	27.8	13.2	RBH-M35NRA-SQ
40 / 380.5	28.55	50	UCH-D15VNB1	ECOV-DM110MA	30	14.9	RBH-M35NRA-SQ
		60	UCH-D15VNB1	ECOV-DM110MA	30.3	14.3	RBH-M35NRA-SQ
45 / 428.2	31.87	50	UCH-D10VNB×2	ECOV-DM110MA	33.3	11.3	RBH-M35NRA-SQ
		60	UCH-D10VNB×2	ECOV-DM110MA	33.6	10.7	RBH-M35NRA-SQ
50 / 475.8	35.21	50	UCH-D10VNB×2	ECOV-DM150MA	44.8	15.1	RBH-M35NRA-SQ
		60	UCH-D10VNB×2	ECOV-DM150MA	45.6	14.3	RBH-M35NRA-SQ
60 / 571.5	41.64	50	UCH-D10VNB×2	ECOV-DM150MA	44.8	15.1	RBH-M35NRA-SQ
		60	UCH-D10VNB×2	ECOV-DM150MA	45.6	14.3	RBH-M35NRA-SQ
70 / 667.1	48.14	50	UCH-D15VNB1×2	ECOV-DM150MA	48.8	12.2	RBH-M35NRA-SQ
		60	UCH-D15VNB1、UCH-D15VNB1	ECOV-DM150MA	49.1	11.7	RBH-M35NRA-SQ
80 / 762.7	54.52	50	UCH-D10VNB、UCH-D15VNB1	ECOV-DM185MA	55.2	15.8	RBH-M35NRA-SQ
		60	UCH-D10VNB、UCH-D15VNB1	ECOV-DM185MA	55.9	15	RBH-M35NRA-SQ
90 / 858.3	60.93	50	UCH-D10VNB×2、UCH-D15VNB1	ECOV-DM225MA	64	12.9	RBH-M45NRA-SQ
		60	UCH-D10VNB×2、UCH-D15VNB1	ECOV-DM225MA	64.7	12.3	RBH-M45NRA-SQ
100 / 969.9	68.50	50	UCH-D10VNB×2、UCH-D15VNB1	ECOV-DM270MA	76.7	15.4	RBH-M45NRA-SQ
		60	UCH-D10VNB×2、UCH-D15VNB1	ECOV-DM270MA	77.9	14.6	RBH-M45NRA-SQ

計算条件:
外気温度:32℃　外気湿度:70%
断熱材厚さ:40mm
入庫品温度:庫内温度+15K　入庫品比熱:3349.0J/kg・K
収容量:400kg/m³　収容率:60%　入庫物冷却時間:24時間
1日の入庫量が収容量の33%
電灯負荷:自動計算　作業員負荷:自動計算　換気負荷:自動計算
冷媒配管長:10m　着霜補正係数:1.00
ECOV-DM**WAおよびECOV-DM**MAタイプは液配管断熱有りモード

注）機種選定の際は冷凍・冷蔵庫の負荷と、クールマルチのシステム冷却能力を照らし合わせてお選びください。
特に既設の機種から入替える場合は、単純に既設機と同一馬力を選ばず、必ず冷却能力を確認して選定ください。

一般　庫内温度 0℃ の場合　R463A-J

入庫 33%

坪数 / 庫内容積 m³	所要冷却能力 kW	電源周波数 Hz	TD 8～17K(目標値) ユニットクーラ	一体空冷コンデンシングユニット	システム能力 kW	TD(計算値) K	コントローラ Qシステム
6 / 45.0	4.98	50	UCL-D4VHB	ECOV-DM15WA	5.7	11.5	RBS-M20HRA-SQ
		60	UCL-D4VHB	ECOV-DM15WA	5.8	11.1	RBS-M20HRA-SQ
7 / 52.5	5.82	50	UCL-D4VHB	ECOV-DM22WA	7.1	14.1	RBS-M20HRA-SQ
		60	UCL-D4VHB	ECOV-DM22WA	7.2	13.6	RBS-M20HRA-SQ
8 / 60.0	6.44	50	UCL-D5VHB	ECOV-DM22WA	7.3	13.2	RBS-M20HRA-SQ
		60	UCL-D5VHB	ECOV-DM22WA	7.5	12.4	RBS-M20HRA-SQ
9 / 65.47	6.86	50	UCL-D5VHB	ECOV-DM22WA	7.3	13.2	RBS-M20HRA-SQ
		60	UCL-D5VHB	ECOV-DM22WA	7.5	12.4	RBS-M20HRA-SQ
10 / 74.98	7.68	50	UCL-D5VHB	ECOV-DM30WA	8.8	15.8	RBS-M20HRA-SQ
		60	UCL-D5VHB	ECOV-DM30WA	9.1	14.9	RBS-M20HRA-SQ
12 / 90.31	8.97	50	UCL-D6VHB	ECOV-DM30WA	10	11.4	RBS-M20HRA-SQ
		60	UCL-D6VHB	ECOV-DM30WA	10	10.9	RBS-M20HRA-SQ
14 / 105.65	10.19	50	UCL-D8VHB	ECOV-DM37WA	11.4	10.6	RBS-M20HRA-SQ
		60	UCL-D8VHB	ECOV-DM37WA	11.5	10.1	RBS-M20HRA-SQ
16 / 120.96	11.50	50	UCL-D8VHB	ECOV-DM45WA	13.3	12.2	RBS-M20HRA-SQ
		60	UCL-D8VHB	ECOV-DM45WA	13.3	11.7	RBS-M20HRA-SQ
18 / 136.32	12.69	50	UCL-D10VHB	ECOV-DM45WA	14	10.1	RBS-M20HRA-SQ
		60	UCL-D10VHB	ECOV-DM45WA	14.1	9.5	RBS-M20HRA-SQ
20 / 151.66	13.99	50	UCL-D10VHB	ECOV-DM55WA	16.1	11.5	RBS-M20HRA-SQ
		60	UCL-D10VHB	ECOV-DM55WA	16.2	10.9	RBS-M20HRA-SQ
24 / 227.8	18.95	50	UCL-D10VHB	ECOV-DM75MA	20.1	14.3	RBS-M20HRA-SQ
		60	UCL-D10VHB	ECOV-DM75MA	20.4	13.5	RBS-M20HRA-SQ
28 / 265.9	21.80	50	UCL-D15VHB1	ECOV-DM75MA	21.9	11.6	RBS-M20HRA-SQ
		60	UCL-D15VHB1	ECOV-DM75MA	21.9	11.1	RBS-M20HRA-SQ
30 / 285.1	24.18	50	UCL-D8VHB×2	ECOV-DM98MA	25.1	11.5	RBS-M20HRA-SQ
		60	UCL-D15VHB1	ECOV-DM98MA	24.2	12.2	RBS-M20HRA-SQ
35 / 332.8	26.65	50	UCL-D10VHB×2	ECOV-DM110MA	29.1	10.5	RBS-M20HRA-SQ
		60	UCL-D10VHB×2	ECOV-DM110MA	29.2	9.8	RBS-M20HRA-SQ
40 / 380.5	30.17	50	UCL-D8VHB×3	ECOV-DM110MA	30.2	9.3	RBS-M202HRA-SQ
		60	UCL-D8VHB×3	ECOV-DM110MA	30.2	8.9	RBS-M202HRA-SQ
45 / 428.2	33.66	50	UCL-D10VHB×2	ECOV-DM150MA	39.6	14.1	RBS-M202HRA-SQ
		60	UCL-D10VHB×2	ECOV-DM150MA	40.2	13.3	RBS-M202HRA-SQ
50 / 475.8	37.18	50	UCL-D10VHB×2	ECOV-DM150MA	39.6	14.1	RBS-M202HRA-SQ
		60	UCL-D10VHB×2	ECOV-DM150MA	40.2	13.3	RBS-M202HRA-SQ
60 / 571.5	43.90	50	UCL-D10VHB、UCL-D15VHB1	ECOV-DM185MA	48.7	14.7	RBS-M202HRA-SQ
		60	UCL-D10VHB、UCL-D15VHB1	ECOV-DM185MA	49.4	14	RBS-M202HRA-SQ
70 / 667.1	50.67	50	UCL-D15VHB1×2	ECOV-DM185MA	50.7	13.4	RBS-M202HRA-SQ
		60	UCL-D15VHB1×2	ECOV-DM185MA	51.1	12.8	RBS-M202HRA-SQ
80 / 762.7	57.34	50	UCL-D15VHB1×3	ECOV-DM225MA	57.9	10.3	RBS-M252HRA-SQ
		60	UCL-D15VHB1×3	ECOV-DM225MA	57.9	9.8	RBS-M252HRA-SQ
90 / 858.3	64.04	50	UCL-D10VHB×2、UCL-D15VHB1	ECOV-DM270MA	67.2	14.3	RBS-M252HRA-SQ
		60	UCL-D10VHB×2、UCL-D15VHB1	ECOV-DM270MA	68.1	13.6	RBS-M252HRA-SQ
100 / 969.9	71.95	50	UCL-D10VHB、UCL-D15VHB1×2	ECOV-DM335MA	75.6	14.5	RBS-M252HRA-SQ
		60	UCL-D10VHB×2、UCL-D15VHB1	ECOV-DM300MA	72.5	14.4	RBS-M252HRA-SQ

計算条件:
外気温度:32℃　外気湿度:70%
断熱材厚さ:40mm
入庫品温度:庫内温度+15K　入庫品比熱:3349.0J/kg・K
収容量:400kg/m³　収容率:60%　入庫物冷却時間:24時間
1日の入庫量が収容量の33%
電灯負荷:自動計算　作業員負荷:自動計算　換気負荷:自動計算
冷媒配管長:10m　着霜補正係数:0.95
ECOV-DM**WAおよびECOV-DM**MAタイプは液配管断熱有りモード

注）機種選定の際は冷凍・冷蔵庫の負荷と、クールマルチのシステム冷却能力を照らし合わせてお選びください。
特に既設の機種から入替える場合は、単純に既設機と同一馬力を選ばず、必ず冷却能力を確認して選定ください。

一般 庫内温度 −25℃ の場合 R463A-J

入庫 33%

坪数 / 庫内容積 m³	所要冷却能力 kW	電源周波数 Hz	TD 8〜17K(目標値) ユニットクーラ	一体空冷コンデンシングユニット	システム能力 kW	TD(計算値) K	コントローラ Qシステム
2 / 17.6	1.87	50	UCR-D3VHB	ECOV-DM15WA	2.1	12	RBS-M20HRA-SQ
		60	UCR-D3VHB	ECOV-DM15WA	2.1	11.8	RBS-M20HRA-SQ
3 / 25.9	2.27	50	UCR-D4VHB	ECOV-DM22WA	2.8	11.1	RBS-M20HRA-SQ
		60	UCR-D4VHB	ECOV-DM22WA	2.8	10.7	RBS-M20HRA-SQ
4 / 34.7	2.78	50	UCR-D5VHB	ECOV-DM22WA	3	9.7	RBS-M20HRA-SQ
		60	UCR-D5VHB	ECOV-DM22WA	3.1	9.3	RBS-M20HRA-SQ
5 / 43.9	3.28	50	UCR-D5VHB	ECOV-DM30WA	3.9	12.2	RBS-M20HRA-SQ
		60	UCR-D5VHB	ECOV-DM30WA	3.9	11.6	RBS-M20HRA-SQ
6 / 53.0	3.81	50	UCR-D6VHB	ECOV-DM30WA	4.2	10.1	RBS-M20HRA-SQ
		60	UCR-D6VHB	ECOV-DM30WA	4.2	9.5	RBS-M20HRA-SQ
7 / 62.2	4.30	50	UCR-D6VHB	ECOV-DM37WA	4.5	10.8	RBS-M20HRA-SQ
		60	UCR-D6VHB	ECOV-DM37WA	4.5	10.1	RBS-M20HRA-SQ
8 / 71.4	4.80	50	UCR-D6VHB	ECOV-DM45WA	5.2	12.4	RBS-M20HRA-SQ
		60	UCR-D6VHB	ECOV-DM45WA	5.3	11.6	RBS-M20HRA-SQ
9 / 81.1	5.23	50	UCR-D8VHB	ECOV-DM55WA	6.2	12.3	RBS-M20HRA-SQ
		60	UCR-D8VHB	ECOV-DM55WA	6.2	11.6	RBS-M20HRA-SQ
10 / 90.3	5.73	50	UCR-D10VHB	ECOV-DM55WA	6.8	9.9	RBS-M20HRA-SQ
		60	UCR-D10VHB	ECOV-DM55WA	6.9	9.2	RBS-M20HRA-SQ
12 / 109.2	6.61	50	UCR-D10VHB	ECOV-DM67WA	7.3	10.6	RBS-M20HRA-SQ
		60	UCR-D10VHB	ECOV-DM67WA	7.4	9.8	RBS-M20HRA-SQ
14 / 128.1	7.52	50	UCR-D10VHB	ECOV-DM75A	8.5	12.2	RBS-M20HRA-SQ
		60	UCR-D10VHB	ECOV-DM75A	8.7	11.4	RBS-M20HRA-SQ
16 / 147.0	8.43	50	UCR-D15VHB	ECOV-DM98A	9.4	12.2	RBS-M20HRA-SQ
		60	UCR-D15VHB	ECOV-DM98A	9.6	11.2	RBS-M20HRA-SQ
18 / 165.9	9.32	50	UCR-D20VHB	ECOV-DM98A	10.4	9.6	RBS-M20HRA-SQ
		60	UCR-D20VHB	ECOV-DM98A	10.4	9.1	RBS-M20HRA-SQ
20 / 184.8	10.21	50	UCR-D20VHB	ECOV-DM110A	11.3	10.4	RBS-M20HRA-SQ
		60	UCR-D20VHB	ECOV-DM110A	11.3	9.8	RBS-M20HRA-SQ
24 / 222.6	11.95	50	UCR-D10VHB×2	ECOV-DM110A	12.1	8.9	RBS-M202HRA-SQ
		60	UCR-D10VHB×2	ECOV-DM110A	12.2	8.2	RBS-M202HRA-SQ
28 / 260.4	13.71	50	UCR-D10VHB、UCR-D15VHB	ECOV-DM150A	17.2	11.7	RBS-M202HRA-SQ
		60	UCR-D10VHB、UCR-D15VHB	ECOV-DM150A	17.5	10.8	RBS-M202HRA-SQ
30 / 279.8	14.48	50	UCR-D10VHB、UCR-D15VHB	ECOV-DM150A	17.2	11.7	RBS-M202HRA-SQ
		60	UCR-D10VHB、UCR-D15VHB	ECOV-DM150A	17.5	10.8	RBS-M202HRA-SQ
35 / 491.0	22.32	50	UCR-D20VHB×2	ECOV-DM270A	26.7	12.1	RBS-M202HRA-SQ
		60	UCR-D20VHB×2	ECOV-DM270A	26.9	11.5	RBS-M202HRA-SQ
40 / 562.3	25.19	50	UCR-D20VHB×2	ECOV-DM300A	27.8	12.5	RBS-M202HRA-SQ
		60	UCR-D20VHB×2	ECOV-DM300A	28	11.9	RBS-M202HRA-SQ

計算条件:
外気温度:32℃　外気湿度:70%
断熱材厚さ:100mm　庫内高:1〜30坪3,000mm、35〜70坪4,500mm
入庫品温度:庫内温度+15K　入庫品比熱:1.68kJ/kg・K
収容量:400kg/m³　収容率:60%　入庫物冷却時間:24時間
1日の入庫量が収容量の33%
電灯負荷:自動計算　作業員負荷:自動計算　換気負荷:自動計算
冷媒配管長:10m　着霜補正係数:0.75
ECOV-DM**WAタイプは液配管断熱有りモード

注) 機種選定の際は冷凍・冷蔵庫の負荷と、クールマルチのシステム冷却能力を照らし合わせてお選びください。
特に既設の機種から入替える場合は、単純に既設機と同一馬力を選ばず、必ず冷却能力を確認して選定ください。

一般　庫内温度 −30℃ の場合　R463A-J

入庫 33%

坪数 / 庫内容積 m³	所要冷却能力 kW	電源周波数 Hz	TD 8〜17K(目標値) ユニットクーラ	一体空冷コンデンシングユニット	システム能力 kW	TD(計算値) K	コントローラ Qシステム
2 / 17.1	1.79	50	UCR-D3VHB	ECOV-DM22WA	2.2	12.2	RBS-M20HRA-SQ
		60	UCR-D3VHB	ECOV-DM22WA	2.2	12.0	RBS-M20HRA-SQ
3 / 25.9	2.38	50	UCR-D5VHB	ECOV-DM22WA	2.5	8.3	RBS-M20HRA-SQ
		60	UCR-D4VHB	ECOV-DM22WA	2.4	9.2	RBS-M20HRA-SQ
4 / 34.7	2.89	50	UCR-D5VHB	ECOV-DM30WA	3.3	10.6	RBS-M20HRA-SQ
		60	UCR-D5VHB	ECOV-DM30WA	3.4	10.2	RBS-M20HRA-SQ
5 / 43.9	3.43	50	UCR-D6VHB	ECOV-DM37WA	3.9	9.5	RBS-M20HRA-SQ
		60	UCR-D6VHB	ECOV-DM37WA	3.9	8.8	RBS-M20HRA-SQ
6 / 53.0	3.98	50	UCR-D6VHB	ECOV-DM45WA	4.5	10.9	RBS-M20HRA-SQ
		60	UCR-D6VHB	ECOV-DM45WA	4.6	10.1	RBS-M20HRA-SQ
7 / 62.2	4.50	50	UCR-D8VHB	ECOV-DM55WA	5.3	10.7	RBS-M20HRA-SQ
		60	UCR-D8VHB	ECOV-DM55WA	5.3	10.1	RBS-M20HRA-SQ
8 / 71.4	5.03	50	UCR-D10VHB	ECOV-DM55WA	5.8	8.6	RBS-M20HRA-SQ
		60	UCR-D8VHB	ECOV-DM55WA	5.3	10.1	RBS-M20HRA-SQ
9 / 81.1	5.47	50	UCR-D10VHB	ECOV-DM67WA	6.3	9.2	RBS-M20HRA-SQ
		60	UCR-D10VHB	ECOV-DM67WA	6.4	8.6	RBS-M20HRA-SQ
10 / 90.3	6.00	50	UCR-D10VHB	ECOV-DM75A	7.3	10.5	RBS-M20HRA-SQ
		60	UCR-D10VHB	ECOV-DM75A	7.3	9.7	RBS-M20HRA-SQ
12 / 109.2	6.90	50	UCR-D15VHB	ECOV-DM110A	8.7	11.4	RBS-M20HRA-SQ
		60	UCR-D15VHB	ECOV-DM110A	8.9	10.4	RBS-M20HRA-SQ
14 / 128.1	7.85	50	UCR-D15VHB	ECOV-DM110A	8.7	11.4	RBS-M20HRA-SQ
		60	UCR-D15VHB	ECOV-DM110A	8.9	10.4	RBS-M20HRA-SQ
16 / 147.0	8.79	50	UCR-D20VHB	ECOV-DM110A	9.6	8.9	RBS-M20HRA-SQ
		60	UCR-D20VHB	ECOV-DM110A	9.5	8.4	RBS-M20HRA-SQ
18 / 165.9	9.70	50	UCR-D20VHB	ECOV-DM150A	13.7	12.4	RBS-M20HRA-SQ
		60	UCR-D20VHB	ECOV-DM150A	13.7	11.7	RBS-M20HRA-SQ
20 / 184.8	10.62	50	UCR-D20VHB	ECOV-DM150A	13.7	12.4	RBS-M20HRA-SQ
		60	UCR-D20VHB	ECOV-DM150A	13.7	11.7	RBS-M20HRA-SQ
24 / 222.6	12.43	50	UCR-D10VHB、UCR-D15VHB	ECOV-DM150A	14.6	10.1	RBS-M202HRA-SQ
		60	UCR-D10VHB、UCR-D15VHB	ECOV-DM150A	14.8	9.3	RBS-M202HRA-SQ
28 / 260.4	14.24	50	UCR-D10VHB、UCR-D15VHB	ECOV-DM185A	16.1	11.0	RBS-M202HRA-SQ
		60	UCR-D10VHB、UCR-D15VHB	ECOV-DM185A	16.3	10.1	RBS-M202HRA-SQ
30 / 279.8	15.04	50	UCR-D15VHB、UCR-D20VHB	ECOV-DM185A	17.0	9.2	RBS-M202HRA-SQ
		60	UCR-D15VHB、UCR-D20VHB	ECOV-DM185A	17.0	8.6	RBS-M202HRA-SQ

計算条件:
外気温度:32℃　外気湿度:70%
断熱材厚さ:100mm　庫内高:1〜30坪3,000mm、35〜70坪4,500mm
入庫品温度:庫内温度+15K　入庫品比熱:1.68 kJ/kg・K
収容量:400kg/m³　収容率:60%　入庫物冷却時間:24時間
1日の入庫量が収容量の33%
電灯負荷:自動計算　作業員負荷:自動計算　換気負荷:自動計算
冷媒配管長:10m　着霜補正係数:0.75
ECOV-DM**WAタイプは液配管断熱有りモード

注) 機種選定の際は冷凍・冷蔵庫の負荷と、クールマルチのシステム冷却能力を照らし合わせてお選びください。
特に既設の機種から入替える場合は、単純に既設機と同一馬力を選ばず、必ず冷却能力を確認して選定ください。

一般 庫内温度 +5℃ の場合

R463A-J

入庫 15%

坪数 / 庫内容積 m³	所要冷却能力 kW	電源周波数 Hz	TD 8～17K(目標値) ユニットクーラ	一体空冷コンデンシングユニット	システム能力 kW	TD(計算値) K	コントローラ Qシステム
10 / 74.98	4.98	50	UCH-D4VNB	ECOV-DM15WA	6.5	12.4	RBS-M35NRA-SQ
		60	UCH-D4VNB	ECOV-DM15WA	6.6	11.9	RBS-M35NRA-SQ
12 / 90.31	5.74	50	UCH-D4VNB	ECOV-DM15WA	6.5	12.4	RBS-M35NRA-SQ
		60	UCH-D4VNB	ECOV-DM15WA	6.6	11.9	RBS-M35NRA-SQ
14 / 105.65	6.60	50	UCH-D4VNB	ECOV-DM22WA	8.1	15.2	RBS-M35NRA-SQ
		60	UCH-D4VNB	ECOV-DM22WA	8.2	14.7	RBS-M35NRA-SQ
16 / 120.98	7.36	50	UCH-D5VNB	ECOV-DM22WA	8.4	14.2	RBS-M35NRA-SQ
		60	UCH-D5VNB	ECOV-DM22WA	8.6	13.4	RBS-M35NRA-SQ
18 / 136.32	8.12	50	UCH-D5VNB	ECOV-DM22WA	8.4	14.2	RBS-M35NRA-SQ
		60	UCH-D5VNB	ECOV-DM22WA	8.6	13.4	RBS-M35NRA-SQ
20 / 151.66	10.19	50	UCH-D6VNB	ECOV-DM30WA	11.4	12.3	RBS-M35NRA-SQ
		60	UCH-D6VNB	ECOV-DM30WA	11.5	11.8	RBS-M35NRA-SQ
24 / 182.33	11.90	50	UCH-D8VNB	ECOV-DM37WA	13.1	11.5	RBS-M35NRA-SQ
		60	UCH-D8VNB	ECOV-DM37WA	13.2	11	RBS-M35NRA-SQ
28 / 209.33	13.40	50	UCH-D8VNB	ECOV-DM45WA	15.2	13.2	RBS-M35NRA-SQ
		60	UCH-D8VNB	ECOV-DM45WA	15.3	12.6	RBS-M35NRA-SQ
30 / 228.55	14.40	50	UCH-D10VNB	ECOV-DM45WA	16	11	RBS-M35NRA-SQ
		60	UCH-D10VNB	ECOV-DM45WA	16.2	10.3	RBS-M35NRA-SQ
35 / 332.8	16.18	50	UCH-D10VNB	ECOV-DM55WA	18.3	12.4	RBS-M35NRA-SQ
		60	UCH-D10VNB	ECOV-DM55WA	18.5	11.7	RBS-M35NRA-SQ
40 / 380.5	18.26	50	UCH-D10VNB	ECOV-DM67WA	20	13.5	RBS-M35NRA-SQ
		60	UCH-D10VNB	ECOV-DM67WA	20.3	12.8	RBS-M35NRA-SQ
45 / 428.2	20.28	50	UCH-D10VNB	ECOV-DM75MA	22.9	15.4	RBS-M35NRA-SQ
		60	UCH-D10VNB	ECOV-DM75MA	23.3	14.6	RBS-M35NRA-SQ
50 / 475.8	22.34	50	UCH-D10VNB	ECOV-DM75MA	22.9	15.4	RBS-M35NRA-SQ
		60	UCH-D10VNB	ECOV-DM75MA	23.3	14.6	RBS-M35NRA-SQ
60 / 571.5	26.17	50	UCH-D15VNB1	ECOV-DM98MA	27.5	13.8	RBS-M35NRA-SQ
		60	UCH-D15VNB1	ECOV-DM98MA	27.8	13.2	RBS-M35NRA-SQ
70 / 667.1	30.07	50	UCH-D10VNB×2	ECOV-DM110MA	33.3	11.3	RBS-M35NRA-SQ
		60	UCH-D10VNB×2	ECOV-DM110MA	33.6	10.7	RBS-M35NRA-SQ
80 / 762.7	33.86	50	UCH-D10VNB、UCH-D15VNB1	ECOV-DM110MA	34.5	10	RBS-M35NRA-SQ
		60	UCH-D10VNB、UCH-D15VNB1	ECOV-DM110MA	34.3	9.4	RBS-M35NRA-SQ
90 / 858.3	37.66	50	UCH-D10VNB×2	ECOV-DM150MA	44.8	15.1	RBS-M35NRA-SQ
		60	UCH-D10VNB×2	ECOV-DM150MA	45.6	14.3	RBS-M35NRA-SQ
100 / 969.9	42.20	50	UCH-D10VNB×2	ECOV-DM150MA	44.8	15.1	RBS-M35NRA-SQ
		60	UCH-D10VNB×2	ECOV-DM150MA	45.6	14.3	RBS-M35NRA-SQ

計算条件:
外気温度:32℃　外気湿度:70%
断熱材厚さ:40mm
入庫品温度:庫内温度+15K　入庫品比熱:3349.0J/kg・K
収容量:400kg/m³　収容率:60%　入庫物冷却時間:24時間
1日の入庫量が収容量の15%
電灯負荷:自動計算　作業員負荷:自動計算　換気負荷:自動計算
冷媒配管長:10m　着霜補正係数:1.00
ECOV-DM**WAおよびECOV-DM**MAタイプは液配管断熱有りモード

注) 機種選定の際は冷凍・冷蔵庫の負荷と、クールマルチのシステム冷却能力を照らし合わせてお選びください。
特に既設の機種から入替える場合は、単純に既設機と同一馬力を選ばず、必ず冷却能力を確認して選定ください。

一般　庫内温度 0℃ の場合　R463A-J

入庫 15%

坪数 / 庫内容積 m³	所要冷却能力 kW	電源周波数 Hz	TD 8～17K(目標値) ユニットクーラ	一体空冷コンデンシングユニット	システム能力 kW	TD(計算値) K	コントローラ Qシステム
10 / 74.98	3.40	50	UCL-D3VHB	ECOV-DM15WA	4.9	16.9	RBS-M20HRA-SQ
		60	UCL-D3VHB	ECOV-DM15WA	5	16.2	RBS-M20HRA-SQ
12 / 90.31	4.12	50	UCL-D3VHB	ECOV-DM15WA	4.9	16.9	RBS-M20HRA-SQ
		60	UCL-D3VHB	ECOV-DM15WA	5	16.2	RBS-M20HRA-SQ
14 / 105.65	7.20	50	UCL-D6VHB	ECOV-DM22WA	8.1	9.3	RBS-M20HRA-SQ
		60	UCL-D6VHB	ECOV-DM22WA	8.1	8.9	RBS-M20HRA-SQ
16 / 120.96	8.03	50	UCL-D6VHB	ECOV-DM30WA	10	11.4	RBS-M20HRA-SQ
		60	UCL-D6VHB	ECOV-DM30WA	10	10.9	RBS-M20HRA-SQ
18 / 136.32	8.85	50	UCL-D6VHB	ECOV-DM30WA	10	11.4	RBS-M20HRA-SQ
		60	UCL-D6VHB	ECOV-DM30WA	10	10.9	RBS-M20HRA-SQ
20 / 151.66	10.90	50	UCL-D8VHB	ECOV-DM45WA	13.3	12.2	RBS-M20HRA-SQ
		60	UCL-D8VHB	ECOV-DM45WA	13.3	11.7	RBS-M20HRA-SQ
24 / 182.33	12.80	50	UCL-D10VHB	ECOV-DM45WA	14	10.1	RBS-M20HRA-SQ
		60	UCL-D10VHB	ECOV-DM45WA	14.1	9.5	RBS-M20HRA-SQ
28 / 209.33	14.40	50	UCL-D10VHB	ECOV-DM55WA	16.1	11.5	RBS-M20HRA-SQ
		60	UCL-D10VHB	ECOV-DM55WA	16.2	10.9	RBS-M20HRA-SQ
30 / 228.55	15.49	50	UCL-D10VHB	ECOV-DM67WA	17.3	12.4	RBS-M20HRA-SQ
		60	UCL-D10VHB	ECOV-DM67WA	17.5	11.7	RBS-M20HRA-SQ
35 / 332.8	17.66	50	UCL-D10VHB	ECOV-DM75MA	20.1	14.3	RBS-M20HRA-SQ
		60	UCL-D10VHB	ECOV-DM75MA	20.4	13.5	RBS-M20HRA-SQ
40 / 380.5	19.89	50	UCL-D15VHB1	ECOV-DM75MA	21.9	11.6	RBS-M20HRA-SQ
		60	UCL-D15VHB1	ECOV-DM75MA	21.9	11.1	RBS-M20HRA-SQ
45 / 428.2	22.08	50	UCL-D8VHB×2	ECOV-DM98MA	25.1	11.5	RBS-M20HRA-SQ
		60	UCL-D8VHB×2	ECOV-DM98MA	25.2	11	RBS-M20HRA-SQ
50 / 475.8	24.31	50	UCL-D15VHB1	ECOV-DM98MA	24.1	12.7	RBS-M20HRA-SQ
		60	UCL-D15VHB1	ECOV-DM98MA	24.2	12.2	RBS-M20HRA-SQ
60 / 571.5	28.44	50	UCL-D10VHB×2	ECOV-DM110MA	29.1	10.5	RBS-M202HRA-SQ
		60	UCL-D10VHB×2	ECOV-DM110MA	29.2	9.8	RBS-M202HRA-SQ
70 / 667.1	32.60	50	UCL-D10VHB×2	ECOV-DM150MA	39.6	14.1	RBS-M202HRA-SQ
		60	UCL-D10VHB×2	ECOV-DM150MA	40.2	13.3	RBS-M202HRA-SQ
80 / 762.7	36.69	50	UCL-D10VHB×2	ECOV-DM150MA	39.6	14.1	RBS-M202HRA-SQ
		60	UCL-D10VHB×2	ECOV-DM150MA	40.2	13.3	RBS-M202HRA-SQ
90 / 858.3	40.78	50	UCL-D10VHB、UCL-D15VHB1	ECOV-DM150MA	41.4	12.6	RBS-M202HRA-SQ
		60	UCL-D10VHB、UCL-D15VHB1	ECOV-DM150MA	41.7	11.9	RBS-M202HRA-SQ
100 / 969.9	45.65	50	UCL-D10VHB、UCL-D15VHB1	ECOV-DM185MA	48.7	14.7	RBS-M202HRA-SQ
		60	UCL-D10VHB、UCL-D15VHB1	ECOV-DM185MA	49.4	14	RBS-M202HRA-SQ

計算条件:
外気温度:32℃　外気湿度:70%
断熱材厚さ:40mm
入庫品温度:庫内温度+15K　入庫品比熱:3349.0J/kg・K
収容量:400kg/m³　収容率:60%　入庫物冷却時間:24時間
1日の入庫量が収容量の15%
電灯負荷:自動計算　作業員負荷:自動計算　換気負荷:自動計算
冷媒配管長:10m　着霜補正係数:0.95
ECOV-DM**WAおよびECOV-DM**MAタイプは液配管断熱有りモード

注）機種選定の際は冷凍・冷蔵庫の負荷と、クールマルチのシステム冷却能力を照らし合わせてお選びください。
特に既設の機種から入替える場合は、単純に既設機と同一馬力を選ばず、必ず冷却能力を確認して選定ください。

一般

庫内温度 −25℃ の場合

R463A-J

入庫 15%

坪数 / 庫内容積 m³	所要冷却能力 kW	電源周波数 Hz	TD 8〜17K(目標値) ユニットクーラ	一体空冷コンデンシングユニット	システム能力 kW	TD(計算値) K	コントローラ Qシステム
2 / 17.7	1.45	50	UCR-D3VHB	ECOV-DM15WA	2.1	12	RBS-M20HRA-SQ
		60	UCR-D3VHB	ECOV-DM15WA	2.1	11.8	RBS-M20HRA-SQ
3 / 26.4	2.08	50	UCR-D4VHB	ECOV-DM15WA	2.3	9.3	RBS-M20HRA-SQ
		60	UCR-D4VHB	ECOV-DM15WA	2.3	9	RBS-M20HRA-SQ
4 / 35.2	2.41	50	UCR-D4VHB	ECOV-DM22WA	2.8	11.1	RBS-M20HRA-SQ
		60	UCR-D4VHB	ECOV-DM22WA	2.8	10.7	RBS-M20HRA-SQ
5 / 43.9	2.67	50	UCR-D5VHB	ECOV-DM22WA	3	9.7	RBS-M20HRA-SQ
		60	UCR-D5VHB	ECOV-DM22WA	3.1	9.3	RBS-M20HRA-SQ
6 / 53.0	3.07	50	UCR-D5VHB	ECOV-DM30WA	3.9	12.2	RBS-M20HRA-SQ
		60	UCR-D5VHB	ECOV-DM30WA	3.9	11.6	RBS-M20HRA-SQ
7 / 62.2	3.43	50	UCR-D5VHB	ECOV-DM30WA	3.9	12.2	RBS-M20HRA-SQ
		60	UCR-D5VHB	ECOV-DM30WA	3.9	11.6	RBS-M20HRA-SQ
8 / 71.4	3.81	50	UCR-D6VHB	ECOV-DM30WA	4.2	10.1	RBS-M20HRA-SQ
		60	UCR-D6VHB	ECOV-DM30WA	4.2	9.5	RBS-M20HRA-SQ
9 / 81.1	4.10	50	UCR-D6VHB	ECOV-DM30WA	4.2	10.1	RBS-M20HRA-SQ
		60	UCR-D6VHB	ECOV-DM30WA	4.2	9.5	RBS-M20HRA-SQ
10 / 90.3	4.48	50	UCR-D6VHB	ECOV-DM45WA	5.2	12.4	RBS-M20HRA-SQ
		60	UCR-D6VHB	ECOV-DM45WA	5.3	11.6	RBS-M20HRA-SQ
12 / 109.2	5.10	50	UCR-D8VHB	ECOV-DM55WA	6.2	12.3	RBS-M20HRA-SQ
		60	UCR-D8VHB	ECOV-DM55WA	6.2	11.6	RBS-M20HRA-SQ
14 / 128.1	5.75	50	UCR-D10VHB	ECOV-DM55WA	6.8	9.9	RBS-M20HRA-SQ
		60	UCR-D10VHB	ECOV-DM55WA	6.9	9.2	RBS-M20HRA-SQ
16 / 147.0	6.38	50	UCR-D10VHB	ECOV-DM67WA	7.3	10.6	RBS-M20HRA-SQ
		60	UCR-D10VHB	ECOV-DM67WA	7.4	9.8	RBS-M20HRA-SQ
18 / 165.9	7.02	50	UCR-D10VHB	ECOV-DM75A	8.5	12.2	RBS-M20HRA-SQ
		60	UCR-D10VHB	ECOV-DM75A	8.7	11.4	RBS-M20HRA-SQ
20 / 184.8	7.64	50	UCR-D15VHB	ECOV-DM75A	8.6	11.3	RBS-M20HRA-SQ
		60	UCR-D15VHB	ECOV-DM75A	8.8	10.3	RBS-M20HRA-SQ
24 / 222.6	8.87	50	UCR-D20VHB	ECOV-DM98A	10.4	9.6	RBS-M20HRA-SQ
		60	UCR-D20VHB	ECOV-DM98A	10.4	9.1	RBS-M20HRA-SQ
28 / 260.4	10.09	50	UCR-D20VHB	ECOV-DM110A	11.3	10.4	RBS-M20HRA-SQ
		60	UCR-D20VHB	ECOV-DM110A	11.3	9.8	RBS-M20HRA-SQ
30 / 279.8	10.60	50	UCR-D10VHB、UCR-D15VHB	ECOV-DM110A	12.2	8.5	RBS-M202HRA-SQ
		60	UCR-D8VHB×2	ECOV-DM110A	11	10.4	RBS-M202HRA-SQ
35 / 491.0	15.52	50	UCR-D10VHB、UCR-D15VHB	ECOV-DM150A	17.2	11.7	RBS-M202HRA-SQ
		60	UCR-D10VHB、UCR-D15VHB	ECOV-DM150A	17.5	10.8	RBS-M202HRA-SQ
40 / 562.3	17.39	50	UCR-D15VHB×2	ECOV-DM225A	19.6	12.7	RBS-M202HRA-SQ
		60	UCR-D15VHB×2	ECOV-DM225A	20.2	11.7	RBS-M202HRA-SQ
45 / 645.5	19.54	50	UCR-D15VHB、UCR-D20VHB	ECOV-DM225A	20.9	11.2	RBS-M202HRA-SQ
		60	UCR-D15VHB、UCR-D20VHB	ECOV-DM225A	21.1	10.4	RBS-M202HRA-SQ
50 / 704.9	21.08	50	UCR-D15VHB、UCR-D20VHB	ECOV-DM270A	25.3	13.4	RBS-M202HRA-SQ
		60	UCR-D15VHB、UCR-D20VHB	ECOV-DM270A	25.8	12.6	RBS-M202HRA-SQ
60 / 849.1	24.52	50	UCR-D20VHB×2	ECOV-DM300A	27.8	12.5	RBS-M202HRA-SQ
		60	UCR-D20VHB×2	ECOV-DM300A	28	11.9	RBS-M202HRA-SQ
70 / 921.2	26.19	50	UCR-D20VHB×2	ECOV-DM300A	27.8	12.5	RBS-M202HRA-SQ
		60	UCR-D20VHB×2	ECOV-DM300A	28	11.9	RBS-M202HRA-SQ

計算条件:
外気温度:32℃　外気湿度:70%
断熱材厚さ:100mm　庫内高:1〜30坪3,000mm、35〜70坪4,500mm
入庫品温度:庫内温度+15K　入庫品比熱:1.68kJ/kg・K
収容量:400kg/m³　収容率:60%　入庫物冷却時間:24時間
1日の入庫量が収容量の15%
電灯負荷:自動計算　作業員負荷:自動計算　換気負荷:自動計算

冷媒配管長:10m　着霜補正係数:0.75
ECOV-DM**WAタイプは液配管断熱有りモード

注) 機種選定の際は冷凍・冷蔵庫の負荷と、クールマルチのシステム冷却能力を照らし合わせてお選びください。
特に既設の機種から入替える場合は、単純に既設機と同一馬力を選ばず、必ず冷却能力を確認して選定ください。

一般　庫内温度 −30℃ の場合　R463A-J

入庫 15%

坪数 / 庫内容積 m³	所要冷却能力 kW	電源周波数 Hz	TD 8〜17K(目標値) ユニットクーラ	一体空冷コンデンシングユニット	システム能力 kW	TD(計算値) K	コントローラ Qシステム
2 / 17.1	1.56	50	UCR-D3VHB	ECOV-DM15WA	1.8	10.3	RBS-M20HRA-SQ
		60	UCR-D3VHB	ECOV-DM15WA	1.8	10.1	RBS-M20HRA-SQ
3 / 25.9	2.01	50	UCR-D4VHB	ECOV-DM22WA	2.4	9.5	RBS-M20HRA-SQ
		60	UCR-D4VHB	ECOV-DM22WA	2.4	9.2	RBS-M20HRA-SQ
4 / 34.7	2.41	50	UCR-D5VHB	ECOV-DM22WA	2.5	8.3	RBS-M20HRA-SQ
		60	UCR-D5VHB	ECOV-DM30WA	3.4	10.2	RBS-M20HRA-SQ
5 / 43.9	2.83	50	UCR-D5VHB	ECOV-DM30WA	3.3	10.6	RBS-M20HRA-SQ
		60	UCR-D5VHB	ECOV-DM30WA	3.4	10.2	RBS-M20HRA-SQ
6 / 53.0	3.24	50	UCR-D6VHB	ECOV-DM30WA	3.6	8.9	RBS-M20HRA-SQ
		60	UCR-D6VHB	ECOV-DM30WA	3.7	8.2	RBS-M20HRA-SQ
7 / 62.2	3.63	50	UCR-D6VHB	ECOV-DM37WA	3.9	9.5	RBS-M20HRA-SQ
		60	UCR-D6VHB	ECOV-DM37WA	3.9	8.8	RBS-M20HRA-SQ
8 / 71.4	4.04	50	UCR-D6VHB	ECOV-DM45WA	4.5	10.9	RBS-M20HRA-SQ
		60	UCR-D6VHB	ECOV-DM45WA	4.6	10.1	RBS-M20HRA-SQ
9 / 81.1	4.34	50	UCR-D8VHB	ECOV-DM55WA	5.3	10.7	RBS-M20HRA-SQ
		60	UCR-D8VHB	ECOV-DM55WA	5.3	10.1	RBS-M20HRA-SQ
10 / 90.3	4.74	50	UCR-D8VHB	ECOV-DM55WA	5.3	10.7	RBS-M20HRA-SQ
		60	UCR-D8VHB	ECOV-DM55WA	5.3	10.1	RBS-M20HRA-SQ
12 / 109.2	5.39	50	UCR-D10VHB	ECOV-DM67WA	6.3	9.2	RBS-M20HRA-SQ
		60	UCR-D10VHB	ECOV-DM67WA	6.4	8.6	RBS-M20HRA-SQ
14 / 128.1	6.08	50	UCR-D10VHB	ECOV-DM75A	7.3	10.5	RBS-M20HRA-SQ
		60	UCR-D10VHB	ECOV-DM75A	7.3	9.7	RBS-M20HRA-SQ
16 / 147.0	6.74	50	UCR-D15VHB	ECOV-DM75A	7.3	9.7	RBS-M20HRA-SQ
		60	UCR-D15VHB	ECOV-DM75A	7.4	8.9	RBS-M20HRA-SQ
18 / 165.9	7.40	50	UCR-D15VHB	ECOV-DM98A	8	10.6	RBS-M20HRA-SQ
		60	UCR-D15VHB	ECOV-DM98A	8.1	9.6	RBS-M20HRA-SQ
20 / 184.8	8.05	50	UCR-D15VHB	ECOV-DM110A	8.7	11.4	RBS-M20HRA-SQ
		60	UCR-D15VHB	ECOV-DM110A	8.9	10.4	RBS-M20HRA-SQ
24 / 222.6	9.35	50	UCR-D20VHB	ECOV-DM110A	9.6	8.9	RBS-M20HRA-SQ
		60	UCR-D20VHB	ECOV-DM110A	9.5	8.4	RBS-M20HRA-SQ
28 / 260.4	10.63	50	UCR-D20VHB	ECOV-DM150A	13.7	12.4	RBS-M20HRA-SQ
		60	UCR-D20VHB	ECOV-DM150A	13.7	11.7	RBS-M20HRA-SQ
30 / 279.8	11.16	50	UCR-D20VHB	ECOV-DM150A	13.7	12.4	RBS-M20HRA-SQ
		60	UCR-D20VHB	ECOV-DM150A	13.7	11.7	RBS-M20HRA-SQ
35 / 491.0	16.28	50	UCR-D15VHB、UCR-D20VHB	ECOV-DM225A	17.7	9.6	RBS-M202HRA-SQ
		60	UCR-D15VHB、UCR-D20VHB	ECOV-DM225A	17.8	9	RBS-M202HRA-SQ
40 / 562.3	18.24	50	UCR-D15VHB、UCR-D20VHB	ECOV-DM270A	21.9	11.7	RBS-M202HRA-SQ
		60	UCR-D15VHB、UCR-D20VHB	ECOV-DM270A	22.1	10.9	RBS-M202HRA-SQ
45 / 633.6	20.22	50	UCR-D20VHB×2	ECOV-DM270A	22.8	10.4	RBS-M202HRA-SQ
		60	UCR-D20VHB×2	ECOV-DM270A	22.8	9.8	RBS-M202HRA-SQ
50 / 704.9	22.08	50	UCR-D20VHB×2	ECOV-DM300A	23.8	10.8	RBS-M202HRA-SQ
		60	UCR-D20VHB×2	ECOV-DM300A	23.8	10.2	RBS-M202HRA-SQ

計算条件:
外気温度:32℃　外気湿度:70%
断熱材厚さ:100mm　庫内高:1〜30坪3,000mm、35〜70坪4,500mm
入庫品温度:庫内温度+15K　入庫品比熱:1.68kJ/kg・K
収容量:400kg/m³　収容率:60%　入庫物冷却時間:24時間
1日の入庫量が収容量の15%
電灯負荷:自動計算　作業員負荷:自動計算　換気負荷:自動計算
冷媒配管長:10m　着霜補正係数:0.75
ECOV-DM**WAタイプは液配管断熱有りモード

注) 機種選定の際は冷凍・冷蔵庫の負荷と、クールマルチのシステム冷却能力を照らし合わせてお選びください。
特に既設の機種から入替える場合は、単純に既設機と同一馬力を選ばず、必ず冷却能力を確認して選定ください。

一般

庫内温度 +5℃ の場合

R32

入庫 33%

坪数 / 庫内容積 m³	所要冷却能力 kW	電源周波数 Hz	TD 8～17K(目標値) ユニットクーラ	一体空冷コンデンシングユニット	システム能力 kW	TD(計算値) K	コントローラ Qシステム
9 / 65.47	7.46	50	UCH-M4VNA	ECOV-DM22WA	8.3	14.6	RBH-M35NRA-SQ
		60	UCH-M4VNA	ECOV-DM22WA	8.5	13.9	RBH-M35NRA-SQ
10 / 74.98	8.21	50	UCH-M6VNA	ECOV-DM22WA	9.4	10.2	RBH-M35NRA-SQ
		60	UCH-M6VNA	ECOV-DM22WA	9.4	9.7	RBH-M35NRA-SQ
12 / 90.31	9.70	50	UCH-M6VNA	ECOV-DM30WA	11.6	12.4	RBH-M35NRA-SQ
		60	UCH-M6VNA	ECOV-DM30WA	11.6	11.9	RBH-M35NRA-SQ
14 / 105.65	11.19	50	UCH-M8VNA	ECOV-DM37WA	13.3	11.6	RBH-M35NRA-SQ
		60	UCH-M8VNA	ECOV-DM37WA	13.3	11.1	RBH-M35NRA-SQ
16 / 120.96	12.68	50	UCH-M8VNA	ECOV-DM45WA	15.3	13.3	RBH-M35NRA-SQ
		60	UCH-M8VNA	ECOV-DM45WA	15.4	12.7	RBH-M35NRA-SQ
18 / 136.32	14.16	50	UCH-M8VNA	ECOV-DM45WA	15.3	13.3	RBH-M35NRA-SQ
		60	UCH-M8VNA	ECOV-DM45WA	15.4	12.7	RBH-M35NRA-SQ
20 / 151.66	15.63	50	UCH-M10VNA	ECOV-DM55WA	18.5	12.4	RBH-M35NRA-SQ
		60	UCH-M10VNA	ECOV-DM55WA	18.8	11.6	RBH-M35NRA-SQ
24 / 227.8	18.54	50	UCH-M10VNA	ECOV-DM67WA	20.3	13.6	RBH-M35NRA-SQ
		60	UCH-M10VNA	ECOV-DM67WA	20.7	12.7	RBH-M35NRA-SQ
28 / 265.9	20.56	50	UCH-M10VNA	ECOV-DM75MA	24	15.9	RBH-M35NRA-SQ
		60	UCH-M10VNA	ECOV-DM75MA	24.5	15	RBH-M35NRA-SQ
30 / 285.1	21.84	50	UCH-M10VNA	ECOV-DM75MA	24	15.9	RBH-M35NRA-SQ
		60	UCH-M10VNA	ECOV-DM75MA	24.5	15	RBH-M35NRA-SQ
35 / 332.8	25.18	50	UCH-M15VNA1	ECOV-DM98MA	28.9	13.5	RBH-M35NRA-SQ
		60	UCH-M15VNA1	ECOV-DM98MA	29.1	13	RBH-M35NRA-SQ
40 / 380.5	28.55	50	UCH-M15VNA1	ECOV-DM110MA	32	14.9	RBH-M35NRA-SQ
		60	UCH-M15VNA1	ECOV-DM110MA	32.3	14.4	RBH-M35NRA-SQ
45 / 428.2	31.87	50	UCH-M10VNA×2	ECOV-DM110MA	35.1	11.8	RBH-M35NRA-SQ
		60	UCH-M10VNA×2	ECOV-DM110MA	35.5	11	RBH-M35NRA-SQ
50 / 475.8	35.21	50	UCH-M8VNA×3	ECOV-DM110MA	36.4	10.6	RBH-M35NRA-SQ
		60	UCH-M10VNA×2	ECOV-DM110MA	35.5	11	RBH-M35NRA-SQ
60 / 571.5	41.64	50	UCH-M10VNA×2	ECOV-DM150MA	47.1	15.6	RBH-M35NRA-SQ
		60	UCH-M10VNA×2	ECOV-DM150MA	48.2	14.7	RBH-M35NRA-SQ
70 / 667.1	48.14	50	UCH-M15VNA1×2	ECOV-DM150MA	52.4	12.3	RBH-M35NRA-SQ
		60	UCH-M15VNA1×2	ECOV-DM150MA	52.6	11.8	RBH-M35NRA-SQ
80 / 762.7	54.52	50	UCH-M10VNA、UCH-M15VNA1	ECOV-DM185MA	58.1	15.9	RBH-M35NRA-SQ
		60	UCH-M10VNA、UCH-M15VNA1	ECOV-DM185MA	59	15.2	RBH-M35NRA-SQ
90 / 858.3	60.93	50	UCH-M15VNA1×2	ECOV-DM225MA	63.2	14.7	RBH-M35NRA-SQ
		60	UCH-M15VNA1×2	ECOV-DM225MA	63.7	14.2	RBH-M35NRA-SQ
100 / 969.9	68.50	50	UCH-M10VNA×2、UCH-M15VNA1	ECOV-DM270MA	80.4	15.6	RBH-M45NRA-SQ
		60	UCH-M10VNA×2、UCH-M15VNA1	ECOV-DM270MA	81.8	14.8	RBH-M45NRA-SQ

計算条件:
外気温度:32℃　外気湿度:70%
断熱材厚さ:40mm
入庫品温度:庫内温度+15K　入庫品比熱:3349.0J/kg・K
収容量:400kg/m³　収容率:60%　入庫物冷却時間:24時間
1日の入庫量が収容量の33%
電灯負荷:自動計算　作業員負荷:自動計算　換気負荷:自動計算
冷媒配管長:10m　着霜補正係数:1.00
ECOV-DM**WAおよびECOV-DM**MAタイプは液配管断熱有りモード

注) 機種選定の際は冷凍・冷蔵庫の負荷と、クールマルチのシステム冷却能力を照らし合わせてお選びください。
特に既設の機種から入替える場合は、単純に既設機と同一馬力を選ばず、必ず冷却能力を確認して選定ください。

一般　庫内温度 0℃ の場合　R32

入庫 33%

坪数 / 庫内容積 m³	所要冷却能力 kW	電源周波数 Hz	TD 8～17K(目標値) ユニットクーラ	一体空冷コンデンシングユニット	システム能力 kW	TD(計算値) K	コントローラ Qシステム
6 / 45.0	4.98	50	UCL-M4VHA	ECOV-DM15WA	5.9	10.9	RBS-M20HRA-SQ
		60	UCL-M4VHA	ECOV-DM15WA	5.9	10.4	RBS-M20HRA-SQ
7 / 52.5	5.82	50	UCL-M4VHA	ECOV-DM22WA	7.3	13.5	RBS-M20HRA-SQ
		60	UCL-M4VHA	ECOV-DM22WA	7.4	12.9	RBS-M20HRA-SQ
8 / 60.0	6.44	50	UCL-M5VHA	ECOV-DM22WA	7.7	12	RBS-M20HRA-SQ
		60	UCL-M5VHA	ECOV-DM22WA	7.8	11.3	RBS-M20HRA-SQ
9 / 65.47	6.86	50	UCL-M5VHA	ECOV-DM22WA	7.7	12	RBS-M20HRA-SQ
		60	UCL-M5VHA	ECOV-DM22WA	7.8	11.3	RBS-M20HRA-SQ
10 / 74.98	7.68	50	UCL-M5VHA	ECOV-DM30WA	9.3	14.5	RBS-M20HRA-SQ
		60	UCL-M5VHA	ECOV-DM30WA	9.5	13.8	RBS-M20HRA-SQ
12 / 90.31	8.97	50	UCL-M6VHA	ECOV-DM30WA	10.1	11.5	RBS-M20HRA-SQ
		60	UCL-M6VHA	ECOV-DM30WA	10.1	11	RBS-M20HRA-SQ
14 / 105.65	10.19	50	UCL-M8VHA	ECOV-DM37WA	11.6	10.7	RBS-M20HRA-SQ
		60	UCL-M8VHA	ECOV-DM37WA	11.6	10.2	RBS-M20HRA-SQ
16 / 120.96	11.50	50	UCL-M8VHA	ECOV-DM45WA	13.4	12.3	RBS-M20HRA-SQ
		60	UCL-M8VHA	ECOV-DM45WA	13.4	11.8	RBS-M20HRA-SQ
18 / 136.32	12.69	50	UCL-M10VHA	ECOV-DM45WA	14.1	10.1	RBS-M20HRA-SQ
		60	UCL-M10VHA	ECOV-DM45WA	14.3	9.4	RBS-M20HRA-SQ
20 / 151.66	13.99	50	UCL-M10VHA	ECOV-DM55WA	16.3	11.6	RBS-M20HRA-SQ
		60	UCL-M10VHA	ECOV-DM55WA	16.5	10.8	RBS-M20HRA-SQ
24 / 227.8	18.95	50	UCL-M10VHA	ECOV-DM75MA	21.1	14.8	RBS-M20HRA-SQ
		60	UCL-M10VHA	ECOV-DM75MA	21.6	14	RBS-M20HRA-SQ
28 / 265.9	21.80	50	UCL-M15VHA1	ECOV-DM75MA	23.4	11.6	RBS-M20HRA-SQ
		60	UCL-M15VHA1	ECOV-DM75MA	23.5	11.2	RBS-M20HRA-SQ
30 / 285.1	24.18	50	UCL-M15VHA1	ECOV-DM98MA	25.6	12.6	RBS-M20HRA-SQ
		60	UCL-M15VHA1	ECOV-DM98MA	25.7	12.2	RBS-M20HRA-SQ
35 / 332.8	26.65	50	UCL-M15VHA1	ECOV-DM110MA	28.2	13.9	RBS-M20HRA-SQ
		60	UCL-M15VHA1	ECOV-DM110MA	28.3	13.4	RBS-M20HRA-SQ
40 / 380.5	30.17	50	UCL-M10VHA、UCL-M15VHA1	ECOV-DM110MA	32.1	9.4	RBS-M202HRA-SQ
		60	UCL-M10VHA、UCL-M15VHA1	ECOV-DM110MA	32.1	8.9	RBS-M202HRA-SQ
45 / 428.2	33.66	50	UCL-M10VHA×2	ECOV-DM150MA	41.4	14.5	RBS-M202HRA-SQ
		60	UCL-M10VHA×2	ECOV-DM150MA	42.3	13.7	RBS-M202HRA-SQ
50 / 475.8	37.18	50	UCL-M10VHA×2	ECOV-DM150MA	41.4	14.5	RBS-M202HRA-SQ
		60	UCL-M10VHA×2	ECOV-DM150MA	42.3	13.7	RBS-M202HRA-SQ
60 / 571.5	43.90	50	UCL-M10VHA、UCL-M15VHA1	ECOV-DM185MA	51.2	14.8	RBS-M202HRA-SQ
		60	UCL-M10VHA、UCL-M15VHA1	ECOV-DM185MA	51.9	14.1	RBS-M202HRA-SQ
70 / 667.1	50.67	50	UCL-M15VHA1×2	ECOV-DM185MA	53.8	13.2	RBS-M202HRA-SQ
		60	UCL-M15VHA1×2	ECOV-DM185MA	54.1	12.8	RBS-M202HRA-SQ
80 / 762.7	57.34	50	UCL-M15VHA1×3	ECOV-DM225MA	61.8	10.2	RBS-M252HRA-SQ
		60	UCL-M15VHA1×3	ECOV-DM225MA	61.7	9.8	RBS-M252HRA-SQ
90 / 858.3	64.04	50	UCL-M10VHA×2、UCL-M15VHA1	ECOV-DM270MA	70.5	14.4	RBS-M252HRA-SQ
		60	UCL-M10VHA×2、UCL-M15VHA1	ECOV-DM270MA	71.7	13.7	RBS-M252HRA-SQ
100 / 969.9	71.95	50	UCL-M10VHA×2、UCL-M15VHA1	ECOV-DM300MA	75	15.3	RBS-M252HRA-SQ
		60	UCL-M10VHA×2、UCL-M15VHA1	ECOV-DM300MA	76.3	14.6	RBS-M252HRA-SQ

計算条件:
外気温度:32℃　外気湿度:70%
断熱材厚さ:40mm
入庫品温度:庫内温度+15K　入庫品比熱:3349.0J/kg・K
収容量:400kg/m³　収容率:60%　入庫物冷却時間:24時間
1日の入庫量が収容量の33%
電灯負荷:自動計算　作業員負荷:自動計算　換気負荷:自動計算
冷媒配管長:10m　着霜補正係数:0.95
ECOV-DM**WAおよびECOV-DM**MAタイプは液配管断熱有りモード

注）機種選定の際は冷凍・冷蔵庫の負荷と、クールマルチのシステム冷却能力を照らし合わせてお選びください。
特に既設の機種から入替える場合は、単純に既設機と同一馬力を選ばず、必ず冷却能力を確認して選定ください。

一般 庫内温度 −25℃ の場合 R32

入庫 33%

坪数 / 庫内容積 m³	所要冷却能力 kW	電源周波数 Hz	TD 8〜17K(目標値) ユニットクーラ	一体空冷コンデンシングユニット	システム能力 kW	TD(計算値) K	コントローラ Qシステム
2 / 17.6	1.87	50	UCR-M3VHA	ECOV-DM15WA	2.1	11.9	RBS-M20HRA-SQ
		60	UCR-M3VHA	ECOV-DM15WA	2.1	11.7	RBS-M20HRA-SQ
3 / 25.9	2.27	50	UCR-M4VHA	ECOV-DM22WA	2.8	11.1	RBS-M20HRA-SQ
		60	UCR-M4VHA	ECOV-DM22WA	2.8	10.7	RBS-M20HRA-SQ
4 / 34.7	2.78	50	UCR-M5VHA	ECOV-DM22WA	3	9.7	RBS-M20HRA-SQ
		60	UCR-M5VHA	ECOV-DM22WA	3	9.3	RBS-M20HRA-SQ
5 / 43.9	3.28	50	UCR-M5VHA	ECOV-DM30WA	3.9	12.3	RBS-M20HRA-SQ
		60	UCR-M5VHA	ECOV-DM30WA	4	11.8	RBS-M20HRA-SQ
6 / 53.0	3.81	50	UCR-M6VHA	ECOV-DM30WA	4.3	10.2	RBS-M20HRA-SQ
		60	UCR-M6VHA	ECOV-DM30WA	4.3	9.6	RBS-M20HRA-SQ
7 / 62.2	4.30	50	UCR-M6VHA	ECOV-DM37WA	4.7	11.1	RBS-M20HRA-SQ
		60	UCR-M6VHA	ECOV-DM37WA	4.7	10.5	RBS-M20HRA-SQ
8 / 71.4	4.80	50	UCR-M6VHA	ECOV-DM45WA	5.2	12.4	RBS-M20HRA-SQ
		60	UCR-M6VHA	ECOV-DM45WA	5.3	11.7	RBS-M20HRA-SQ
9 / 81.1	5.23	50	UCR-M8VHA	ECOV-DM55WA	6.7	13.2	RBS-M20HRA-SQ
		60	UCR-M8VHA	ECOV-DM55WA	6.7	12.5	RBS-M20HRA-SQ
10 / 90.3	5.73	50	UCR-M10VHA	ECOV-DM55WA	7.3	10.2	RBS-M20HRA-SQ
		60	UCR-M10VHA	ECOV-DM55WA	7.3	9.7	RBS-M20HRA-SQ
12 / 109.2	6.61	50	UCR-M10VHA	ECOV-DM67WA	7.8	10.8	RBS-M20HRA-SQ
		60	UCR-M10VHA	ECOV-DM67WA	7.8	10.3	RBS-M20HRA-SQ
14 / 128.1	7.52	50	UCR-M10VHA	ECOV-DM75A	9	12.4	RBS-M20HRA-SQ
		60	UCR-M10VHA	ECOV-DM75A	9.1	11.8	RBS-M20HRA-SQ
16 / 147.0	8.43	50	UCR-M15VHA	ECOV-DM98A	10.1	12	RBS-M20HRA-SQ
		60	UCR-M15VHA	ECOV-DM98A	10.1	11.5	RBS-M20HRA-SQ
18 / 165.9	9.32	50	UCR-M20VHA	ECOV-DM98A	11	9.7	RBS-M20HRA-SQ
		60	UCR-M20VHA	ECOV-DM98A	11	9.3	RBS-M20HRA-SQ
20 / 184.8	10.21	50	UCR-M20VHA	ECOV-DM110A	11.9	10.4	RBS-M20HRA-SQ
		60	UCR-M20VHA	ECOV-DM110A	11.9	10	RBS-M20HRA-SQ
24 / 222.6	11.95	50	UCR-M10VHA×2	ECOV-DM110A	12.8	9	RBS-M202HRA-SQ
		60	UCR-M10VHA×2	ECOV-DM110A	12.8	8.5	RBS-M202HRA-SQ
28 / 260.4	13.71	50	UCR-M8VHA×2	ECOV-DM150A	15.7	15.4	RBS-M202HRA-SQ
		60	UCR-M8VHA×2	ECOV-DM150A	16	14.6	RBS-M202HRA-SQ
30 / 279.8	14.48	50	UCR-M10VHA、UCR-M15VHA	ECOV-DM150A	18.3	11.7	RBS-M202HRA-SQ
		60	UCR-M10VHA、UCR-M15VHA	ECOV-DM150A	18.3	11.1	RBS-M202HRA-SQ
35 / 491.0	22.32	50	UCR-M20VHA×2	ECOV-DM270A	28.4	12.3	RBS-M202HRA-SQ
		60	UCR-M20VHA×2	ECOV-DM270A	28.5	11.8	RBS-M202HRA-SQ
40 / 562.3	25.19	50	UCR-M20VHA×2	ECOV-DM300A	29.3	12.6	RBS-M202HRA-SQ
		60	UCR-M20VHA×2	ECOV-DM300A	29.4	12.1	RBS-M202HRA-SQ

計算条件:
外気温度:32℃　外気湿度:70%
断熱材厚さ:100mm　庫内高:1〜30坪3,000mm、35〜70坪4,500mm
入庫品温度:庫内温度+15K　入庫品比熱:1.68kJ/kg・K
収容量:400kg/m³　収容率:60%　入庫物冷却時間:24時間
1日の入庫量が収容量の33%
電灯負荷:自動計算　作業員負荷:自動計算　換気負荷:自動計算
冷媒配管長:10m　着霜補正係数:0.75
ECOV-DM**WAタイプは液配管断熱有りモード

注) 機種選定の際は冷凍・冷蔵庫の負荷と、クールマルチのシステム冷却能力を照らし合わせてお選びください。
特に既設の機種から入替える場合は、単純に既設機と同一馬力を選ばず、必ず冷却能力を確認して選定ください。

一般　庫内温度 −30℃ の場合　R32

入庫 33%

坪数 / 庫内容積 m³	所要冷却能力 kW	電源周波数 Hz	TD 8〜17K(目標値) ユニットクーラ	一体空冷コンデンシングユニット	システム能力 kW	TD(計算値) K	コントローラ Qシステム
2 / 17.1	1.79	50	UCR-M3VHA	ECOV-DM22WA	2.2	12.3	RBS-M20HRA-SQ
		60	UCR-M3VHA	ECOV-DM22WA	2.2	12.2	RBS-M20HRA-SQ
3 / 25.9	2.38	50	UCR-M5VHA	ECOV-DM22WA	2.6	8.3	RBS-M20HRA-SQ
		60	UCR-M4VHA	ECOV-DM22WA	2.4	9.2	RBS-M20HRA-SQ
4 / 34.7	2.89	50	UCR-M5VHA	ECOV-DM30WA	3.4	10.8	RBS-M20HRA-SQ
		60	UCR-M5VHA	ECOV-DM30WA	3.4	10.3	RBS-M20HRA-SQ
5 / 43.9	3.43	50	UCR-M6VHA	ECOV-DM37WA	4.1	9.8	RBS-M20HRA-SQ
		60	UCR-M6VHA	ECOV-DM37WA	4.1	9.2	RBS-M20HRA-SQ
6 / 53.0	3.98	50	UCR-M6VHA	ECOV-DM45WA	4.6	10.9	RBS-M20HRA-SQ
		60	UCR-M6VHA	ECOV-DM45WA	4.6	10.3	RBS-M20HRA-SQ
7 / 62.2	4.50	50	UCR-M6VHA	ECOV-DM45WA	4.6	10.9	RBS-M20HRA-SQ
		60	UCR-M6VHA	ECOV-DM45WA	4.6	10.3	RBS-M20HRA-SQ
8 / 71.4	5.03	50	UCR-M10VHA	ECOV-DM55WA	6.5	9.1	RBS-M20HRA-SQ
		60	UCR-M10VHA	ECOV-DM55WA	6.4	8.6	RBS-M20HRA-SQ
9 / 81.1	5.47	50	UCR-M10VHA	ECOV-DM67WA	6.9	9.6	RBS-M20HRA-SQ
		60	UCR-M10VHA	ECOV-DM67WA	6.8	9.1	RBS-M20HRA-SQ
10 / 90.3	6.00	50	UCR-M10VHA	ECOV-DM75A	7.7	10.7	RBS-M20HRA-SQ
		60	UCR-M10VHA	ECOV-DM75A	7.7	10.2	RBS-M20HRA-SQ
12 / 109.2	6.90	50	UCR-M10VHA	ECOV-DM75A	7.7	10.7	RBS-M20HRA-SQ
		60	UCR-M10VHA	ECOV-DM75A	7.7	10.2	RBS-M20HRA-SQ
14 / 128.1	7.85	50	UCR-M15VHA	ECOV-DM75A	7.9	9.6	RBS-M20HRA-SQ
		60	UCR-M15VHA	ECOV-DM75A	7.9	9.1	RBS-M20HRA-SQ
16 / 147.0	8.79	50	UCR-M20VHA	ECOV-DM98A	9.3	8.3	RBS-M20HRA-SQ
		60	UCR-M20VHA	ECOV-DM98A	9.2	8.0	RBS-M20HRA-SQ
18 / 165.9	9.70	50	UCR-M20VHA	ECOV-DM110A	10.2	9.0	RBS-M20HRA-SQ
		60	UCR-M20VHA	ECOV-DM110A	10.1	8.6	RBS-M20HRA-SQ
20 / 184.8	10.62	50	UCR-M8VHA×2	ECOV-DM150A	13.7	13.5	RBS-M202HRA-SQ
		60	UCR-M8VHA×2	ECOV-DM150A	13.9	12.8	RBS-M202HRA-SQ
24 / 222.6	12.43	50	UCR-M10VHA、UCR-M15VHA	ECOV-DM150A	15.7	10.1	RBS-M202HRA-SQ
		60	UCR-M10VHA、UCR-M15VHA	ECOV-DM150A	15.7	9.7	RBS-M202HRA-SQ
28 / 260.4	14.24	50	UCR-M10VHA、UCR-M15VHA	ECOV-DM185A	17.1	10.9	RBS-M202HRA-SQ
		60	UCR-M10VHA、UCR-M15VHA	ECOV-DM185A	17.1	10.5	RBS-M202HRA-SQ
30 / 279.8	15.04	50	UCR-M15VHA、UCR-M20VHA	ECOV-DM185A	18.1	9.2	RBS-M202HRA-SQ
		60	UCR-M15VHA、UCR-M20VHA	ECOV-DM185A	18.0	8.8	RBS-M202HRA-SQ

計算条件:
外気温度:32℃　外気湿度:70%
断熱材厚さ:100mm　庫内高:1〜30坪3,000mm、35〜70坪4,500mm
入庫品温度:庫内温度+15K　入庫品比熱:1.68 kJ/kg・K
収容量:400kg/m³　収容率:60%　入庫物冷却時間:24時間
1日の入庫量が収容量の33%
電灯負荷:自動計算　作業員負荷:自動計算　換気負荷:自動計算
冷媒配管長:10m　着霜補正係数:0.75
ECOV-DM**WAタイプは液配管断熱有りモード

注) 機種選定の際は冷凍・冷蔵庫の負荷と、クールマルチのシステム冷却能力を照らし合わせてお選びください。
特に既設の機種から入替える場合は、単純に既設機と同一馬力を選ばず、必ず冷却能力を確認して選定ください。

一般 庫内温度 +5℃ の場合 R32

入庫 15%

坪数 / 庫内容積 m³	所要冷却能力 kW	電源周波数 Hz	TD 8～17K(目標値) ユニットクーラ	一体空冷コンデンシングユニット	システム能力 kW	TD(計算値) K	コントローラ Qシステム
10 / 74.98	4.98	50	UCH-M4VNA	ECOV-DM15WA	6.7	11.9	RBS-M35NRA-SQ
		60	UCH-M4VNA	ECOV-DM15WA	6.8	11.3	RBS-M35NRA-SQ
12 / 90.31	5.74	50	UCH-M4VNA	ECOV-DM15WA	6.7	11.9	RBS-M35NRA-SQ
		60	UCH-M4VNA	ECOV-DM15WA	6.8	11.3	RBS-M35NRA-SQ
14 / 105.65	6.60	50	UCH-M4VNA	ECOV-DM22WA	8.3	14.6	RBS-M35NRA-SQ
		60	UCH-M4VNA	ECOV-DM22WA	8.5	13.9	RBS-M35NRA-SQ
16 / 120.98	7.36	50	UCH-M5VNA	ECOV-DM22WA	8.8	13	RBS-M35NRA-SQ
		60	UCH-M5VNA	ECOV-DM22WA	9	12.3	RBS-M35NRA-SQ
18 / 136.32	8.12	50	UCH-M5VNA	ECOV-DM22WA	8.8	13	RBS-M35NRA-SQ
		60	UCH-M5VNA	ECOV-DM22WA	9	12.3	RBS-M35NRA-SQ
20 / 151.66	10.19	50	UCH-M6VNA	ECOV-DM30WA	11.6	12.4	RBS-M35NRA-SQ
		60	UCH-M6VNA	ECOV-DM30WA	11.6	11.9	RBS-M35NRA-SQ
24 / 182.33	11.90	50	UCH-M8VNA	ECOV-DM37WA	13.3	11.6	RBS-M35NRA-SQ
		60	UCH-M8VNA	ECOV-DM37WA	13.3	11.1	RBS-M35NRA-SQ
28 / 209.33	13.40	50	UCH-M8VNA	ECOV-DM45WA	15.3	13.3	RBS-M35NRA-SQ
		60	UCH-M8VNA	ECOV-DM45WA	15.4	12.7	RBS-M35NRA-SQ
30 / 228.55	14.40	50	UCH-M10VNA	ECOV-DM45WA	16.3	11	RBS-M35NRA-SQ
		60	UCH-M10VNA	ECOV-DM45WA	16.4	10.2	RBS-M35NRA-SQ
35 / 332.8	16.18	50	UCH-M10VNA	ECOV-DM55WA	18.5	12.4	RBS-M35NRA-SQ
		60	UCH-M10VNA	ECOV-DM55WA	18.8	11.6	RBS-M35NRA-SQ
40 / 380.5	18.26	50	UCH-M10VNA	ECOV-DM67WA	20.3	13.6	RBS-M35NRA-SQ
		60	UCH-M10VNA	ECOV-DM67WA	20.7	12.7	RBS-M35NRA-SQ
45 / 428.2	20.28	50	UCH-M10VNA	ECOV-DM75MA	24	15.9	RBS-M35NRA-SQ
		60	UCH-M10VNA	ECOV-DM75MA	24.5	15	RBS-M35NRA-SQ
50 / 475.8	22.34	50	UCH-M10VNA	ECOV-DM75MA	24	15.9	RBS-M35NRA-SQ
		60	UCH-M10VNA	ECOV-DM75MA	24.5	15	RBS-M35NRA-SQ
60 / 571.5	26.17	50	UCH-M15VNA1	ECOV-DM98MA	28.9	13.5	RBS-M35NRA-SQ
		60	UCH-M15VNA1	ECOV-DM98MA	29.1	13	RBS-M35NRA-SQ
70 / 667.1	30.07	50	UCH-M10VNA×2	ECOV-DM110MA	35.1	11.8	RBS-M35NRA-SQ
		60	UCH-M10VNA×2	ECOV-DM110MA	35.5	11	RBS-M35NRA-SQ
80 / 762.7	33.86	50	UCH-M10VNA、UCH-M15VNA1	ECOV-DM110MA	36.6	10.2	RBS-M35NRA-SQ
		60	UCH-M10VNA、UCH-M15VNA1	ECOV-DM110MA	36.4	9.5	RBS-M35NRA-SQ
90 / 858.3	37.66	50	UCH-M10VNA×2	ECOV-DM150MA	47.1	15.6	RBS-M35NRA-SQ
		60	UCH-M10VNA×2	ECOV-DM150MA	48.2	14.7	RBS-M35NRA-SQ
100 / 969.9	42.20	50	UCH-M10VNA×2	ECOV-DM150MA	47.1	15.6	RBS-M35NRA-SQ
		60	UCH-M10VNA×2	ECOV-DM150MA	48.2	14.7	RBS-M35NRA-SQ

計算条件:
外気温度:32℃　外気湿度:70%
断熱材厚さ:40mm
入庫品温度:庫内温度+15K　入庫品比熱:3349.0J/kg・K
収容量:400kg/m³　収容率:60%　入庫物冷却時間:24時間
1日の入庫量が収容量の15%
電灯負荷:自動計算　作業員負荷:自動計算　換気負荷:自動計算
冷媒配管長:10m　着霜補正係数:1.00
ECOV-DM**WAおよびECOV-DM**MAタイプは液配管断熱有りモード

注) 機種選定の際は冷凍・冷蔵庫の負荷と、クールマルチのシステム冷却能力を照らし合わせてお選びください。
特に既設の機種から入替える場合は、単純に既設機と同一馬力を選ばず、必ず冷却能力を確認して選定ください。

一般　庫内温度 0℃ の場合　R32

入庫 15%

坪数 / 庫内容積 m³	所要冷却能力 kW	電源周波数 Hz	TD 8～17K(目標値) ユニットクーラ	一体空冷コンデンシングユニット	システム能力 kW	TD(計算値) K	コントローラ Qシステム
10 / 74.98	3.40	50	UCL-M3VHA	ECOV-DM15WA	4.8	16.7	RBS-M20HRA-SQ
		60	UCL-M3VHA	ECOV-DM15WA	4.9	16	RBS-M20HRA-SQ
12 / 90.31	4.12	50	UCL-M3VHA	ECOV-DM15WA	4.8	16.7	RBS-M20HRA-SQ
		60	UCL-M3VHA	ECOV-DM15WA	4.9	16	RBS-M20HRA-SQ
14 / 105.65	7.20	50	UCL-M6VHA	ECOV-DM22WA	8.2	9.4	RBS-M20HRA-SQ
		60	UCL-M6VHA	ECOV-DM22WA	8.2	9	RBS-M20HRA-SQ
16 / 120.96	8.03	50	UCL-M6VHA	ECOV-DM30WA	10.1	11.5	RBS-M20HRA-SQ
		60	UCL-M6VHA	ECOV-DM30WA	10.1	11	RBS-M20HRA-SQ
18 / 136.32	8.85	50	UCL-M6VHA	ECOV-DM30WA	10.1	11.5	RBS-M20HRA-SQ
		60	UCL-M6VHA	ECOV-DM30WA	10.1	11	RBS-M20HRA-SQ
20 / 151.66	10.90	50	UCL-M8VHA	ECOV-DM45WA	13.4	12.3	RBS-M20HRA-SQ
		60	UCL-M8VHA	ECOV-DM45WA	13.4	11.8	RBS-M20HRA-SQ
24 / 182.33	12.80	50	UCL-M10VHA	ECOV-DM45WA	14.1	10.1	RBS-M20HRA-SQ
		60	UCL-M10VHA	ECOV-DM45WA	14.3	9.4	RBS-M20HRA-SQ
28 / 209.33	14.40	50	UCL-M10VHA	ECOV-DM55WA	16.3	11.6	RBS-M20HRA-SQ
		60	UCL-M10VHA	ECOV-DM55WA	16.5	10.8	RBS-M20HRA-SQ
30 / 228.55	15.49	50	UCL-M10VHA	ECOV-DM67WA	17.6	12.4	RBS-M20HRA-SQ
		60	UCL-M10VHA	ECOV-DM67WA	17.8	11.6	RBS-M20HRA-SQ
35 / 332.8	17.66	50	UCL-M10VHA	ECOV-DM75MA	21.1	14.8	RBS-M20HRA-SQ
		60	UCL-M10VHA	ECOV-DM75MA	21.6	14	RBS-M20HRA-SQ
40 / 380.5	19.89	50	UCL-M15VHA1	ECOV-DM75MA	23.4	11.6	RBS-M20HRA-SQ
		60	UCL-M15VHA1	ECOV-DM75MA	23.5	11.2	RBS-M20HRA-SQ
45 / 428.2	22.08	50	UCL-M15VHA1	ECOV-DM98MA	25.6	12.6	RBS-M20HRA-SQ
		60	UCL-M15VHA1	ECOV-DM98MA	25.7	12.2	RBS-M20HRA-SQ
50 / 475.8	24.31	50	UCL-M15VHA1	ECOV-DM98MA	25.6	12.6	RBS-M20HRA-SQ
		60	UCL-M15VHA1	ECOV-DM98MA	25.7	12.2	RBS-M20HRA-SQ
60 / 571.5	28.44	50	UCL-M10VHA×2	ECOV-DM110MA	30.7	10.9	RBS-M202HRA-SQ
		60	UCL-M10VHA×2	ECOV-DM110MA	31	10.2	RBS-M202HRA-SQ
70 / 667.1	32.60	50	UCL-M10VHA×2	ECOV-DM150MA	41.4	14.5	RBS-M202HRA-SQ
		60	UCL-M10VHA×2	ECOV-DM150MA	42.3	13.7	RBS-M202HRA-SQ
80 / 762.7	36.69	50	UCL-M10VHA×2	ECOV-DM150MA	41.4	14.5	RBS-M202HRA-SQ
		60	UCL-M10VHA×2	ECOV-DM150MA	42.3	13.7	RBS-M202HRA-SQ
90 / 858.3	40.78	50	UCL-M10VHA、UCL-M15VHA1	ECOV-DM150MA	43.9	12.7	RBS-M202HRA-SQ
		60	UCL-M10VHA、UCL-M15VHA1	ECOV-DM150MA	44.3	12.1	RBS-M202HRA-SQ
100 / 969.9	45.65	50	UCL-M10VHA、UCL-M15VHA1	ECOV-DM185MA	51.2	14.8	RBS-M202HRA-SQ
		60	UCL-M10VHA、UCL-M15VHA1	ECOV-DM185MA	51.9	14.1	RBS-M202HRA-SQ

計算条件:
外気温度:32℃　外気湿度:70%
断熱材厚さ:40mm
入庫品温度:庫内温度+15K　入庫品比熱:3349.0J/kg・K
収容量:400kg/m³　収容率:60%　入庫物冷却時間:24時間
1日の入庫量が収容量の15%
電灯負荷:自動計算　作業員負荷:自動計算　換気負荷:自動計算
冷媒配管長:10m　着霜補正係数:0.95
ECOV-DM**WAおよびECOV-DM**MAタイプは液配管断熱有りモード

注) 機種選定の際は冷凍・冷蔵庫の負荷と、クールマルチのシステム冷却能力を照らし合わせてお選びください。
特に既設の機種から入替える場合は、単純に既設機と同一馬力を選ばず、必ず冷却能力を確認して選定ください。

一般 庫内温度 −25℃ の場合 R32

入庫 15%

坪数 / 庫内容積 m³	所要冷却能力 kW	電源周波数 Hz	TD 8〜17K(目標値) ユニットクーラ	一体空冷コンデンシングユニット	システム能力 kW	TD(計算値) K	コントローラ Qシステム
2 / 17.7	1.45	50	UCR-M3VHA	ECOV-DM15WA	2.1	11.9	RBS-M20HRA-SQ
		60	UCR-M3VHA	ECOV-DM15WA	2.1	11.7	RBS-M20HRA-SQ
3 / 26.4	2.08	50	UCR-M4VHA	ECOV-DM15WA	2.3	9.1	RBS-M20HRA-SQ
		60	UCR-M4VHA	ECOV-DM15WA	2.3	8.8	RBS-M20HRA-SQ
4 / 35.2	2.41	50	UCR-M4VHA	ECOV-DM22WA	2.8	11.1	RBS-M20HRA-SQ
		60	UCR-M4VHA	ECOV-DM22WA	2.8	10.7	RBS-M20HRA-SQ
5 / 43.9	2.67	50	UCR-M5VHA	ECOV-DM22WA	3	9.7	RBS-M20HRA-SQ
		60	UCR-M5VHA	ECOV-DM22WA	3	9.3	RBS-M20HRA-SQ
6 / 53.0	3.07	50	UCR-M5VHA	ECOV-DM30WA	3.9	12.3	RBS-M20HRA-SQ
		60	UCR-M5VHA	ECOV-DM30WA	4	11.8	RBS-M20HRA-SQ
7 / 62.2	3.43	50	UCR-M5VHA	ECOV-DM30WA	3.9	12.3	RBS-M20HRA-SQ
		60	UCR-M5VHA	ECOV-DM30WA	4	11.8	RBS-M20HRA-SQ
8 / 71.4	3.81	50	UCR-M6VHA	ECOV-DM30WA	4.3	10.2	RBS-M20HRA-SQ
		60	UCR-M6VHA	ECOV-DM30WA	4.3	9.6	RBS-M20HRA-SQ
9 / 81.1	4.10	50	UCR-M6VHA	ECOV-DM30WA	4.3	10.2	RBS-M20HRA-SQ
		60	UCR-M6VHA	ECOV-DM30WA	4.3	9.6	RBS-M20HRA-SQ
10 / 90.3	4.48	50	UCR-M6VHA	ECOV-DM45WA	5.2	12.4	RBS-M20HRA-SQ
		60	UCR-M6VHA	ECOV-DM45WA	5.3	11.7	RBS-M20HRA-SQ
12 / 109.2	5.10	50	UCR-M8VHA	ECOV-DM55WA	6.7	13.2	RBS-M20HRA-SQ
		60	UCR-M8VHA	ECOV-DM55WA	6.7	12.5	RBS-M20HRA-SQ
14 / 128.1	5.75	50	UCR-M10VHA	ECOV-DM55WA	7.3	10.2	RBS-M20HRA-SQ
		60	UCR-M10VHA	ECOV-DM55WA	7.3	9.7	RBS-M20HRA-SQ
16 / 147.0	6.38	50	UCR-M10VHA	ECOV-DM67WA	7.8	10.8	RBS-M20HRA-SQ
		60	UCR-M10VHA	ECOV-DM67WA	7.8	10.3	RBS-M20HRA-SQ
18 / 165.9	7.02	50	UCR-M10VHA	ECOV-DM75A	9	12.4	RBS-M20HRA-SQ
		60	UCR-M10VHA	ECOV-DM75A	9.1	11.8	RBS-M20HRA-SQ
20 / 184.8	7.64	50	UCR-M15VHA	ECOV-DM75A	9.3	11.1	RBS-M20HRA-SQ
		60	UCR-M15VHA	ECOV-DM75A	9.3	10.6	RBS-M20HRA-SQ
24 / 222.6	8.87	50	UCR-M20VHA	ECOV-DM98A	11	9.7	RBS-M20HRA-SQ
		60	UCR-M20VHA	ECOV-DM98A	11	9.3	RBS-M20HRA-SQ
28 / 260.4	10.09	50	UCR-M20VHA	ECOV-DM110A	11.9	10.4	RBS-M20HRA-SQ
		60	UCR-M20VHA	ECOV-DM110A	11.9	10	RBS-M20HRA-SQ
30 / 279.8	10.60	50	UCR-M10VHA、UCR-M15VHA	ECOV-DM110A	12.9	8.4	RBS-M202HRA-SQ
		60	UCR-M10VHA、UCR-M15VHA	ECOV-DM110A	12.8	8	RBS-M202HRA-SQ
35 / 491.0	15.52	50	UCR-M10VHA、UCR-M15VHA	ECOV-DM150A	18.3	11.7	RBS-M202HRA-SQ
		60	UCR-M10VHA、UCR-M15VHA	ECOV-DM150A	18.3	11.1	RBS-M202HRA-SQ
40 / 562.3	17.39	50	UCR-M15VHA× 2	ECOV-DM225A	21.1	12.5	RBS-M202HRA-SQ
		60	UCR-M15VHA× 2	ECOV-DM225A	21.2	11.9	RBS-M202HRA-SQ
45 / 645.5	19.54	50	UCR-M15VHA、UCR-M20VHA	ECOV-DM225A	22.2	11.1	RBS-M202HRA-SQ
		60	UCR-M15VHA、UCR-M20VHA	ECOV-DM225A	22.1	10.7	RBS-M202HRA-SQ
50 / 704.9	21.08	50	UCR-M15VHA、UCR-M20VHA	ECOV-DM270A	27	13.4	RBS-M202HRA-SQ
		60	UCR-M15VHA、UCR-M20VHA	ECOV-DM270A	27.2	12.9	RBS-M202HRA-SQ
60 / 849.1	24.52	50	UCR-M20VHA× 2	ECOV-DM300A	29.3	12.6	RBS-M202HRA-SQ
		60	UCR-M20VHA× 2	ECOV-DM300A	29.4	12.1	RBS-M202HRA-SQ
70 / 921.2	26.19	50	UCR-M20VHA× 2	ECOV-DM300A	29.3	12.6	RBS-M202HRA-SQ
		60	UCR-M20VHA× 2	ECOV-DM300A	29.4	12.1	RBS-M202HRA-SQ

計算条件:
外気温度:32℃　外気湿度:70%
断熱材厚さ:100mm　庫内高:1〜30坪3,000mm、35〜70坪4,500mm
入庫品温度:庫内温度+15K　入庫品比熱:1.68kJ/kg・K
収容量:400kg/m³　収容率:60%　入庫物冷却時間:24時間
1日の入庫量が収容量の15%
電灯負荷:自動計算　作業員負荷:自動計算　換気負荷:自動計算

冷媒配管長:10m　着霜補正係数:0.75
ECOV-DM**WAタイプは液配管断熱有りモード

注) 機種選定の際は冷凍・冷蔵庫の負荷と、クールマルチのシステム冷却能力を照らし合わせてお選びください。
特に既設の機種から入替える場合は、単純に既設機と同一馬力を選ばず、必ず冷却能力を確認して選定ください。

一般　庫内温度 −30℃ の場合　R32

入庫 15%

坪数 / 庫内容積 m³	所要冷却能力 kW	電源周波数 Hz	TD 8〜17K(目標値) ユニットクーラ	一体空冷コンデンシングユニット	システム能力 kW	TD(計算値) K	コントローラ Qシステム
2 / 17.1	1.56	50	UCR-M3VHA	ECOV-DM15WA	1.8	10.4	RBS-M20HRA-SQ
		60	UCR-M3VHA	ECOV-DM15WA	1.8	10.2	RBS-M20HRA-SQ
3 / 25.9	2.01	50	UCR-M4VHA	ECOV-DM22WA	2.4	9.6	RBS-M20HRA-SQ
		60	UCR-M4VHA	ECOV-DM22WA	2.4	9.2	RBS-M20HRA-SQ
4 / 34.7	2.41	50	UCR-M5VHA	ECOV-DM22WA	2.6	8.3	RBS-M20HRA-SQ
		60	UCR-M5VHA	ECOV-DM30WA	3.4	10.3	RBS-M20HRA-SQ
5 / 43.9	2.83	50	UCR-M5VHA	ECOV-DM30WA	3.4	10.8	RBS-M20HRA-SQ
		60	UCR-M5VHA	ECOV-DM30WA	3.4	10.3	RBS-M20HRA-SQ
6 / 53.0	3.24	50	UCR-M6VHA	ECOV-DM30WA	3.7	8.9	RBS-M20HRA-SQ
		60	UCR-M6VHA	ECOV-DM30WA	3.7	8.4	RBS-M20HRA-SQ
7 / 62.2	3.63	50	UCR-M6VHA	ECOV-DM37WA	4.1	9.8	RBS-M20HRA-SQ
		60	UCR-M6VHA	ECOV-DM37WA	4.1	9.2	RBS-M20HRA-SQ
8 / 71.4	4.04	50	UCR-M6VHA	ECOV-DM45WA	4.6	10.9	RBS-M20HRA-SQ
		60	UCR-M6VHA	ECOV-DM45WA	4.6	10.3	RBS-M20HRA-SQ
9 / 81.1	4.34	50	UCR-M6VHA	ECOV-DM45WA	4.6	10.9	RBS-M20HRA-SQ
		60	UCR-M6VHA	ECOV-DM45WA	4.6	10.3	RBS-M20HRA-SQ
10 / 90.3	4.74	50	UCR-M8VHA	ECOV-DM55WA	5.9	11.8	RBS-M20HRA-SQ
		60	UCR-M8VHA	ECOV-DM55WA	5.9	11.1	RBS-M20HRA-SQ
12 / 109.2	5.39	50	UCR-M10VHA	ECOV-DM67WA	6.9	9.6	RBS-M20HRA-SQ
		60	UCR-M10VHA	ECOV-DM67WA	6.8	9.1	RBS-M20HRA-SQ
14 / 128.1	6.08	50	UCR-M10VHA	ECOV-DM75A	7.7	10.7	RBS-M20HRA-SQ
		60	UCR-M10VHA	ECOV-DM75A	7.7	10.2	RBS-M20HRA-SQ
16 / 147.0	6.74	50	UCR-M15VHA	ECOV-DM75A	7.9	9.6	RBS-M20HRA-SQ
		60	UCR-M15VHA	ECOV-DM75A	7.9	9.1	RBS-M20HRA-SQ
18 / 165.9	7.40	50	UCR-M15VHA	ECOV-DM98A	8.6	10.4	RBS-M20HRA-SQ
		60	UCR-M15VHA	ECOV-DM98A	8.6	9.9	RBS-M20HRA-SQ
20 / 184.8	8.05	50	UCR-M15VHA	ECOV-DM110A	9.4	11.2	RBS-M20HRA-SQ
		60	UCR-M15VHA	ECOV-DM110A	9.4	10.7	RBS-M20HRA-SQ
24 / 222.6	9.35	50	UCR-M20VHA	ECOV-DM110A	10.2	9	RBS-M20HRA-SQ
		60	UCR-M20VHA	ECOV-DM110A	10.1	8.6	RBS-M20HRA-SQ
28 / 260.4	10.63	50	UCR-M20VHA	ECOV-DM150A	14.4	12.4	RBS-M20HRA-SQ
		60	UCR-M20VHA	ECOV-DM150A	14.4	12	RBS-M20HRA-SQ
30 / 279.8	11.16	50	UCR-M20VHA	ECOV-DM150A	14.4	12.4	RBS-M20HRA-SQ
		60	UCR-M20VHA	ECOV-DM150A	14.4	12	RBS-M20HRA-SQ
35 / 491.0	16.28	50	UCR-M15VHA、UCR-M20VHA	ECOV-DM225A	18.8	9.6	RBS-M202HRA-SQ
		60	UCR-M15VHA、UCR-M20VHA	ECOV-DM225A	18.7	9.2	RBS-M202HRA-SQ
40 / 562.3	18.24	50	UCR-M15VHA、UCR-M20VHA	ECOV-DM270A	23.2	11.6	RBS-M202HRA-SQ
		60	UCR-M15VHA、UCR-M20VHA	ECOV-DM270A	23.2	11.1	RBS-M202HRA-SQ
45 / 633.6	20.22	50	UCR-M20VHA×2	ECOV-DM270A	24.1	10.5	RBS-M202HRA-SQ
		60	UCR-M20VHA×2	ECOV-DM270A	24	10.1	RBS-M202HRA-SQ
50 / 704.9	22.08	50	UCR-M20VHA×2	ECOV-DM300A	25.2	10.9	RBS-M202HRA-SQ
		60	UCR-M20VHA×2	ECOV-DM300A	25.1	10.5	RBS-M202HRA-SQ

計算条件:
外気温度:32℃　外気湿度:70%
断熱材厚さ:100mm　庫内高:1〜30坪3,000mm、35〜70坪4,500mm
入庫品温度:庫内温度+15K　入庫品比熱:1.68kJ/kg・K
収容量:400kg/m³　収容率:60%　入庫物冷却時間:24時間
1日の入庫量が収容量の15%
電灯負荷:自動計算　作業員負荷:自動計算　換気負荷:自動計算
冷媒配管長:10m　着霜補正係数:0.75
ECOV-DM**WAタイプは液配管断熱有りモード

注) 機種選定の際は冷凍・冷蔵庫の負荷と、クールマルチのシステム冷却能力を照らし合わせてお選びください。
特に既設の機種から入替える場合は、単純に既設機と同一馬力を選ばず、必ず冷却能力を確認して選定ください。

一般 庫内温度 +5℃ の場合

入庫 33%

坪数 / 庫内容積 m³	所要冷却能力 kW	電源周波数 Hz	TD 8～17K(目標値) ユニットクーラ	一体空冷コンデンシングユニット	システム能力 kW	TD(計算値) K	コントローラ マイコン式 Qシステム
1.5 / 11	1.68	50	UCH-T1TNA	ERA-RT08B	1.75	13.1	RBH-M35NRA-SQ ×1個
		60	UCH-T08TNA	〃	1.77	16.9	
2 / 14	2.12	50	UCH-T1.6TNA	ERA-RT11B	2.46	13	
		60	UCH-T1TNA	〃	2.52	16.9	
3 / 21	2.90	50	UCH-T2TNA	ERA-RT15B	3.38	15.3	
		60	UCH-T1.6TNA	〃	3.51	17.4	
4 / 29	3.67	50	UCH-T3VNA	〃	3.79	12.4	
		60	UCH-T2TNA	〃	3.73	15.8	
5 / 36	4.43	50	UCH-T3VNA	ERA-RT22B	4.44	14.5	
		60	〃	〃	5.03	15.3	

計算条件　外気温度:32℃　外気湿度:70%
プレハブ冷蔵庫　パネル厚42mm　庫内高2,400mm
所要冷却能力は三菱電機の負荷計算プログラム(MCAL-1)で算出した。
1日の入庫量が収容量の33%　安全率は10%
入庫温度20℃→5℃　比熱3.36kJ/kg・K
冷媒配管長さ10m　冷凍機の運転率100%とした。
TD(温度差)=庫内温度-蒸発温度

注)　機種選定の際は冷凍・冷蔵庫の負荷と、クールマルチのシステム冷却能力を照らし合わせてお選びください。
特に既設の機種から入替える場合は、単純に既設機と同一馬力を選ばず、必ず冷却能力を確認して選定ください。

一般 庫内温度 0℃ の場合

入庫 33%

坪数 / 庫内容積 m³	所要冷却能力 kW	電源周波数 Hz	TD 8～17K(目標値) ユニットクーラ	一体空冷コンデンシングユニット	システム能力 kW	TD(計算値) K	コントローラ マイコン式 Qシステム
1.5 / 11	1.57	50	UCL-T1THA	ERA-RT11B	1.92	14.4	RBS-M20HRA-SQ ×1個
		60	〃	ERA-RT08B	1.77	12	
2 / 14	1.96	50	UCL-T1.6THA	ERA-RT11B	2.12	11.3	
		60	UCL-T1THA	〃	2.23	15	
3 / 21	2.60	50	UCL-T2THA	ERA-RT15B	2.98	13.6	
		60	UCL-T1.6THA	〃	3.1	15.4	
4 / 29	3.26	50	UCL-T3VHA	〃	3.31	10.9	
		60	〃	〃	3.67	11.3	
5 / 36	3.89	50	〃	ERA-RT22B	3.9	12.8	
		60	〃	〃	4.45	13.6	

計算条件:
外気温度:32℃　外気湿度:70%
プレハブ冷蔵庫　パネル厚42mm　庫内高2,400mm
所要冷却能力は三菱電機の負荷計算プログラム(MCAL-1)で算出した。
1日の入庫量が収容量の33%　安全率は10%
入庫温度15℃→1℃　比熱3.36kJ/kg・K
冷媒配管長さ10m　冷凍機の運転率100%とした。
TD(温度差)=庫内温度-蒸発温度

注)　機種選定の際は冷凍・冷蔵庫の負荷と、クールマルチのシステム冷却能力を照らし合わせてお選びください。
特に既設の機種から入替える場合は、単純に既設機と同一馬力を選ばず、必ず冷却能力を確認して選定ください。

一般　庫内温度 −25℃ の場合

入庫 33%

坪数 / 庫内容積 m³	所要冷却能力 kW	電源周波数 Hz	TD 8〜17K(目標値) ユニットクーラ	一体空冷コンデンシングユニット	システム能力 kW	TD(計算値) K	コントローラ マイコン式 Qシステム
0.5 / 4	0.69	50	UCR-T1.6VHA	ERA-RT11B	0.94	9	RBS-M20HRA-SQ ×1個
		60	UCR-T1VHA	〃	0.97	13.1	
1 / 7	1.05	50	UCR-T1.6VHA	ERA-RT15B	1.3	12.1	
		60	UCR-T2VHA	ERA-RT11B	1.18	8.2	
1.5 / 11	1.28	50	〃	ERA-RT15B	1.42	10.4	
		60	〃	〃	1.57	10.7	

計算条件　外気温度:32℃　外気湿度:70%
プレハブ冷蔵庫　パネル厚42mm　庫内高2,400mm
所要冷却能力は三菱電機の負荷計算プログラム(MCAL-1)で算出した。
1日の入庫量が収容量の33%　安全率は10%
入庫温度-10℃→-25℃　比熱1.68kJ/kg・K
冷媒配管長さ10m　冷凍機の運転率100%とした。
TD(温度差)=庫内温度-蒸発温度
着霜補正係数0.75

注)　機種選定の際は冷凍・冷蔵庫の負荷と、クールマルチのシステム冷却能力を照らし合わせてお選びください。
特に既設の機種から入替える場合は、単純に既設機と同一馬力を選ばず、必ず冷却能力を確認して選定ください。

一般　庫内温度 +5℃ の場合

入庫 15%

坪数 / 庫内容積 m³	所要冷却能力 kW	電源周波数 Hz	TD 8〜17K(目標値) ユニットクーラ	一体空冷コンデンシングユニット	システム能力 kW	TD(計算値) K	コントローラ マイコン式 Qシステム
2 / 14	1.65	50	UCH-T1TNA	ERA-RT08B	1.75	13.1	RBH-M35NRA-SQ ×1個
		60	UCH-T08TNA	〃	1.77	16.9	
3 / 21	2.20	50	UCH-T1.6TNA	ERA-RT11B	2.46	13	
		60	UCH-T1TNA	〃	2.52	16.9	
4 / 29	2.73	50	UCH-T2TNA	ERA-RT15B	3.38	15.3	
		60	UCH-T1.6TNA	ERA-RT11B	2.78	13.9	
5 / 36	3.26	50	UCH-T2TNA	ERA-RT15B	3.38	15.3	
		60	UCH-T1.6TNA	〃	3.51	17.4	
6 / 44.30	3.48	50	UCH-T3VNA	〃	3.79	12.4	
		60	UCH-T2TNA	〃	3.73	15.8	
7 / 52.08	3.84	50	UCH-T3VNA	ERA-RT22B	4.44	14.5	
		60	〃	ERA-RT15B	4.19	12.8	
8 / 59.64	4.28	50	〃	ERA-RT22B	4.44	14.5	
		60	〃	〃	5.03	15.3	

計算条件　外気温度:32℃　外気湿度:70%
プレハブ冷蔵庫　パネル厚50mm　庫内高2,400mm
所要冷却能力は三菱電機の負荷計算プログラム(MCAL-1)で算出した。
1日の入庫量が収容量の15%　安全率は10%
入庫温度20℃→5℃　比熱3.36kJ/kg・K
冷媒配管長さ10m　冷凍機の運転率100%とした。

注)　機種選定の際は冷凍・冷蔵庫の負荷と、クールマルチのシステム冷却能力を照らし合わせてお選びください。
特に既設の機種から入替える場合は、単純に既設機と同一馬力を選ばず、必ず冷却能力を確認して選定ください。

一般 庫内温度 0℃ の場合

入庫 15%

坪数 / 庫内容積 m³	所要冷却能力 kW	電源周波数 Hz	TD 8～17K(目標値) ユニットクーラ	一体空冷コンデンシングユニット	システム能力 kW	TD(計算値) K	コントローラ マイコン式 Qシステム
1.5 / 11	1.42	50	UCL-T1THA	ERA-RT08B	1.52	11.5	RBS-M20HRA-SQ ×1個
		60	UCL-T08THA	〃	1.57	15.0	
2 / 14	1.70	50	UCL-T1THA	ERA-RT11B	1.92	14.4	
		60	〃	ERA-RT08B	1.77	12.0	
3 / 21	2.24	50	UCL-T1.6THA	ERA-RT15B	2.82	14.8	
		60	〃	ERA-RT11B	2.43	12.2	
4 / 29	2.78	50	UCL-T2THA	ERA-RT15B	2.98	13.6	
		60	UCL-T1.6THA	〃	3.1	15.4	
5 / 36	3.30	50	UCL-T3VHA	〃	3.31	10.9	
		60	〃	〃	3.67	11.3	
6 / 44.30	3.84	50	〃	ERA-RT22B	3.90	12.8	
		60	〃	〃	4.45	13.6	

計算条件　外気温度:32℃　外気湿度:70%
プレハブ冷蔵庫　パネル厚50mm　庫内高2,400mm
所要冷却能力は三菱電機の負荷計算プログラム(MCAL-1)で算出した。
1日の入庫量が収容量の15%　安全率は10%
入庫温度15℃→1℃　比熱3.36kJ/kg・K
冷媒配管長さ10m　冷凍機の運転率100%とした。

注)　機種選定の際は冷凍・冷蔵庫の負荷と、クールマルチのシステム冷却能力を照らし合わせてお選びください。
特に既設の機種から入替える場合は、単純に既設機と同一馬力を選ばず、必ず冷却能力を確認して選定ください。

一般 庫内温度 −25℃ の場合

入庫 15%

坪数 / 庫内容積 m³	所要冷却能力 kW	電源周波数 Hz	TD 8～17K(目標値) ユニットクーラ	一体空冷コンデンシングユニット	システム能力 kW	TD(計算値) K	コントローラ マイコン式 Qシステム
0.5 / 2.69	0.64	50	UCR-T1.6VHA	ERA-RT11B	0.94	9	RBS-M20HRA-SQ ×1個
		60	UCR-T1VHA	〃	0.97	13.1	
1 / 6.14	0.94	50	UCR-T2VHA	〃	1.02	7.6	
		60	〃	〃	1.18	8.2	
1.5 / 13.6	1.22	50	UCR-T2VHA	ERA-RT15B	1.42	10.4	
		60	UCR-T1.6VHA	〃	1.43	12.6	
2 / 13.06	1.48	50	UCR-T2VHA	ERA-RT22B	1.69	12.2	
		60	〃	ERA-RT15B	1.57	10.7	

計算条件　外気温度:32℃　外気湿度:70%
プレハブ冷蔵庫　パネル厚100mm　庫内高2,400mm
所要冷却能力は三菱電機の負荷計算プログラム(MCAL-1)で算出した。
1日の入庫量が収容量の15%　安全率は10%
入庫温度-10℃→-25℃　比熱1.68kJ/kg・K
冷媒配管長さ10m　冷凍機の運転率100%とした。
TD(温度差)=庫内温度-蒸発温度
着霜補正係数0.75

注)　機種選定の際は冷凍・冷蔵庫の負荷と、クールマルチのシステム冷却能力を照らし合わせてお選びください。
特に既設の機種から入替える場合は、単純に既設機と同一馬力を選ばず、必ず冷却能力を確認して選定ください。

機器間結線イメージ図 < R463A-J、R32 安全対策部材無しシステム（-VNQ、-VNQS1、-VHQ、-VHQS1）>

(1) ユニットクーラ 1 台接続の場合

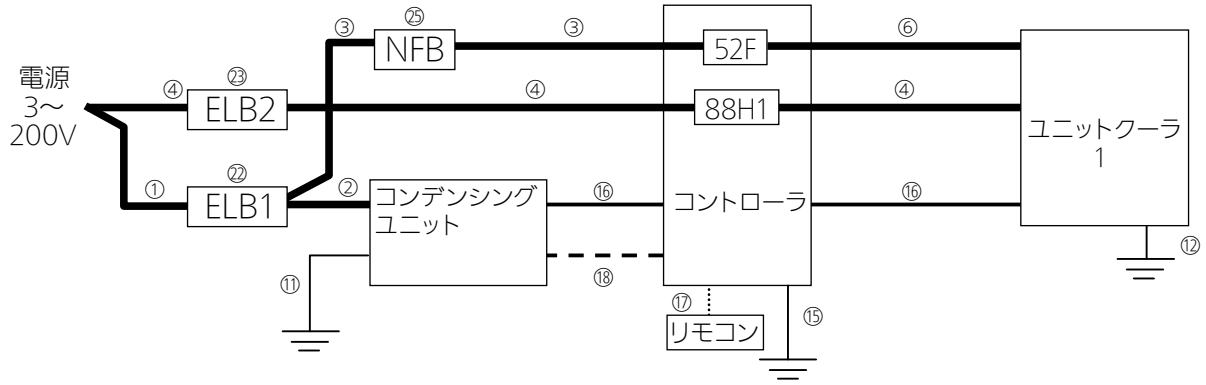

(2) ユニットクーラ 2 台接続の場合

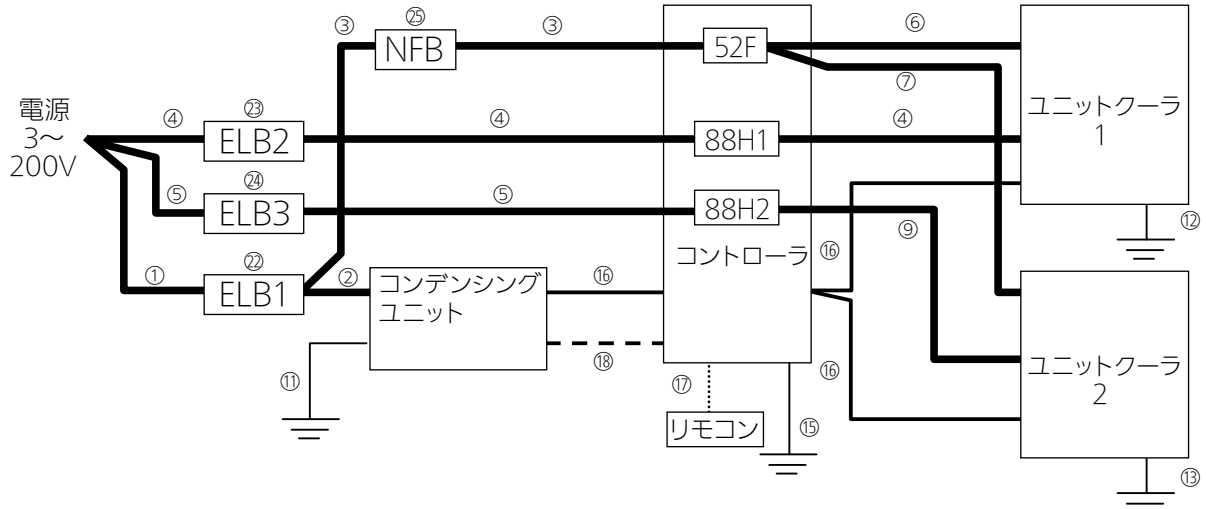

(3) ユニットクーラ 3 台接続の場合

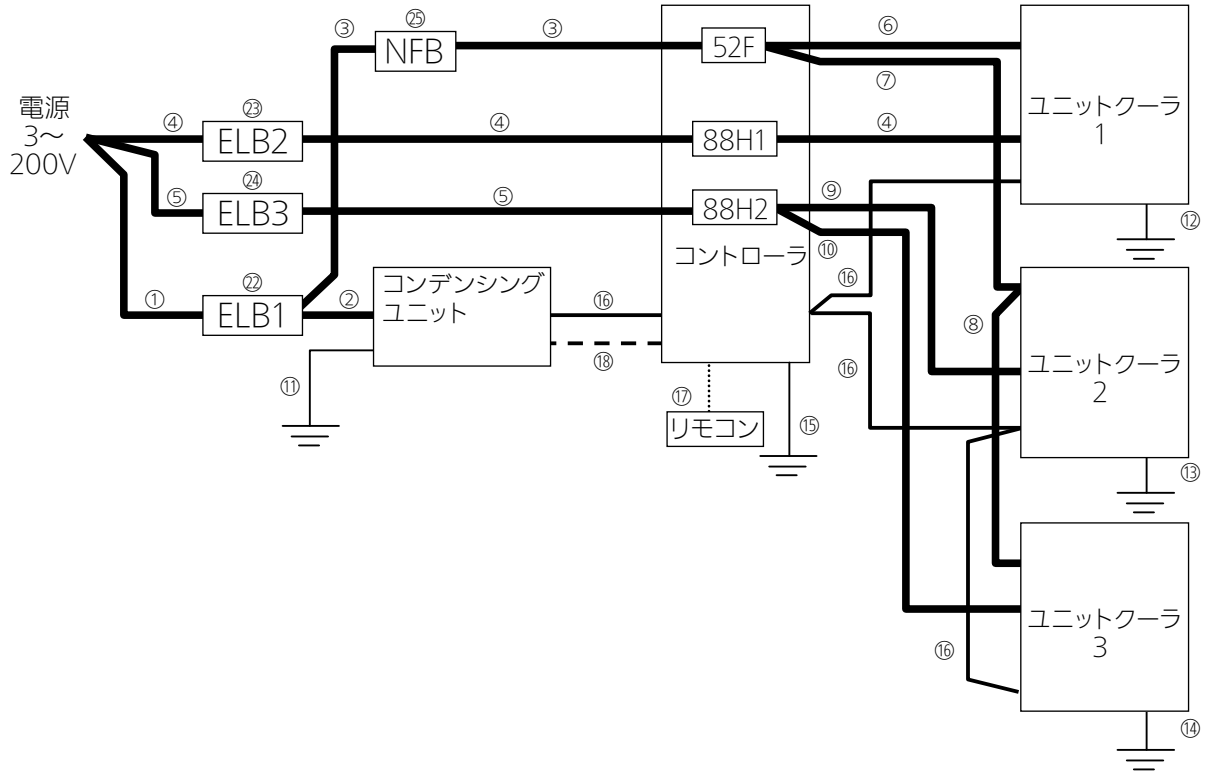

機器間結線イメージ図 < R32 安全対策部材付きシステム（-VNS、-VNSS1、-VHS、-VHSS1）>

(4) ユニットクーラ 1 台接続の場合

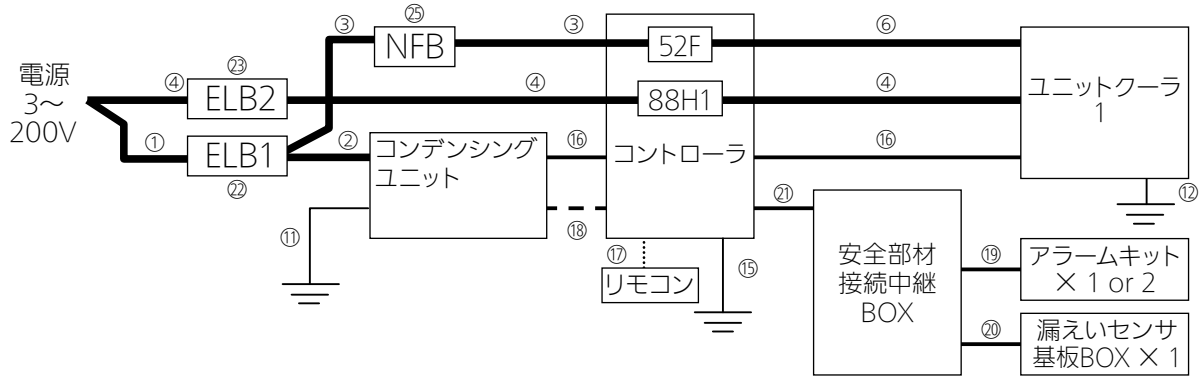

(5) ユニットクーラ 2 台接続の場合

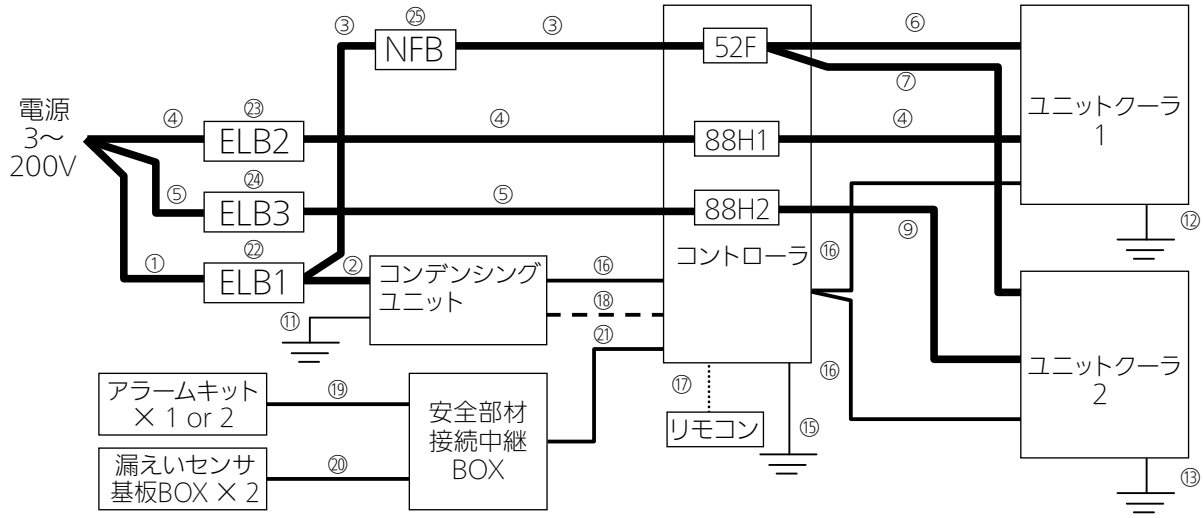

(6) ユニットクーラ 3 台接続の場合

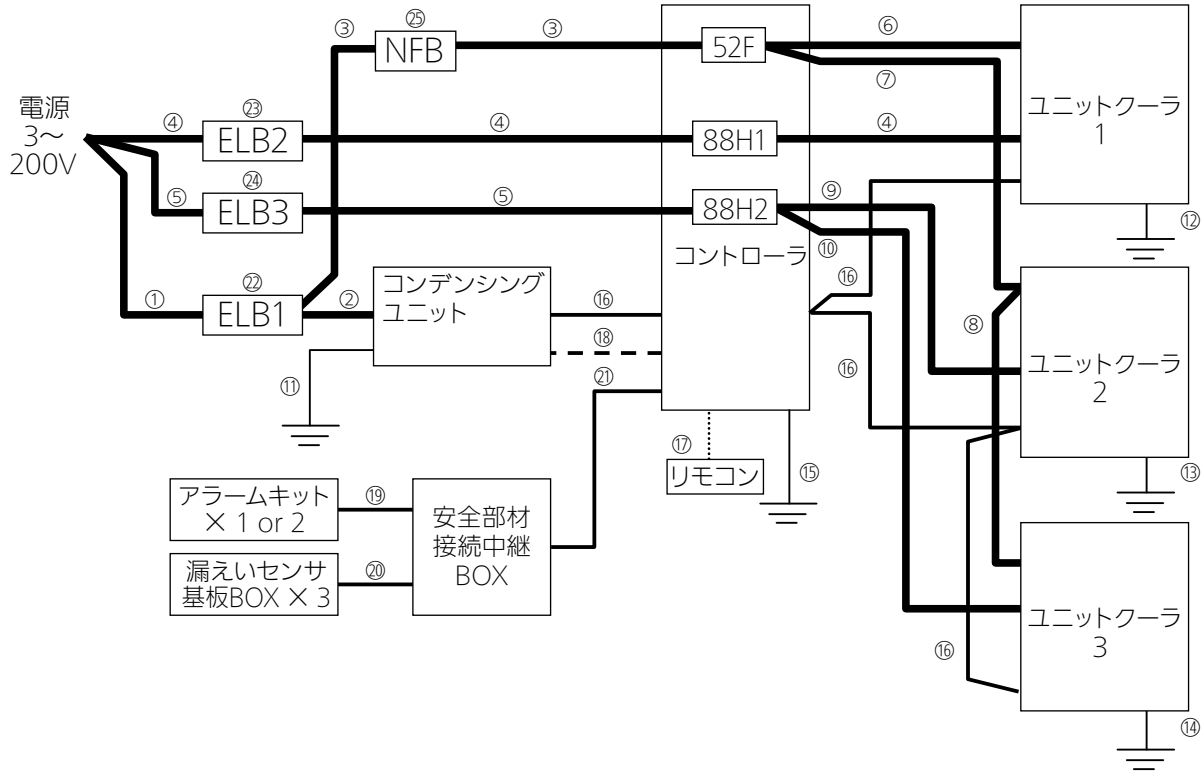

※1：③＋⑥、③＋⑦、③＋⑦＋⑧のすべてが③の最大こう長を超えないこと。
※2：⑤＋⑨、⑤＋⑩のすべてが⑤の最大こう長を超えないこと。

条件	冷媒	組合せ	機種名	形名				ブレーカ容量				電源線																				アース線				コントローラ	制御回路	リモコン	M-NET伝送線
				冷凍機	UC1	UC2	UC3	電動機	電熱器1	電熱器2	冷却器ファン	①		②		③		④		⑤		⑥		⑦		⑧		⑨		⑩		⑪	⑫	⑬	⑭	⑮	⑯	⑰	⑱
								ELB1 ㉒	ELB2 ㉓	ELB3 ㉔	NFB ㉕	mm²	m	mm²	m	mm²	m	mm²	m	mm²	m	mm²	m	mm²	m※1	mm²	m※1	mm²	m※2	mm²	m※2	mm²	UC1	UC2	UC3	mm²	mm²		
												ELB1 一次側		コンデンシングユニット		52F 一次側		88H1 一次側・二次側		88H2 一次側		52F 二次側 1		52F 二次側 2		52F 二次側 3		88H2 二次側 1		88H2 二次側 2		コンデンシングユニット							
高温用	R410A-1	薄形	AFHV-J2TNQ-B	ECOV-DM15WA	UCH-D2TNA	—	—	30	—	—	3	3.5	18	3.5	19	2	80	—	—	—	—	2	※1	—	—	—	—	—	—	—	—	2	2	—	—	2	2	1.25	1.25 シールド
		縦形標準	AFHV-J3VNQ-B	ECOV-DM15WA	UCH-D3VNB	—	—	30	—	—	3	3.5	18	3.5	19	2	80	—	—	—	—	2	※1	—	—	—	—	—	—	—	—	2	2	—	—	2	2	1.25	1.25 シールド
			AFHV-J4VNQ-B	ECOV-DM22WA	UCH-D4VNB	—	—	30	—	—	3	5.5	20	5.5	21	2	80	—	—	—	—	2	※1	—	—	—	—	—	—	—	—	2	2	—	—	2	2	1.25	1.25 シールド
			AFHV-J5VNQ-B	ECOV-DM30WA	UCH-D5VNB	—	—	50	—	—	3	5.5	16	5.5	16	2	80	—	—	—	—	2	※1	—	—	—	—	—	—	—	—	3.5	2	—	—	2	2	1.25	1.25 シールド
			AFHV-J6VNQ-B	ECOV-DM37WA	UCH-D6VNB	—	—	50	—	—	3	5.5	13	5.5	14	2	47	—	—	—	—	2	※1	—	—	—	—	—	—	—	—	3.5	2	—	—	2	2	1.25	1.25 シールド
			AFHV-J8VNQ-B	ECOV-DM45WA	UCH-D8VNB	—	—	50	—	—	3	8	16	8	18	2	47	—	—	—	—	2	※1	—	—	—	—	—	—	—	—	3.5	2	—	—	2	2	1.25	1.25 シールド
			AFHV-J10VNQ	ECOV-DM75MA	UCH-D10VNB	—	—	75	—	—	10	14	16	14	18	2	25	—	—	—	—	2	※1	—	—	—	—	—	—	—	—	5.5	2	—	—	2	2	1.25	1.25 シールド
			AFHV-J13VNQ-A	ECOV-DM98MA	UCH-D15VNB1	—	—	75	—	—	10	22	22	22	25	2	19	—	—	—	—	2	※1	—	—	—	—	—	—	—	—	8	2	—	—	2	2	1.25	1.25 シールド
			AFHV-J15VNQ-A	ECOV-DM110MA	UCH-D15VNB1	—	—	75	—	—	10	22	22	22	25	2	19	—	—	—	—	2	※1	—	—	—	—	—	—	—	—	8	2	—	—	2	2	1.25	1.25 シールド
			AFHV-J20VNQ	ECOV-DM150MA	UCH-D10VNB	UCH-D10VNB	—	125	—	—	15	38	23	38	26	2	12	—	—	—	—	2	※1	2	※1	—	—	—	—	—	—	8	2	2	—	2	2	1.25	1.25 シールド
			AFHV-J25VNQ-A	ECOV-DM185MA	UCH-D10VNB	UCH-D15VNB1	—	150	—	—	15	60	30	60	34	2	11	—	—	—	—	2	※1	2	※1	—	—	—	—	—	—	14	2	2	—	2	2	1.25	1.25 シールド
			AFHV-J30VNQ-A	ECOV-DM225MA	UCH-D15VNB1	UCH-D15VNB1	—	150	—	—	15	60	30	60	34	2	9	—	—	—	—	2	※1	2	※1	—	—	—	—	—	—	14	2	2	—	2	2	1.25	1.25 シールド
			AFHV-J35VNQ-A	ECOV-DM270MA	UCH-D10VNB	UCH-D10VNB	UCH-D15VNB1	200	—	—	20	100	34	100	37	2	7	—	—	—	—	2	※1	2	※1	2	※1	—	—	—	—	22	2	2	2	2	2	1.25	1.25 シールド
			AFHV-J3VNQS1-B	ECOV-DM15WA	UCH-D4VNB	—	—	30	—	—	3	3.5	18	3.5	19	2	80	—	—	—	—	2	※1	—	—	—	—	—	—	—	—	2	2	—	—	2	2	1.25	1.25 シールド
			AFHV-J4VNQS1-B	ECOV-DM22WA	UCH-D5VNB	—	—	30	—	—	3	5.5	20	5.5	21	2	80	—	—	—	—	2	※1	—	—	—	—	—	—	—	—	2	2	—	—	2	2	1.25	1.25 シールド
			AFHV-J5VNQS1-B	ECOV-DM30WA	UCH-D6VNB	—	—	50	—	—	3	5.5	14	5.5	16	2	47	—	—	—	—	2	※1	—	—	—	—	—	—	—	—	3.5	2	—	—	2	2	1.25	1.25 シールド
			AFHV-J6VNQS1-B	ECOV-DM37WA	UCH-D8VNB	—	—	50	—	—	3	5.5	13	5.5	14	2	47	—	—	—	—	2	※1	—	—	—	—	—	—	—	—	3.5	2	—	—	2	2	1.25	1.25 シールド
			AFHV-J8VNQS1-B	ECOV-DM45WA	UCH-D10VNB	—	—	50	—	—	10	8	15	8	18	2	25	—	—	—	—	2	※1	—	—	—	—	—	—	—	—	3.5	2	—	—	2	2	1.25	1.25 シールド
			AFHV-J10VNQS1-A	ECOV-DM75MA	UCH-D15VNB1	—	—	75	—	—	10	14	16	14	18	2	19	—	—	—	—	2	※1	—	—	—	—	—	—	—	—	5.5	2	—	—	2	2	1.25	1.25 シールド
			AFHV-J13VNQS1	ECOV-DM98MA	UCH-D8VNB	UCH-D8VNB	—	75	—	—	10	22	22	22	25	2	23	—	—	—	—	2	※1	2	※1	—	—	—	—	—	—	8	2	2	—	2	2	1.25	1.25 シールド
			AFHV-J15VNQS1	ECOV-DM110MA	UCH-D10VNB	UCH-D10VNB	—	75	—	—	15	22	21	22	25	2	12	—	—	—	—	2	※1	2	※1	—	—	—	—	—	—	8	2	2	—	2	2	1.25	1.25 シールド
			AFHV-J20VNQS1-A	ECOV-DM150MA	UCH-D10VNB	UCH-D15VNB1	—	125	—	—	15	38	23	38	26	2	11	—	—	—	—	2	※1	2	※1	—	—	—	—	—	—	8	2	2	—	2	2	1.25	1.25 シールド
			AFHV-J25VNQS1-A	ECOV-DM185MA	UCH-D15VNB1	UCH-D15VNB1	—	150	—	—	15	60	30	60	34	2	9	—	—	—	—	2	※1	2	※1	—	—	—	—	—	—	14	2	2	—	2	2	1.25	1.25 シールド
			AFHV-J30VNQS1-A	ECOV-DM225MA	UCH-D10VNB	UCH-D10VNB	UCH-D15VNB1	150	—	—	20	60	29	60	34	2	7	—	—	—	—	2	※1	2	※1	2	※1	—	—	—	—	14	2	2	2	2	2	1.25	1.25 シールド
		大形縦形	AFHV-J10BNQ-B	ECOV-DM67WA	UCH-D10BNA	—	—	50	—	—	10	14	19	8	13	2	19	—	—	—	—	2	※1	—	—	—	—	—	—	—	—	3.5	2	—	—	2	2	1.25	1.25 シールド
			AFHV-J13BNQ	ECOV-DM75MA	UCH-D15BNA	—	—	75	—	—	15	14	14	14	18	2	10	—	—	—	—	2	※1	—	—	—	—	—	—	—	—	5.5	2	—	—	2	2	1.25	1.25 シールド
			AFHV-J15BNQ	ECOV-DM98MA	UCH-D15BNA	—	—	75	—	—	15	22	20	22	25	2	10	—	—	—	—	2	※1	—	—	—	—	—	—	—	—	8	2	—	—	2	2	1.25	1.25 シールド
			AFHV-J20BNQ	ECOV-DM110MA	UCH-D20BNA	—	—	75	—	—	15	22	20	22	25	2	10	—	—	—	—	2	※1	—	—	—	—	—	—	—	—	8	2	—	—	2	2	1.25	1.25 シールド
			AFHV-J25BNQ	ECOV-DM150MA	UCH-D10BNA	UCH-D15BNA	—	125	—	—	20	60	34	38	26	2	6	—	—	—	—	2	※1	2	※1	—	—	—	—	—	—	8	2	2	—	2	2	1.25	1.25 シールド
			AFHV-J30BNQ	ECOV-DM185MA	UCH-D15BNA	UCH-D15BNA	—	150	—	—	30	60	28	60	34	5.5	14	—	—	—	—	2	※1	2	※1	—	—	—	—	—	—	14	2	2	—	2	2	1.25	1.25 シールド
			AFHV-J35BNQ	ECOV-DM225MA	UCH-D15BNA	UCH-D20BNA	—	150	—	—	30	60	28	60	34	5.5	14	—	—	—	—	2	※1	2	※1	—	—	—	—	—	—	14	2	2	—	2	2	1.25	1.25 シールド
			AFHV-J40BNQ	ECOV-DM270MA	UCH-D20BNA	UCH-D20BNA	—	200	—	—	30	100	33	100	37	5.5	14	—	—	—	—	2	※1	2	※1	—	—	—	—	—	—	22	2	2	—	2	2	1.25	1.25 シールド

電気特性表 | 電気配線図 セット形

※1：③＋⑥、③＋⑦、③＋⑦＋⑧のすべてが③の最大こう長を超えないこと。
※2：⑤＋⑨、⑤＋⑩のすべてが⑤の最大こう長を超えないこと。

条件	冷媒	組合せ	機種名	形名 冷凍機	形名 UC1	形名 UC2	形名 UC3	ブレーカ容量 電動機 ELB1 ㉒	ブレーカ容量 電熱器1 ELB2 ㉓	ブレーカ容量 電熱器2 ELB3 ㉔	ブレーカ容量 冷却器ファン NFB ㉕	電源線 ① ELB1 一次側 mm²	① m	② コンデンシングユニット mm²	② m	③ 52F 一次側 mm²	③ m	④ 88H1 一次側・二次側 mm²	④ m	⑤ 88H2 一次側 mm²	⑤ m	⑥ 52F 二次側1 mm²	⑥ m	⑦ 52F 二次側2 mm²	⑦ m※1	⑧ 52F 二次側3 mm²	⑧ m※1	⑨ 88H2 二次側1 mm²	⑨ m※2	⑩ 88H2 二次側2 mm²	⑩ m※2	アース線 ⑪ コンデンシングユニット mm²	⑫ UC1 mm²	⑬ UC2 mm²	⑭ UC3 mm²	コントローラ ⑮ mm²	制御回路 ⑯ mm²	リモコン ⑰	M-NET伝送線 ⑱
高温用	R463A-1	作業場	AFHV-J5SNQ-B	ECOV-DM30WA	UCH-D4SNA	UCH-D4SNA	—	50	—	—	10	5.5	13	5.5	16	2	21	—	—	—	—	2	※1	2	※1	—	—	—	—	—	—	3.5	2	2	—	2	2	1.25	1.25 シールド
高温用	R463A-1	作業場	AFHV-J6SNQ-B	ECOV-DM37WA	UCH-D5SNA	UCH-D5SNA	—	50	—	—	10	5.5	11	5.5	14	2	19	—	—	—	—	2	※1	2	※1	—	—	—	—	—	—	3.5	2	2	—	2	2	1.25	1.25 シールド
高温用	R463A-1	作業場	AFHV-J8SNQ-B	ECOV-DM45WA	UCH-D4SNA	UCH-D4SNA	UCH-D4SNA	50	—	—	10	8	14	8	18	2	14	—	—	—	—	2	※1	2	※1	2	※1	—	—	—	—	3.5	2	2	2	2	2	1.25	1.25 シールド
高温用	R463A-1	作業場	AFHV-J9SNQ-B	ECOV-DM55WA	UCH-D5SNA	UCH-D5SNA	UCH-D5SNA	50	—	—	15	14	20	8	14	2	12	—	—	—	—	2	※1	2	※1	2	※1	—	—	—	—	3.5	2	2	2	2	2	1.25	1.25 シールド
高温用	R463A-1	作業場	AFHV-J10SNQ-B	ECOV-DM67WA	UCH-D5SNA	UCH-D5SNA	UCH-D5SNA	50	—	—	15	14	18	8	13	2	12	—	—	—	—	2	※1	2	※1	2	※1	—	—	—	—	3.5	2	2	2	2	2	1.25	1.25 シールド
高温用	R463A-1	作業場	AFHV-J5SNQS1-B	ECOV-DM30WA	UCH-D5SNA	UCH-D5SNA	—	50	—	—	10	5.5	12	5.5	16	2	19	—	—	—	—	2	※1	2	※1	—	—	—	—	—	—	3.5	2	2	—	2	2	1.25	1.25 シールド
高温用	R463A-1	作業場	AFHV-J6SNQS1-B	ECOV-DM37WA	UCH-D4SNA	UCH-D4SNA	UCH-D4SNA	50	—	—	10	8	15	5.5	14	2	14	—	—	—	—	2	※1	2	※1	2	※1	—	—	—	—	3.5	2	2	2	2	2	1.25	1.25 シールド
高温用	R463A-1	作業場	AFHV-J8SNQS1-B	ECOV-DM45WA	UCH-D5SNA	UCH-D5SNA	UCH-D5SNA	50	—	—	15	8	13	8	18	2	12	—	—	—	—	2	※1	2	※1	2	※1	—	—	—	—	3.5	2	2	2	2	2	1.25	1.25 シールド
中温用	R463A-1	薄形	AFLV-J2THQ-B	ECOV-DM15WA	UCL-D2THA	—	—	30	10	—	3	3.5	18	3.5	19	2	80	2	18	—	—	2	※1	—	—	—	—	—	—	—	—	2	2	—	—	2	2	1.25	1.25 シールド
中温用	R463A-1	縦形標準	AFLV-J3VHQ-B	ECOV-DM15WA	UCL-D3VHB	—	—	30	10	—	3	3.5	18	3.5	19	2	80	2	18	—	—	2	※1	—	—	—	—	—	—	—	—	2	2	—	—	2	2	1.25	1.25 シールド
中温用	R463A-1	縦形標準	AFLV-J4VHQ-B	ECOV-DM22WA	UCL-D4VHB	—	—	30	15	—	3	5.5	20	5.5	21	2	80	2	11	—	—	2	※1	—	—	—	—	—	—	—	—	2	2	—	—	2	2	1.25	1.25 シールド
中温用	R463A-1	縦形標準	AFLV-J5VHQ-B	ECOV-DM30WA	UCL-D5VHB	—	—	50	15	—	3	5.5	16	5.5	16	2	80	2	9	—	—	2	※1	—	—	—	—	—	—	—	—	3.5	2	—	—	2	2	1.25	1.25 シールド
中温用	R463A-1	縦形標準	AFLV-J6VHQ-B	ECOV-DM37WA	UCL-D6VHB	—	—	50	15	—	3	5.5	13	5.5	14	2	47	2	9	—	—	2	※1	—	—	—	—	—	—	—	—	3.5	2	—	—	2	2	1.25	1.25 シールド
中温用	R463A-1	縦形標準	AFLV-J8VHQ-B	ECOV-DM45WA	UCL-D8VHB	—	—	50	20	—	3	8	16	8	18	2	47	3.5	12	—	—	2	※1	—	—	—	—	—	—	—	—	3.5	2	—	—	2	2	1.25	1.25 シールド
中温用	R463A-1	縦形標準	AFLV-J10VHQ	ECOV-DM75MA	UCL-D10VHB	—	—	75	30	—	10	14	16	14	18	2	25	5.5	17	—	—	2	※1	—	—	—	—	—	—	—	—	5.5	2	—	—	2	2	1.25	1.25 シールド
中温用	R463A-1	縦形標準	AFLV-J13VHQ-A	ECOV-DM98MA	UCL-D15VHB1	—	—	75	30	—	10	22	22	22	25	2	19	5.5	13	—	—	2	※1	—	—	—	—	—	—	—	—	8	2	—	—	2	2	1.25	1.25 シールド
中温用	R463A-1	縦形標準	AFLV-J15VHQ-A	ECOV-DM110MA	UCL-D15VHB1	—	—	75	30	—	10	22	22	22	25	2	19	5.5	13	—	—	2	※1	—	—	—	—	—	—	—	—	8	2	—	—	2	2	1.25	1.25 シールド
中温用	R463A-1	縦形標準	AFLV-J20VHQ	ECOV-DM150MA	UCL-D10VHB	UCL-D10VHB	—	125	30	30	15	38	23	38	26	2	12	5.5	17	5.5	17	2	※1	2	※1	—	—	5.5	※2	—	—	8	2	2	—	2	2	1.25	1.25 シールド
中温用	R463A-1	縦形標準	AFLV-J25VHQ-A	ECOV-DM185MA	UCL-D10VHB	UCL-D15VHB1	—	150	30	30	15	60	30	60	34	2	11	5.5	17	5.5	13	2	※1	2	※1	—	—	5.5	※2	—	—	14	2	2	—	2	2	1.25	1.25 シールド
中温用	R463A-1	縦形標準	AFLV-J30VHQ-A	ECOV-DM225MA	UCL-D15VHB1	UCL-D15VHB1	—	150	30	30	15	60	30	60	34	2	9	5.5	13	5.5	13	2	※1	2	※1	—	—	5.5	※2	—	—	14	2	2	—	2	2	1.25	1.25 シールド
中温用	R463A-1	縦形標準	AFLV-J35VHQ-A	ECOV-DM270MA	UCL-D10VHB	UCL-D10VHB	UCL-D15VHB1	200	30	50	20	100	34	100	37	2	7	5.5	17	14	18	2	※1	2	※1	2	※1	5.5	※2	5.5	※2	22	2	2	2	2	2	1.25	1.25 シールド
中温用	R463A-1	縦形標準	AFLV-J3VHQS1-B	ECOV-DM15WA	UCL-D4VHB	—	—	30	15	—	3	3.5	18	3.5	19	2	80	2	11	—	—	2	※1	—	—	—	—	—	—	—	—	2	2	—	—	2	2	1.25	1.25 シールド
中温用	R463A-1	縦形標準	AFLV-J4VHQS1-B	ECOV-DM22WA	UCL-D5VHB	—	—	30	15	—	3	5.5	20	5.5	21	2	80	2	9	—	—	2	※1	—	—	—	—	—	—	—	—	2	2	—	—	2	2	1.25	1.25 シールド
中温用	R463A-1	縦形標準	AFLV-J5VHQS1-B	ECOV-DM30WA	UCL-D6VHB	—	—	50	15	—	3	5.5	14	5.5	16	2	47	2	9	—	—	2	※1	—	—	—	—	—	—	—	—	3.5	2	—	—	2	2	1.25	1.25 シールド
中温用	R463A-1	縦形標準	AFLV-J6VHQS1-B	ECOV-DM37WA	UCL-D8VHB	—	—	50	20	—	3	5.5	13	5.5	14	2	47	3.5	12	—	—	2	※1	—	—	—	—	—	—	—	—	3.5	2	—	—	2	2	1.25	1.25 シールド
中温用	R463A-1	縦形標準	AFLV-J8VHQS1-B	ECOV-DM45WA	UCL-D10VHB	—	—	50	30	—	10	8	15	8	18	2	25	5.5	17	—	—	2	※1	—	—	—	—	—	—	—	—	3.5	2	—	—	2	2	1.25	1.25 シールド
中温用	R463A-1	縦形標準	AFLV-J10VHQS1-A	ECOV-DM75MA	UCL-D15VHB1	—	—	75	30	—	10	14	16	14	18	2	19	5.5	13	—	—	2	※1	—	—	—	—	—	—	—	—	5.5	2	—	—	2	2	1.25	1.25 シールド
中温用	R463A-1	縦形標準	AFLV-J13VHQS1	ECOV-DM98MA	UCL-D8VHB	UCL-D8VHB	—	75	20	20	10	22	22	22	25	2	23	3.5	12	3.5	12	2	※1	2	※1	—	—	3.5	※2	—	—	8	2	2	—	2	2	1.25	1.25 シールド
中温用	R463A-1	縦形標準	AFLV-J15VHQS1	ECOV-DM110MA	UCL-D10VHB	UCL-D10VHB	—	75	30	30	15	22	21	22	25	2	12	5.5	17	5.5	17	2	※1	2	※1	—	—	5.5	※2	—	—	8	2	2	—	2	2	1.25	1.25 シールド
中温用	R463A-1	縦形標準	AFLV-J20VHQS1-A	ECOV-DM150MA	UCL-D10VHB	UCL-D15VHB1	—	125	30	30	15	38	23	38	26	2	11	5.5	17	5.5	13	2	※1	2	※1	—	—	5.5	※2	—	—	8	2	2	—	2	2	1.25	1.25 シールド
中温用	R463A-1	縦形標準	AFLV-J25VHQS1-A	ECOV-DM185MA	UCL-D15VHB1	UCL-D15VHB1	—	150	30	30	15	60	30	60	34	2	9	5.5	13	5.5	13	2	※1	2	※1	—	—	5.5	※2	—	—	14	2	2	—	2	2	1.25	1.25 シールド
中温用	R463A-1	縦形標準	AFLV-J30VHQS1-A	ECOV-DM225MA	UCL-D10VHB	UCL-D10VHB	UCL-D15VHB1	150	30	50	20	60	29	60	34	2	7	5.5	17	14	18	2	※1	2	※1	2	※1	5.5	※2	5.5	※2	14	2	2	2	2	2	1.25	1.25 シールド

※1：③＋⑥、③＋⑦、③＋⑦＋⑧のすべてが③の最大こう長を超えないこと。
※2：⑤＋⑨、⑤＋⑩のすべてが⑤の最大こう長を超えないこと。

条件	冷媒	組合せ	機種名	形名				ブレーカ容量				電源線																				アース線				コントローラ	制御回路	リモコン	M-NET伝送線
				冷凍機	UC1	UC2	UC3	電動機	電熱器1	電熱器2	冷却器ファン	①		②		③		④		⑤		⑥		⑦		⑧		⑨		⑩		⑪	⑫	⑬	⑭	⑮	⑯	⑰	⑱
								ELB1 ㉒	ELB2 ㉓	ELB3 ㉔	NFB ㉕	mm²	m	mm²	m	mm²	m	mm²	m	mm²	m	mm²	m	mm²	m※1	mm²	m※1	mm²	m※2	mm²	m※2	mm²	UC1	UC2	UC3	mm²	mm²		
												ELB1 一次側		コンデンシングユニット		52F 一次側		88H1 一次側・二次側		88H2 一次側		52F 二次側 1		52F 二次側 2		52F 二次側 3		88H2 二次側 1		88H2 二次側 2		コンデンシングユニット							
中温用		大形縦形	AFLV-J10BHQ-B	ECOV-J67WA	UCL-D10BHA	—	—	50	30	—	10	14	19	8	13	2	19	5.5	13	—	—	2	※1	—	—	—	—	—	—	—	—	3.5	2	—	—	2	2	1.25	1.25 シールド
			AFLV-J13BHQ	ECOV-DM75MA	UCL-D15BHA	—	—	75	50	—	15	14	14	14	18	2	10	14	22	—	—	2	※1	—	—	—	—	—	—	—	—	5.5	2	—	—	2	2	1.25	1.25 シールド
			AFLV-J15BHQ	ECOV-DM98MA	UCL-D15BHA	—	—	75	50	—	15	22	20	22	25	2	10	14	22	—	—	2	※1	—	—	—	—	—	—	—	—	8	2	—	—	2	2	1.25	1.25 シールド
			AFLV-J20BHQ	ECOV-DM110MA	UCL-D20BHA	—	—	75	50	—	15	22	20	22	25	2	10	14	22	—	—	2	※1	—	—	—	—	—	—	—	—	8	2	—	—	2	2	1.25	1.25 シールド
			AFLV-J25BHQ	ECOV-DM150MA	UCL-D10BHA	UCL-D15BHA	—	125	30	50	20	60	34	38	26	2	6	5.5	13	14	22	2	※1	2	※1	—	—	14	※2	—	—	8	2	2	—	2	2	1.25	1.25 シールド
			AFLV-J30BHQ	ECOV-DM185MA	UCL-D15BHA	UCL-D15BHA	—	150	50	50	30	60	28	60	34	5.5	14	14	22	14	22	2	※1	2	※1	—	—	14	※2	—	—	14	2	2	—	2	2	1.25	1.25 シールド
			AFLV-J35BHQ	ECOV-DM225MA	UCL-D15BHA	UCL-D20BHA	—	150	50	50	30	60	28	60	34	5.5	14	14	22	14	22	2	※1	2	※1	—	—	14	※2	—	—	14	2	2	—	2	2	1.25	1.25 シールド
			AFLV-J40BHQ	ECOV-DM270MA	UCL-D20BHA	UCL-D20BHA	—	200	50	50	30	100	33	100	37	5.5	14	14	22	14	22	2	※1	2	※1	—	—	14	※2	—	—	22	2	2	—	2	2	1.25	1.25 シールド
低温用	R463A-J	縦形標準	AFRV-J2VHQ-B	ECOV-DM15WA	UCR-D2VHA	—	—	30	10	—	3	3.5	18	3.5	19	2	80	2	17	—	—	2	※1	—	—	—	—	—	—	—	—	2	2	—	—	2	2	1.25	1.25 シールド
			AFRV-J3VHQ-B	ECOV-DM15WA	UCR-D3VHB	—	—	30	10	—	3	3.5	18	3.5	19	2	80	2	17	—	—	2	※1	—	—	—	—	—	—	—	—	2	2	—	—	2	2	1.25	1.25 シールド
			AFRV-J4VHQ-B	ECOV-DM22WA	UCR-D4VHB	—	—	30	15	—	3	5.5	20	5.5	21	2	80	2	9	—	—	2	※1	—	—	—	—	—	—	—	—	2	2	—	—	2	2	1.25	1.25 シールド
			AFRV-J5VHQ-B	ECOV-DM30WA	UCR-D5VHB	—	—	50	15	—	3	5.5	16	5.5	16	2	80	2	8	—	—	2	※1	—	—	—	—	—	—	—	—	3.5	2	—	—	2	2	1.25	1.25 シールド
			AFRV-J6VHQ-B	ECOV-DM37WA	UCR-D6VHB	—	—	50	20	—	3	5.5	14	5.5	14	2	80	3.5	14	—	—	2	※1	—	—	—	—	—	—	—	—	3.5	2	—	—	2	2	1.25	1.25 シールド
			AFRV-J8VHQ-B	ECOV-DM55WA	UCR-D8VHB	—	—	50	15	—	3	8	14	8	14	2	47	2	9	—	—	2	※1	—	—	—	—	—	—	—	—	3.5	2	—	—	2	2	1.25	1.25 シールド
			AFRV-J10VHQ-B	ECOV-DM75A	UCR-D10VHB	—	—	75	30	—	3	22	23	22	25	2	47	5.5	15	—	—	2	※1	—	—	—	—	—	—	—	—	8	2	—	—	2	2	1.25	1.25 シールド
			AFRV-J13VHQ-B	ECOV-DM98A	UCR-D15VHB	—	—	75	30	—	10	22	23	22	25	2	25	5.5	14	—	—	2	※1	—	—	—	—	—	—	—	—	8	2	—	—	2	2	1.25	1.25 シールド
			AFRV-J15VHQ-B	ECOV-DM110A	UCR-D15VHB	—	—	75	30	—	10	22	23	22	25	2	25	5.5	14	—	—	2	※1	—	—	—	—	—	—	—	—	8	2	—	—	2	2	1.25	1.25 シールド
			AFRV-J20VHQ-B	ECOV-DM150A	UCR-D20VHB	—	—	150	40	—	10	60	32	60	34	2	19	8	15	—	—	2	※1	—	—	—	—	—	—	—	—	14	2	—	—	2	2	1.25	1.25 シールド
			AFRV-J25VHQ-B	ECOV-DM185A	UCR-D10VHB	UCR-D15VHB	—	150	30	30	10	60	32	60	34	2	16	5.5	15	5.5	14	2	※1	2	※1	—	—	5.5	※2	—	—	14	2	2	—	2	2	1.25	1.25 シールド
			AFRV-J30VHQ-B	ECOV-DM225A	UCR-D15VHB	UCR-D15VHB	—	150	30	30	15	60	31	60	34	2	12	5.5	14	5.5	14	2	※1	2	※1	—	—	5.5	※2	—	—	14	2	2	—	2	2	1.25	1.25 シールド
			AFRV-J35VHQ-B	ECOV-DM270A	UCR-D15VHB	UCR-D20VHB	—	200	30	40	15	100	35	100	37	2	11	5.5	14	8	15	2	※1	2	※1	—	—	8	※2	—	—	22	2	2	—	2	2	1.25	1.25 シールド
			AFRV-J40VHQ-B	ECOV-DM300A	UCR-D20VHB	UCR-D20VHB	—	200	40	40	15	100	35	100	37	2	9	8	15	8	15	2	※1	2	※1	—	—	8	※2	—	—	22	2	2	—	2	2	1.25	1.25 シールド
			AFRV-J3VHQS1-B	ECOV-DM15WA	UCR-D4VHB	—	—	30	15	—	3	3.5	18	3.5	19	2	80	2	9	—	—	2	※1	—	—	—	—	—	—	—	—	2	2	—	—	2	2	1.25	1.25 シールド
			AFRV-J4VHQS1-B	ECOV-DM22WA	UCR-D5VHB	—	—	30	15	—	3	5.5	20	5.5	21	2	80	2	8	—	—	2	※1	—	—	—	—	—	—	—	—	2	2	—	—	2	2	1.25	1.25 シールド
			AFRV-J5VHQS1-B	ECOV-DM30WA	UCR-D6VHB	—	—	50	20	—	3	5.5	16	5.5	16	2	80	3.5	14	—	—	2	※1	—	—	—	—	—	—	—	—	3.5	2	—	—	2	2	1.25	1.25 シールド
			AFRV-J6VHQS1-B	ECOV-DM37WA	UCR-D8VHB	—	—	50	15	—	3	5.5	13	5.5	14	2	47	2	9	—	—	2	※1	—	—	—	—	—	—	—	—	3.5	2	—	—	2	2	1.25	1.25 シールド
			AFRV-J8VHQS1-B	ECOV-DM55WA	UCR-D10VHB	—	—	50	30	—	3	8	14	8	14	2	47	5.5	15	—	—	2	※1	—	—	—	—	—	—	—	—	3.5	2	—	—	2	2	1.25	1.25 シールド

※1：③＋⑥、③＋⑦、③＋⑦＋⑧のすべてが③の最大こう長を超えないこと。
※2：⑤＋⑨、⑤＋⑩のすべてが⑤の最大こう長を超えないこと。

条件	冷媒	組合せ	機種名	形名				ブレーカ容量				電源線																				アース線				コントローラ	制御回路	リモコン	M-NET伝送線
				冷凍機	UC1	UC2	UC3	電動機	電熱器1	電熱器2	冷却器ファン	①		②		③		④		⑤		⑥		⑦		⑧		⑨		⑩		⑪	⑫	⑬	⑭	⑮	⑯	⑰	⑱
								ELB1 ㉒	ELB2 ㉓	ELB3 ㉔	NFB ㉕	mm² ELB1 一次側	m	mm² コンデンシングユニット	m	mm² 52F 一次側	m	mm² 88H1 一次側・二次側	m	mm² 88H2 一次側	m	mm² 52F 二次側 1	m	mm² 52F 二次側 2	m※1	mm² 52F 二次側 3	m※1	mm² 88H2 二次側 1	m※2	mm² 88H2 二次側 2	m※2	mm² コンデンシングユニット	mm² UC1	mm² UC2	mm² UC3	mm²	mm²		
低温用	R463A-J	縦形標準	AFRV-J10VHQS1-B	ECOV-DM75A	UCR-D15VHB	—	—	75	30	—	10	22	23	22	25	2	25	5.5	14	—	—	2	※1	—	—	—	—	—	—	—	—	8	2	—	—	2	2	1.25	1.25 シールド
			AFRV-J13VHQS1-B	ECOV-DM98A	UCR-D20VHB	—	—	75	40	—	10	22	22	22	25	2	19	8	15	—	—	2	※1	—	—	—	—	—	—	—	—	8	2	—	—	2	2	1.25	1.25 シールド
			AFRV-J15VHQS1-B	ECOV-DM110A	UCR-D20VHB	—	—	75	40	—	10	22	22	22	25	2	19	8	15	—	—	2	※1	—	—	—	—	—	—	—	—	8	2	—	—	2	2	1.25	1.25 シールド
			AFRV-J20VHQS1-B	ECOV-DM150A	UCR-D10VHB	UCR-D15VHB	—	150	30	30	10	60	32	60	34	2	16	5.5	15	5.5	14	2	※1	2	※1	—	—	5.5	※2	—	—	14	2	2	—	2	2	1.25	1.25 シールド
			AFRV-J25VHQS1-B	ECOV-DM185A	UCR-D15VHB	UCR-D15VHB	—	150	30	30	15	60	31	60	34	2	12	5.5	14	5.5	14	2	※1	2	※1	—	—	5.5	※2	—	—	14	2	2	—	2	2	1.25	1.25 シールド
			AFRV-J30VHQS1-B	ECOV-DM225A	UCR-D15VHB	UCR-D20VHB	—	150	30	40	15	60	30	60	34	2	11	5.5	14	8	15	2	※1	2	※1	—	—	8	※2	—	—	14	2	2	—	2	2	1.25	1.25 シールド
			AFRV-J35VHQS1-B	ECOV-DM270A	UCR-D20VHB	UCR-D20VHB	—	200	40	40	15	100	35	100	37	2	9	8	15	8	15	2	※1	2	※1	—	—	8	※2	—	—	22	2	2	—	2	2	1.25	1.25 シールド
		大形縦形	AFRV-J15BHQ-B	ECOV-DM98A	UCR-D15BHA	—	—	75	40	—	10	22	22	22	25	2	19	8	14	—	—	2	※1	—	—	—	—	—	—	—	—	8	2	—	—	2	2	1.25	1.25 シールド
			AFRV-J20BHQ-B	ECOV-DM110A	UCR-D20BHA	—	—	75	60	—	15	22	20	22	25	2	10	14	18	—	—	2	※1	—	—	—	—	—	—	—	—	8	2	—	—	2	2	1.25	1.25 シールド
			AFRV-J25BHQ-B	ECOV-DM150A	UCR-D25BHA	—	—	150	60	—	15	60	30	60	34	2	10	14	18	—	—	2	※1	—	—	—	—	—	—	—	—	14	2	—	—	2	2	1.25	1.25 シールド
			AFRV-J30BHQ-B	ECOV-DM185A	UCR-D15BHA	UCR-D15BHA	—	150	40	40	15	60	30	60	34	2	9	8	14	8	14	2	※1	2	※1	—	—	8	※2	—	—	14	2	2	—	2	2	1.25	1.25 シールド
			AFRV-J35BHQ-B	ECOV-DM225A	UCR-D15BHA	UCR-D20BHA	—	150	40	60	20	60	29	60	34	2	6	8	14	14	18	2	※1	2	※1	—	—	14	※2	—	—	14	2	2	—	2	2	1.25	1.25 シールド
			AFRV-J40BHQ-B	ECOV-DM270A	UCR-D20BHA	UCR-D20BHA	—	200	60	60	30	100	33	100	37	5.5	14	14	18	14	18	2	※1	2	※1	—	—	14	※2	—	—	22	2	2	—	2	2	1.25	1.25 シールド
			AFRV-J45BHQ-B	ECOV-DM300A	UCR-D20BHA	UCR-D25BHA	—	200	60	60	30	100	33	100	37	5.5	14	14	18	14	18	2	※1	2	※1	—	—	14	※2	—	—	22	2	2	—	2	2	1.25	1.25 シールド

※1：③＋⑥、③＋⑦、③＋⑦＋⑧のすべてが③の最大こう長を超えないこと。
※2：⑤＋⑨、⑤＋⑩のすべてが⑤の最大こう長を超えないこと。

条件	冷媒	組合せ	機種名	形名				ブレーカ容量				電源線																				アース線				コントローラ	制御回路	リモコン	M-NET伝送線	安全装置セット		
				冷凍機	UC1	UC2	UC3	電動機	電熱器1	電熱器2	冷却器ファン	①		②		③		④		⑤		⑥		⑦		⑧		⑨		⑩		⑪	⑫	⑬	⑭	⑮	⑯	⑰	⑱	⑲	⑳	㉑
								ELB1 ㉒	ELB2 ㉓	ELB3 ㉔	NFB ㉕	mm²	m	mm²	m	mm²	m	mm²	m	mm²	m	mm²	m	mm²	m※1	mm²	m※1	mm²	m※2	mm²	m※2	mm²	mm²	mm²	mm²	mm²	mm²			mm²	mm²	mm²
												ELB1 一次側		コンデンシングユニット		52F 一次側		88H1 一次側・二次側		88H2 一次側		52F 二次側1		52F 二次側2		52F 二次側3		88H2 二次側1		88H2 二次側2		コンデンシングユニット	UC1	UC2	UC3					アラームキット	漏えいセンサ基板BOX	安全部材接続中継BOX
高温用	R32	縦形標準	AFHV-M3VNQ(S)	ECOV-DM15WA	UCH-M3VNA	—	—	30	—	—	3	3.5	18	3.5	19	2	80	—	—	—	—	2	※1	—	—	—	—	—	—	—	—	2	2	—	—	2	2	1.25	1.25 シールド	2	2	2
			AFHV-M4VNQ(S)	ECOV-DM22WA	UCH-M4VNA	—	—	30	—	—	3	5.5	20	5.5	21	2	80	—	—	—	—	2	※1	—	—	—	—	—	—	—	—	2	2	—	—	2	2	1.25	1.25 シールド	2	2	2
			AFHV-M5VNQ(S)	ECOV-DM30WA	UCH-M5VNA	—	—	50	—	—	3	5.5	16	5.5	16	2	80	—	—	—	—	2	※1	—	—	—	—	—	—	—	—	3.5	2	—	—	2	2	1.25	1.25 シールド	2	2	2
			AFHV-M6VNQ(S)	ECOV-DM37WA	UCH-M6VNA	—	—	50	—	—	3	5.5	13	5.5	14	2	47	—	—	—	—	2	※1	—	—	—	—	—	—	—	—	3.5	2	—	—	2	2	1.25	1.25 シールド	2	2	2
			AFHV-M8VNQ(S)	ECOV-DM45WA	UCH-M8VNA	—	—	50	—	—	3	8	16	8	18	2	47	—	—	—	—	2	※1	—	—	—	—	—	—	—	—	3.5	2	—	—	2	2	1.25	1.25 シールド	2	2	2
			AFHV-M10VNQ(S)	ECOV-DM75MA	UCH-M10VNA	—	—	75	—	—	10	14	16	14	18	2	25	—	—	—	—	2	※1	—	—	—	—	—	—	—	—	5.5	2	—	—	2	2	1.25	1.25 シールド	2	2	2
			AFHV-M13VNQ(S)-A	ECOV-DM98MA	UCH-M15VNA1	—	—	75	—	—	10	22	22	22	25	2	19	—	—	—	—	2	※1	—	—	—	—	—	—	—	—	8	2	—	—	2	2	1.25	1.25 シールド	2	2	2
			AFHV-M15VNQ(S)-A	ECOV-DM110MA	UCH-M15VNA1	—	—	75	—	—	10	22	22	22	25	2	19	—	—	—	—	2	※1	—	—	—	—	—	—	—	—	8	2	—	—	2	2	1.25	1.25 シールド	2	2	2
			AFHV-M20VNQ(S)	ECOV-DM150MA	UCH-M10VNA	UCH-M10VNA	—	125	—	—	15	38	23	38	26	2	12	—	—	—	—	2	※1	2	※1	—	—	—	—	—	—	8	2	2	—	2	2	1.25	1.25 シールド	2	2	2
			AFHV-M25VNQ(S)-A	ECOV-DM185MA	UCH-M10VNA	UCH-M15VNA1	—	150	—	—	15	60	30	60	34	2	11	—	—	—	—	2	※1	2	※1	—	—	—	—	—	—	14	2	2	—	2	2	1.25	1.25 シールド	2	2	2
			AFHV-M30VNQ(S)-A	ECOV-DM225MA	UCH-M15VNA1	UCH-M15VNA1	—	150	—	—	15	60	30	60	34	2	9	—	—	—	—	2	※1	2	※1	—	—	—	—	—	—	14	2	2	—	2	2	1.25	1.25 シールド	2	2	2
			AFHV-M35VNQ(S)-A	ECOV-DM270MA	UCH-M10VNA	UCH-M10VNA	UCH-M15VNA1	200	—	—	20	100	34	100	37	2	7	—	—	—	—	2	※1	2	※1	2	※1	—	—	—	—	22	2	2	2	2	2	1.25	1.25 シールド	2	2	2
			AFHV-M3VNQ(S)S1	ECOV-DM15WA	UCH-M4VNA	—	—	30	—	—	3	3.5	18	3.5	19	2	80	—	—	—	—	2	※1	—	—	—	—	—	—	—	—	2	2	—	—	2	2	1.25	1.25 シールド	2	2	2
			AFHV-M4VNQ(S)S1	ECOV-DM22WA	UCH-M5VNA	—	—	30	—	—	3	5.5	20	5.5	21	2	80	—	—	—	—	2	※1	—	—	—	—	—	—	—	—	2	2	—	—	2	2	1.25	1.25 シールド	2	2	2
			AFHV-M5VNQ(S)S1	ECOV-DM30WA	UCH-M6VNA	—	—	50	—	—	3	5.5	14	5.5	16	2	47	—	—	—	—	2	※1	—	—	—	—	—	—	—	—	3.5	2	—	—	2	2	1.25	1.25 シールド	2	2	2
			AFHV-M6VNQ(S)S1	ECOV-DM37WA	UCH-M8VNA	—	—	50	—	—	3	5.5	13	5.5	14	2	47	—	—	—	—	2	※1	—	—	—	—	—	—	—	—	3.5	2	—	—	2	2	1.25	1.25 シールド	2	2	2
			AFHV-M8VNQ(S)S1	ECOV-DM45WA	UCH-M10VNA	—	—	50	—	—	10	8	15	8	18	2	25	—	—	—	—	2	※1	—	—	—	—	—	—	—	—	3.5	2	—	—	2	2	1.25	1.25 シールド	2	2	2
			AFHV-M10VNQ(S)S1-A	ECOV-DM75MA	UCH-M15VNA1	—	—	75	—	—	10	14	16	14	18	2	19	—	—	—	—	2	※1	—	—	—	—	—	—	—	—	5.5	2	—	—	2	2	1.25	1.25 シールド	2	2	2
			AFHV-M13VNQ(S)S1	ECOV-DM98MA	UCH-M8VNA	UCH-M8VNA	—	75	—	—	10	22	22	22	25	2	23	—	—	—	—	2	※1	2	※1	—	—	—	—	—	—	8	2	2	—	2	2	1.25	1.25 シールド	2	2	2
			AFHV-M15VNQ(S)S1	ECOV-DM110MA	UCH-M10VNA	UCH-M10VNA	—	75	—	—	15	22	21	22	25	2	12	—	—	—	—	2	※1	2	※1	—	—	—	—	—	—	8	2	2	—	2	2	1.25	1.25 シールド	2	2	2
			AFHV-M20VNQ(S)S1-A	ECOV-DM150MA	UCH-M10VNA	UCH-M15VNA1	—	125	—	—	15	38	23	38	26	2	11	—	—	—	—	2	※1	2	※1	—	—	—	—	—	—	8	2	2	—	2	2	1.25	1.25 シールド	2	2	2
			AFHV-M25VNQ(S)S1-A	ECOV-DM185MA	UCH-M15VNA1	UCH-M15VNA1	—	150	—	—	15	60	30	60	34	2	9	—	—	—	—	2	※1	2	※1	—	—	—	—	—	—	14	2	2	—	2	2	1.25	1.25 シールド	2	2	2
			AFHV-M30VNQ(S)S1-A	ECOV-DM225MA	UCH-M10VNA	UCH-M10VNA	UCH-M15VNA1	150	—	—	20	60	29	60	34	2	7	—	—	—	—	2	※1	2	※1	2	※1	—	—	—	—	14	2	2	2	2	2	1.25	1.25 シールド	2	2	2

電気特性表 | 電気配線図 セット形

※1：③＋⑥、③＋⑦、③＋⑦＋⑧のすべてが③の最大こう長を超えないこと。
※2：⑤＋⑨、⑤＋⑩のすべてが⑤の最大こう長を超えないこと。

条件	冷媒	組合せ	機種名	形名				ブレーカ容量				電源線																				アース線				コントローラ	制御回路	リモコン	M-NET伝送線	安全装置セット		
				冷凍機	UC1	UC2	UC3	電動機 ELB1 ㉒	電熱器1 ELB2 ㉓	電熱器2 ELB3 ㉔	冷却器ファン NFB ㉕	① ELB1 一次側		② コンデンシングユニット		③ 52F 一次側		④ 88H1 一次側・二次側		⑤ 88H2 一次側		⑥ 52F 二次側1		⑦ 52F 二次側2		⑧ 52F 二次側3		⑨ 88H2 二次側1		⑩ 88H2 二次側2		⑪ コンデンシングユニット	⑫ UC1	⑬ UC2	⑭ UC3	⑮	⑯	⑰	⑱	⑲ アラームキット	⑳ 漏えいセンサ基板BOX	㉑ 安全部材接続中継BOX
												mm²	m	mm²	m	mm²	m	mm²	m	mm²	m	mm²	m	mm²	m※1	mm²	m※1	mm²	m※2	mm²	m※2	mm²	mm²	mm²	mm²	mm²	mm²			mm²	mm²	mm²
中温用	R32	縦形標準	AFLV-M3VHQ(S)	ECOV-DM15WA	UCL-M3VHA	−	−	30	10	−	3	3.5	18	3.5	19	2	80	2	18	−	−	2	※1	−	−	−	−	−	−	−	−	2	2	−	−	2	2	1.25	1.25 シールド	2	2	2
			AFLV-M4VHQ(S)	ECOV-DM22WA	UCL-M4VHA	−	−	30	15	−	3	5.5	20	5.5	21	2	80	2	11	−	−	2	※1	−	−	−	−	−	−	−	−	2	2	−	−	2	2	1.25	1.25 シールド	2	2	2
			AFLV-M5VHQ(S)	ECOV-DM30WA	UCL-M5VHA	−	−	50	15	−	3	5.5	16	5.5	16	2	80	2	9	−	−	2	※1	−	−	−	−	−	−	−	−	3.5	2	−	−	2	2	1.25	1.25 シールド	2	2	2
			AFLV-M6VHQ(S)	ECOV-DM37WA	UCL-M6VHA	−	−	50	15	−	3	5.5	13	5.5	14	2	47	2	9	−	−	2	※1	−	−	−	−	−	−	−	−	3.5	2	−	−	2	2	1.25	1.25 シールド	2	2	2
			AFLV-M8VHQ(S)	ECOV-DM45WA	UCL-M8VHA	−	−	50	20	−	3	8	16	8	18	2	47	3.5	12	−	−	2	※1	−	−	−	−	−	−	−	−	3.5	2	−	−	2	2	1.25	1.25 シールド	2	2	2
			AFLV-M10VHQ(S)	ECOV-DM75MA	UCL-M10VHA	−	−	75	30	−	10	14	16	14	18	2	25	5.5	17	−	−	2	※1	−	−	−	−	−	−	−	−	5.5	2	−	−	2	2	1.25	1.25 シールド	2	2	2
			AFLV-M13VHQ(S)-A	ECOV-DM98MA	UCL-M15VHA1	−	−	75	30	−	10	22	22	22	25	2	19	5.5	13	−	−	2	※1	−	−	−	−	−	−	−	−	8	2	−	−	2	2	1.25	1.25 シールド	2	2	2
			AFLV-M15VHQ(S)-A	ECOV-DM110MA	UCL-M15VHA1	−	−	75	30	−	10	22	22	22	25	2	19	5.5	13	−	−	2	※1	−	−	−	−	−	−	−	−	8	2	−	−	2	2	1.25	1.25 シールド	2	2	2
			AFLV-M20VHQ(S)	ECOV-DM150MA	UCL-M10VHA	UCL-M10VHA	−	125	30	30	15	38	23	38	26	2	12	5.5	17	5.5	17	2	※1	2	※1	−	−	5.5	※2	−	−	8	2	2	−	2	2	1.25	1.25 シールド	2	2	2
			AFLV-M25VHQ(S)-A	ECOV-DM185MA	UCL-M10VHA	UCL-M15VHA1	−	150	30	30	15	60	30	60	34	2	11	5.5	17	5.5	13	2	※1	2	※1	−	−	5.5	※2	−	−	14	2	2	−	2	2	1.25	1.25 シールド	2	2	2
			AFLV-M30VHQ(S)-A	ECOV-DM225MA	UCL-M15VHA1	UCL-M15VHA1	−	150	30	30	15	60	30	60	34	2	9	5.5	13	5.5	13	2	※1	2	※1	−	−	5.5	※2	−	−	14	2	2	−	2	2	1.25	1.25 シールド	2	2	2
			AFLV-M35VHQ(S)-A	ECOV-DM270MA	UCL-M10VHA	UCL-M10VHA	UCL-M15VHA1	200	30	50	20	100	34	100	37	2	7	5.5	17	14	18	2	※1	2	※1	2	※1	5.5	※2	5.5	※2	22	2	2	2	2	2	1.25	1.25 シールド	2	2	2
			AFLV-M3VHQ(S)S1	ECOV-DM15WA	UCL-M4VHA	−	−	30	15	−	3	3.5	18	3.5	19	2	80	2	11	−	−	2	※1	−	−	−	−	−	−	−	−	2	2	−	−	2	2	1.25	1.25 シールド	2	2	2
			AFLV-M4VHQ(S)S1	ECOV-DM22WA	UCL-M5VHA	−	−	30	15	−	3	5.5	20	5.5	21	2	80	2	9	−	−	2	※1	−	−	−	−	−	−	−	−	2	2	−	−	2	2	1.25	1.25 シールド	2	2	2
			AFLV-M5VHQ(S)S1	ECOV-DM30WA	UCL-M6VHA	−	−	50	15	−	3	5.5	14	5.5	16	2	47	2	9	−	−	2	※1	−	−	−	−	−	−	−	−	3.5	2	−	−	2	2	1.25	1.25 シールド	2	2	2
			AFLV-M6VHQ(S)S1	ECOV-DM37WA	UCL-M8VHA	−	−	50	20	−	3	5.5	13	5.5	14	2	47	3.5	12	−	−	2	※1	−	−	−	−	−	−	−	−	3.5	2	−	−	2	2	1.25	1.25 シールド	2	2	2
			AFLV-M8VHQ(S)S1	ECOV-DM45WA	UCL-M10VHA	−	−	50	30	−	10	8	15	8	18	2	25	5.5	17	−	−	2	※1	−	−	−	−	−	−	−	−	3.5	2	−	−	2	2	1.25	1.25 シールド	2	2	2
			AFLV-M10VHQ(S)S1-A	ECOV-DM75MA	UCL-M15VHA1	−	−	75	30	−	10	14	16	14	18	2	19	5.5	13	−	−	2	※1	−	−	−	−	−	−	−	−	5.5	2	−	−	2	2	1.25	1.25 シールド	2	2	2
			AFLV-M13VHQ(S)S1	ECOV-DM98MA	UCL-M8VHA	UCL-M8VHA	−	75	20	20	10	22	22	22	25	2	23	3.5	12	3.5	12	2	※1	2	※1	−	−	3.5	※2	−	−	8	2	2	−	2	2	1.25	1.25 シールド	2	2	2
			AFLV-M15VHQ(S)S1	ECOV-DM110MA	UCL-M10VHA	UCL-M10VHA	−	75	30	30	15	22	21	22	25	2	12	5.5	17	5.5	17	2	※1	2	※1	−	−	5.5	※2	−	−	8	2	2	−	2	2	1.25	1.25 シールド	2	2	2
			AFLV-M20VHQ(S)S1-A	ECOV-DM150MA	UCL-M10VHA	UCL-M15VHA1	−	125	30	30	15	38	23	38	26	2	11	5.5	17	5.5	13	2	※1	2	※1	−	−	5.5	※2	−	−	8	2	2	−	2	2	1.25	1.25 シールド	2	2	2
			AFLV-M25VHQ(S)S1-A	ECOV-DM185MA	UCL-M15VHA1	UCL-M15VHA1	−	150	30	30	15	60	30	60	34	2	9	5.5	13	5.5	13	2	※1	2	※1	−	−	5.5	※2	−	−	14	2	2	−	2	2	1.25	1.25 シールド	2	2	2
			AFLV-M30VHQ(S)S1-A	ECOV-DM225MA	UCL-M10VHA	UCL-M10VHA	UCL-M15VHA1	150	30	50	20	60	29	60	34	2	7	5.5	17	14	18	2	※1	2	※1	2	※1	5.5	※2	5.5	※2	14	2	2	2	2	2	1.25	1.25 シールド	2	2	2

※1：③＋⑥、③＋⑦、③＋⑦＋⑧のすべてが③の最大こう長を超えないこと。
※2：⑤＋⑨、⑤＋⑩のすべてが⑤の最大こう長を超えないこと。

条件	冷媒	組合せ	機種名	形名				ブレーカ容量				電源線																				アース線				コントローラ	制御回路	リモコン	M-NET伝送線	安全装置セット		
				冷凍機	UC1	UC2	UC3	電動機	電熱器1	電熱器2	冷却器ファン	①		②		③		④		⑤		⑥		⑦		⑧		⑨		⑩		⑪	⑫	⑬	⑭	⑮	⑯	⑰	⑱	⑲	⑳	㉑
								ELB1 ㉒	ELB2 ㉓	ELB3 ㉔	NFB ㉕	mm²	m	mm²	m	mm²	m	mm²	m	mm²	m	mm²	m	mm²	m※1	mm²	m※1	mm²	m※2	mm²	m※2	mm²	mm²	mm²	mm²	mm²	mm²			mm²	mm²	mm²
												ELB1 一次側		コンデンシングユニット		52F 一次側		88H1 一次側・二次側		88H2 一次側		52F 二次側1		52F 二次側2		52F 二次側3		88H2 二次側1		88H2 二次側2		コンデンシングユニット	UC1	UC2	UC3					アラームキット	漏えいセンサ基板BOX	安全部材接続中継BOX
低温用	R32	縦形標準	AFRV-M3VHQ(S)	ECOV-DM15WA	UCR-M3VHA	－	－	30	10	－	3	3.5	18	3.5	19	2	80	2	17	－	－	2	※1	－	－	－	－	－	－	－	－	2	2	－	－	2	2	1.25	1.25 シールド	2	2	2
			AFRV-M4VHQ(S)	ECOV-DM22WA	UCR-M4VHA	－	－	30	15	－	3	5.5	20	5.5	21	2	80	2	9	－	－	2	※1	－	－	－	－	－	－	－	－	2	2	－	－	2	2	1.25	1.25 シールド	2	2	2
			AFRV-M5VHQ(S)	ECOV-DM30WA	UCR-M5VHA	－	－	50	15	－	3	5.5	16	5.5	16	2	80	2	8	－	－	2	※1	－	－	－	－	－	－	－	－	3.5	2	－	－	2	2	1.25	1.25 シールド	2	2	2
			AFRV-M6VHQ(S)	ECOV-DM37WA	UCR-M6VHA	－	－	50	20	－	3	5.5	14	5.5	14	2	80	3.5	14	－	－	2	※1	－	－	－	－	－	－	－	－	3.5	2	－	－	2	2	1.25	1.25 シールド	2	2	2
			AFRV-M8VHQ(S)	ECOV-DM55WA	UCR-M8VHA	－	－	50	15	－	3	8	14	8	14	2	47	2	9	－	－	2	※1	－	－	－	－	－	－	－	－	3.5	2	－	－	2	2	1.25	1.25 シールド	2	2	2
			AFRV-M10VHQ(S)	ECOV-DM75A	UCR-M10VHA	－	－	75	30	－	3	22	23	22	25	2	47	5.5	15	－	－	2	※1	－	－	－	－	－	－	－	－	8	2	－	－	2	2	1.25	1.25 シールド	2	2	2
			AFRV-M13VHQ(S)	ECOV-DM98A	UCR-M15VHA	－	－	75	30	－	10	22	23	22	25	2	25	5.5	14	－	－	2	※1	－	－	－	－	－	－	－	－	8	2	－	－	2	2	1.25	1.25 シールド	2	2	2
			AFRV-M15VHQ(S)	ECOV-DM110A	UCR-M15VHA	－	－	75	30	－	10	22	23	22	25	2	25	5.5	14	－	－	2	※1	－	－	－	－	－	－	－	－	8	2	－	－	2	2	1.25	1.25 シールド	2	2	2
			AFRV-M20VHQ(S)	ECOV-DM150A	UCR-M20VHA	－	－	150	40	－	10	60	32	60	34	2	19	8	15	－	－	2	※1	－	－	－	－	－	－	－	－	14	2	－	－	2	2	1.25	1.25 シールド	2	2	2
			AFRV-M25VHQ(S)	ECOV-DM185A	UCR-M10VHA	UCR-M15VHA	－	150	30	30	10	60	32	60	34	2	16	5.5	15	5.5	14	2	※1	2	※1	－	－	5.5	※2	－	－	14	2	2	－	2	2	1.25	1.25 シールド	2	2	2
			AFRV-M30VHQ(S)	ECOV-DM225A	UCR-M15VHA	UCR-M15VHA	－	150	30	30	15	60	31	60	34	2	12	5.5	14	5.5	14	2	※1	2	※1	－	－	5.5	※2	－	－	14	2	2	－	2	2	1.25	1.25 シールド	2	2	2
			AFRV-M35VHQ(S)	ECOV-DM270A	UCR-M15VHA	UCR-M20VHA	－	200	30	40	15	100	35	100	37	2	11	5.5	14	8	15	2	※1	2	※1	－	－	8	※2	－	－	22	2	2	－	2	2	1.25	1.25 シールド	2	2	2
			AFRV-M40VHQ(S)	ECOV-DM300A	UCR-M20VHA	UCR-M20VHA	－	200	40	40	15	100	35	100	37	2	9	8	15	8	15	2	※1	2	※1	－	－	8	※2	－	－	22	2	2	－	2	2	1.25	1.25 シールド	2	2	2
			AFRV-M3VHQ(S)S1	ECOV-DM15WA	UCR-M4VHA	－	－	30	15	－	3	3.5	18	3.5	19	2	80	2	9	－	－	2	※1	－	－	－	－	－	－	－	－	2	2	－	－	2	2	1.25	1.25 シールド	2	2	2
			AFRV-M4VHQ(S)S1	ECOV-DM22WA	UCR-M5VHA	－	－	30	15	－	3	5.5	20	5.5	21	2	80	2	8	－	－	2	※1	－	－	－	－	－	－	－	－	2	2	－	－	2	2	1.25	1.25 シールド	2	2	2
			AFRV-M5VHQ(S)S1	ECOV-DM30WA	UCR-M6VHA	－	－	50	20	－	3	5.5	16	5.5	16	2	80	3.5	14	－	－	2	※1	－	－	－	－	－	－	－	－	3.5	2	－	－	2	2	1.25	1.25 シールド	2	2	2
			AFRV-M6VHQ(S)S1	ECOV-DM37WA	UCR-M8VHA	－	－	50	15	－	3	5.5	13	5.5	14	2	47	2	9	－	－	2	※1	－	－	－	－	－	－	－	－	3.5	2	－	－	2	2	1.25	1.25 シールド	2	2	2
			AFRV-M8VHQ(S)S1	ECOV-DM55WA	UCR-M10VHA	－	－	50	30	－	3	8	14	8	14	2	47	5.5	15	－	－	2	※1	－	－	－	－	－	－	－	－	3.5	2	－	－	2	2	1.25	1.25 シールド	2	2	2
			AFRV-M10VHQ(S)S1	ECOV-DM75A	UCR-M15VHA	－	－	75	30	－	10	22	23	22	25	2	25	5.5	14	－	－	2	※1	－	－	－	－	－	－	－	－	8	2	－	－	2	2	1.25	1.25 シールド	2	2	2
			AFRV-M13VHQ(S)S1	ECOV-DM98A	UCR-M20VHA	－	－	75	40	－	10	22	22	22	25	2	19	8	15	－	－	2	※1	－	－	－	－	－	－	－	－	8	2	－	－	2	2	1.25	1.25 シールド	2	2	2
			AFRV-M15VHQ(S)S1	ECOV-DM110A	UCR-M20VHA	－	－	75	40	－	10	22	22	22	25	2	19	8	15	－	－	2	※1	－	－	－	－	－	－	－	－	8	2	－	－	2	2	1.25	1.25 シールド	2	2	2
			AFRV-M20VHQ(S)S1	ECOV-DM150A	UCR-M10VHA	UCR-M15VHA	－	150	30	30	10	60	32	60	34	2	16	5.5	15	5.5	14	2	※1	2	※1	－	－	5.5	※2	－	－	14	2	2	－	2	2	1.25	1.25 シールド	2	2	2
			AFRV-M25VHQ(S)S1	ECOV-DM185A	UCR-M15VHA	UCR-M15VHA	－	150	30	30	15	60	31	60	34	2	12	5.5	14	5.5	14	2	※1	2	※1	－	－	5.5	※2	－	－	14	2	2	－	2	2	1.25	1.25 シールド	2	2	2
			AFRV-M30VHQ(S)S1	ECOV-DM225A	UCR-M15VHA	UCR-M20VHA	－	150	30	40	15	60	30	60	34	2	11	5.5	14	8	15	2	※1	2	※1	－	－	8	※2	－	－	14	2	2	－	2	2	1.25	1.25 シールド	2	2	2
			AFRV-M35VHQ(S)S1	ECOV-DM270A	UCR-M20VHA	UCR-M20VHA	－	200	40	40	15	100	35	100	37	2	9	8	15	8	15	2	※1	2	※1	－	－	8	※2	－	－	22	2	2	－	2	2	1.25	1.25 シールド	2	2	2

※1：③＋⑥、③＋⑦、③＋⑦＋⑧のすべてが③の最大こう長を超えないこと。
※2：⑤＋⑨、⑤＋⑩のすべてが⑤の最大こう長を超えないこと。

条件	冷媒	組合せ	機種名	形名		ブレーカ容量			電源線										アース線		コントローラ	制御回路	リモコン	M-NET 伝送線
				冷凍機	UC1	電動機	電熱器1	冷却器ファン	①		②		③		④		⑤		⑥	⑦	⑧	⑨	⑩	⑪
						ELB1	ELB2	NFB	mm²	m	mm²	m	mm²	m	mm²	m	mm²	m	mm²		mm²			
									ELB1 一次側		コンデンシングユニット		52F 一次側		88H1 一次側・二次側		52F 二次側 1		コンデンシングユニット	UC1				
高温	R449A／R448A	標準	AFH-RT1TNQ-C	ERA-RT08B	UCH-T1TNA	10	−	15	2	24	2	26	2	50	−	−	2	※1	2	2	2	2	1.25	1.25 シールド
高温	R449A／R448A	標準	AFH-RT1.6TNQ-C	ERA-RT11B	UCH-T1.6TNA	15	−	15	2	16	2	17	2	50	−	−	2	※1	2	2	2	2	1.25	1.25 シールド
高温	R449A／R448A	標準	AFH-RT2TNQ-C	ERA-RT15B	UCH-T2TNA	30	−	15	3.5	20	3.5	22	2	50	−	−	2	※1	3.5	2	2	2	1.25	1.25 シールド
高温	R449A／R448A	標準	AFH-RT3VNQ-C	ERA-RT22B	UCH-T3VNA	30	−	15	3.5	16	3.5	17	2	50	−	−	2	※1	3.5	2	2	2	1.25	1.25 シールド
中温	R449A／R448A	標準	AFL-RT1THQ-C	ERA-RT08B	UCL-T1THA	10	15	15	2	24	2	26	2	50	2	37	2	※1	2	2	2	2	1.25	1.25 シールド
中温	R449A／R448A	標準	AFL-RT1.6THQ-C	ERA-RT11B	UCL-T1.6THA	15	15	15	2	16	2	17	2	50	2	33	2	※1	2	2	2	2	1.25	1.25 シールド
中温	R449A／R448A	標準	AFL-RT2THQ-C	ERA-RT15B	UCL-T2THA	30	15	15	3.5	20	3.5	22	2	50	2	21	2	※1	3.5	2	2	2	1.25	1.25 シールド
中温	R449A／R448A	標準	AFL-RT3VHQ-C	ERA-RT22B	UCL-T3VHA	30	15	15	3.5	16	3.5	17	2	50	2	21	2	※1	3.5	2	2	2	1.25	1.25 シールド
低温	R449A／R448A	標準	AFR-RT1VHQ-C	ERA-RT08B	UCR-T1VHA	10	15	15	2	25	2	26	2	50	2	33	2	※1	2	2	2	2	1.25	1.25 シールド
低温	R449A／R448A	標準	AFR-RT1.6VHQ-C	ERA-RT11B	UCR-T1.6VHA	15	15	15	2	16	2	17	2	50	2	27	2	※1	2	2	2	2	1.25	1.25 シールド
低温	R449A／R448A	標準	AFR-RT2VHQ-C	ERA-RT15B	UCR-T2VHA	30	15	15	3.5	21	3.5	22	2	50	2	23	2	※1	3.5	2	2	2	1.25	1.25 シールド
低温	R449A／R448A	標準	AFR-RT3VHQ-C	ERA-RT22B	UCR-T3VHA	30	15	15	3.5	16	3.5	17	2	50	2	15	2	※1	3.5	2	2	2	1.25	1.25 シールド

● AFHV-J2TNQ-B形

R463A-J	インバータ 2馬力	オフサイクル霜取	クーラ1台

通信あり

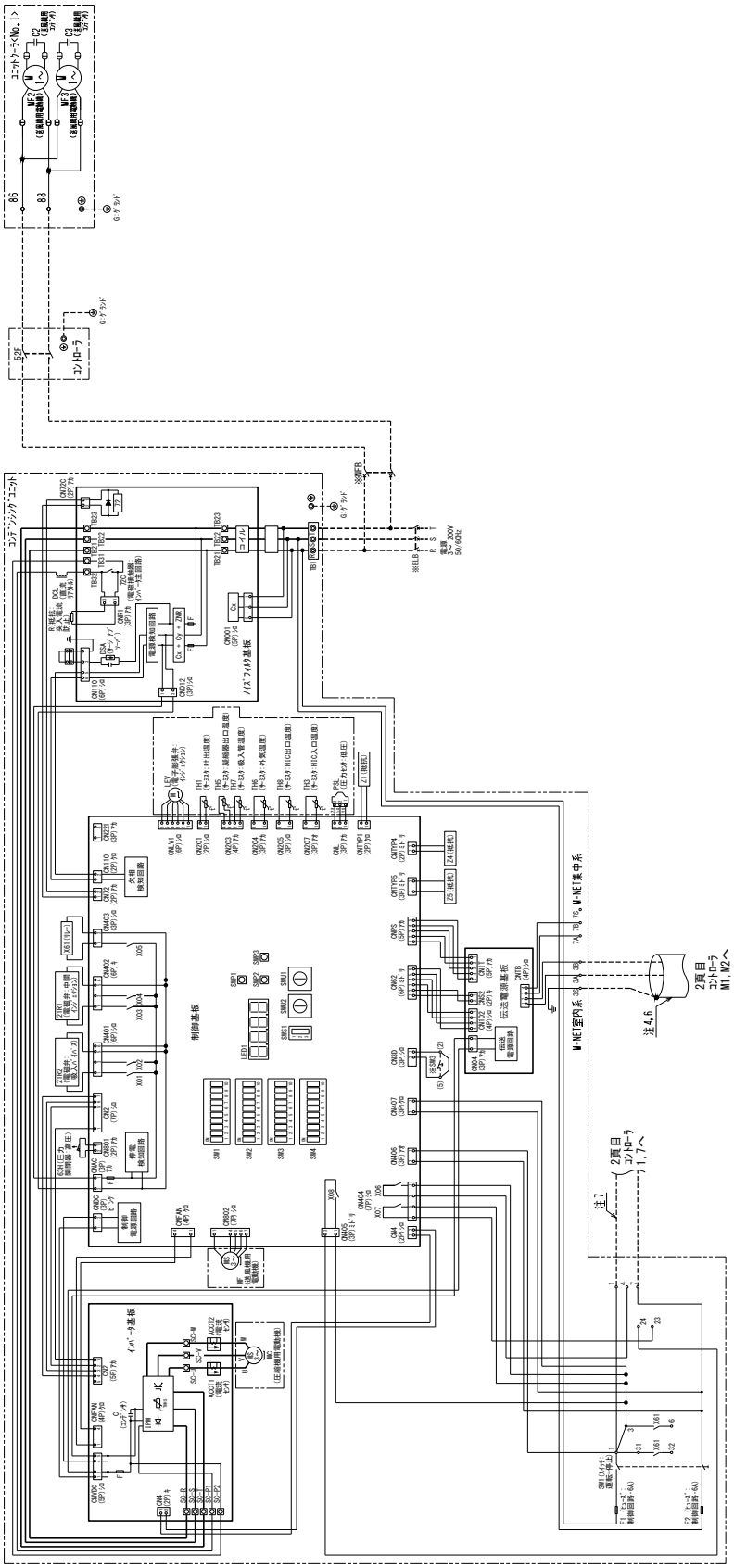

注1.＊印の機器は、現地手配となります。
2.----線は現地手配となります。
3.拡点の矢印は、圧力・温度が上昇した時の拡点動作方向を示します。
4.主回路配線・制御回路配線に浸わせないでください。
5.コンデンシングユニットの制御基板のSW2-5, SW1-9およびSW1-10をONにしてください。
6.2芯シールドケーブル(CVVS, CPEVS, MVVS)をご使用になりシールドアースを接続してください。
7.コントローラ1, 7番間に、単相200Vの電源が印加されていれば
コンデンシングユニットとの接続は不要です。
8.記号表は、各ユニットの電気回路図を参照ください。
9.製品の仕様は改良のため、予告なく変更する場合があります。
10.コントローラのファンモードに自動(常用)サーマルプロテクター(過負荷保護装置)が内蔵されています。
拘束、過負荷、欠相運転あるいは回路温度が基準以上に高い場合にはサーマルプロテクターが作動し、
回転が止まります。その場合は電源を切り、原因を取り除いてください。

<現地手配品>

記号	名 称
＊ELB	漏電遮断器
＊NFB	ノーヒューズブレーカ

⚠ この製品をご使用になる場合は、漏電遮断器、ノーヒューズブレーカの設置とアース工事が必要です。

● AFHV-J2TNQ-B形

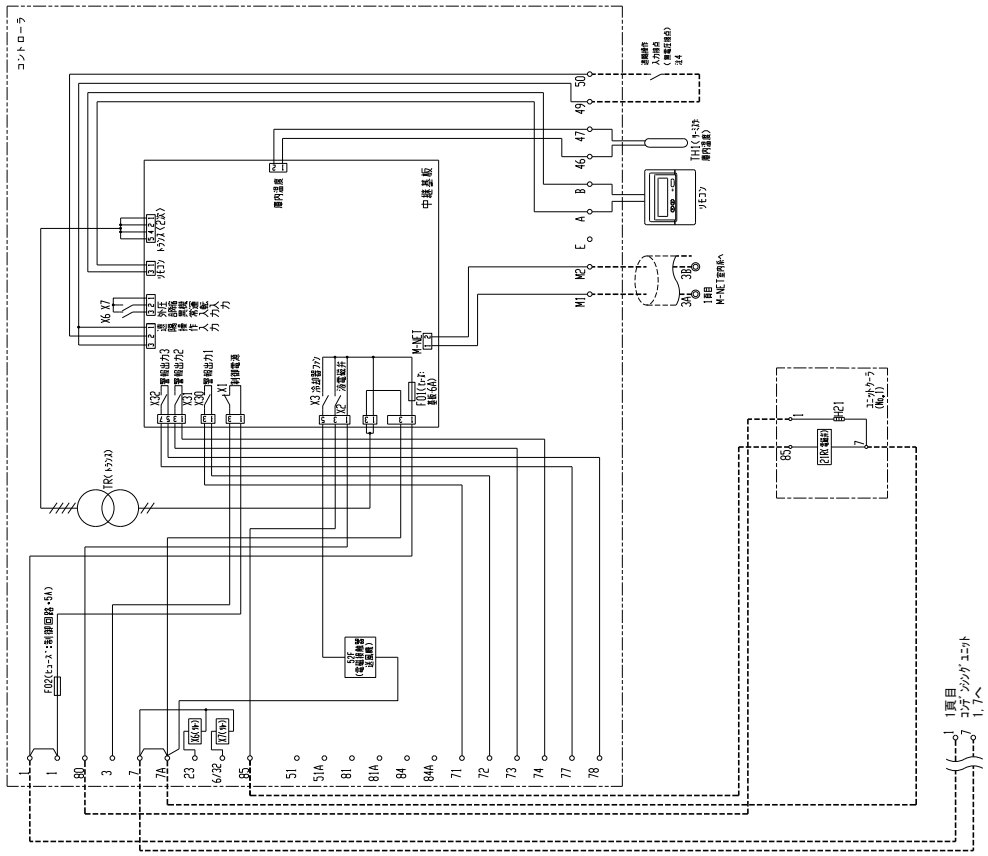

● AFHV-J3VNQ-B形

R463A-J	インバータ 3馬力	オフサイクル霜取	クーラ1台

通信あり

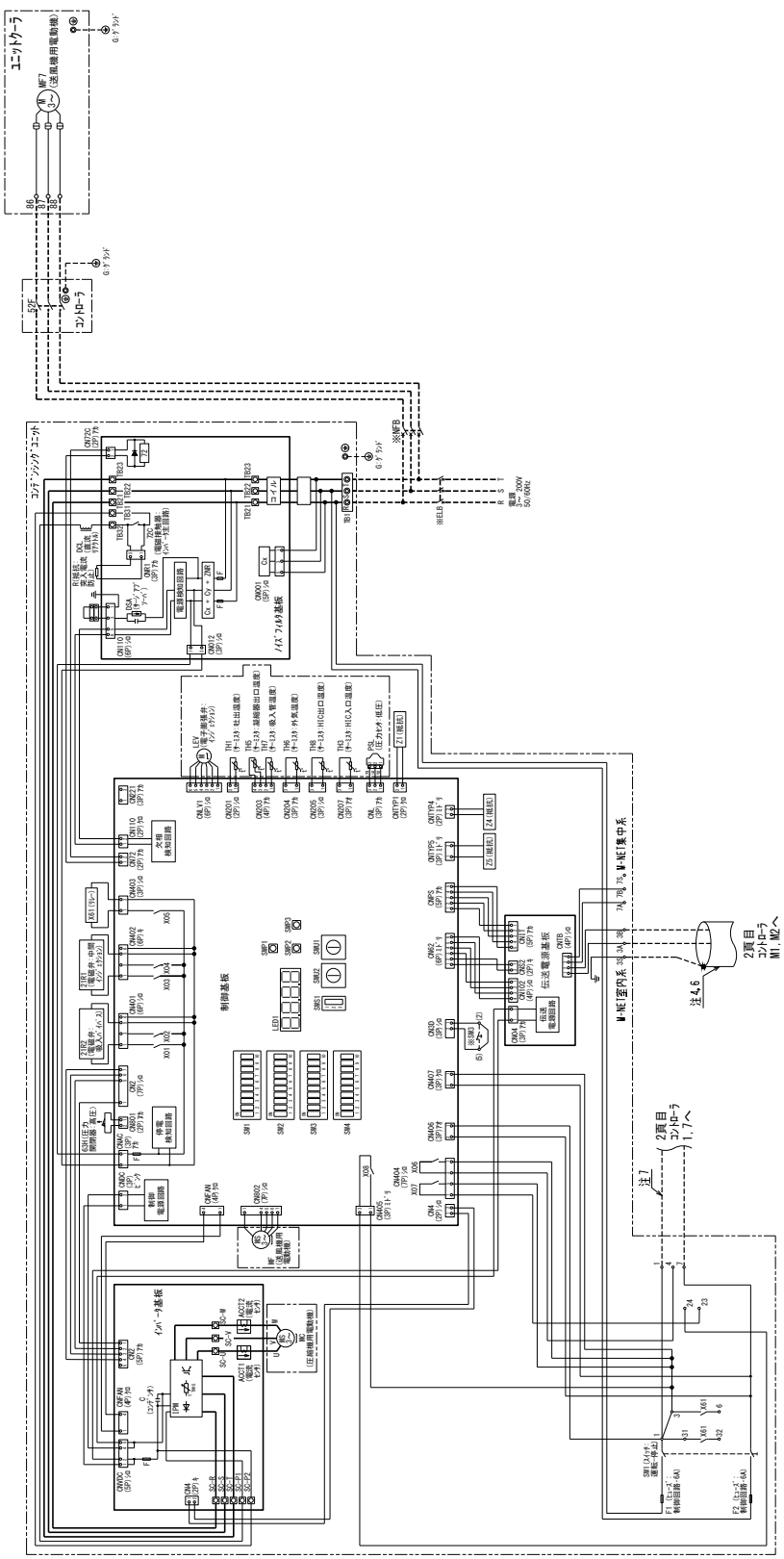

注1.●印の機器は、現地手配となります。
2.----線は現地手配となります。
3.拡点の矢印は、圧力・温度が上昇した時の接点動作方向を示します。
4.主回路配線・制御回路配線に汚れがないようにしてください。
5.コンデンシングユニットの制御基板のSW2-5, SW1-9およびSW1-10をONにしてください。
6.2心シールドケーブル(CVVS, CPEVS, MVVS)をご使用になりシールドアースを接続してください。
7.コントローラ1, 7番線に、単相200Vの電源が印加されていれば
コンデンシングユニットとの接続は不要です。
8.記号表は、各ユニットの電気回路図を参照ください。
9.製品の仕様は改良のため、予告なく変更する場合があります。
10.ユニットクーラのファンモータに自動復帰形サーマルプロテクター(過負荷保護装置)が内蔵されています。
拘束、過負荷、欠相運転あるいは周囲温度が基準以上に高い場合にはサーマルプロテクターが作動し、
回転が止まります。その場合は電源を切り、原因を取り除いてください。

注4,6

注7

<現地手配品>

記号	名称
●ELB	漏電遮断器
●NFB	ノーヒューズブレーカ

⚠ この製品をご使用になる場合は、漏電遮断器、ノーヒューズブレーカの設置とアース工事が必要です。

● AFHV-J3VNQ-B形

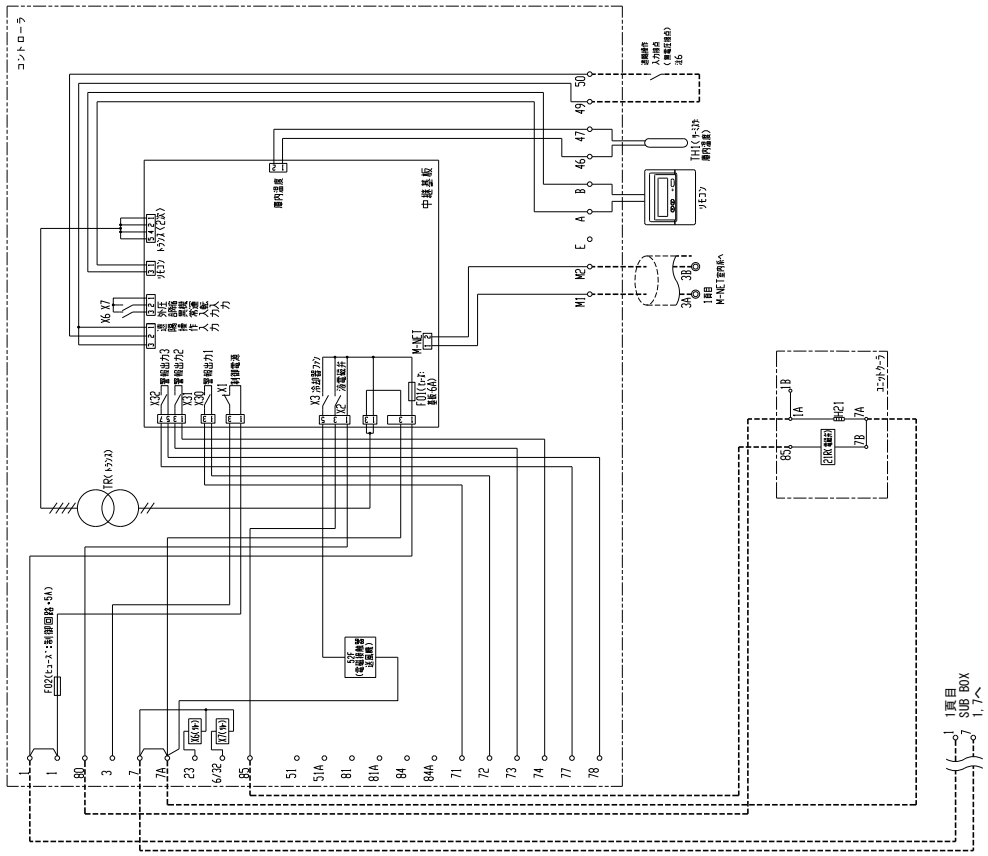

電気配線図

- AFHV-J3VNQS1-B形
- AFHV-J4VNQ(S1)-B形
- AFHV-J5VNQ(S1)-B形
- AFHV-J6VNQ(S1)-B形

R463A-J | インバータ 3～6馬力 | オフサイクル霜取 | クーラ1台

通信あり

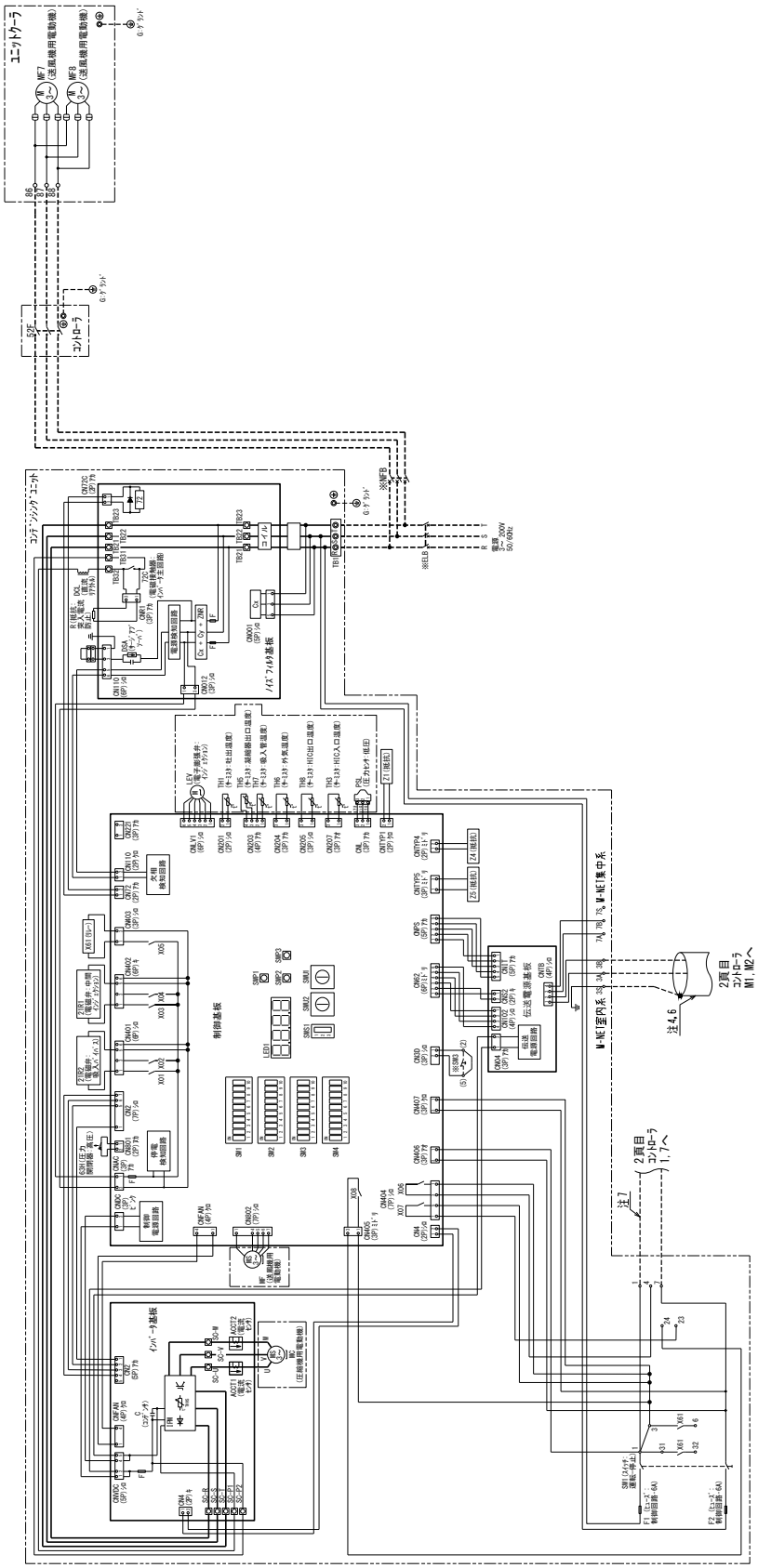

注1.●印の機器は、現地手配となります。
2.----線は現地手配となります。
3.接点の矢印は、圧力・温度が上昇した時の接点動作方向を示します。
4.主回路配線・制御回路配線に汚れがないようにしてください。
5.コンデンシングユニットの制御基板のSW2-5, SW1-9および SW1-10をONにしてください。
6.2芯シールドケーブル(CVVS, CPEVS, MVVS)をご使用になりシールドアースを接続してください。
7.コントローラ1, 7番間に、単相200Vの電源が印加されていれば コンデンシングユニットとの接続は不要です。
8.記号表は、各ユニットの電気回路図を参照ください。
9.製品の仕様は改良のため、予告なく変更する場合があります。
10.コントローラのファンモータに自動復帰形サーマルプロテクター(過負荷保護装置)が内蔵されています。 拘束、過負荷、欠相運転あるいは周囲温度が基準以上に高い場合にはサーマルプロテクターが作動し、 回転が止まります。その場合は電源を切り、原因を取り除いてください。

<現地手配品>

記号	名 称
●ELB	漏電遮断器
●NFB	ノーヒューズブレーカ

⚠ この製品をご使用になる場合は、漏電遮断器、ノーヒューズブレーカの設置とアース工事が必要です。

電気配線図 セット形

- AFHV-J3VNQS1-B形
- AFHV-J4VNQ(S1)-B形
- AFHV-J5VNQ(S1)-B形
- AFHV-J6VNQ(S1)-B形

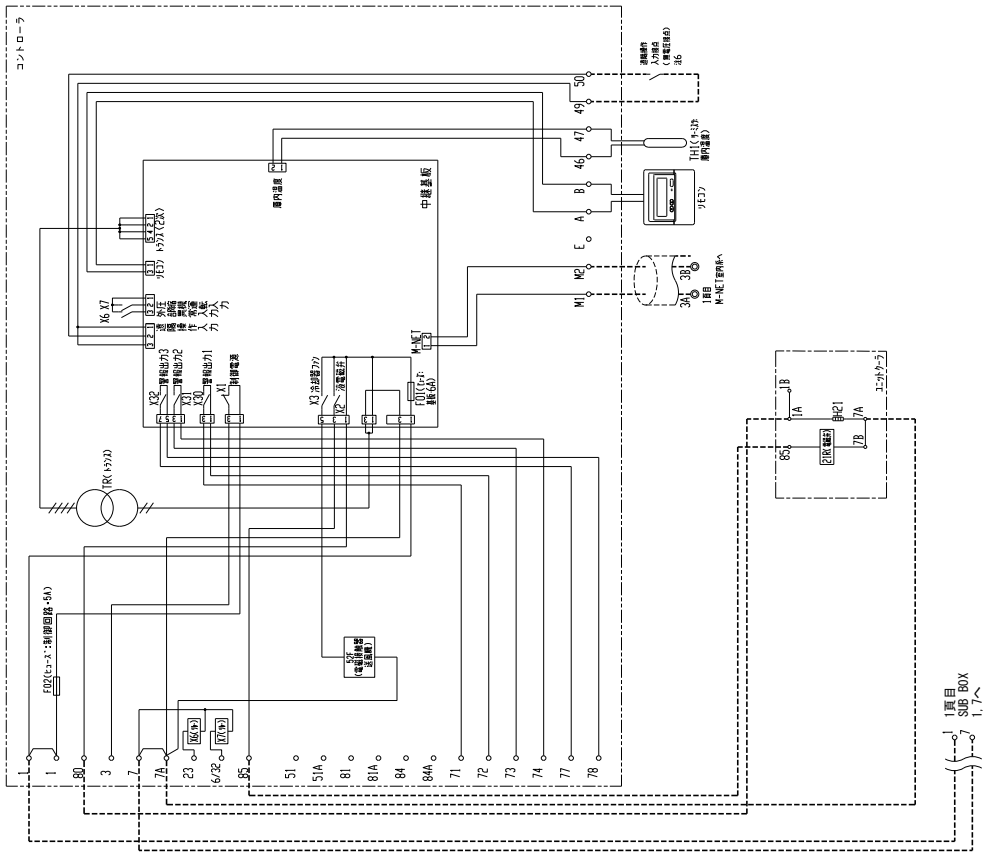

● AFHV-J8VNQ-B形

R463A-J	インバータ 8馬力	オフサイクル霜取	クーラ1台

通信あり

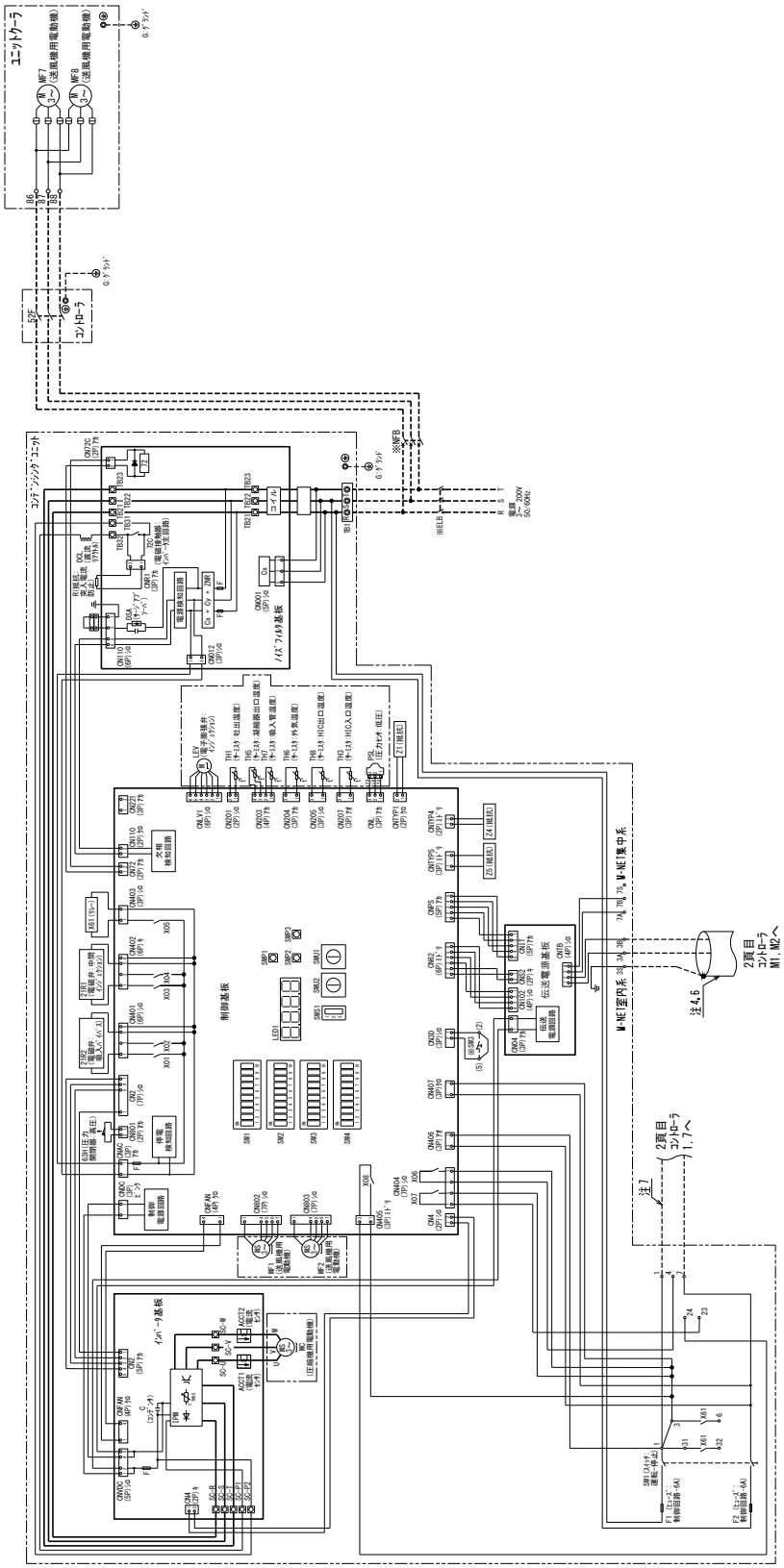

注1.*印の機器は、現地手配となります。
2.----線は現地手配となります。
3.矢点の矢印は、圧力・温度が上昇した時の接点動作方向を示します。
4.主回路配線・制御回路配線に混ぜないでください。
5.コンデンシングユニットの制御基板のSW2-5, SW1-9および SW1-10をONにしてください。
6.2芯シールドケーブル(CVVS, CPEVS, MVVS)をご使用になりシールドアースを接続してください。
7.コントローラ1, 7番目に、単相200Vの電源が印加されていれば
コンデンシングユニットとの接続は不要です。
8.記号表は、各ユニットの電気回路図を参照ください。
9.製品の仕様は改良のため、予告なく変更する場合があります。
10.ユニットクーラのファンモータに自動復帰形サーマルプロテクター(過負荷保護装置)が内蔵されています。
拘束、過負荷、欠相運転あるいは周囲温度が基準以上に高い場合にはサーマルプロテクターが作動し、
回転が止まります。その場合は電源を切り、原因を取り除いてください。

<現地手配品>

記号	名称
*ELB	漏電遮断器
*NFB	ノーヒューズブレーカ

⚠ この製品をご使用になる場合は、漏電遮断器、ノーヒューズブレーカの設置とアース工事が必要です。

● AFHV-J8VNQ-B形

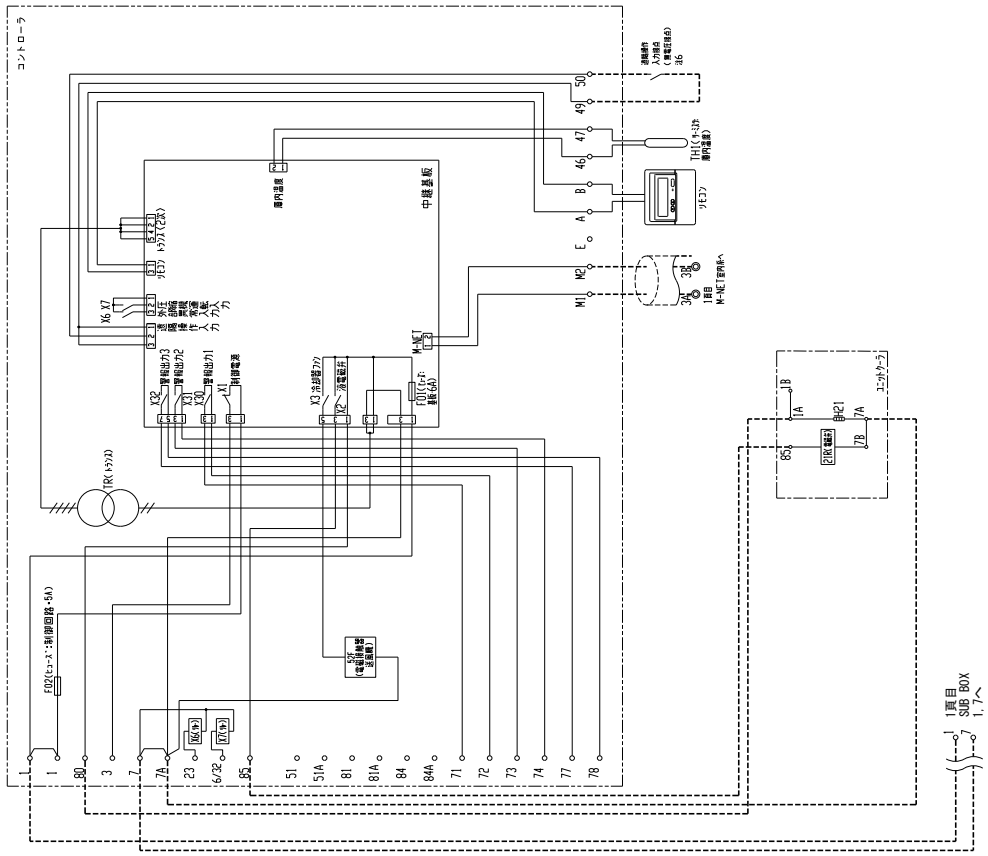

● AFHV-J8VNQS1-B形

R463A-J	インバータ 8馬力	オフサイクル霜取	クーラ1台

通信あり

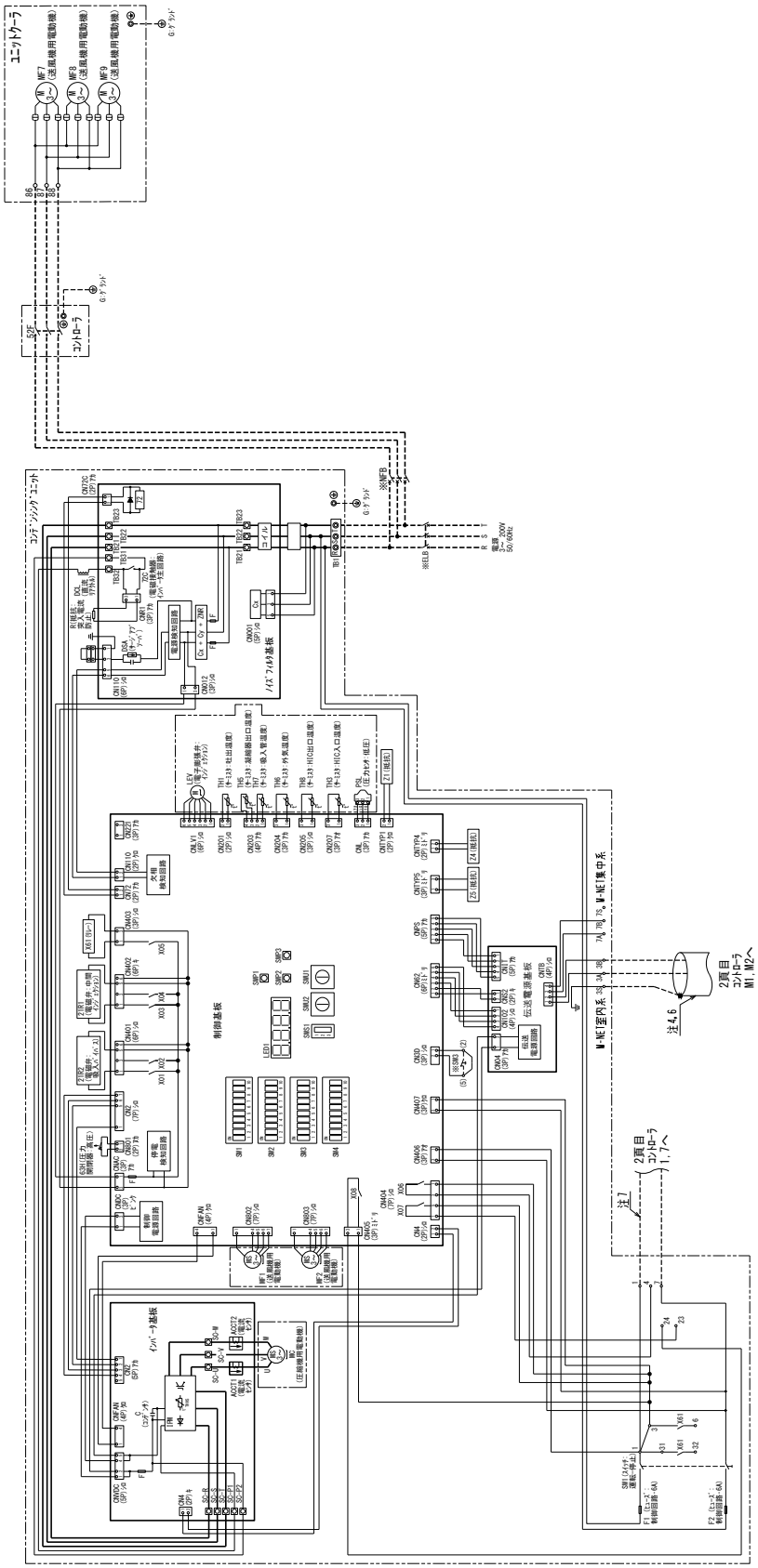

注1.●印の機器は、現地手配となります。
2.----線は現地手配となります。
3.点点の矢印は、圧力・温度が上昇した時の接点動作方向を示します。
4.主回路配線・制御回路配線に汚れがせないでください。
5.コンデンシングユニットの制御基板のSW2-5, SW1-9およびSW1-10をONにしてください。
6.2芯シールドケーブル(CVVS, CPEVS, MVVS)をご使用になりシールドアースを接続してください。
7.コントローラ1, 7番目に、単相200Vの電源が印加されていれば
コンデンシングユニットとの接続は不要です。
8.記号表は、各ユニットの電気回路図を参照ください。
9.製品の仕様は改良のため、予告なく変更する場合があります。
10.コントローラのファンモードに自動復帰形サーマルプロテクター(過負荷保護装置)が内蔵されています。
拘束、過負荷、欠相運転あるいは回路温度が基準以上に高い場合にはサーマルプロテクターが作動し、
回転が止まります。その場合は電源を切り、原因を取り除いてください。

<現地手配品>

記号	名称
●ELB	漏電遮断器
●NFB	ノーヒューズブレーカ

⚠ この製品をご使用になる場合は、漏電遮断器、ノーヒューズブレーカの設置とアース工事が必要です。

● AFHV-J8VNQS1-B形

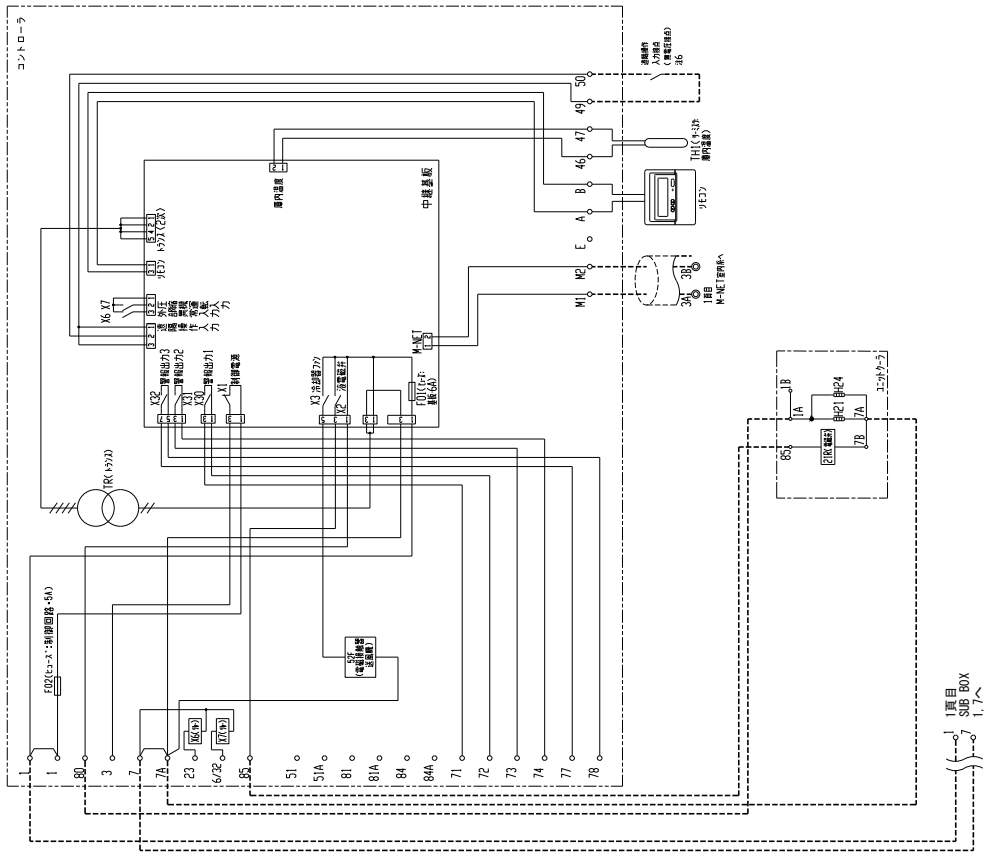

● AFHV-J10VNQ形

R463A-J	インバータ 10馬力	オフサイクル霜取	クーラ1台

通信あり

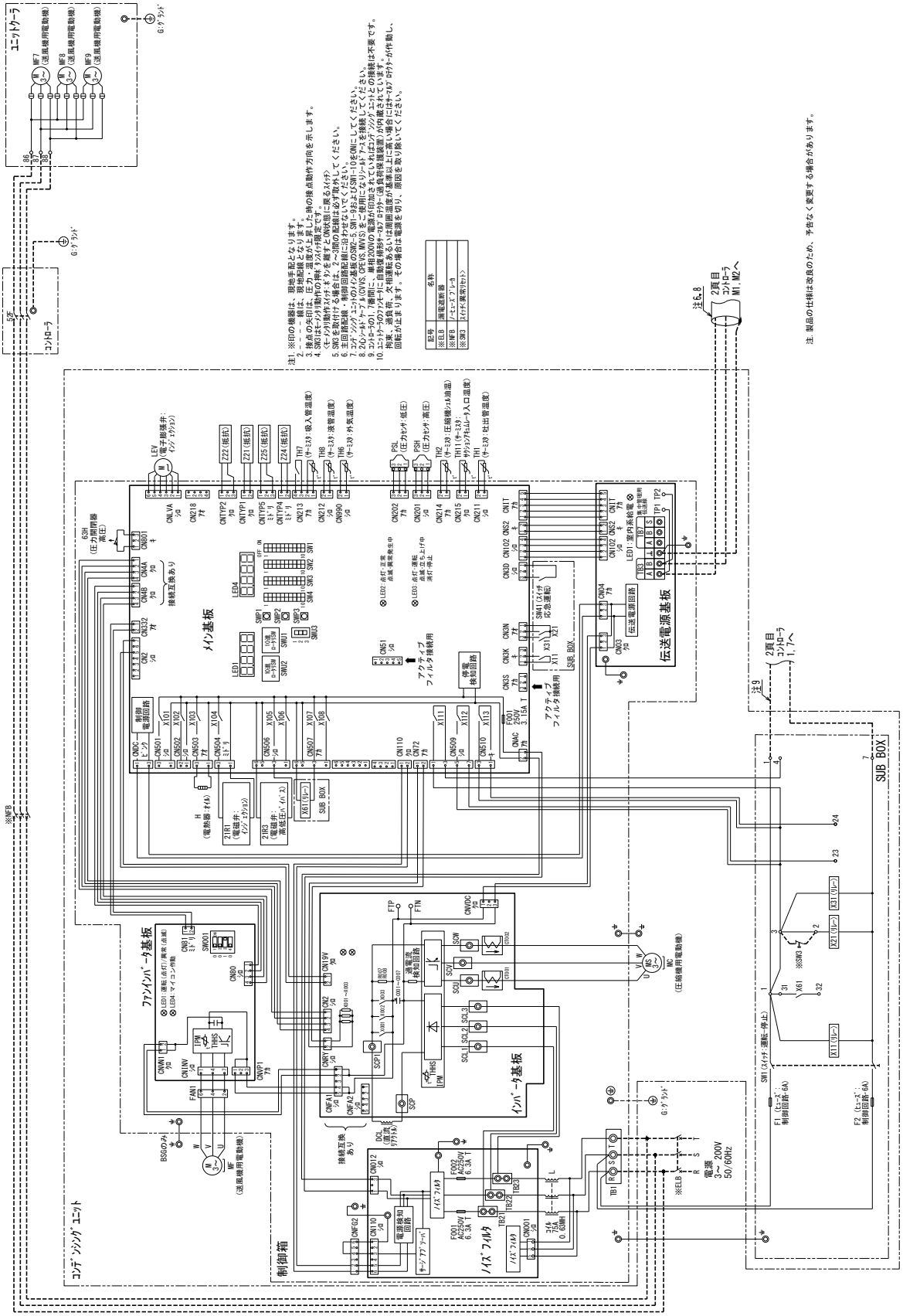

● AFHV-J10VNQ形

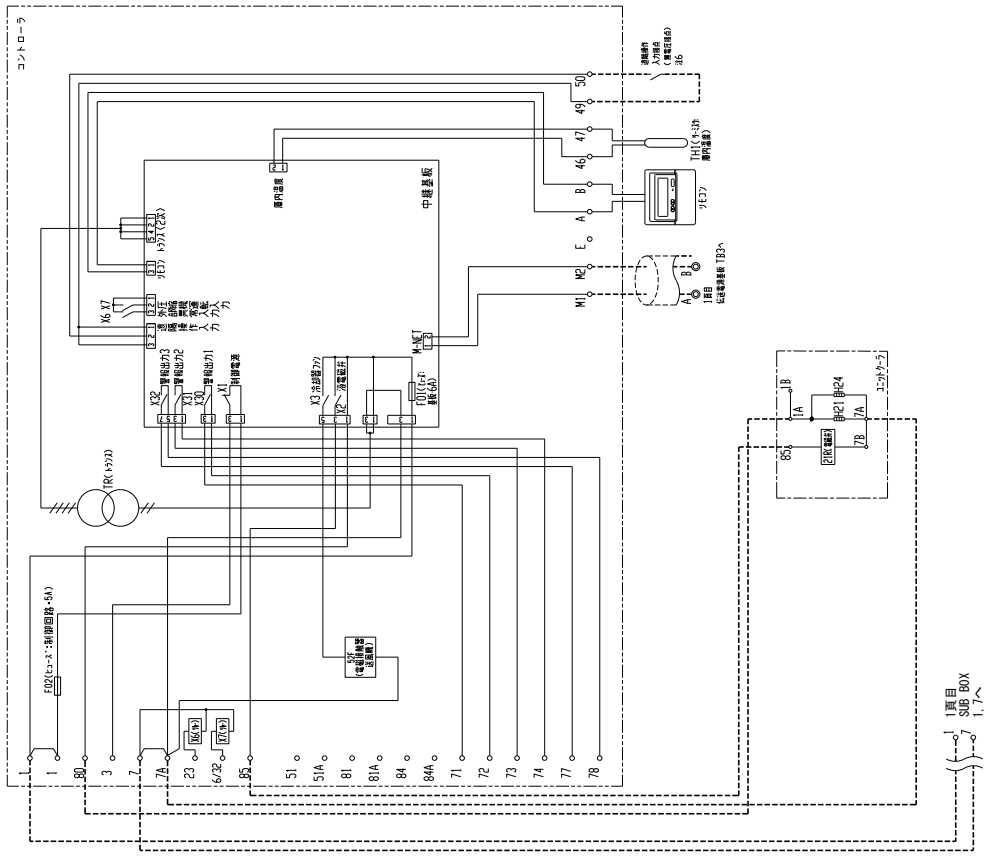

電気配線図

● AFHV-J10VNQS1-A形
● AFHV-J13VNQ-A形
● AFHV-J15VNQ-A形

R463A-J	インバータ 10～15馬力	オフサイクル霜取	クーラ1台

通信あり

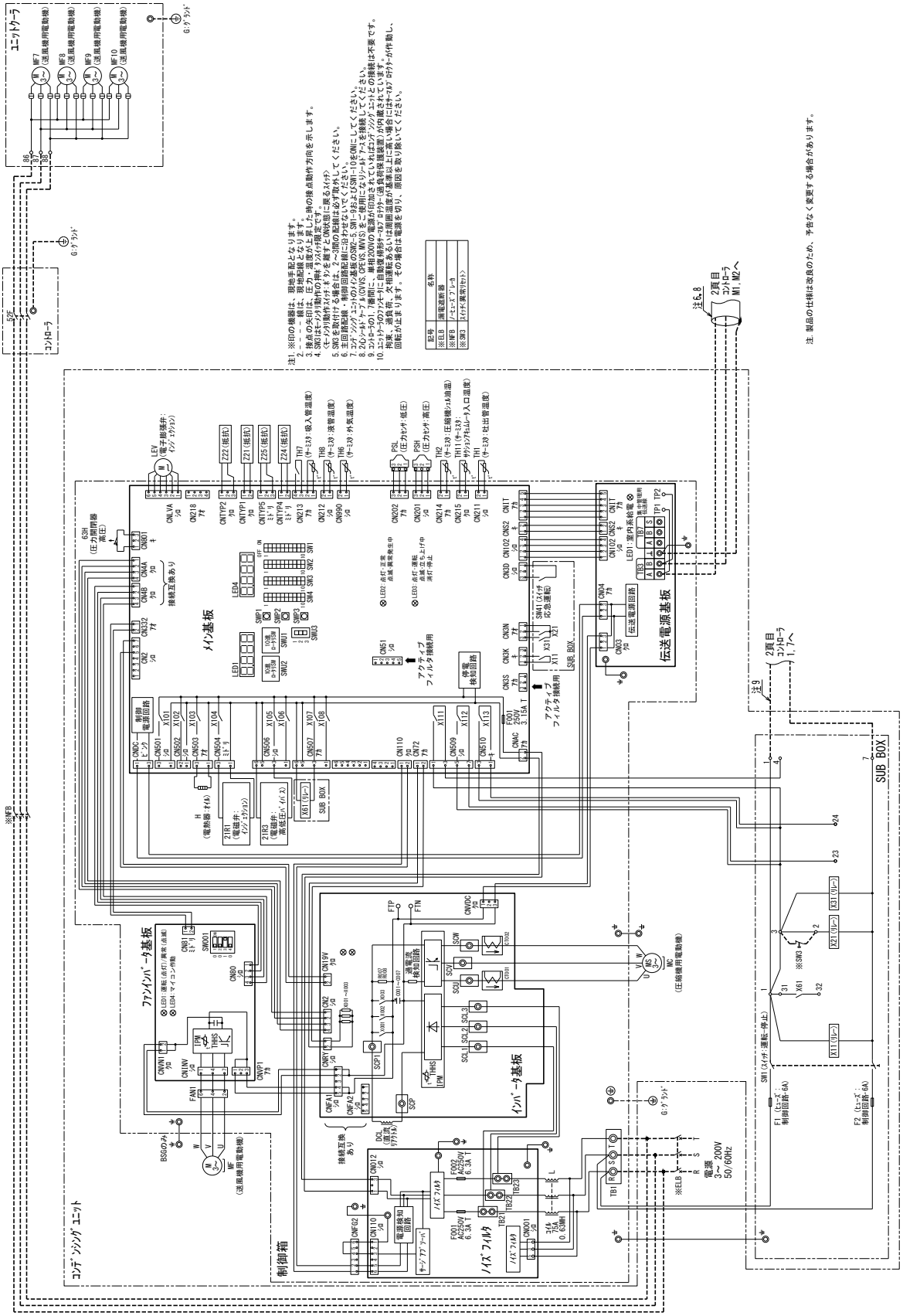

● AFHV-J10VNQS1-A形
● AFHV-J13VNQ-A形
● AFHV-J15VNQ-A形

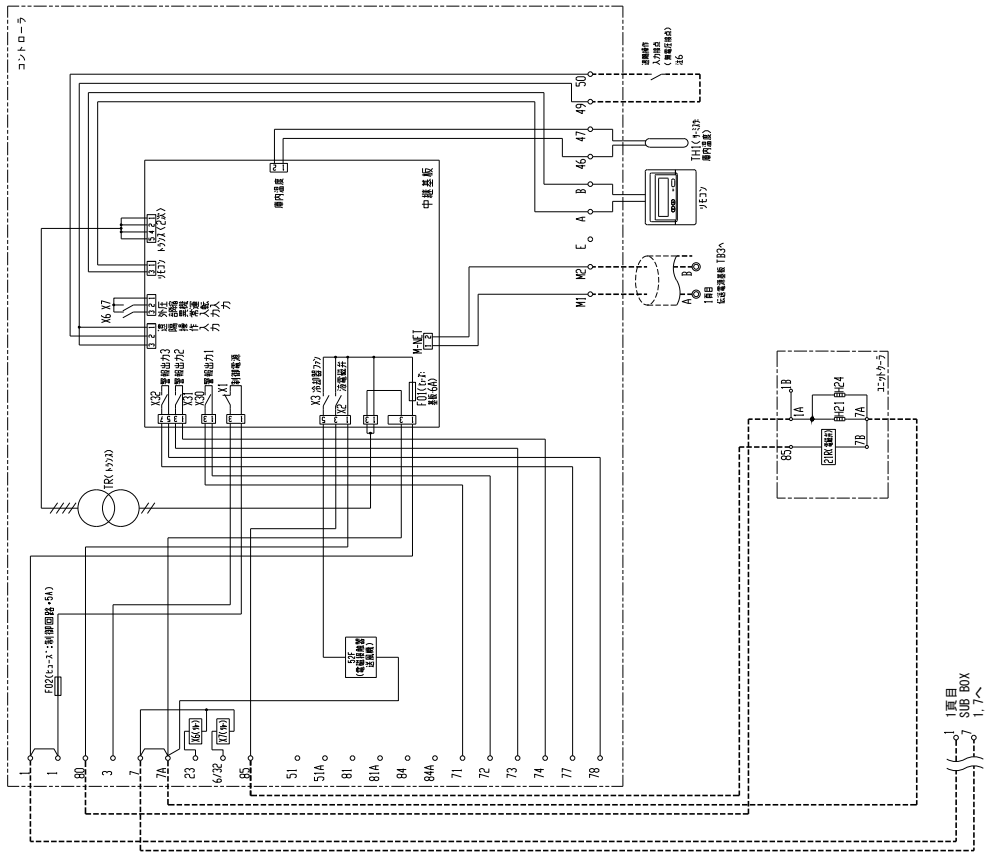

● AFHV-J13VNQS1形

R463A-J	インバータ 13 馬力	オフサイクル霜取	クーラ2台

通信あり

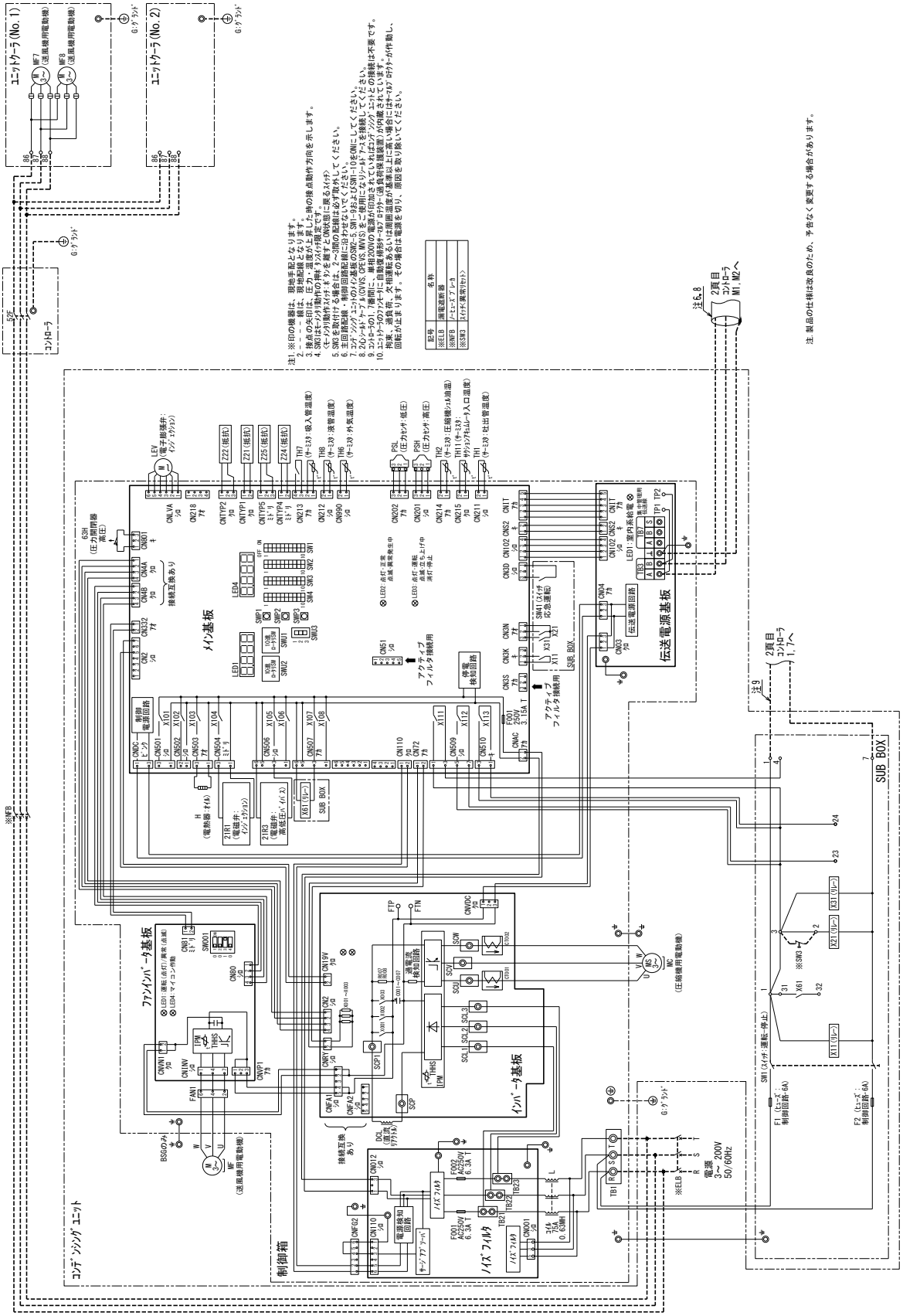

● AFHV-J13VNQS1形

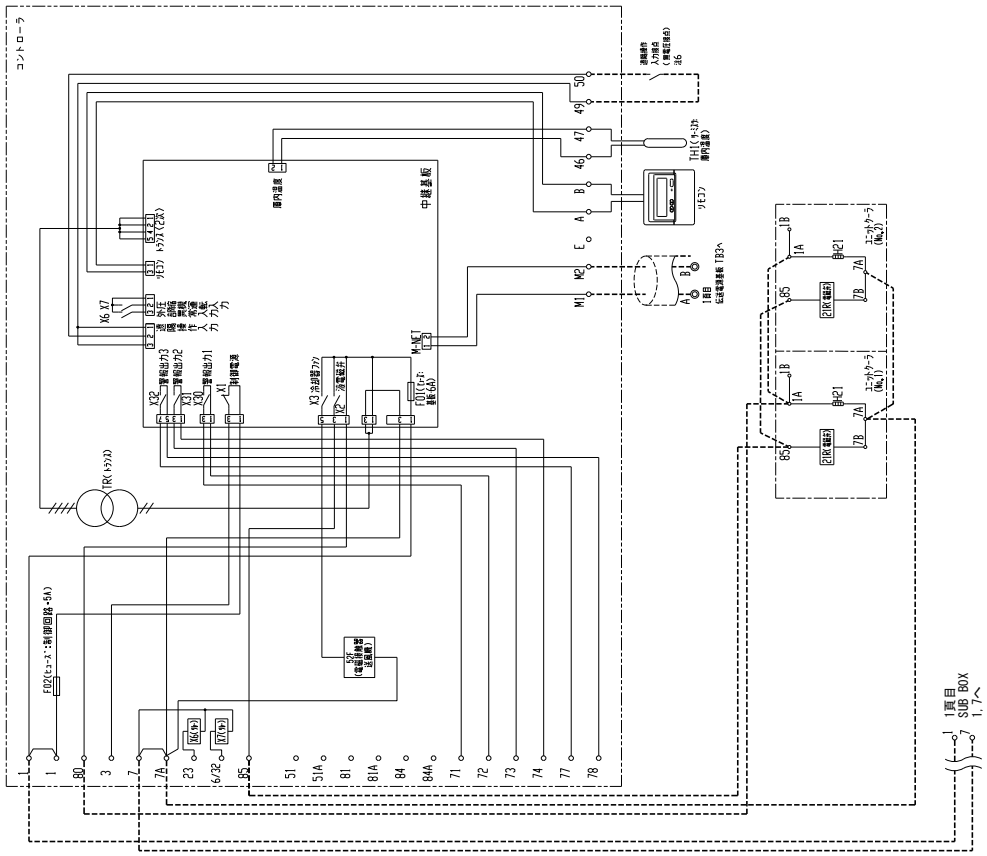

● AFHV-J15VNQS1形

R463A-J	インバータ 15馬力	オフサイクル霜取	クーラ2台

通信あり

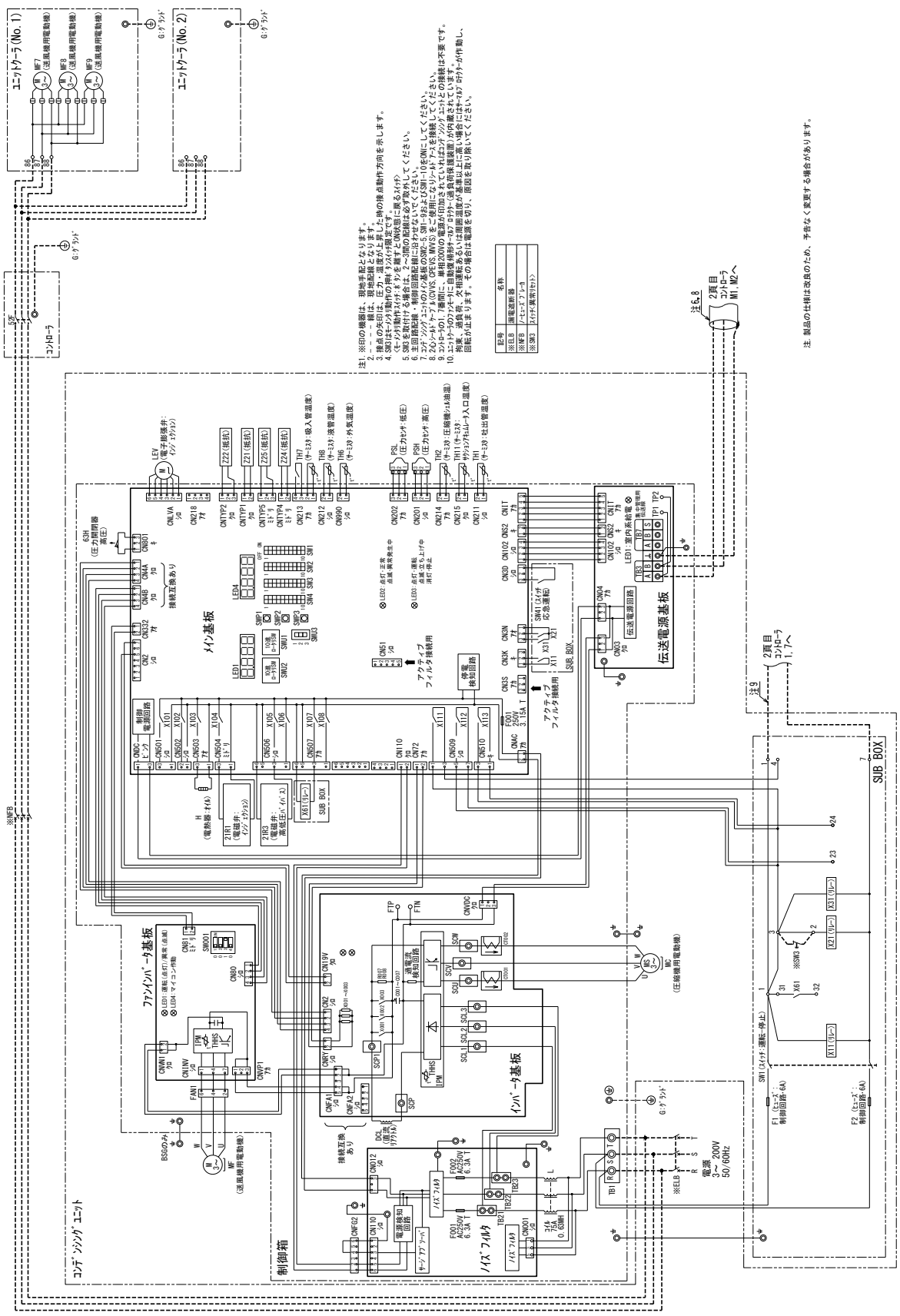

● AFHV-J15VNQS1形

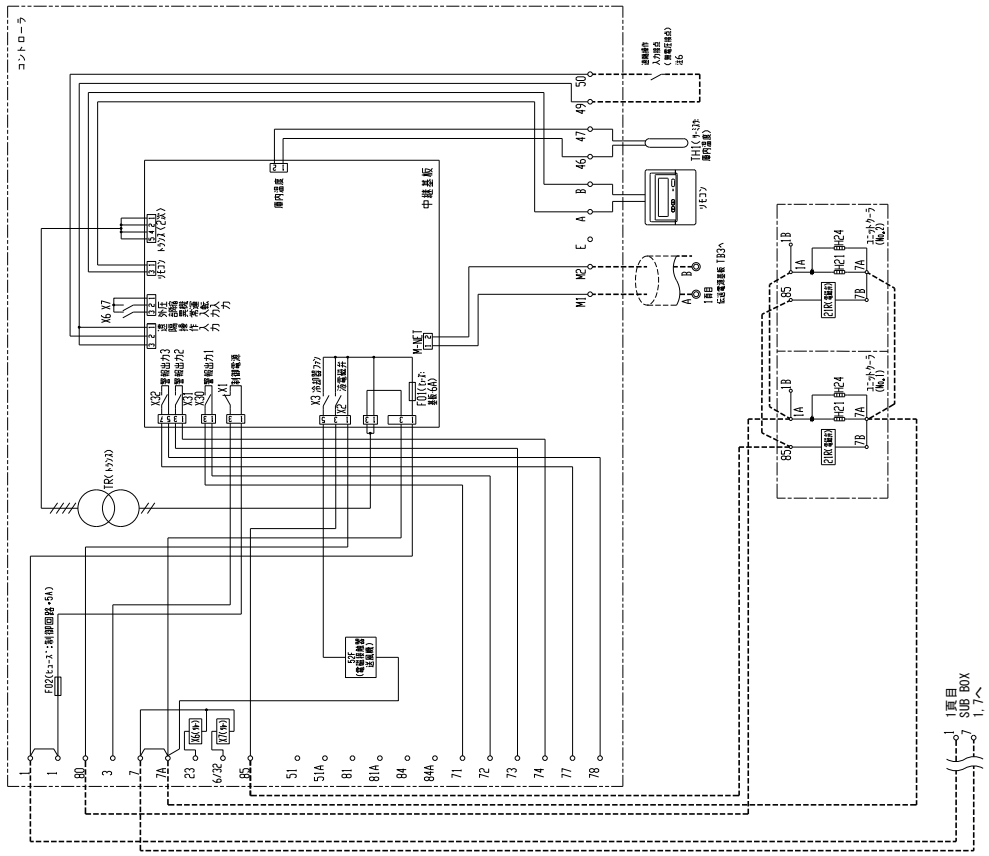

● AFHV-J20VNQ形

R463A-J	インバータ 20馬力	オフサイクル霜取	クーラ2台

通信あり

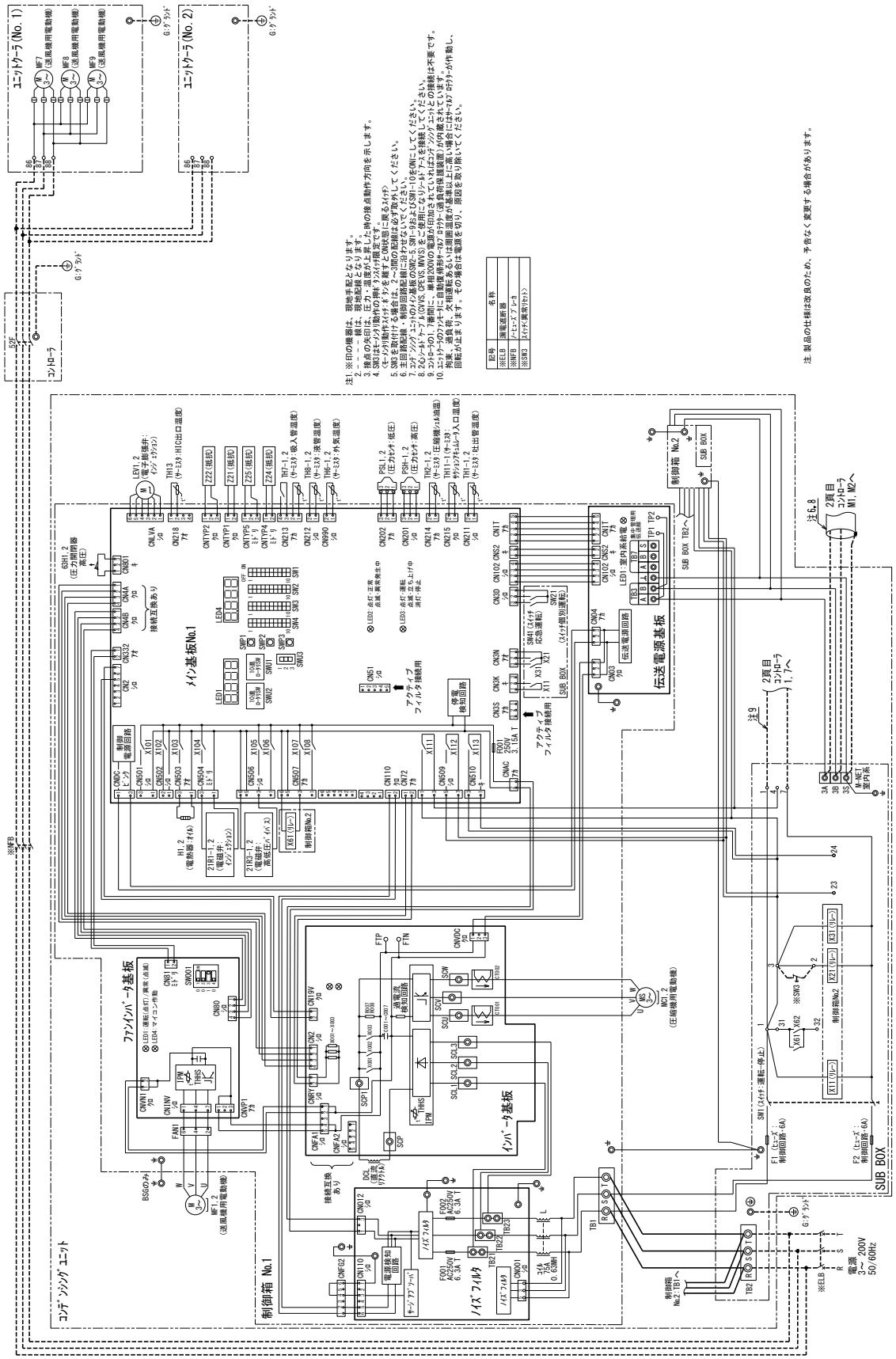

● AFHV-J20VNQ形

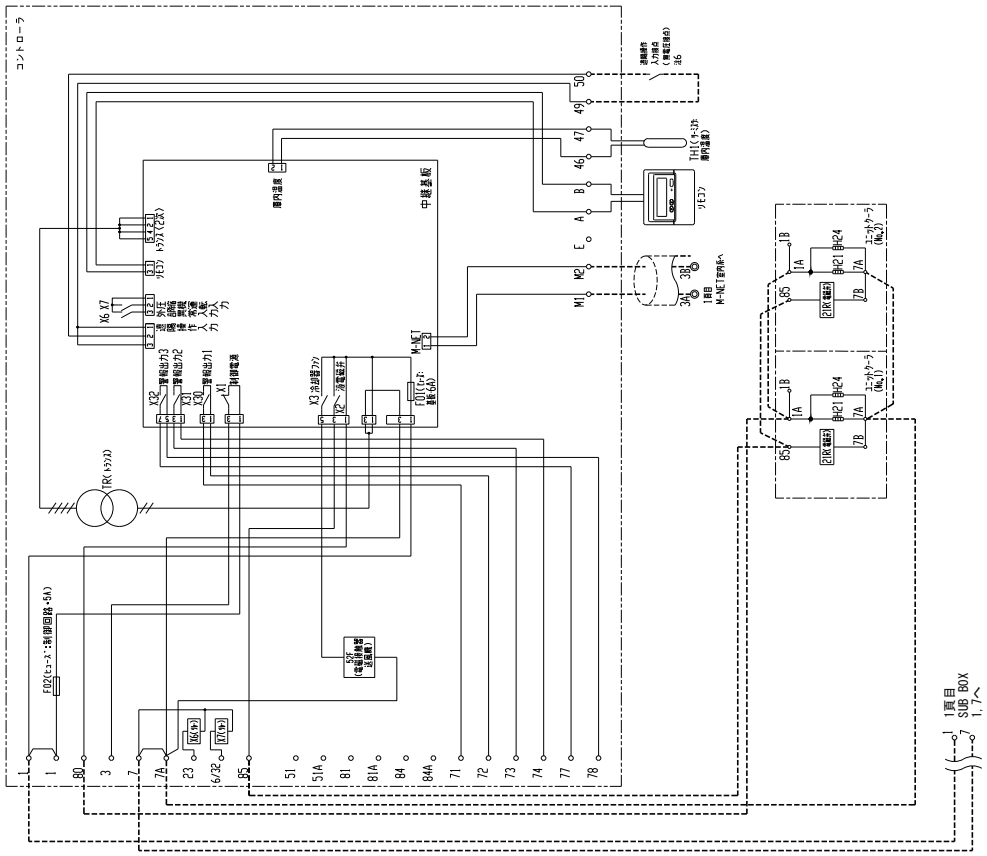

電気配線図

- AFHV-J20VNQS1-A形
- AFHV-J25VNQ(S1)-A形
- AFHV-J30VNQ-A形

R463A-J	インバータ 20~30馬力	オフサイクル霜取	クーラ2台

通信あり

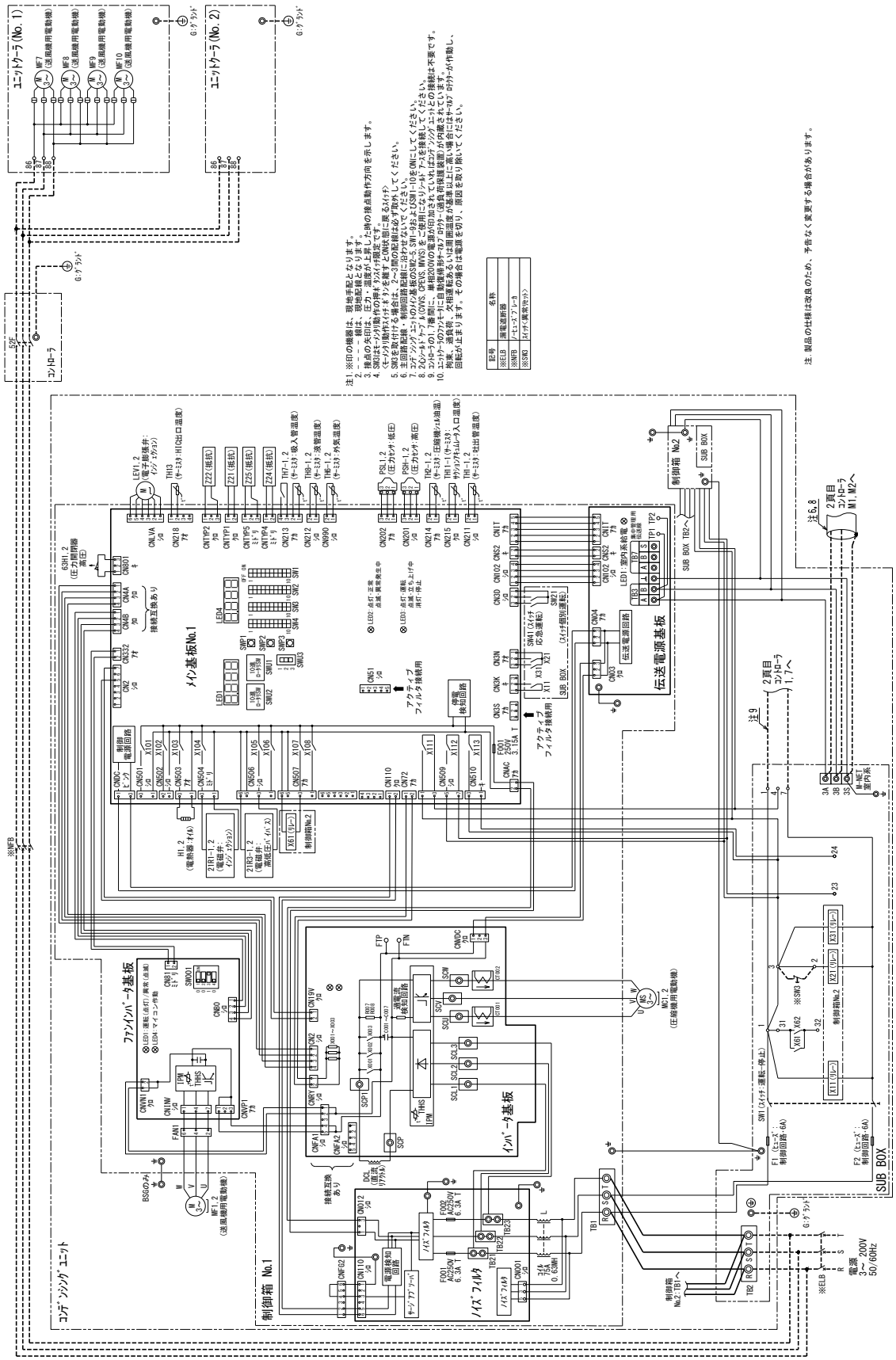

● AFHV-J20VNQS1-A形
● AFHV-J25VNQ(S1)-A形
● AFHV-J30VNQ-A形

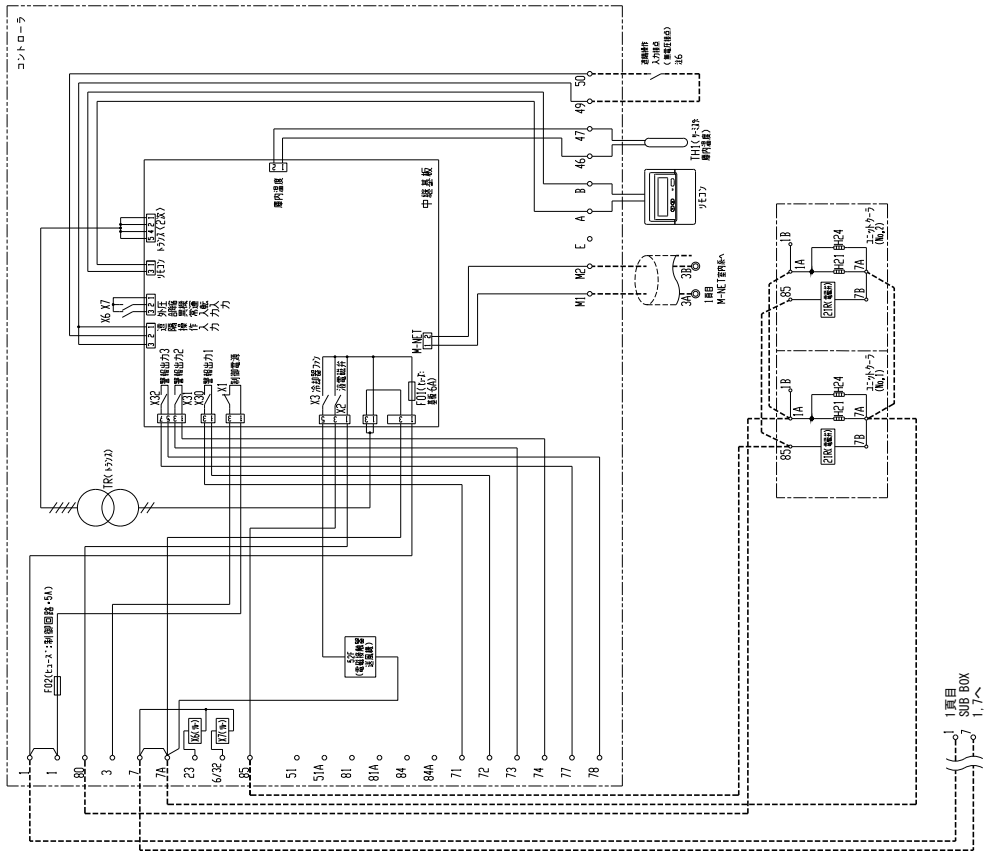

● AFHV-J30VNQS1-A形

R463A-J	インバータ 30馬力	オフサイクル霜取	クーラ3台

通信あり

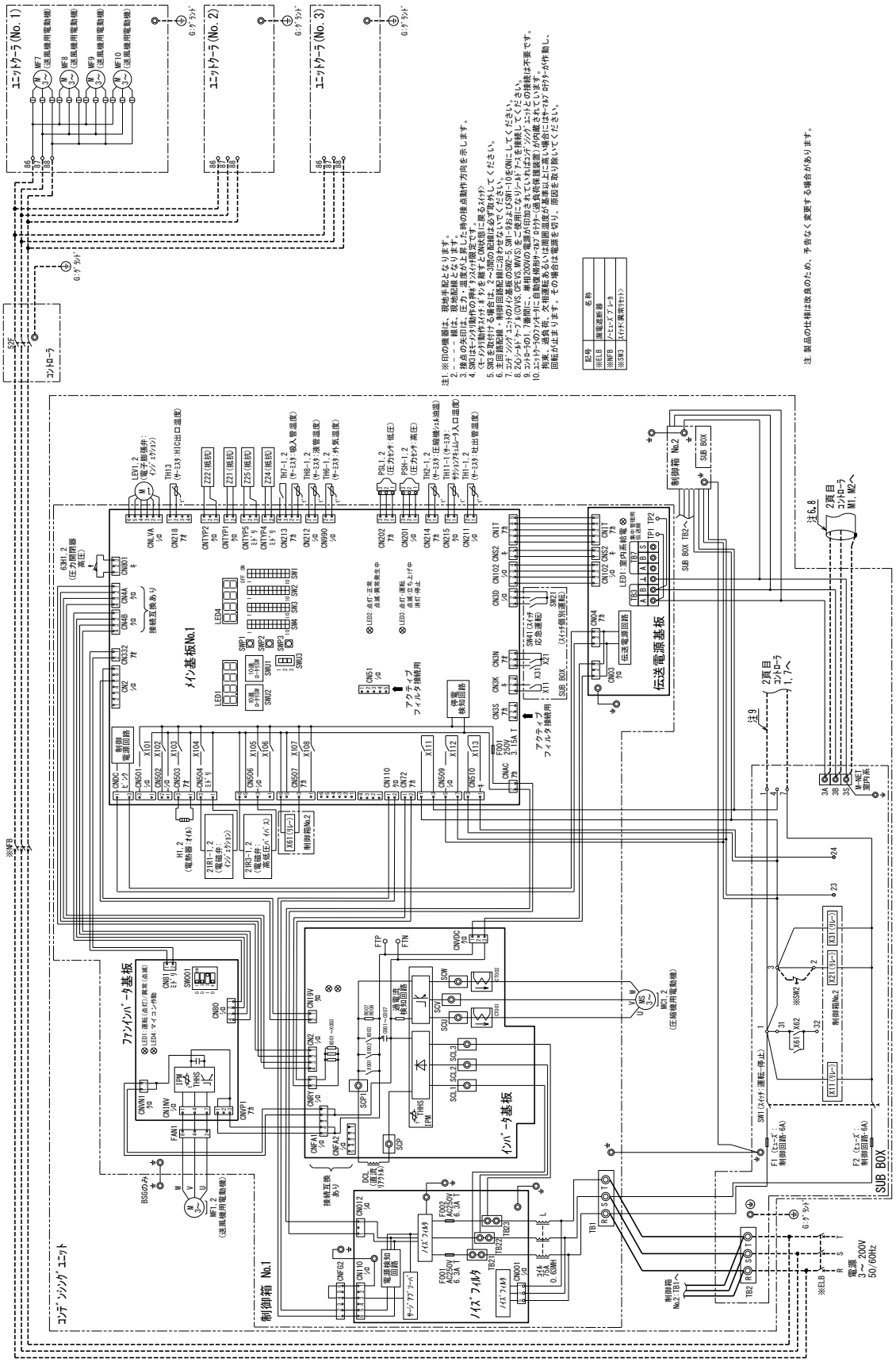

● AFHV-J30VNQS1-A形

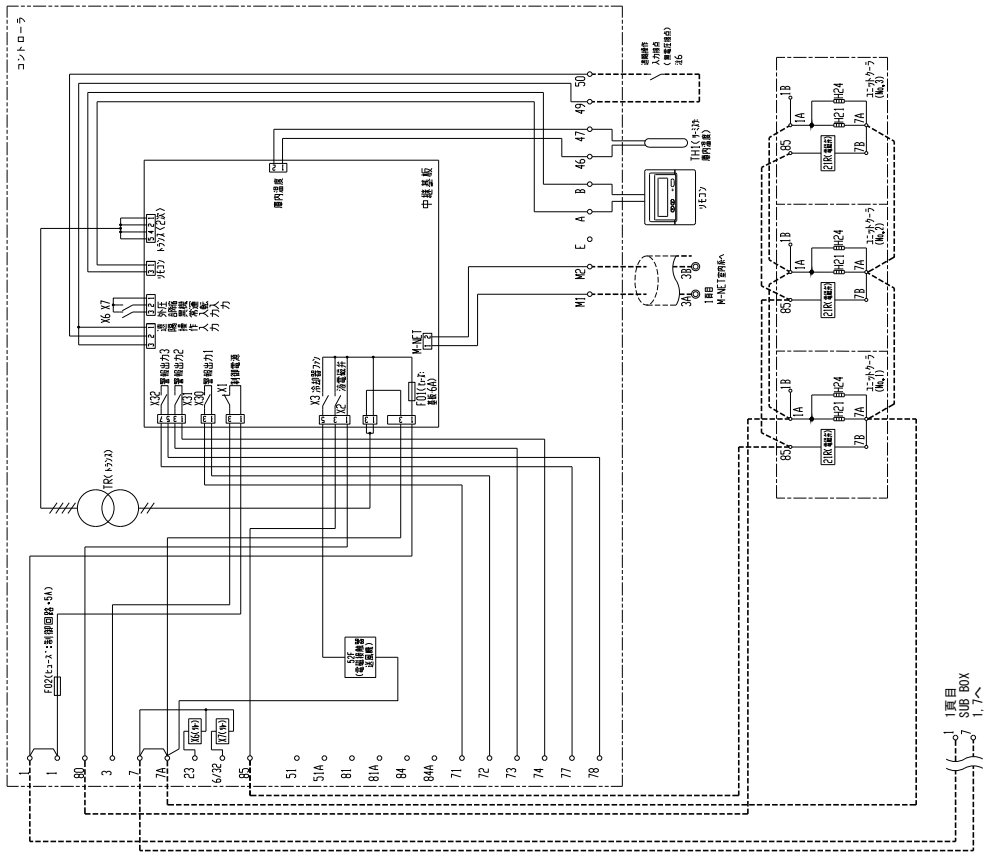

● AFHV-J35VNQ-A形

R463A-J	インバータ 35馬力	オフサイクル霜取	クーラ3台

通信あり

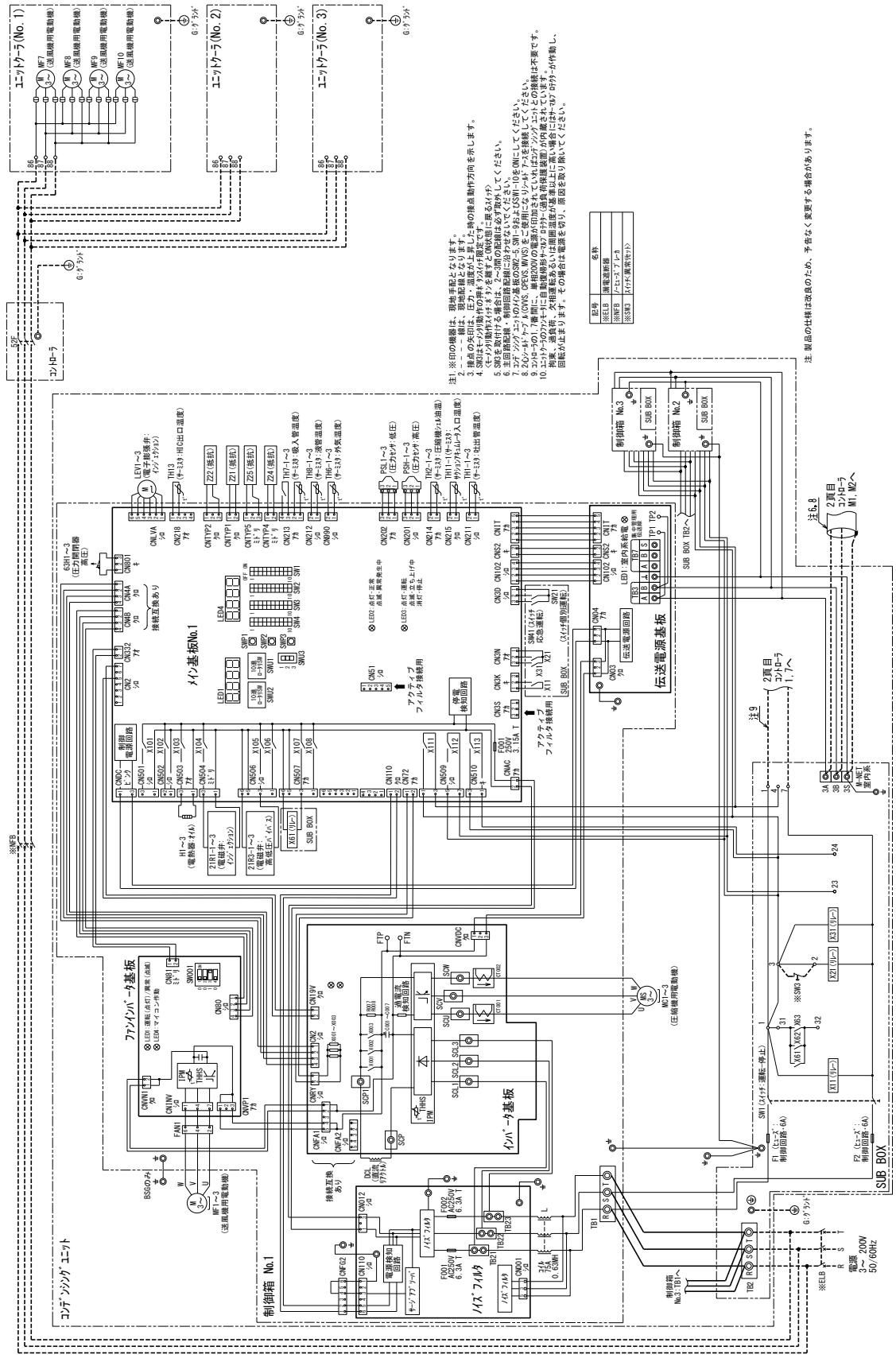

● AFHV-J35VNQ-A形

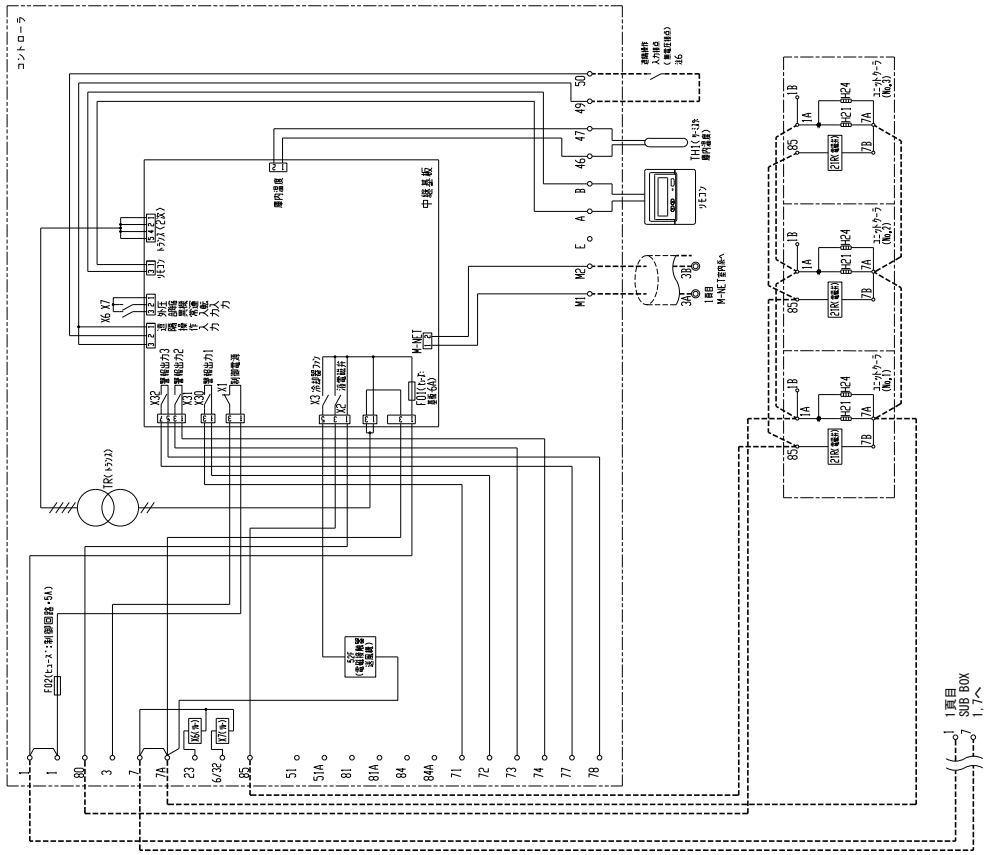

● AFHV-J5SNQ(S1)-B形
● AFHV-J6SNQ-B形

R463A-J	インバータ 5～6馬力	オフサイクル霜取	クーラ2台

通信あり

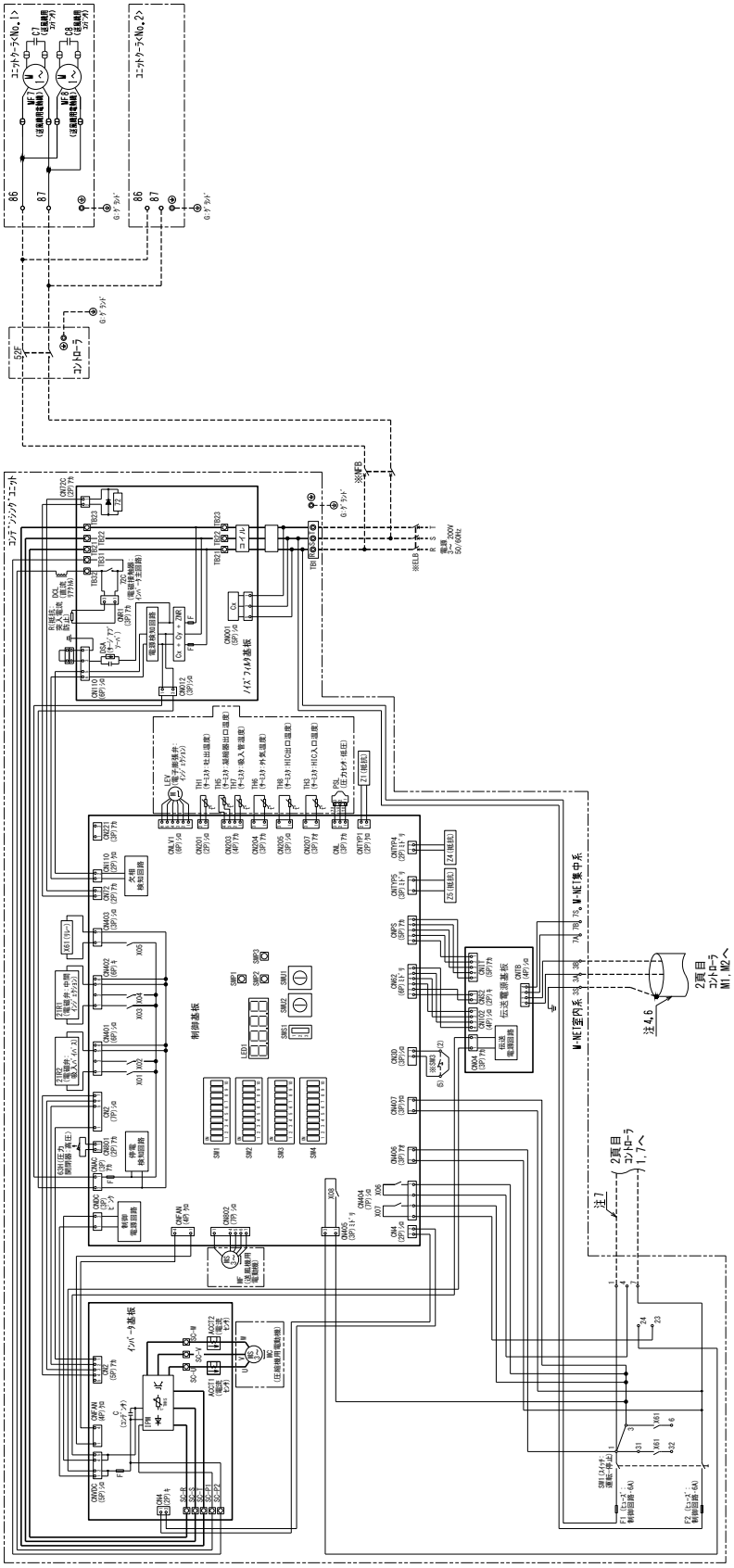

注1.＊印の機器は、現地手配となります。
2.----線は現地手配となります。
3.矢印の矢印は、圧力・温度が上昇した時の接点動作方向を示します。
4.主回路配線・制御回路配線に沿わせないでください。
5.コンデンシングユニットの制御基板のSW2-5, SW1-9および SW1-10をONにしてください。
6.2芯シールドケーブル(CVVS, CPEVS, MVVS)をご使用になりシールドアースを接続してください。
7.コントローラ1, 7端間に、単相200Vの電源が印加されていれば コンデンシングユニットとの接続は不要です。
8.記号表は、各ユニットの電気回路図を参照ください。
9.製品の仕様は改良のため、予告なく変更する場合があります。
10.ユニットクーラのファンモータに自動復帰サーマルプロテクタ(過負荷保護装置)が内蔵されています。
拘束、過負荷等、欠相運転あるいは周囲温度が基準以上に高い場合にはサーマルプロテクタが作動し、回転が止まります。その場合は電源を切り、原因を取り除いてください。

<現地手配品>

記号	名称
＊ELB	漏電遮断器
＊NFB	ノーヒューズブレーカ

⚠ この製品をご使用になる場合は、漏電遮断器、ノーヒューズブレーカの設置とアース工事が必要です。

● AFHV-J5SNQ(S1)-B形
● AFHV-J6SNQ-B形

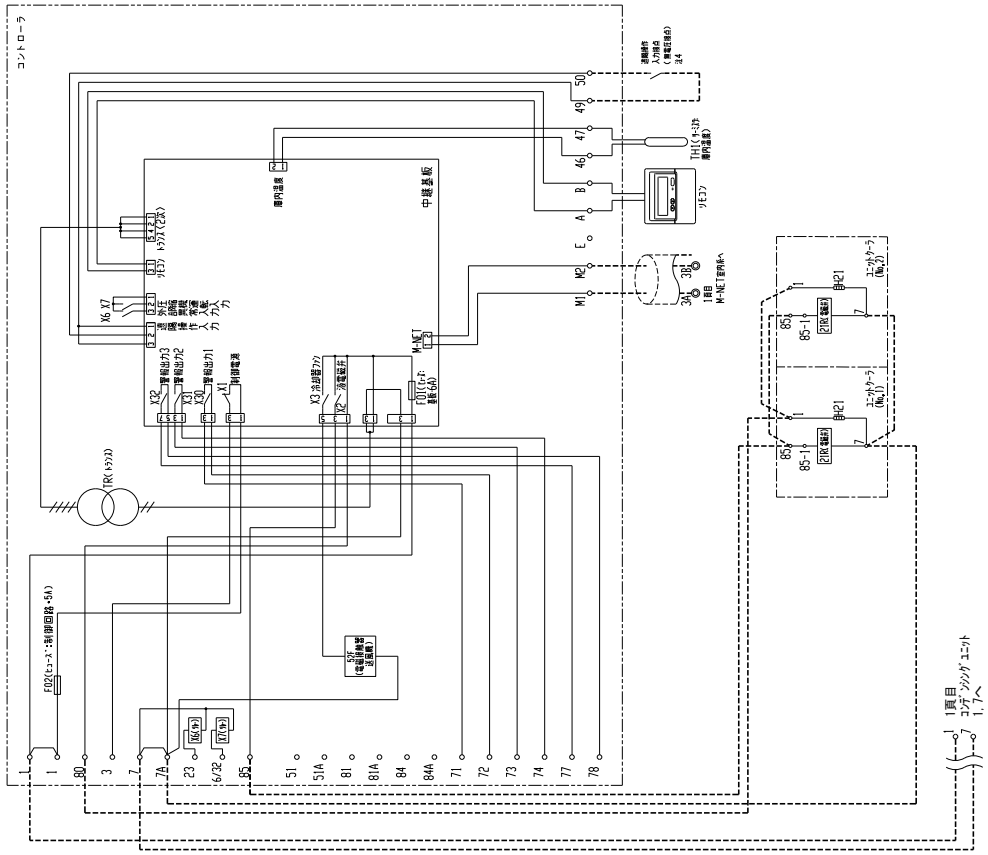

● AFHV-J6SNQS1-B形

R463A-J	インバータ 6馬力	オフサイクル霜取	クーラ3台

通信あり

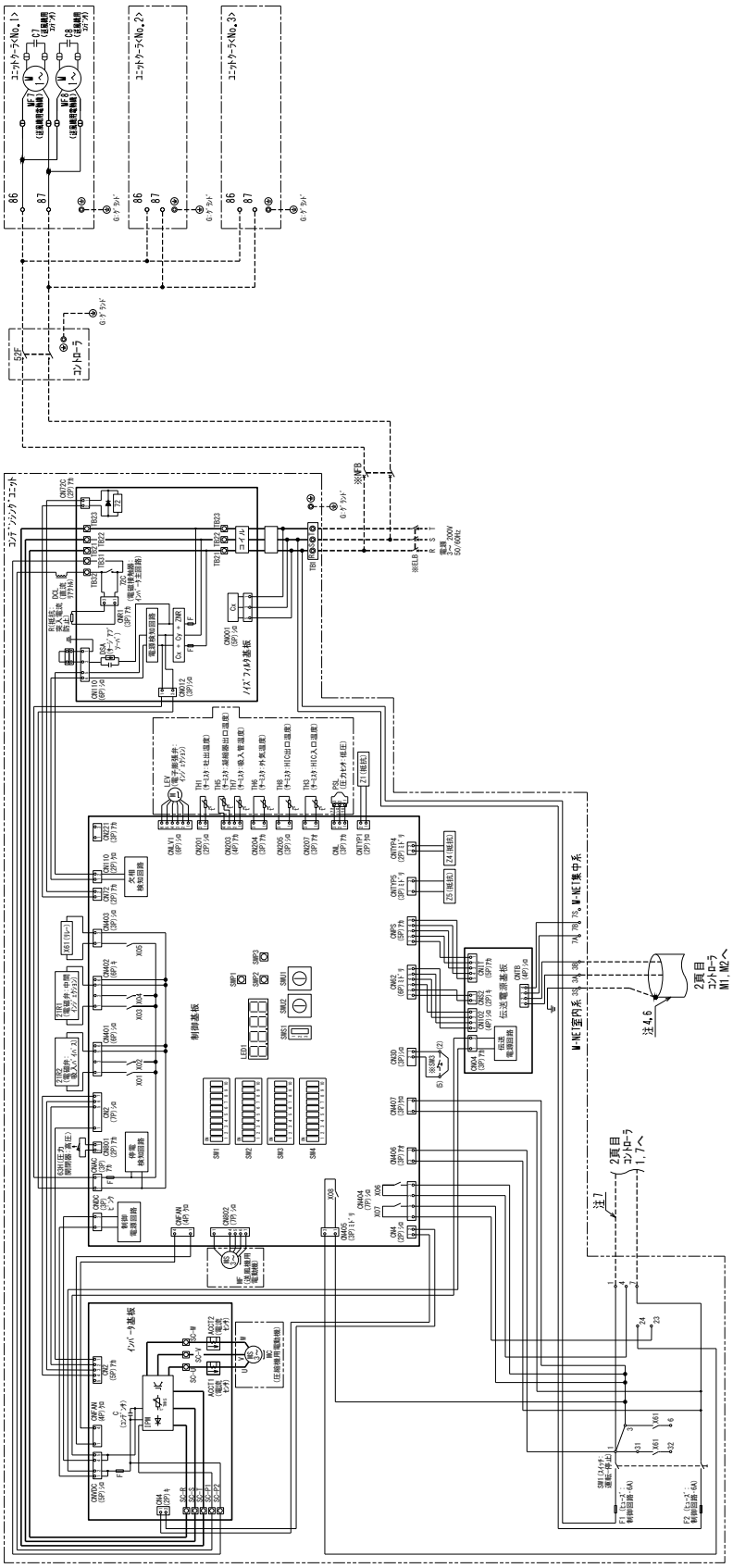

注1. ＊印の機器は、現地手配となります。
2. ----線は現地手配となります。
3. 機器の矢印は、圧力・温度が上昇した時の接点動作方向を示します。
4. 主回路配線・制御回路配線に混ぜないでください。
5. コンデンシングユニットの制御基板のSW2-5, SW1-9および SW1-10をONにしてください。
6. 2芯シールドケーブル(CVVS, CPEVS, MVVS)をご使用になりシールドアースを接続してください。
7. コントローラ1, 7番間に、単相200Vの電源が印加されていれば コンデンシングユニットとの接続は不要です。
8. 記号表は、各ユニットの電気回路図を参照ください。
9. 製品の仕様は改良のため、予告なく変更する場合があります。
10. ユニットクーラのファンモータに自動復帰形サーマルプロテクタ(過負荷保護装置)が内蔵されています。 拘束、過負荷、欠相運転あるいは周囲温度が基準以上に高い場合にはサーマルプロテクタが作動し、 回転が止まります。その場合は電源を切り、原因を取り除いてください。

<現地手配品>

記号	名称
＊ELB	漏電遮断器
＊NFB	ノーヒューズブレーカ

⚠ この製品をご使用になる場合は、漏電遮断器、ノーヒューズブレーカの設置とアース工事が必要です。

● AFHV-J6SNQS1-B形

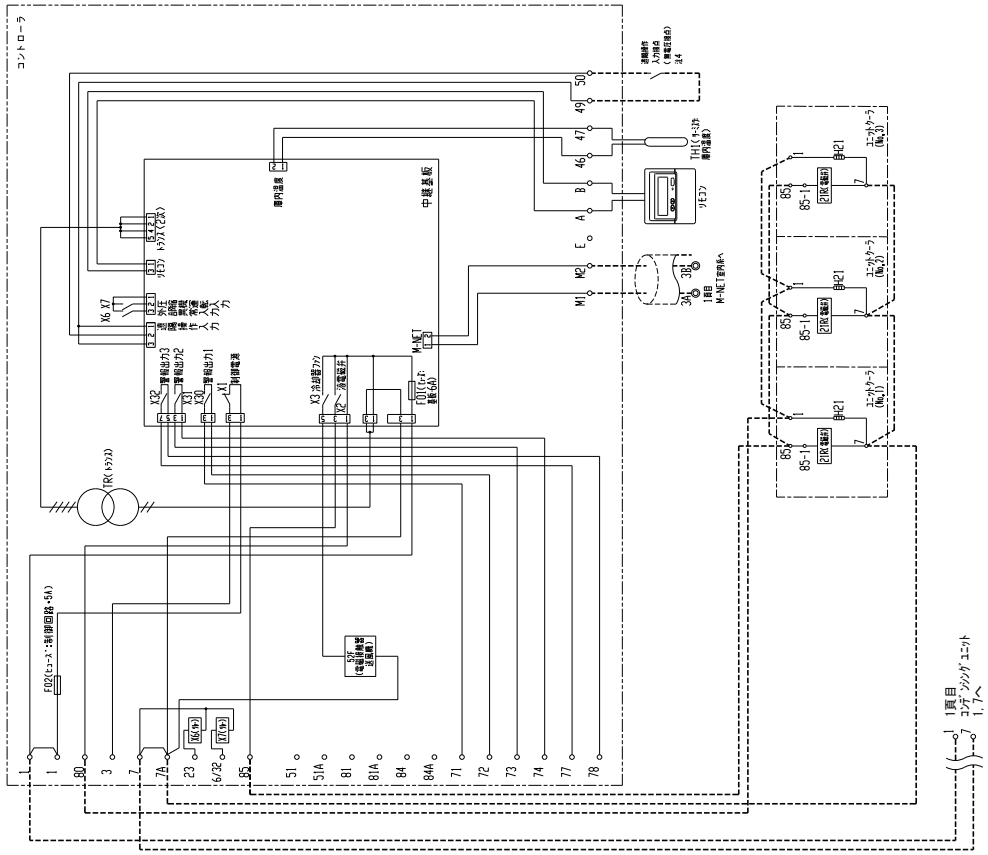

● AFHV-J8SNQ(S1)-B形
● AFHV-J9SNQ-B形

R463A-J	インバータ 8～9馬力	オフサイクル霜取	クーラ3台

通信あり

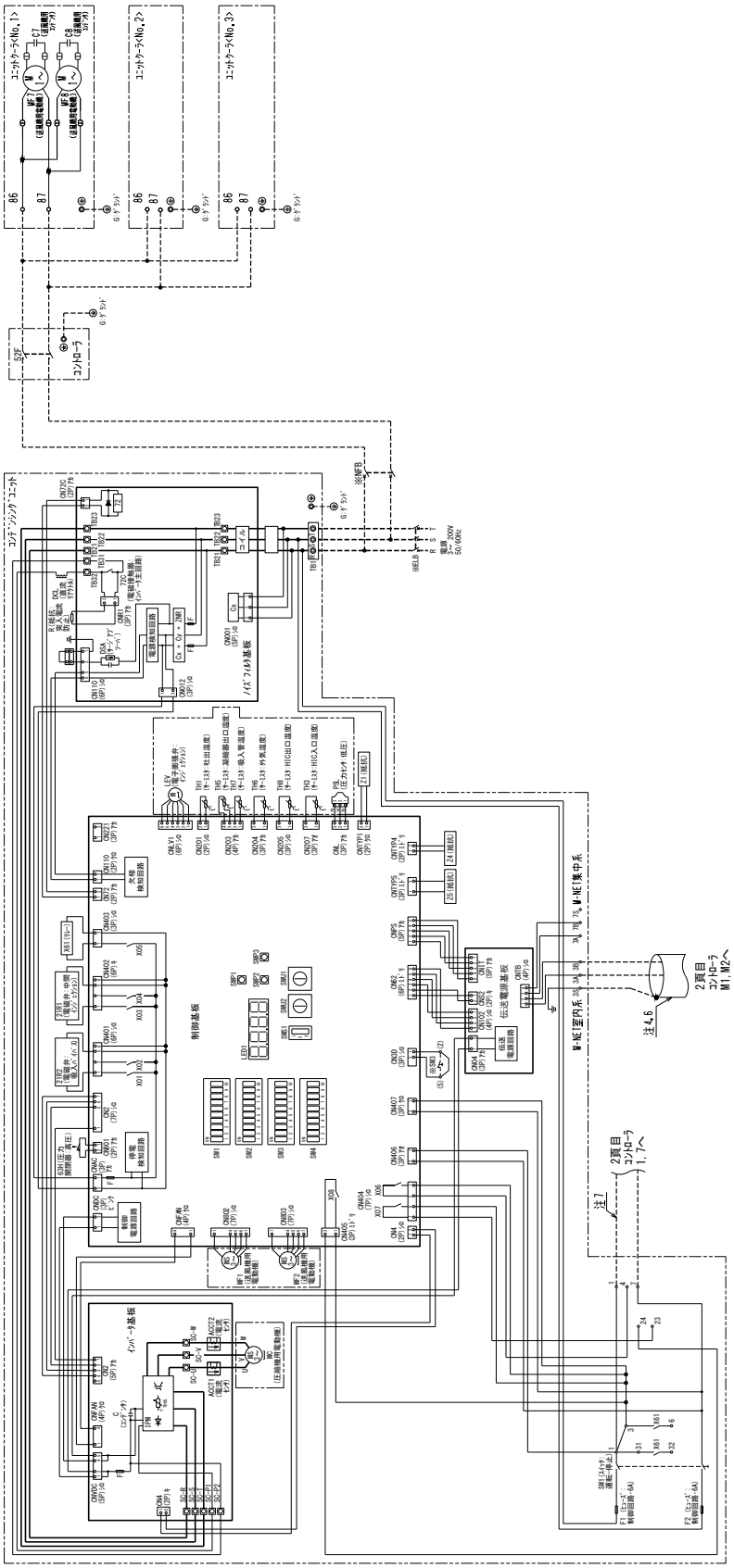

注1.*印の機器は、現地手配となります。
2.----線は現地手配となります。
3.現点の矢印は、圧力・温度が上昇した時の現点動作方向を示します。
4.主回路配線・制御回路配線に沿わせないでください。
5.コンデンシングユニットの制御基板のSW2-5,SW1-9およびSW1-10をONにしてください。
6.2次シールドケーブル(CVVS,CPEVS,MVVS)をご使用になりシールドケースを接続してください。
7.コントローラの1,7番間に、抵抗200Ωの電源が印加されていれば
コンデンシングユニットへの接続は不要です。
8.記号表は、各ユニットの電気回路図を参照ください。
9.製品の仕様は改良のため、予告なく変更する場合があります。
10.ユニットクーラのファモータに自動復帰形サーマルプロテクタ(過負荷保護装置)が内蔵されています。
内部、過負荷、欠相運転あるいは異常温度が基準以上に高い場合にはサーマルプロテクタが作動し、
回転が止まります。その場合は電源を切り、原因を取り除いてください。

<現地手配品>

記号	名称
*ELB	漏電遮断器
*NFB	ノーヒューズブレーカ

⚠ この製品をご使用になる場合は、漏電遮断器、ノーヒューズブレーカの設置とアース工事が必要です。

● AFHV-J8SNQ(S1)-B形
● AFHV-J9SNQ-B形

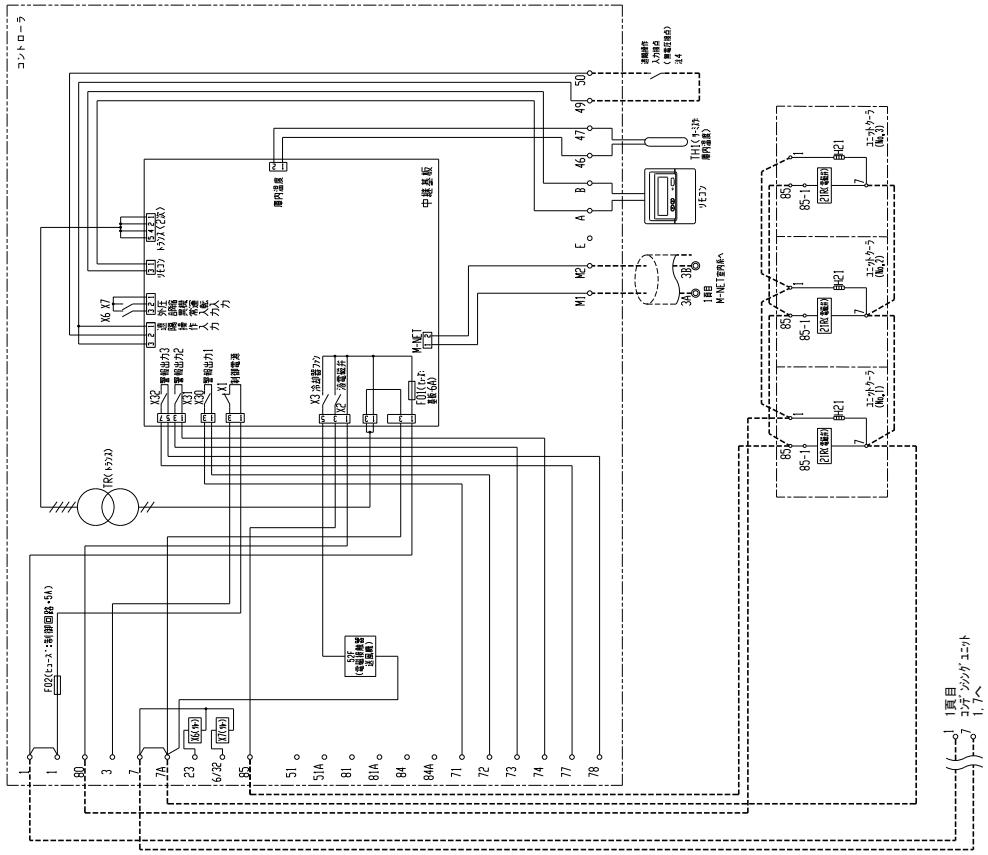

● AFHV-J10SNQ-B形

R463A-J	インバータ 10馬力	オフサイクル霜取	クーラ3台

通信あり

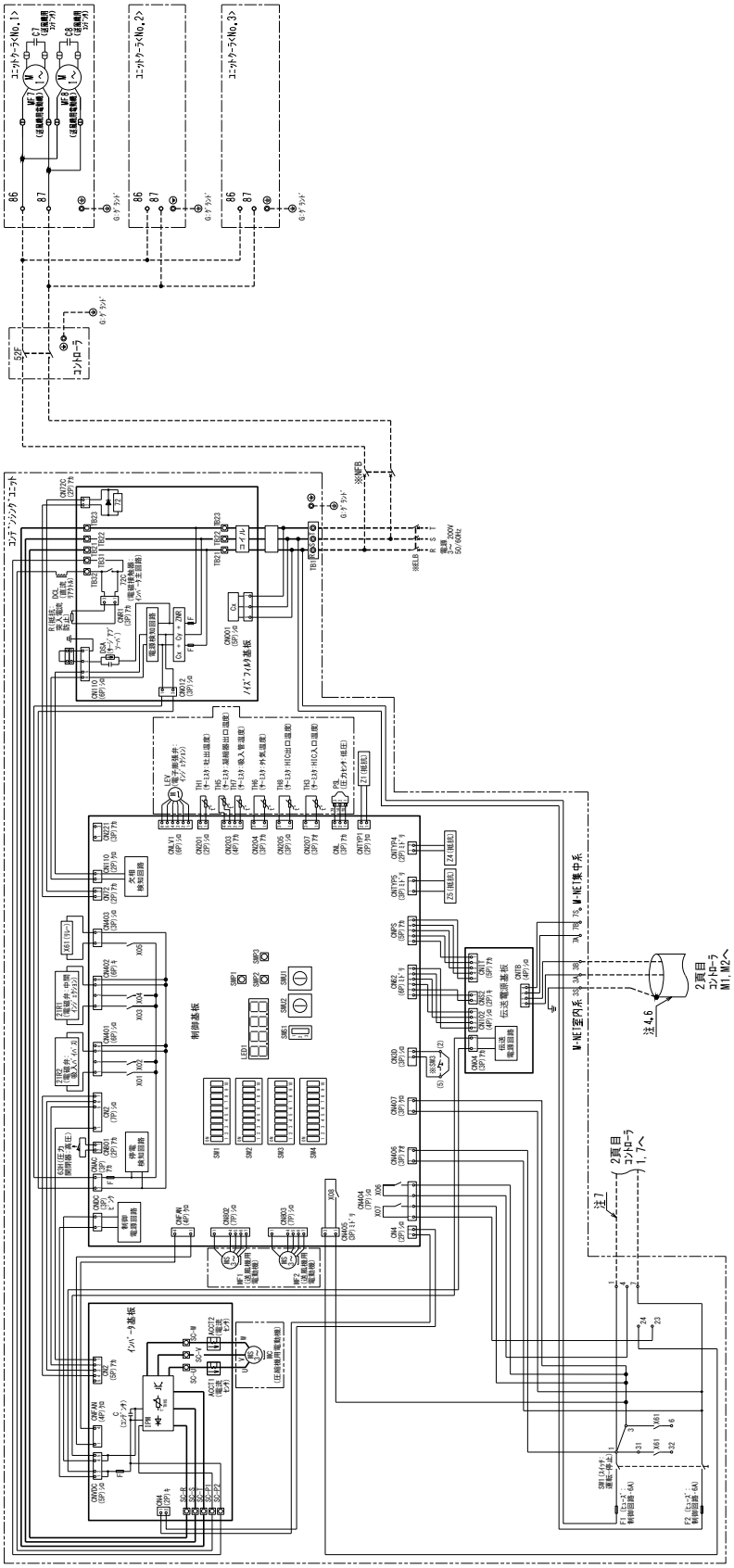

注1.●印の線密は、現地手配となります。
2.----線は現地手配となります。
3.接点の矢印は、圧力・温度が上昇した時の接点動作方向を示します。
4.主回路配線・制御回路配線に沿わせないでください。
5.コンデンシングユニットの制御基板のSW2-5,SW1-9およびSW1-10をONにしてください。
6.2次シールドケーブル(CVVS,CPEVS,MVVS)をご使用になりシールドアースを接続してください。
7.コントローラの1,7番間に、単相200Vの電源が印加されていれば
コンデンシングユニットへの接続は不要です。
8.記号表は、各ユニットの電気回路図を参照ください。
9.製品の仕様は改良のため、予告なく変更する場合があります。
10.ユニットクーラのファモータに自動復帰形サーマルプロテクタ(過負荷保護装置)が内蔵されています。
内部、過負荷、欠相運転あるいは異常温度が基準以上に高い場合にはサーマルプロテクターが作動し、
回転が止まります。その場合は電源を切り、原因を取り除いてください。

<現地手配品>

記号	名称
●ELB	漏電遮断器
●NFB	ノーヒューズブレーカ

⚠ この製品をご使用になる場合は、漏電遮断器、ノーヒューズブレーカの設置とアース工事が必要です。

● AFHV-J10SNQ-B形

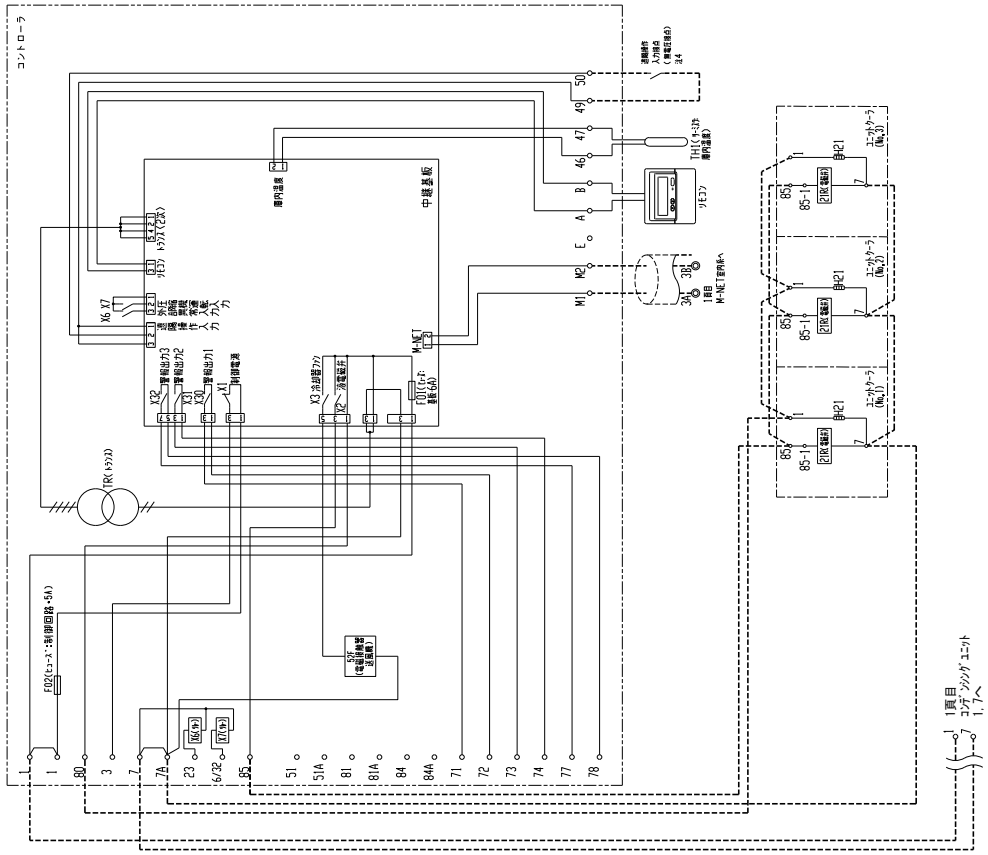

● AFHV-J10BNQ-B形

R463A-J	インバータ 10馬力	オフサイクル霜取	クーラ1台

通信あり

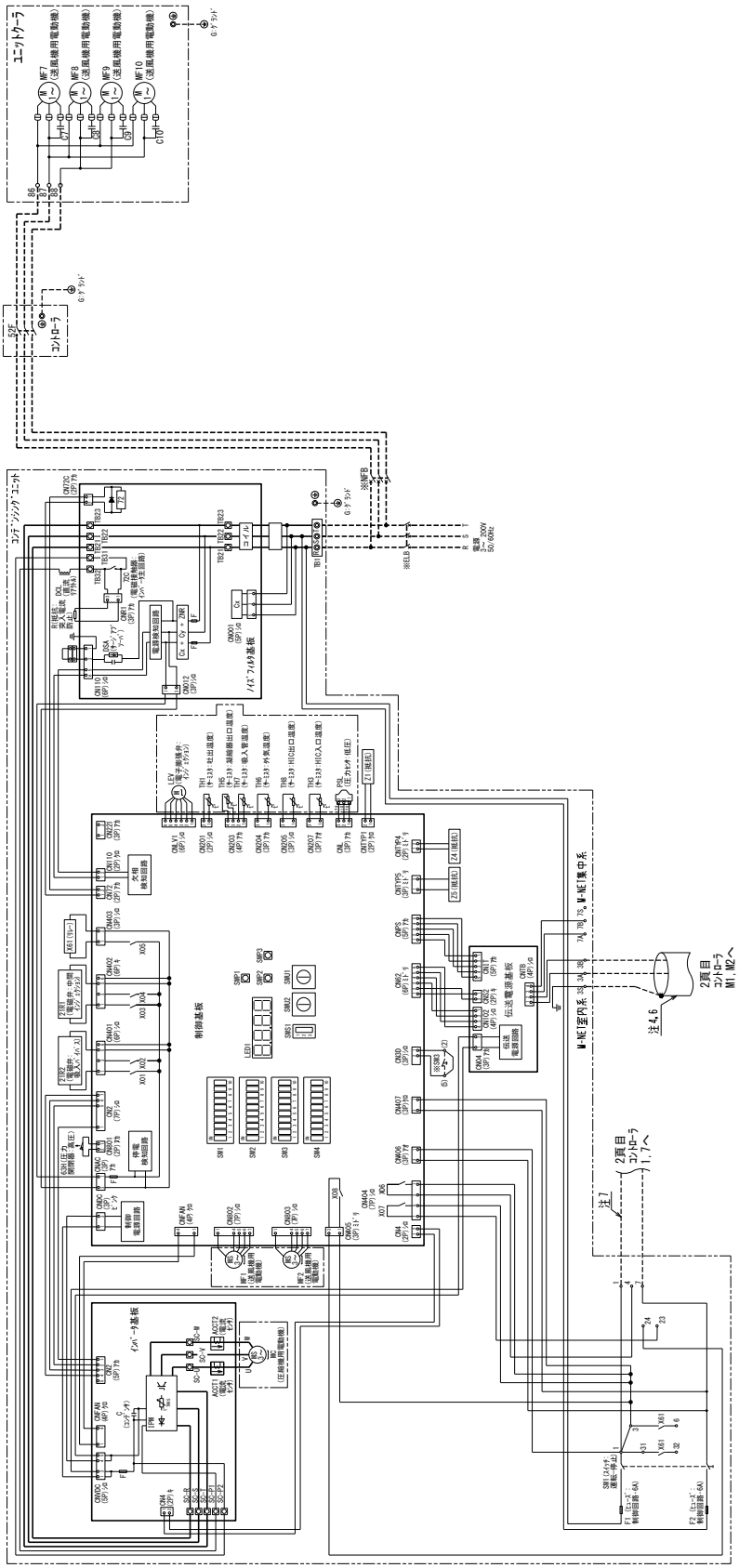

注1.●印の機器は、現地手配となります。
2.-----線は現地手配となります。
3.点点の矢印は、圧力・温度が上昇した時の接点動作方向を示します。
4.主回路配線・制御回路配線に浸わせないでください。
5.コンデンシングユニットの制御基板のSW2-5, SW1-10をONにしてください。
6.2芯シールドケーブル(CVVS, CPEVS, MVVS)をご使用になりシールドアースを接続してください。
7.コントローラ1, 7番間に一般相200Vの電源が印加されていれば
コンデンシングユニットとの接続は不要です。
8.写真表は、各ユニットの電気回路図を参照ください。
9.製品の仕様は改良のため、予告なく変更する場合があります。
10.ユニットクーラのファンモータに自動復帰形サーマルプロテクター(過負荷保護装置)が内蔵されています。
拘束、過負荷、欠相運転あるいは周囲温度が基準以上に高い場合にはサーマルプロテクターが作動し、
回転が止まります。その場合は電源を切り、原因を取り除いてください。

<現地手配品>

記号	名称
●ELB	漏電遮断器
●NFB	ノーヒューズブレーカ

⚠ この製品をご使用になる場合は、漏電遮断器、ノーヒューズブレーカの設置とアース工事が必要です。

● AFHV-J10BNQ-B形

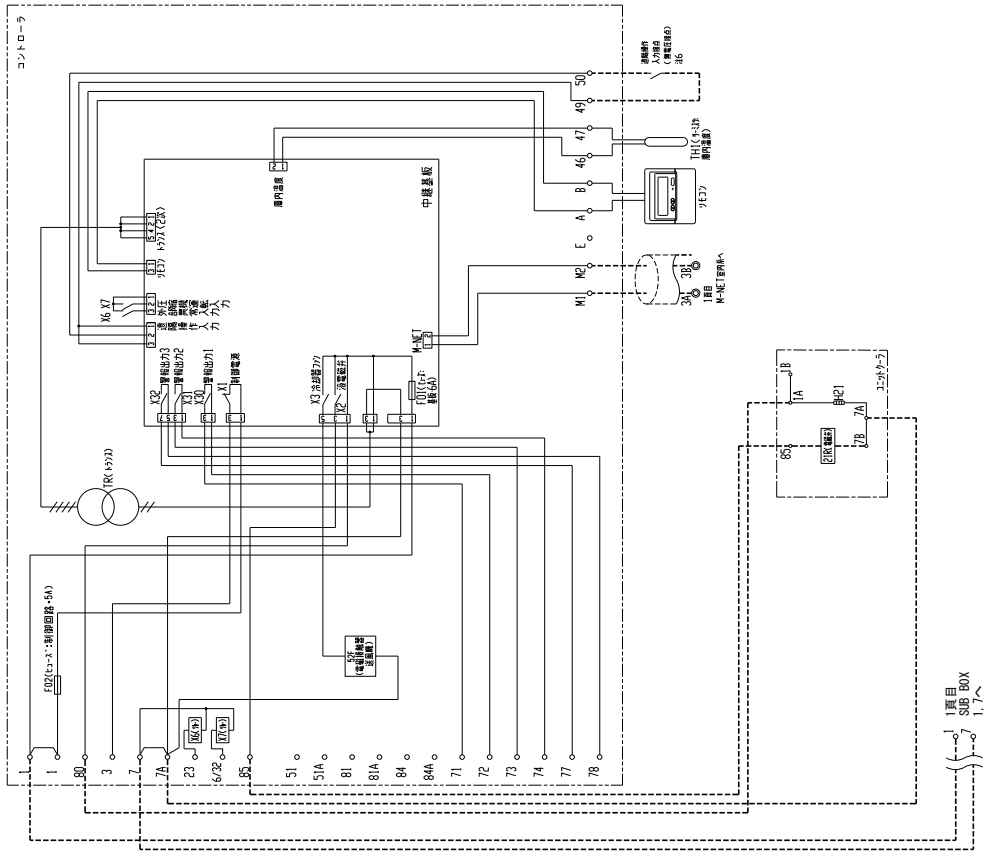

● AFHV-J13BNQ形

R463A-J	インバータ 13 馬力	オフサイクル 霜取	クーラ1台

通信あり

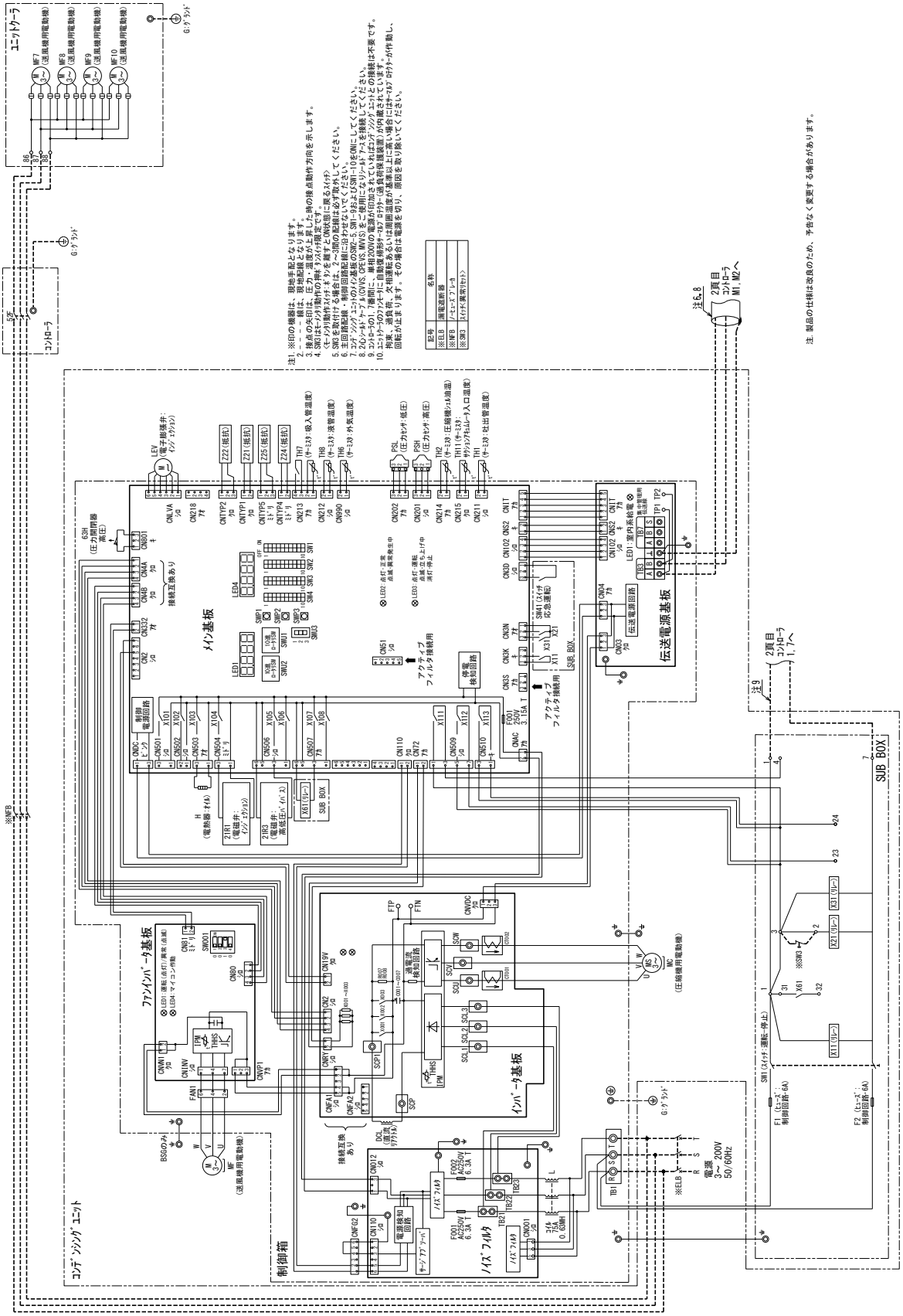

● AFHV-J13BNQ形

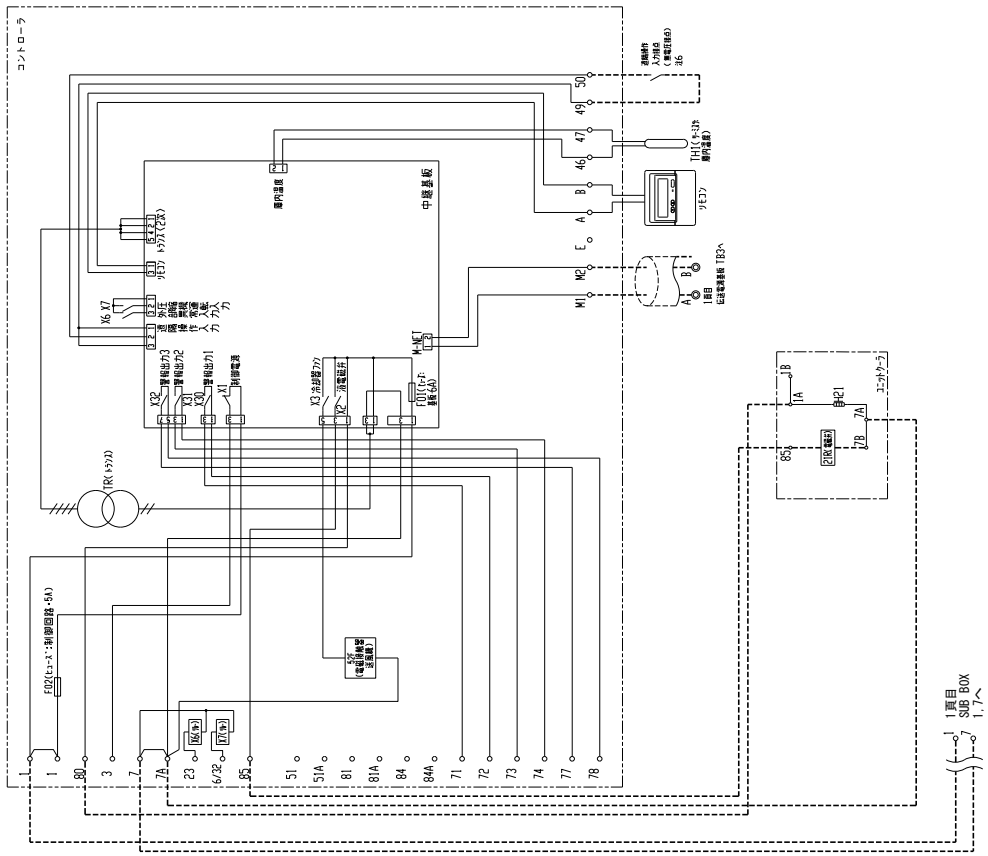

電気配線図

● AFHV-J15BNQ形
● AFHV-J20BNQ形

R463A-J | **インバータ 15～20馬力** | **オフサイクル霜取** | **クーラ1台**

通信あり

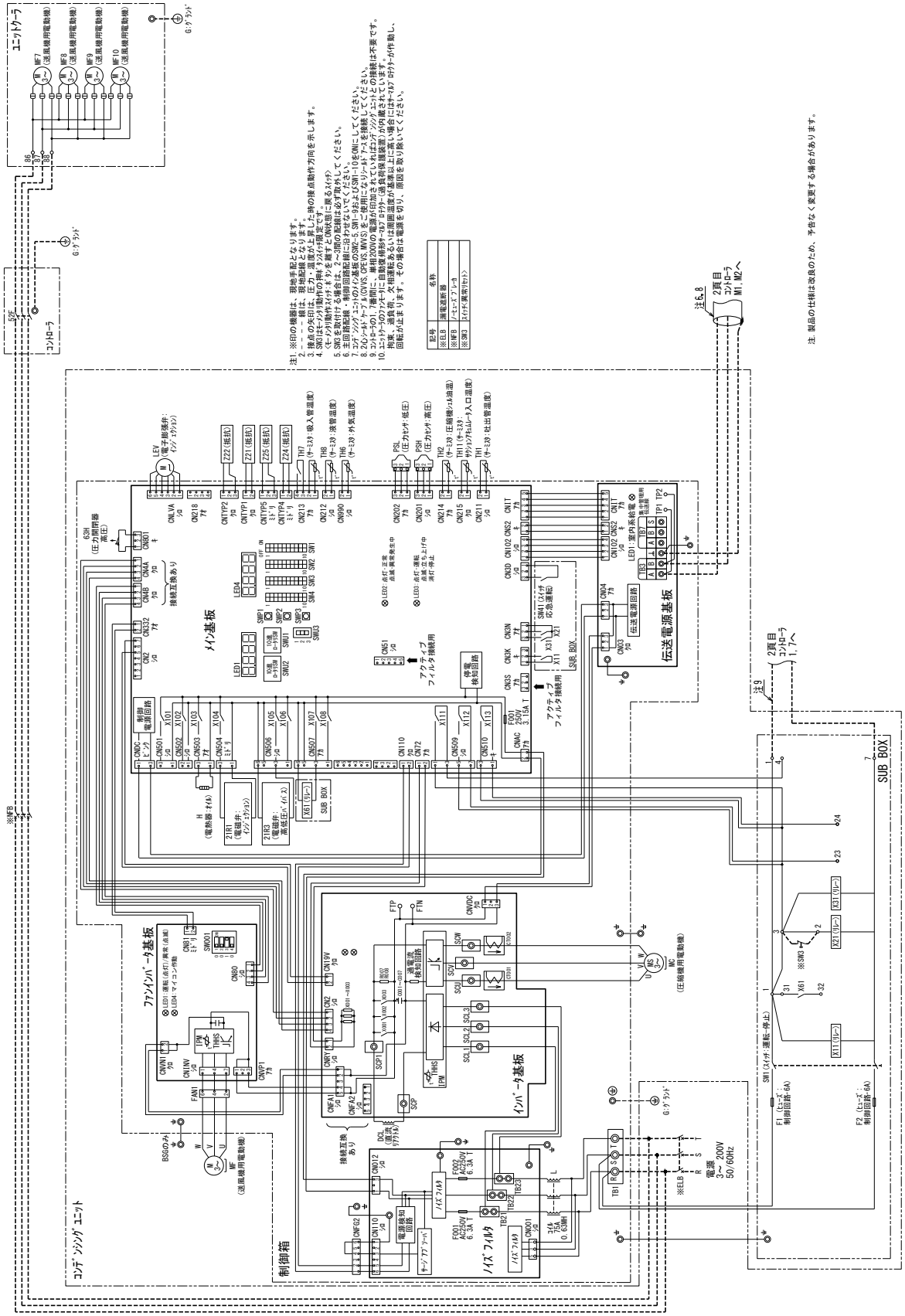

● AFHV-J15BNQ形
● AFHV-J20BNQ形

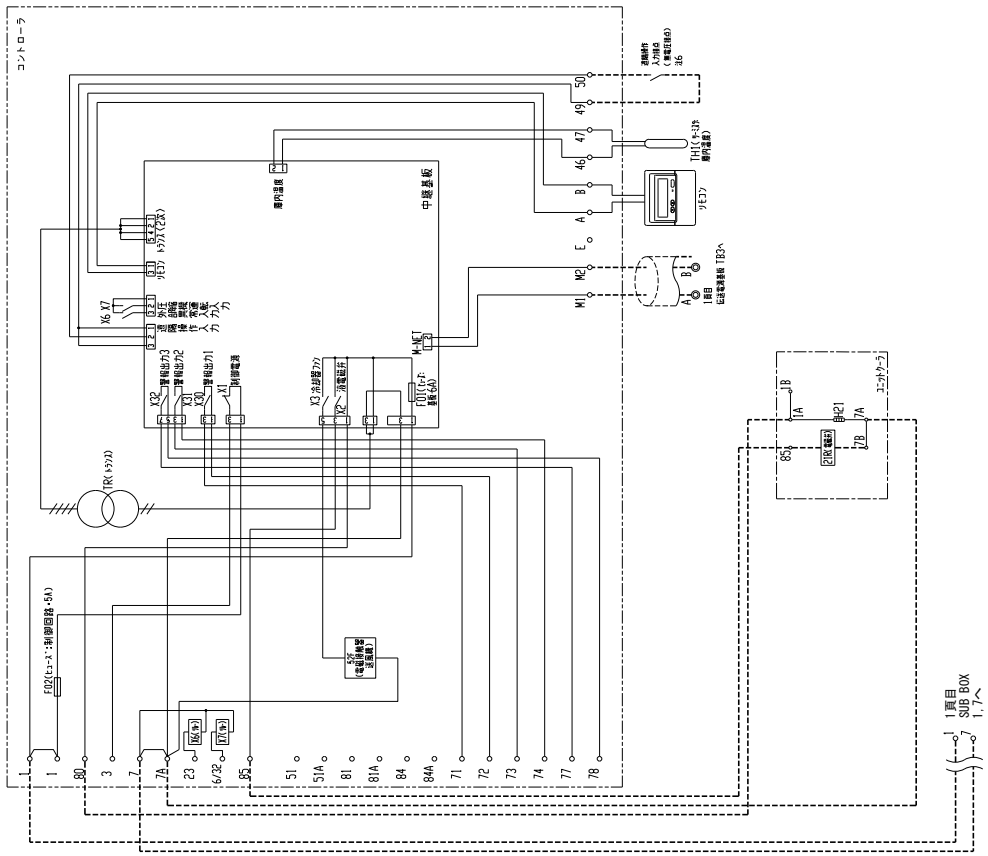

● AFHV-J25BNQ形

R463A-J	インバータ 25馬力	オフサイクル霜取	クーラ2台

通信あり

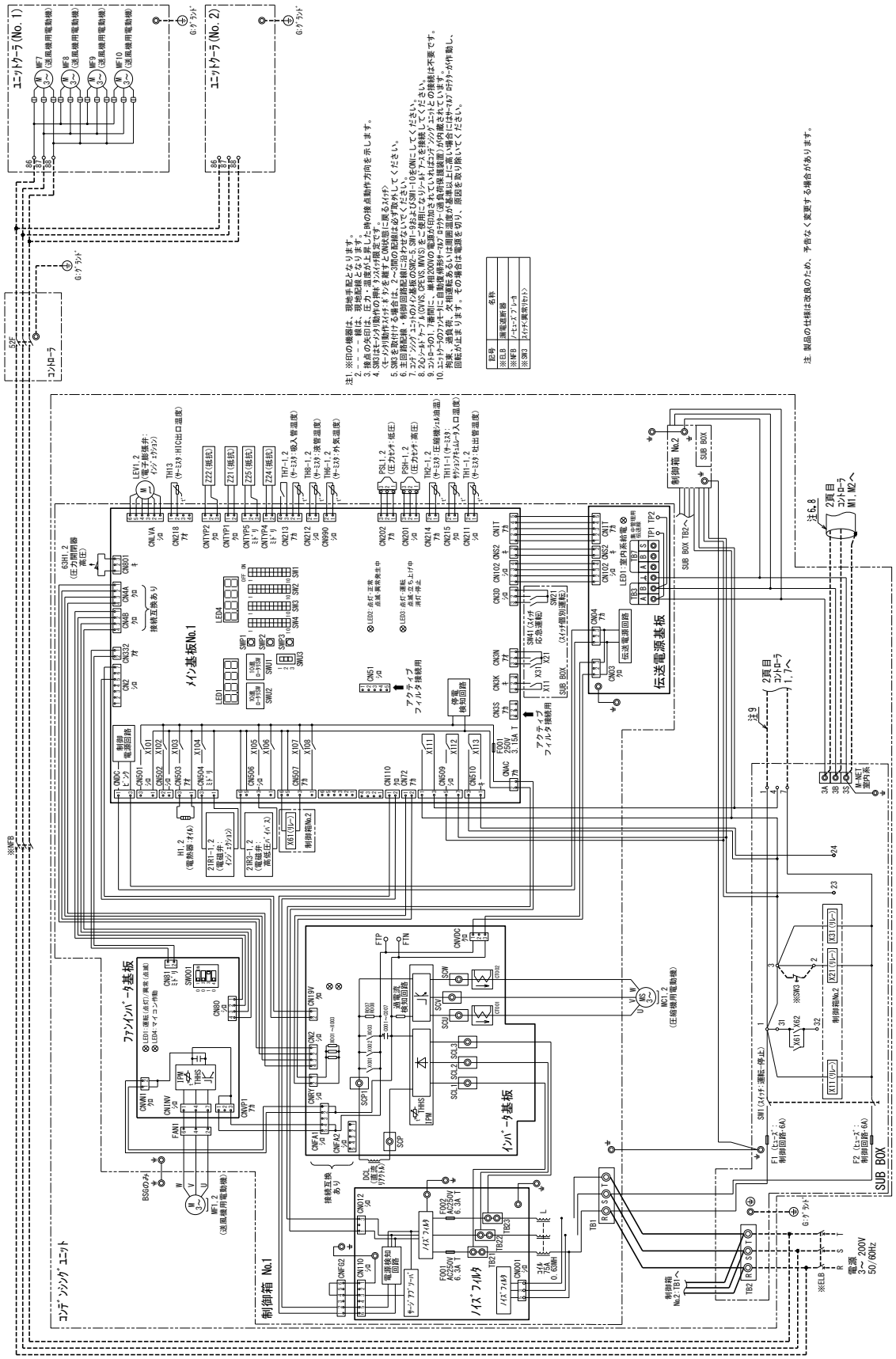

● AFHV-J25BNQ形

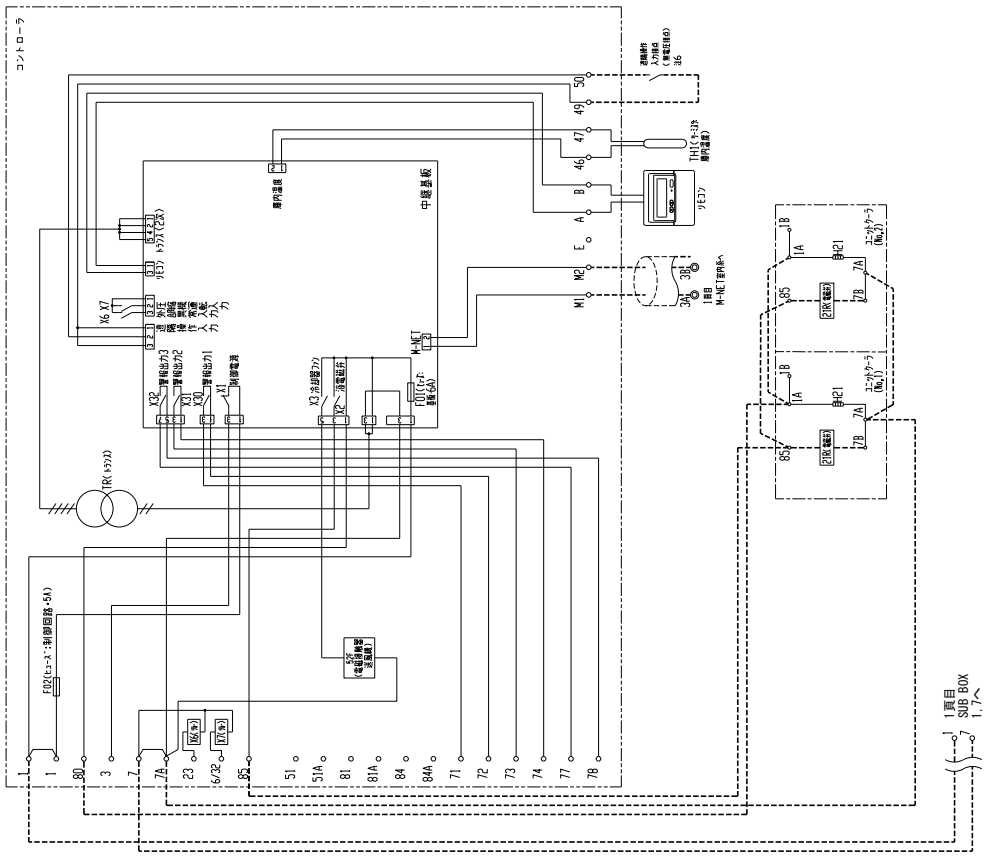

● AFHV-J30BNQ形
● AFHV-J35BNQ形

R463A-J	インバータ 30～35馬力	オフサイクル霜取	クーラ2台

通信あり

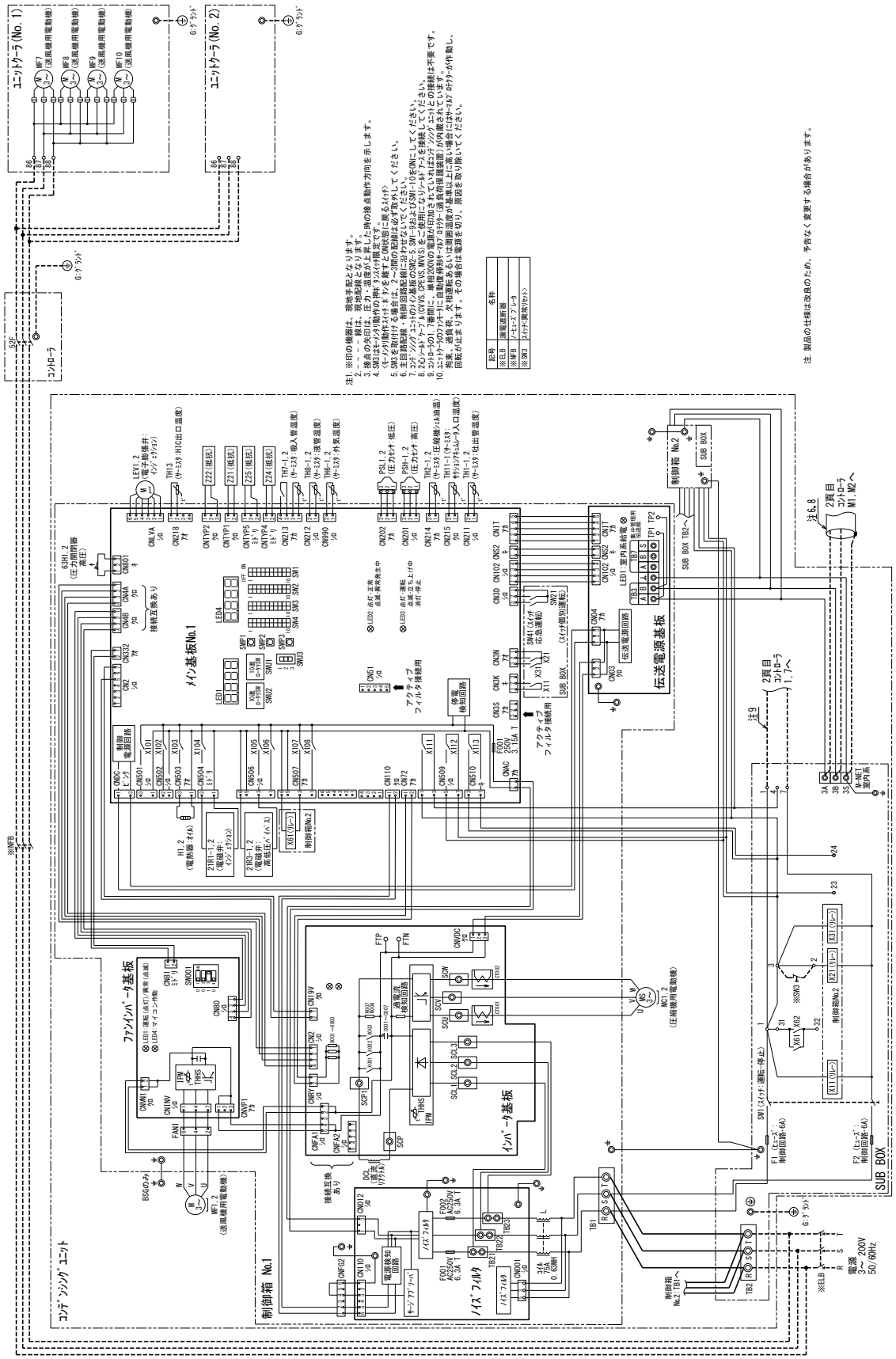
ユニットクーラ(No.1)
ユニットクーラ(No.2)
コントローラ
注1. ※印の機器は、現地手配となります。
注2. ---- 線は、現地配線となります。
注3. 接点の矢印は、圧力・温度が上昇した時の接点動作方向を示します。
注4. SW1はモード1運転時の単動スイッチ限定です。
注5. 各動作状態の表示は、ユニット前面にあります。
注6. SW5-6、SW7-8、SW9-10、SW11-12、SW13-14、SW15-16、SW17-18、SW19-20、SW21-22、SW23-24、SW25-26、SW27-28、SW29-30、SW31-32、SW33-34、SW35-36、SW37-38、SW39-40、SW41-42、SW43-44、SW45-46、SW47-48、SW49-50、SW51-52、SW53-54、SW55-56、SW57-58、SW59-60、SW61-62、SW63-64、SW65-66、SW67-68、SW69-70、SW71-72、SW73-74、SW75-76、SW77-78、SW79-80、SW81-82、SW83-84、SW85-86、SW87-88、SW89-90、SW91-92、SW93-94、SW95-96、SW97-98、SW99-100、SW101-102、SW103-104、SW105-106、SW107-108、SW109-110、SW111-112、SW113-114、SW115-116、SW117-118、SW119-120、SW121-122、SW123-124、SW125-126、SW127-128、SW129-130、SW131-132、SW133-134、SW135-136、SW137-138、SW139-140、SW141-142、SW143-144、SW145-146、SW147-148、SW149-150、SW151-152、SW153-154、SW155-156、SW157-158、SW159-160、SW161-162、SW163-164、SW165-166、SW167-168、SW169-170、SW171-172、SW173-174、SW175-176、SW177-178、SW179-180、SW181-182、SW183-184、SW185-186、SW187-188、SW189-190、SW191-192、SW193-194、SW195-196、SW197-198、SW199-200、SW201-202、SW203-204、SW205-206、SW207-208、SW209-210、SW211-212、SW213-214、SW215-216、SW217-218、SW219-220、SW221-222、SW223-224、SW225-226、SW227-228、SW229-230、SW231-232、SW233-234、SW235-236、SW237-238、SW239-240、SW241-242、SW243-244、SW245-246、SW247-248、SW249-250、SW251-252、SW253-254、SW255-256、SW257-258、SW259-260、SW261-262、SW263-264、SW265-266、SW267-268、SW269-270、SW271-272、SW273-274、SW275-276、SW277-278、SW279-280、SW281-282、SW283-284、SW285-286、SW287-288、SW289-290、SW291-292、SW293-294、SW295-296、SW297-298、SW299-300、SW301-302、SW303-304、SW305-306、SW307-308、SW309-310、SW311-312、SW313-314、SW315-316、SW317-318、SW319-320、SW321-322、SW323-324、SW325-326、SW327-328、SW329-330、SW331-332、SW333-334、SW335-336、SW337-338、SW339-340、SW341-342、SW343-344、SW345-346、SW347-348、SW349-350、SW351-352、SW353-354、SW355-356、SW357-358、SW359-360、SW361-362、SW363-364、SW365-366、SW367-368、SW369-370、SW371-372、SW373-374、SW375-376、SW377-378、SW379-380、SW381-382、SW383-384、SW385-386、SW387-388、SW389-390、SW391-392、SW393-394、SW395-396、SW397-398、SW399-400、SW401-402、SW403-404、SW405-406、SW407-408、SW409-410、SW411-412、SW413-414、SW415-416、SW417-418、SW419-420、SW421-422、SW423-424、SW425-426、SW427-428、SW429-430、SW431-432、SW433-434、SW435-436、SW437-438、SW439-440、SW441-442、SW443-444、SW445-446、SW447-448、SW449-450、SW451-452、SW453-454、SW455-456、SW457-458、SW459-460、SW461-462、SW463-464、SW465-466、SW467-468、SW469-470、SW471-472、SW473-474、SW475-476、SW477-478、SW479-480、SW481-482、SW483-484、SW485-486、SW487-488、SW489-490、SW491-492、SW493-494、SW495-496、SW497-498、SW499-500、SW501-502、SW503-504、SW505-506、SW507-508、SW509-510、SW511-512、SW513-514、SW515-516、SW517-518、SW519-520、SW521-522、SW523-524、SW525-526、SW527-528、SW529-530、SW531-532、SW533-534、SW535-536、SW537-538、SW539-540、SW541-542、SW543-544、SW545-546、SW547-548、SW549-550、SW551-552、SW553-554、SW555-556、SW557-558、SW559-560、SW561-562、SW563-564、SW565-566、SW567-568、SW569-570、SW571-572、SW573-574、SW575-576、SW577-578、SW579-580、SW581-582、SW583-584、SW585-586、SW587-588、SW589-590、SW591-592、SW593-594、SW595-596、SW597-598、SW599-600、SW601-602、SW603-604、SW605-606、SW607-608、SW609-610、SW611-612、SW613-614、SW615-616、SW617-618、SW619-620、SW621-622、SW623-624、SW625-626、SW627-628、SW629-630、SW631-632、SW633-634、SW635-636、SW637-638、SW639-640、SW641-642、SW643-644、SW645-646、SW647-648、SW649-650、SW651-652、SW653-654、SW655-656、SW657-658、SW659-660、SW661-662、SW663-664、SW665-666、SW667-668、SW669-670、SW671-672、SW673-674、SW675-676、SW677-678、SW679-680、SW681-682、SW683-684、SW685-686、SW687-688、SW689-690、SW691-692、SW693-694、SW695-696、SW697-698、SW699-700、SW701-702、SW703-704、SW705-706、SW707-708、SW709-710、SW711-712、SW713-714、SW715-716、SW717-718、SW719-720、SW721-722、SW723-724、SW725-726、SW727-728、SW729-730、SW731-732、SW733-734、SW735-736、SW737-738、SW739-740、SW741-742、SW743-744、SW745-746、SW747-748、SW749-750、SW751-752、SW753-754、SW755-756、SW757-758、SW759-760、SW761-762、SW763-764、SW765-766、SW767-768、SW769-770、SW771-772、SW773-774、SW775-776、SW777-778、SW779-780、SW781-782、SW783-784、SW785-786、SW787-788、SW789-790、SW791-792、SW793-794、SW795-796、SW797-798、SW799-800、SW801-802、SW803-804、SW805-806、SW807-808、SW809-810、SW811-812、SW813-814、SW815-816、SW817-818、SW819-820、SW821-822、SW823-824、SW825-826、SW827-828、SW829-830、SW831-832、SW833-834、SW835-836、SW837-838、SW839-840、SW841-842、SW843-844、SW845-846、SW847-848、SW849-850、SW851-852、SW853-854、SW855-856、SW857-858、SW859-860、SW861-862、SW863-864、SW865-866、SW867-868、SW869-870、SW871-872、SW873-874、SW875-876、SW877-878、SW879-880、SW881-882、SW883-884、SW885-886、SW887-888、SW889-890、SW891-892、SW893-894、SW895-896、SW897-898、SW899-900、SW901-902、SW903-904、SW905-906、SW907-908、SW909-910、SW911-912、SW913-914、SW915-916、SW917-918、SW919-920、SW921-922、SW923-924、SW925-926、SW927-928、SW929-930、SW931-932、SW933-934、SW935-936、SW937-938、SW939-940、SW941-942、SW943-944、SW945-946、SW947-948、SW949-950、SW951-952、SW953-954、SW955-956、SW957-958、SW959-960、SW961-962、SW963-964、SW965-966、SW967-968、SW969-970、SW971-972、SW973-974、SW975-976、SW977-978、SW979-980、SW981-982、SW983-984、SW985-986、SW987-988、SW989-990、SW991-992、SW993-994、SW995-996、SW997-998、SW999-1000
注7. 電子膨張弁：イジェクション
注8. 2頁目 コントローラ M1, M2へ
注9. 2頁目 コントローラ 1, 7へ
注10. 制御箱No.2
注11. 制御箱No.2：TB1へ
注12. 制御箱No.2：TB2へ
注13. 電源 3～200V 50/60Hz
注14. 制御箱No.2
注15. 制御箱No.2
注16. 制御箱No.2
注17. 制御箱No.2
注18. 制御箱No.2
注19. 制御箱No.2
注20. 制御箱No.2
注21. 制御箱No.2
注22. 制御箱No.2
注23. 制御箱No.2
注24. 制御箱No.2
注25. 制御箱No.2
注26. 制御箱No.2
注27. 制御箱No.2
注28. 制御箱No.2
注29. 制御箱No.2
注30. 制御箱No.2
注31. 制御箱No.2
注32. 制御箱No.2
注33. 制御箱No.2
注34. 制御箱No.2
注35. 制御箱No.2
注36. 制御箱No.2
注37. 制御箱No.2
注38. 制御箱No.2
注39. 制御箱No.2
注40. 制御箱No.2
注41. 制御箱No.2
注42. 制御箱No.2
注43. 制御箱No.2
注44. 制御箱No.2
注45. 制御箱No.2
注46. 制御箱No.2
注47. 制御箱No.2
注48. 制御箱No.2
注49. 制御箱No.2
注50. 制御箱No.2
注51. 制御箱No.2
注52. 制御箱No.2
注53. 制御箱No.2
注54. 制御箱No.2
注55. 制御箱No.2
注56. 制御箱No.2
注57. 制御箱No.2
注58. 制御箱No.2
注59. 制御箱No.2
注60. 制御箱No.2
注61. 制御箱No.2
注62. 制御箱No.2
注63. 制御箱No.2
注64. 制御箱No.2
注65. 制御箱No.2
注66. 制御箱No.2
注67. 制御箱No.2
注68. 制御箱No.2
注69. 制御箱No.2
注70. 制御箱No.2
注71. 制御箱No.2
注72. 制御箱No.2
注73. 制御箱No.2
注74. 制御箱No.2
注75. 制御箱No.2
注76. 制御箱No.2
注77. 制御箱No.2
注78. 制御箱No.2
注79. 制御箱No.2
注80. 制御箱No.2
注81. 制御箱No.2
注82. 制御箱No.2
注83. 制御箱No.2
注84. 制御箱No.2
注85. 制御箱No.2
注86. 制御箱No.2
注87. 制御箱No.2
注88. 制御箱No.2
注89. 制御箱No.2
注90. 制御箱No.2
注91. 制御箱No.2
注92. 制御箱No.2
注93. 制御箱No.2
注94. 制御箱No.2
注95. 制御箱No.2
注96. 制御箱No.2
注97. 制御箱No.2
注98. 制御箱No.2
注99. 制御箱No.2
注100. 制御箱No.2
注101. 制御箱No.2
注102. 制御箱No.2
注103. 制御箱No.2
注104. 制御箱No.2
注105. 制御箱No.2
注106. 制御箱No.2
注107. 制御箱No.2
注108. 制御箱No.2
注109. 制御箱No.2
注110. 制御箱No.2
注111. 制御箱No.2
注112. 制御箱No.2
注113. 制御箱No.2
注114. 制御箱No.2
注115. 制御箱No.2
注116. 制御箱No.2
注117. 制御箱No.2
注118. 制御箱No.2
注119. 制御箱No.2
注120. 制御箱No.2
注121. 制御箱No.2
注122. 制御箱No.2
注123. 制御箱No.2
注124. 制御箱No.2
注125. 制御箱No.2
注126. 制御箱No.2
注127. 制御箱No.2
注128. 制御箱No.2
注129. 制御箱No.2
注130. 制御箱No.2
注131. 制御箱No.2
注132. 制御箱No.2
注133. 制御箱No.2
注134. 制御箱No.2
注135. 制御箱No.2
注136. 制御箱No.2
注137. 制御箱No.2
注138. 制御箱No.2
注139. 制御箱No.2
注140. 制御箱No.2
注141. 制御箱No.2
注142. 制御箱No.2
注143. 制御箱No.2
注144. 制御箱No.2
注145. 制御箱No.2
注146. 制御箱No.2
注147. 制御箱No.2
注148. 制御箱No.2
注149. 制御箱No.2
注150. 制御箱No.2
注151. 制御箱No.2
注152. 制御箱No.2
注153. 制御箱No.2
注154. 制御箱No.2
注155. 制御箱No.2
注156. 制御箱No.2
注157. 制御箱No.2
注158. 制御箱No.2
注159. 制御箱No.2
注160. 制御箱No.2
注161. 制御箱No.2
注162. 制御箱No.2
注163. 制御箱No.2
注164. 制御箱No.2
注165. 制御箱No.2
注166. 制御箱No.2
注167. 制御箱No.2
注168. 制御箱No.2
注169. 制御箱No.2
注170. 制御箱No.2
注171. 制御箱No.2
注172. 制御箱No.2
注173. 制御箱No.2
注174. 制御箱No.2
注175. 制御箱No.2
注176. 制御箱No.2
注177. 制御箱No.2
注178. 制御箱No.2
注179. 制御箱No.2
注180. 制御箱No.2
注181. 制御箱No.2
注182. 制御箱No.2
注183. 制御箱No.2
注184. 制御箱No.2
注185. 制御箱No.2
注186. 制御箱No.2
注187. 制御箱No.2
注188. 制御箱No.2
注189. 制御箱No.2
注190. 制御箱No.2
注191. 制御箱No.2
注192. 制御箱No.2
注193. 制御箱No.2
注194. 制御箱No.2
注195. 制御箱No.2
注196. 制御箱No.2
注197. 制御箱No.2
注198. 制御箱No.2
注199. 制御箱No.2
注200. 制御箱No.2
注201. 制御箱No.2
注202. 制御箱No.2
注203. 制御箱No.2
注204. 制御箱No.2
注205. 制御箱No.2
注206. 制御箱No.2
注207. 制御箱No.2
注208. 制御箱No.2
注209. 制御箱No.2
注210. 制御箱No.2
注211. 制御箱No.2
注212. 制御箱No.2
注213. 制御箱No.2
注214. 制御箱No.2
注215. 制御箱No.2
注216. 制御箱No.2
注217. 制御箱No.2
注218. 制御箱No.2
注219. 制御箱No.2
注220. 制御箱No.2
注221. 制御箱No.2
注222. 制御箱No.2
注223. 制御箱No.2
注224. 制御箱No.2
注225. 制御箱No.2
注226. 制御箱No.2
注227. 制御箱No.2
注228. 制御箱No.2
注229. 制御箱No.2
注230. 制御箱No.2
注231. 制御箱No.2
注232. 制御箱No.2
注233. 制御箱No.2
注234. 制御箱No.2
注235. 制御箱No.2
注236. 制御箱No.2
注237. 制御箱No.2
注238. 制御箱No.2
注239. 制御箱No.2
注240. 制御箱No.2
注241. 制御箱No.2
注242. 制御箱No.2
注243. 制御箱No.2
注244. 制御箱No.2
注245. 制御箱No.2
注246. 制御箱No.2
注247. 制御箱No.2
注248. 制御箱No.2
注249. 制御箱No.2
注250. 制御箱No.2
注251. 制御箱No.2
注252. 制御箱No.2
注253. 制御箱No.2
注254. 制御箱No.2
注255. 制御箱No.2
注256. 制御箱No.2
注257. 制御箱No.2
注258. 制御箱No.2
注259. 制御箱No.2
注260. 制御箱No.2
注261. 制御箱No.2
注262. 制御箱No.2
注263. 制御箱No.2
注264. 制御箱No.2
注265. 制御箱No.2
注266. 制御箱No.2
注267. 制御箱No.2
注268. 制御箱No.2
注269. 制御箱No.2
注270. 制御箱No.2
注271. 制御箱No.2
注272. 制御箱No.2
注273. 制御箱No.2
注274. 制御箱No.2
注275. 制御箱No.2
注276. 制御箱No.2
注277. 制御箱No.2
注278. 制御箱No.2
注279. 制御箱No.2
注280. 制御箱No.2
注281. 制御箱No.2
注282. 制御箱No.2
注283. 制御箱No.2
注284. 制御箱No.2
注285. 制御箱No.2
注286. 制御箱No.2
注287. 制御箱No.2
注288. 制御箱No.2
注289. 制御箱No.2
注290. 制御箱No.2
注291. 制御箱No.2
注292. 制御箱No.2
注293. 制御箱No.2
注294. 制御箱No.2
注295. 制御箱No.2
注296. 制御箱No.2
注297. 制御箱No.2
注298. 制御箱No.2
注299. 制御箱No.2
注300. 制御箱No.2
注301. 制御箱No.2
注302. 制御箱No.2
注303. 制御箱No.2
注304. 制御箱No.2
注305. 制御箱No.2
注306. 制御箱No.2
注307. 制御箱No.2
注308. 制御箱No.2
注309. 制御箱No.2
注310. 制御箱No.2
注311. 制御箱No.2
注312. 制御箱No.2
注313. 制御箱No.2
注314. 制御箱No.2
注315. 制御箱No.2
注316. 制御箱No.2
注317. 制御箱No.2
注318. 制御箱No.2
注319. 制御箱No.2
注320. 制御箱No.2
注321. 制御箱No.2
注322. 制御箱No.2
注323. 制御箱No.2
注324. 制御箱No.2
注325. 制御箱No.2
注326. 制御箱No.2
注327. 制御箱No.2
注328. 制御箱No.2
注329. 制御箱No.2
注330. 制御箱No.2
注331. 制御箱No.2
注332. 制御箱No.2
注333. 制御箱No.2
注334. 制御箱No.2
注335. 制御箱No.2
注336. 制御箱No.2
注337. 制御箱No.2
注338. 制御箱No.2
注339. 制御箱No.2
注340. 制御箱No.2
注341. 制御箱No.2
注342. 制御箱No.2
注343. 制御箱No.2
注344. 制御箱No.2
注345. 制御箱No.2
注346. 制御箱No.2
注347. 制御箱No.2
注348. 制御箱No.2
注349. 制御箱No.2
注350. 制御箱No.2
注351. 制御箱No.2
注352. 制御箱No.2
注353. 制御箱No.2
注354. 制御箱No.2
注355. 制御箱No.2
注356. 制御箱No.2
注357. 制御箱No.2
注358. 制御箱No.2
注359. 制御箱No.2
注360. 制御箱No.2
注361. 制御箱No.2
注362. 制御箱No.2
注363. 制御箱No.2
注364. 制御箱No.2
注365. 制御箱No.2
注366. 制御箱No.2
注367. 制御箱No.2
注368. 制御箱No.2
注369. 制御箱No.2
注370. 制御箱No.2
注371. 制御箱No.2
注372. 制御箱No.2
注373. 制御箱No.2
注374. 制御箱No.2
注375. 制御箱No.2
注376. 制御箱No.2
注377. 制御箱No.2
注378. 制御箱No.2
注379. 制御箱No.2
注380. 制御箱No.2
注381. 制御箱No.2
注382. 制御箱No.2
注383. 制御箱No.2
注384. 制御箱No.2
注385. 制御箱No.2
注386. 制御箱No.2
注387. 制御箱No.2
注388. 制御箱No.2
注389. 制御箱No.2
注390. 制御箱No.2
注391. 制御箱No.2
注392. 制御箱No.2
注393. 制御箱No.2
注394. 制御箱No.2
注395. 制御箱No.2
注396. 制御箱No.2
注397. 制御箱No.2
注398. 制御箱No.2
注399. 制御箱No.2
注400. 制御箱No.2
注401. 制御箱No.2
注402. 制御箱No.2
注403. 制御箱No.2
注404. 制御箱No.2
注405. 制御箱No.2
注406. 制御箱No.2
注407. 制御箱No.2
注408. 制御箱No.2
注409. 制御箱No.2
注410. 制御箱No.2
注411. 制御箱No.2
注412. 制御箱No.2
注413. 制御箱No.2
注414. 制御箱No.2
注415. 制御箱No.2
注416. 制御箱No.2
注417. 制御箱No.2
注418. 制御箱No.2
注419. 制御箱No.2
注420. 制御箱No.2
注421. 制御箱No.2
注422. 制御箱No.2
注423. 制御箱No.2
注424. 制御箱No.2
注425. 制御箱No.2
注426. 制御箱No.2
注427. 制御箱No.2
注428. 制御箱No.2
注429. 制御箱No.2
注430. 制御箱No.2
注431. 制御箱No.2
注432. 制御箱No.2
注433. 制御箱No.2
注434. 制御箱No.2
注435. 制御箱No.2
注436. 制御箱No.2
注437. 制御箱No.2
注438. 制御箱No.2
注439. 制御箱No.2
注440. 制御箱No.2
注441. 制御箱No.2
注442. 制御箱No.2
注443. 制御箱No.2
注444. 制御箱No.2
注445. 制御箱No.2
注446. 制御箱No.2
注447. 制御箱No.2
注448. 制御箱No.2
注449. 制御箱No.2
注450. 制御箱No.2
注451. 制御箱No.2
注452. 制御箱No.2
注453. 制御箱No.2
注454. 制御箱No.2
注455. 制御箱No.2
注456. 制御箱No.2
注457. 制御箱No.2
注458. 制御箱No.2
注459. 制御箱No.2
注460. 制御箱No.2
注461. 制御箱No.2
注462. 制御箱No.2
注463. 制御箱No.2
注464. 制御箱No.2
注465. 制御箱No.2
注466. 制御箱No.2
注467. 制御箱No.2
注468. 制御箱No.2
注469. 制御箱No.2
注470. 制御箱No.2
注471. 制御箱No.2
注472. 制御箱No.2
注473. 制御箱No.2
注474. 制御箱No.2
注475. 制御箱No.2
注476. 制御箱No.2
注477. 制御箱No.2
注478. 制御箱No.2
注479. 制御箱No.2
注480. 制御箱No.2
注481. 制御箱No.2
注482. 制御箱No.2
注483. 制御箱No.2
注484. 制御箱No.2
注485. 制御箱No.2
注486. 制御箱No.2
注487. 制御箱No.2
注488. 制御箱No.2
注489. 制御箱No.2
注490. 制御箱No.2
注491. 制御箱No.2
注492. 制御箱No.2
注493. 制御箱No.2
注494. 制御箱No.2
注495. 制御箱No.2
注496. 制御箱No.2
注497. 制御箱No.2
注498. 制御箱No.2
注499. 制御箱No.2
注500. 制御箱No.2
注501. 制御箱No.2
注502. 制御箱No.2
注503. 制御箱No.2
注504. 制御箱No.2
注505. 制御箱No.2
注506. 制御箱No.2
注507. 制御箱No.2
注508. 制御箱No.2
注509. 制御箱No.2
注510. 制御箱No.2
注511. 制御箱No.2
注512. 制御箱No.2
注513. 制御箱No.2
注514. 制御箱No.2
注515. 制御箱No.2
注516. 制御箱No.2
注517. 制御箱No.2
注518. 制御箱No.2
注519. 制御箱No.2
注520. 制御箱No.2
注521. 制御箱No.2
注522. 制御箱No.2
注523. 制御箱No.2
注524. 制御箱No.2
注525. 制御箱No.2
注526. 制御箱No.2
注527. 制御箱No.2
注528. 制御箱No.2
注529. 制御箱No.2
注530. 制御箱No.2
注531. 制御箱No.2
注532. 制御箱No.2
注533. 制御箱No.2
注534. 制御箱No.2
注535. 制御箱No.2
注536. 制御箱No.2
注537. 制御箱No.2
注538. 制御箱No.2
注539. 制御箱No.2
注540. 制御箱No.2
注541. 制御箱No.2
注542. 制御箱No.2
注543. 制御箱No.2
注544. 制御箱No.2
注545. 制御箱No.2
注546. 制御箱No.2
注547. 制御箱No.2
注548. 制御箱No.2
注549. 制御箱No.2
注550. 制御箱No.2
注551. 制御箱No.2
注552. 制御箱No.2
注553. 制御箱No.2
注554. 制御箱No.2
注555. 制御箱No.2
注556. 制御箱No.2
注557. 制御箱No.2
注558. 制御箱No.2
注559. 制御箱No.2
注560. 制御箱No.2
注561. 制御箱No.2
注562. 制御箱No.2
注563. 制御箱No.2
注564. 制御箱No.2
注565. 制御箱No.2
注566. 制御箱No.2
注567. 制御箱No.2
注568. 制御箱No.2
注569. 制御箱No.2
注570. 制御箱No.2
注571. 制御箱No.2
注572. 制御箱No.2
注573. 制御箱No.2
注574. 制御箱No.2
注575. 制御箱No.2
注576. 制御箱No.2
注577. 制御箱No.2
注578. 制御箱No.2
注579. 制御箱No.2
注580. 制御箱No.2
注581. 制御箱No.2
注582. 制御箱No.2
注583. 制御箱No.2
注584. 制御箱No.2
注585. 制御箱No.2
注586. 制御箱No.2
注587. 制御箱No.2
注588. 制御箱No.2
注589. 制御箱No.2
注590. 制御箱No.2
注591. 制御箱No.2
注592. 制御箱No.2
注593. 制御箱No.2
注594. 制御箱No.2
注595. 制御箱No.2
注596. 制御箱No.2
注597. 制御箱No.2
注598. 制御箱No.2
注599. 制御箱No.2
注600. 制御箱No.2
注601. 制御箱No.2
注602. 制御箱No.2
注603. 制御箱No.2
注604. 制御箱No.2
注605. 制御箱No.2
注606. 制御箱No.2
注607. 制御箱No.2
注608. 制御箱No.2
注609. 制御箱No.2
注610. 制御箱No.2
注611. 制御箱No.2
注612. 制御箱No.2
注613. 制御箱No.2
注614. 制御箱No.2
注615. 制御箱No.2
注616. 制御箱No.2
注617. 制御箱No.2
注618. 制御箱No.2
注619. 制御箱No.2
注620. 制御箱No.2
注621. 制御箱No.2
注622. 制御箱No.2
注623. 制御箱No.2
注624. 制御箱No.2
注625. 制御箱No.2
注626. 制御箱No.2
注627. 制御箱No.2
注628. 制御箱No.2
注629. 制御箱No.2
注630. 制御箱No.2
注631. 制御箱No.2
注632. 制御箱No.2
注633. 制御箱No.2
注634. 制御箱No.2
注635. 制御箱No.2
注636. 制御箱No.2
注637. 制御箱No.2
注638. 制御箱No.2
注639. 制御箱No.2
注640. 制御箱No.2
注641. 制御箱No.2
注642. 制御箱No.2
注643. 制御箱No.2
注644. 制御箱No.2
注645. 制御箱No.2
注646. 制御箱No.2
注647. 制御箱No.2
注648. 制御箱No.2
注649. 制御箱No.2
注650. 制御箱No.2
注651. 制御箱No.2
注652. 制御箱No.2
注653. 制御箱No.2
注654. 制御箱No.2
注655. 制御箱No.2
注656. 制御箱No.2
注657. 制御箱No.2
注658. 制御箱No.2
注659. 制御箱No.2
注660. 制御箱No.2
注661. 制御箱No.2
注662. 制御箱No.2
注663. 制御箱No.2
注664. 制御箱No.2
注665. 制御箱No.2
注666. 制御箱No.2
注667. 制御箱No.2
注668. 制御箱No.2
注669. 制御箱No.2
注670. 制御箱No.2
注671. 制御箱No.2
注672. 制御箱No.2
注673. 制御箱No.2
注674. 制御箱No.2
注675. 制御箱No.2
注676. 制御箱No.2
注677. 制御箱No.2
注678. 制御箱No.2
注679. 制御箱No.2
注680. 制御箱No.2
注681. 制御箱No.2
注682. 制御箱No.2
注683. 制御箱No.2
注684. 制御箱No.2
注685. 制御箱No.2
注686. 制御箱No.2
注687. 制御箱No.2
注688. 制御箱No.2
注689. 制御箱No.2
注690. 制御箱No.2
注691. 制御箱No.2
注692. 制御箱No.2
注693. 制御箱No.2
注694. 制御箱No.2
注695. 制御箱No.2
注696. 制御箱No.2
注697. 制御箱No.2
注698. 制御箱No.2
注699. 制御箱No.2
注700. 制御箱No.2
注701. 制御箱No.2
注702. 制御箱No.2
注703. 制御箱No.2
注704. 制御箱No.2
注705. 制御箱No.2
注706. 制御箱No.2
注707. 制御箱No.2
注708. 制御箱No.2
注709. 制御箱No.2
注710. 制御箱No.2
注711. 制御箱No.2
注712. 制御箱No.2
注713. 制御箱No.2
注714. 制御箱No.2
注715. 制御箱No.2
注716. 制御箱No.2
注717. 制御箱No.2
注718. 制御箱No.2
注719. 制御箱No.2
注720. 制御箱No.2
注721. 制御箱No.2
注722. 制御箱No.2
注723. 制御箱No.2
注724. 制御箱No.2
注725. 制御箱No.2
注726. 制御箱No.2
注727. 制御箱No.2
注728. 制御箱No.2
注729. 制御箱No.2
注730. 制御箱No.2
注731. 制御箱No.2
注732. 制御箱No.2
注733. 制御箱No.2
注734. 制御箱No.2
注735. 制御箱No.2
注736. 制御箱No.2
注737. 制御箱No.2
注738. 制御箱No.2
注739. 制御箱No.2
注740. 制御箱No.2
注741. 制御箱No.2
注742. 制御箱No.2
注743. 制御箱No.2
注744. 制御箱No.2
注745. 制御箱No.2
注746. 制御箱No.2
注747. 制御箱No.2
注748. 制御箱No.2
注749. 制御箱No.2
注750. 制御箱No.2
注751. 制御箱No.2
注752. 制御箱No.2
注753. 制御箱No.2
注754. 制御箱No.2
注755. 制御箱No.2
注756. 制御箱No.2
注757. 制御箱No.2
注758. 制御箱No.2
注759. 制御箱No.2
注760. 制御箱No.2
注761. 制御箱No.2
注762. 制御箱No.2
注763. 制御箱No.2
注764. 制御箱No.2
注765. 制御箱No.2
注766. 制御箱No.2
注767. 制御箱No.2
注768. 制御箱No.2
注769. 制御箱No.2
注770. 制御箱No.2
注771. 制御箱No.2
注772. 制御箱No.2
注773. 制御箱No.2
注774. 制御箱No.2
注775. 制御箱No.2
注776. 制御箱No.2
注777. 制御箱No.2
注778. 制御箱No.2
注779. 制御箱No.2
注780. 制御箱No.2
注781. 制御箱No.2
注782. 制御箱No.2
注783. 制御箱No.2
注784. 制御箱No.2
注785. 制御箱No.2
注786. 制御箱No.2
注787. 制御箱No.2
注788. 制御箱No.2
注789. 制御箱No.2
注790. 制御箱No.2
注791. 制御箱No.2
注792. 制御箱No.2
注793. 制御箱No.2
注794. 制御箱No.2
注795. 制御箱No.2
注796. 制御箱No.2
注797. 制御箱No.2
注798. 制御箱No.2
注799. 制御箱No.2
注800. 制御箱No.2
注801. 制御箱No.2
注802. 制御箱No.2
注803. 制御箱No.2
注804. 制御箱No.2
注805. 制御箱No.2
注806. 制御箱No.2
注807. 制御箱No.2
注808. 制御箱No.2
注809. 制御箱No.2
注810. 制御箱No.2
注811. 制御箱No.2
注812. 制御箱No.2
注813. 制御箱No.2
注814. 制御箱No.2
注815. 制御箱No.2
注816. 制御箱No.2
注817. 制御箱No.2
注818. 制御箱No.2
注819. 制御箱No.2
注820. 制御箱No.2
注821. 制御箱No.2
注822. 制御箱No.2
注823. 制御箱No.2
注824. 制御箱No.2
注825. 制御箱No.2
注826. 制御箱No.2
注827. 制御箱No.2
注828. 制御箱No.2
注829. 制御箱No.2
注830. 制御箱No.2
注831. 制御箱No.2
注832. 制御箱No.2
注833. 制御箱No.2
注834. 制御箱No.2
注835. 制御箱No.2
注836. 制御箱No.2
注837. 制御箱No.2
注838. 制御箱No.2
注839. 制御箱No.2
注840. 制御箱No.2
注841. 制御箱No.2
注842. 制御箱No.2
注843. 制御箱No.2
注844. 制御箱No.2
注845. 制御箱No.2
注846. 制御箱No.2
注847. 制御箱No.2
注848. 制御箱No.2
注849. 制御箱No.2
注850. 制御箱No.2
注851. 制御箱No.2
注852. 制御箱No.2
注853. 制御箱No.2
注854. 制御箱No.2
注855. 制御箱No.2
注856. 制御箱No.2
注857. 制御箱No.2
注858. 制御箱No.2
注859. 制御箱No.2
注860. 制御箱No.2
注861. 制御箱No.2
注862. 制御箱No.2
注863. 制御箱No.2
注864. 制御箱No.2
注865. 制御箱No.2
注866. 制御箱No.2
注867. 制御箱No.2
注868. 制御箱No.2
注869. 制御箱No.2
注870. 制御箱No.2
注871. 制御箱No.2
注872. 制御箱No.2
注873. 制御箱No.2
注874. 制御箱No.2
注875. 制御箱No.2
注876. 制御箱No.2
注877. 制御箱No.2
注878. 制御箱No.2
注879. 制御箱No.2
注880. 制御箱No.2
注881. 制御箱No.2
注882. 制御箱No.2
注883. 制御箱No.2
注884. 制御箱No.2
注885. 制御箱No.2
注886. 制御箱No.2
注887. 制御箱No.2
注888. 制御箱No.2
注889. 制御箱No.2
注890. 制御箱No.2
注891. 制御箱No.2
注892. 制御箱No.2
注893. 制御箱No.2
注894. 制御箱No.2
注895. 制御箱No.2
注896. 制御箱No.2
注897. 制御箱No.2
注898. 制御箱No.2
注899. 制御箱No.2
注900. 制御箱No.2
注901. 制御箱No.2
注902. 制御箱No.2
注903. 制御箱No.2
注904. 制御箱No.2
注905. 制御箱No.2
注906. 制御箱No.2
注907. 制御箱No.2
注908. 制御箱No.2
注909. 制御箱No.2
注910. 制御箱No.2
注911. 制御箱No.2
注912. 制御箱No.2
注913. 制御箱No.2
注914. 制御箱No.2
注915. 制御箱No.2
注916. 制御箱No.2
注917. 制御箱No.2
注918. 制御箱No.2
注919. 制御箱No.2
注920. 制御箱No.2
注921. 制御箱No.2
注922. 制御箱No.2
注923. 制御箱No.2
注924. 制御箱No.2
注925. 制御箱No.2
注926. 制御箱No.2
注927. 制御箱No.2
注928. 制御箱No.2
注929. 制御箱No.2
注930. 制御箱No.2
注931. 制御箱No.2
注932. 制御箱No.2
注933. 制御箱No.2
注934. 制御箱No.2
注935. 制御箱No.2
注936. 制御箱No.2
注937. 制御箱No.2
注938. 制御箱No.2
注939. 制御箱No.2
注940. 制御箱No.2
注941. 制御箱No.2
注942. 制御箱No.2
注943. 制御箱No.2
注944. 制御箱No.2
注945. 制御箱No.2
注946. 制御箱No.2
注947. 制御箱No.2
注948. 制御箱No.2
注949. 制御箱No.2
注950. 制御箱No.2
注951. 制御箱No.2
注952. 制御箱No.2
注953. 制御箱No.2
注954. 制御箱No.2
注955. 制御箱No.2
注956. 制御箱No.2
注957. 制御箱No.2
注958. 制御箱No.2
注959. 制御箱No.2
注960. 制御箱No.2
注961. 制御箱No.2
注962. 制御箱No.2
注963. 制御箱No.2
注964. 制御箱No.2
注965. 制御箱No.2
注966. 制御箱No.2
注967. 制御箱No.2
注968. 制御箱No.2
注969. 制御箱No.2
注970. 制御箱No.2
注971. 制御箱No.2
注972. 制御箱No.2
注973. 制御箱No.2
注974. 制御箱No.2
注975. 制御箱No.2
注976. 制御箱No.2
注977. 制御箱No.2
注978. 制御箱No.2
注979. 制御箱No.2
注980. 制御箱No.2
注981. 制御箱No.2
注982. 制御箱No.2
注983. 制御箱No.2
注984. 制御箱No.2
注985. 制御箱No.2
注986. 制御箱No.2
注987. 制御箱No.2
注988. 制御箱No.2
注989. 制御箱No.2
注990. 制御箱No.2
注991. 制御箱No.2
注992. 制御箱No.2
注993. 制御箱No.2
注994. 制御箱No.2
注995. 制御箱No.2
注996. 制御箱No.2
注997. 制御箱No.2
注998. 制御箱No.2
注999. 制御箱No.2
注1000. 制御箱No.2
注1. ※印の機器は、現地手配となります。
注2. ---- 線は、現地配線となります。
注3. 接点の矢印は、圧力・温度が上昇した時の接点動作方向を示します。
注4. SW1はモード1運転時の単動スイッチ限定です。
注5. 各動作状態の表示は、ユニット前面にあります。
注6. 主回路配線・制御回路配線に油をつけないでください。
注7. コンデンシングユニットのインバータ基板のSW2-5、SW1-9およびSW1-10をONにしてください。
注8. 2次ソーメルトケーブルをCOVS、CPEVS、MVOSをご使用になりソーメルトアースを接続してください。
注9. コントローラ01、7専用に、単相200Vの電源が印加されてはいけません。ユニットの接続は不要です。
注10. ユニットクーラ(No.1)の電源が切れても、他の室内機が運転中の場合、ユニットクーラ(No.1)の冷媒
注11. 拘束、過負荷、欠相運転あるいは周囲温度が基準以上に高い場合にはサーマルOFFタイマーが作動し、
注12. 回転しません。その場合電源を切り、原因を取り除いてください。
注13. 注. 製品の仕様は改良のため、予告なく変更する場合があります。
注14. 2頁目 コントローラ M1, M2へ
注15. 2頁目 コントローラ 1, 7へ
注16. 制御箱No.2
注17. 制御箱No.2：TB1へ
注18. 制御箱No.2：TB2へ
注19. 電源 3～200V 50/60Hz
注20. 制御箱No.2
注21. 制御箱No.2
注22. 制御箱No.2
注23. 制御箱No.2
注24. 制御箱No.2
注25. 制御箱No.2
注26. 制御箱No.2
注27. 制御箱No.2
注28. 制御箱No.2

● AFHV-J30BNQ形
● AFHV-J35BNQ形

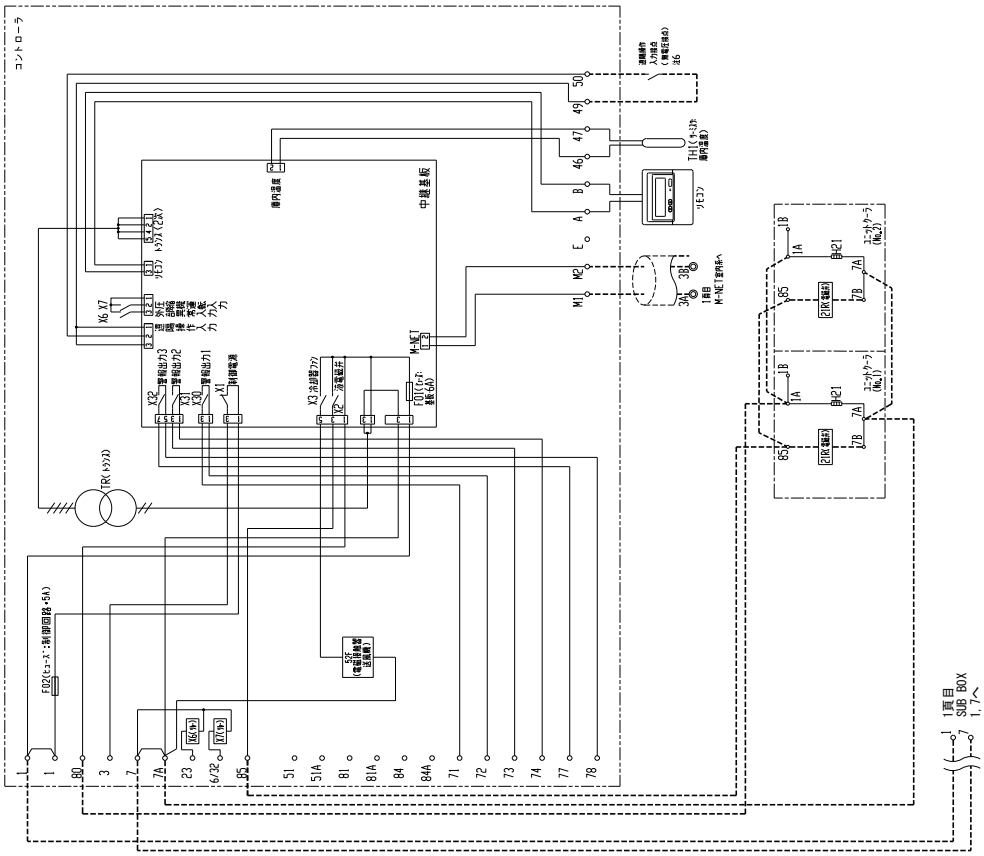

● AFHV-J40BNQ形

R463A-J	インバータ 40馬力	オフサイクル霜取	クーラ2台

通信あり

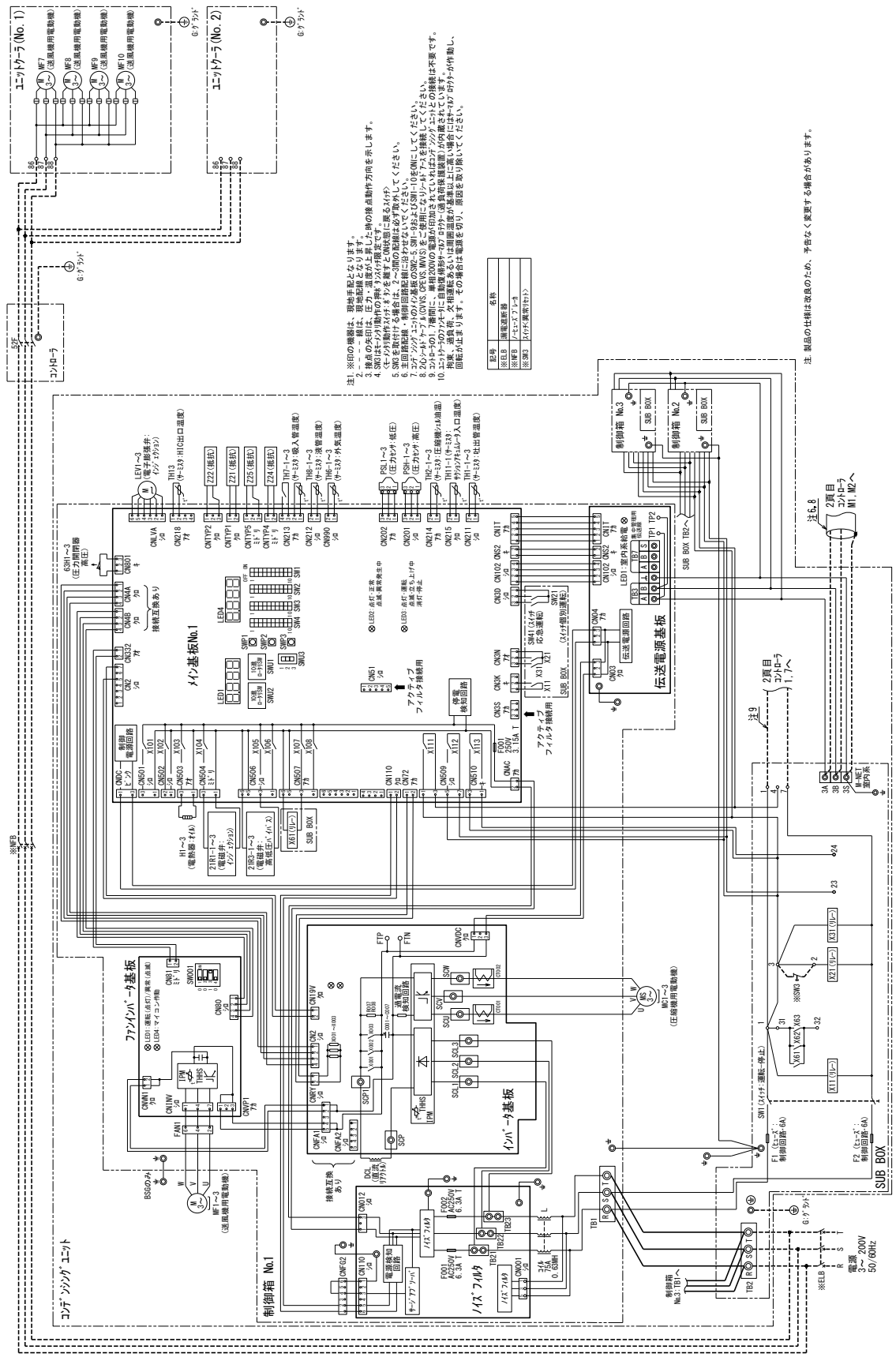

● AFHV-J40BNQ形

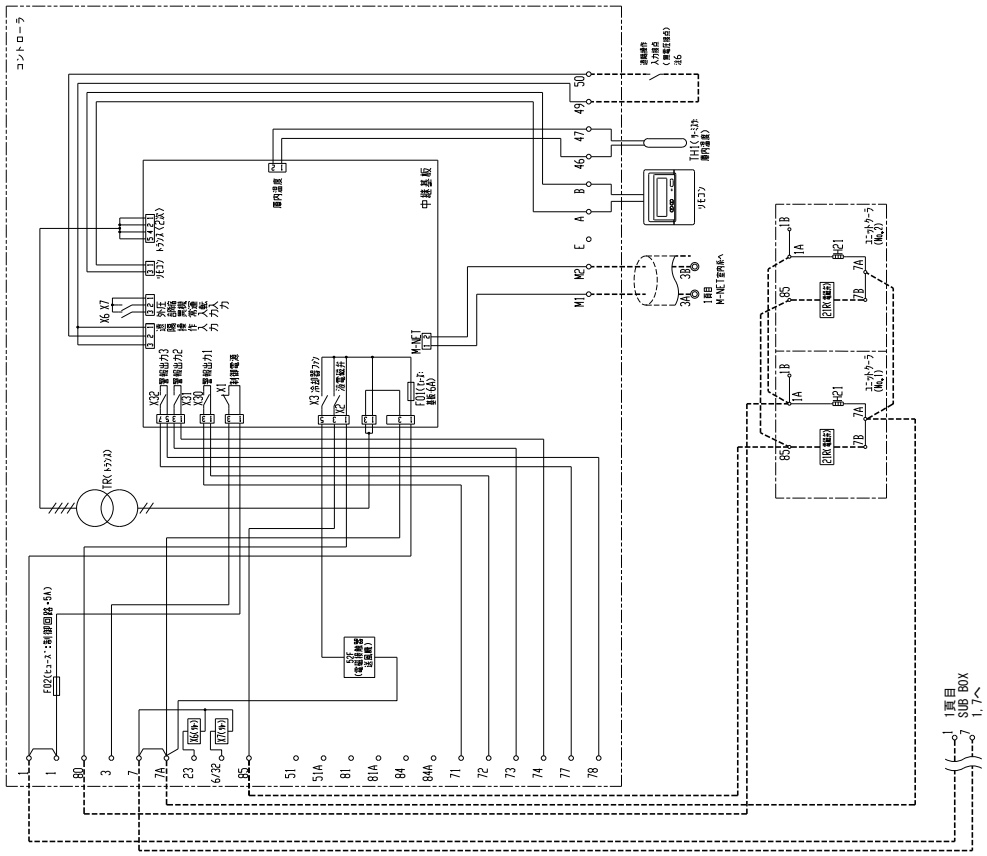

● AFLV-J2THQ-B形

R463A-J	インバータ 2馬力	ヒータ霜取	クーラ1台

通信あり

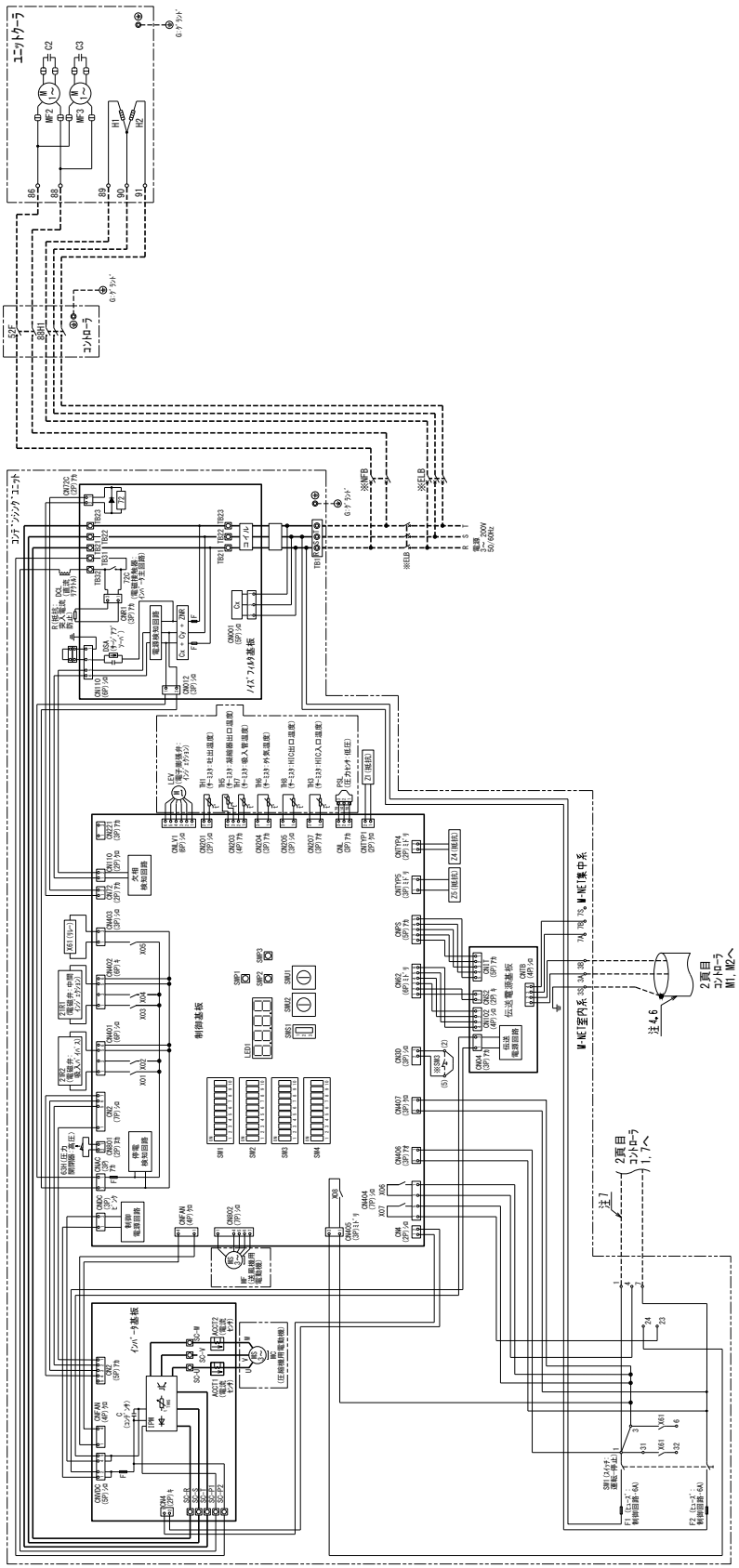

● AFLV-J2THQ-B形

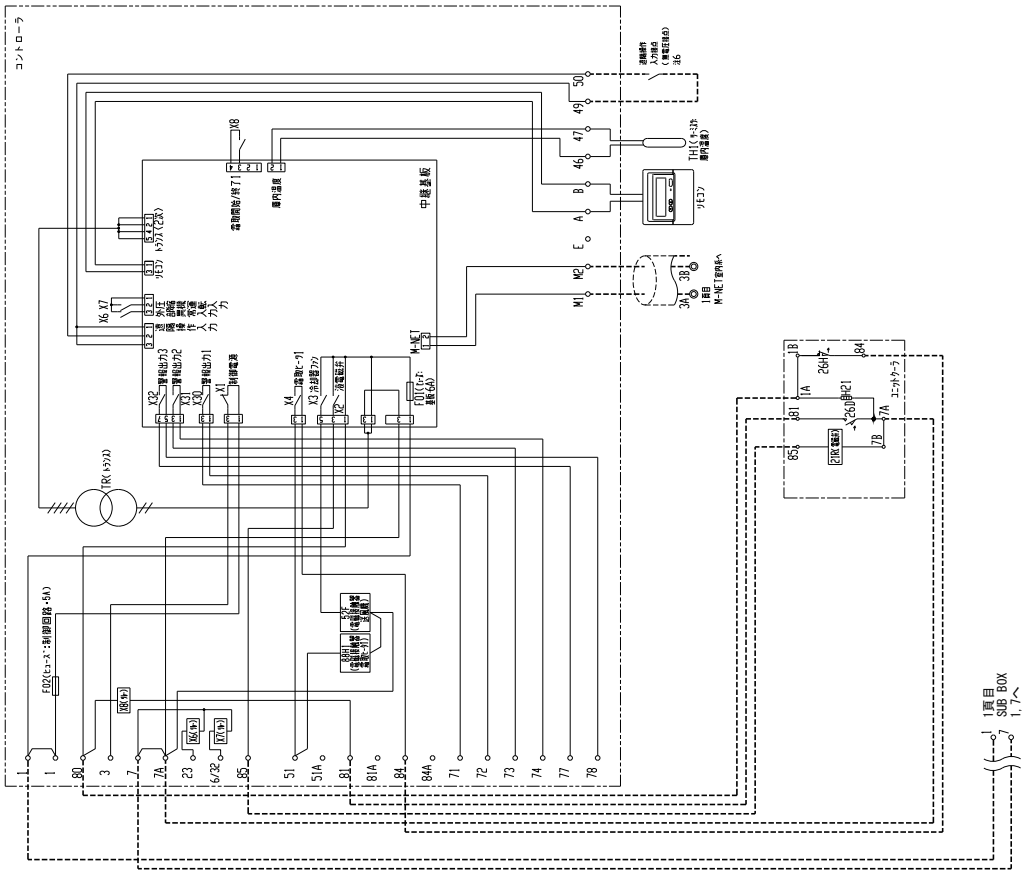

● AFLV-J3VHQ-B形

R463A-J	インバータ 3馬力	ヒータ霜取	クーラ1台

通信あり

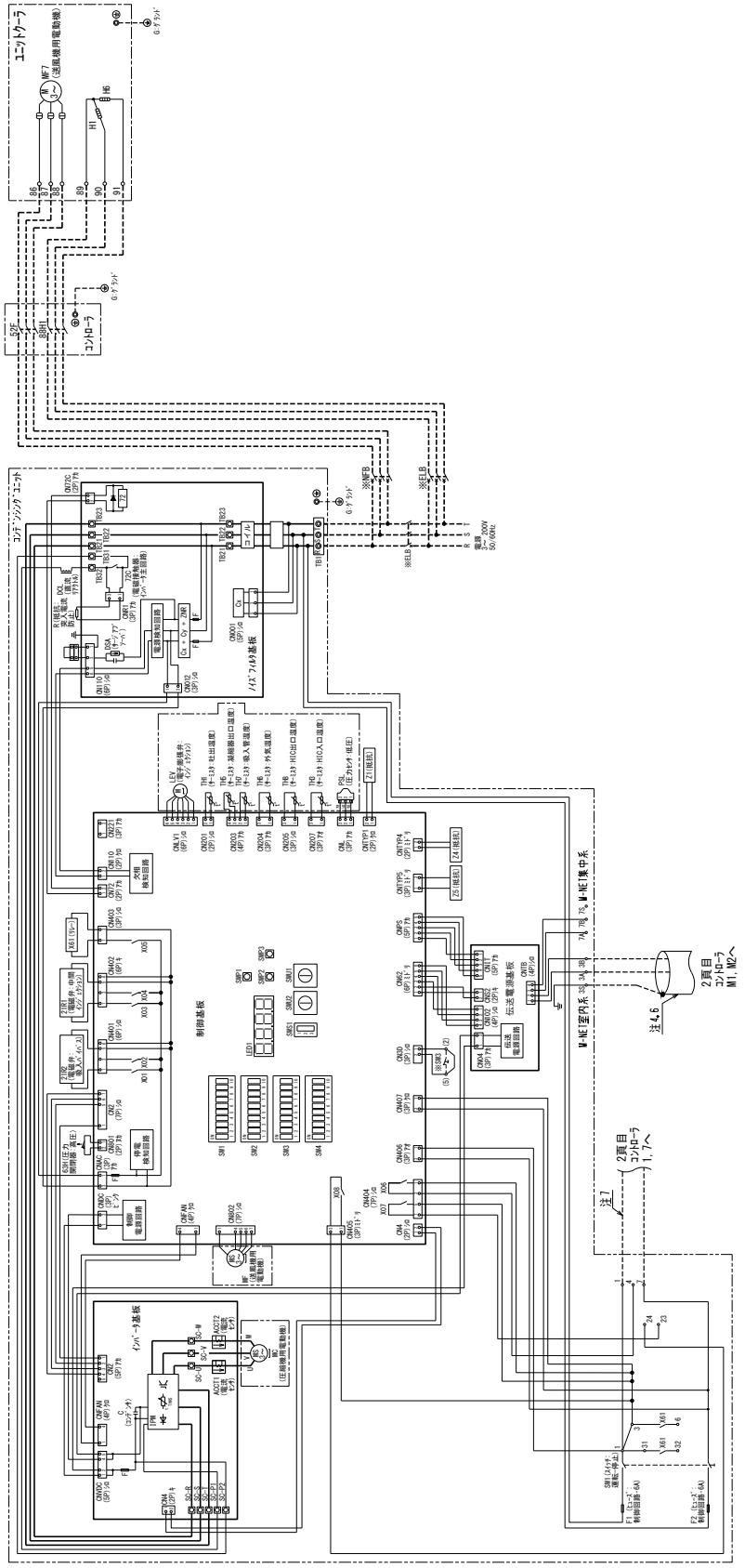

注1.●印の機器は、現地手配となります。
2.------線は現地手配となります。
3.点点の矢印は、圧力・温度が上昇した時の接点動作方向を示します。
4.主回路配線・制御回路配線に混ぜないでください。
5.コンデンシングユニットの制御基板のSW2-5,SW1-10をONにしてください。
6.2心シールドケーブル(CVVS,CPEVS,MVVS)をご使用になりシールドアースを接続してください。
7.コントローラ1,7番間に、抵抗200Ωの電線が付加されていれば
コンデンシングユニットとの接続は不要です。
8.記号表は、各ユニットの電気回路図を参照ください。
9.製品の仕様は改良のため、予告なく変更する場合があります。
10.ユニットクーラのファンモータに自動復帰形サーマルプロテクター(過負荷保護装置)が内蔵されています。
拘束、過負荷、欠相運転あるいは周囲温度が基準以上に高い場合にはサーマルプロテクターが作動し、
回転が止まります。その場合は電源を切り、原因を取り除いてください。

<現地手配品>

記号	名称
●ELB	漏電遮断器
●NFB	ノーヒューズブレーカ

⚠ この製品をご使用になる場合は、漏電遮断器、ノーヒューズブレーカの設置とアース工事が必要です。

● AFLV-J3VHQ-B形

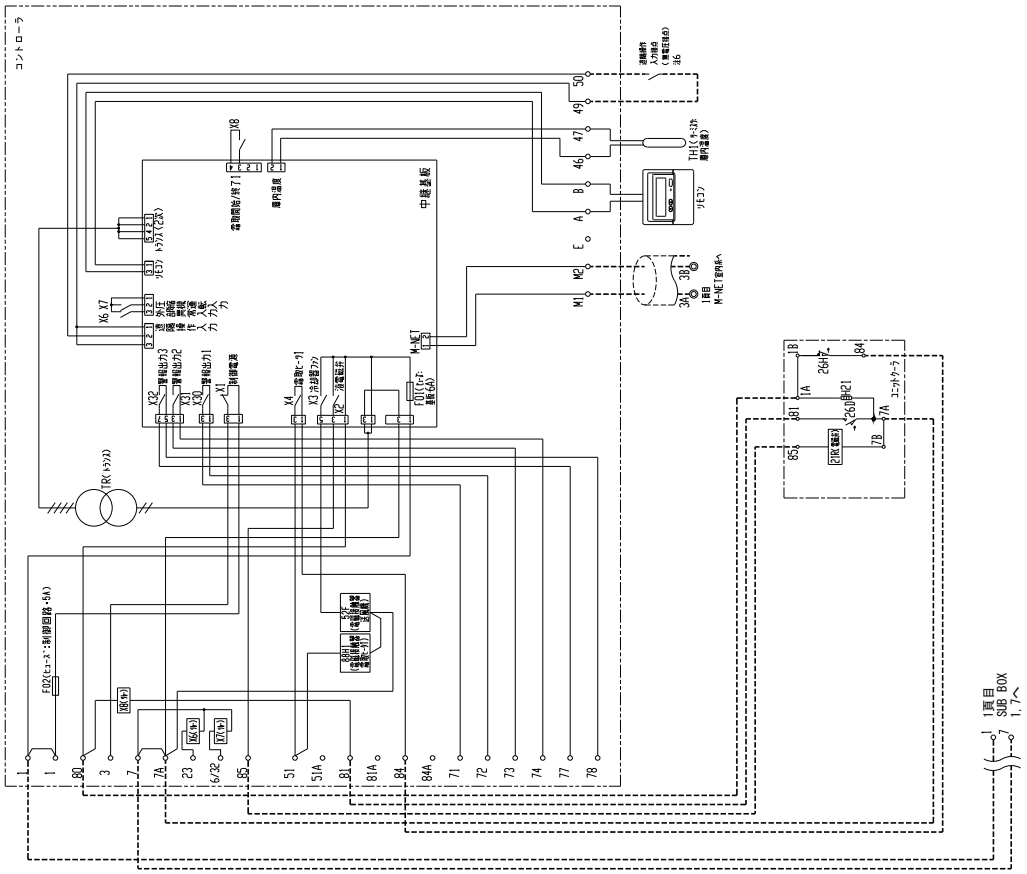

電気配線図

- AFLV-J3VHQS1-B形
- AFLV-J4VHQ(S1)-B形
- AFLV-J5VHQ-B形

R463A-J | **インバータ 3～5馬力** | **ヒータ霜取** | **クーラ1台**

通信あり

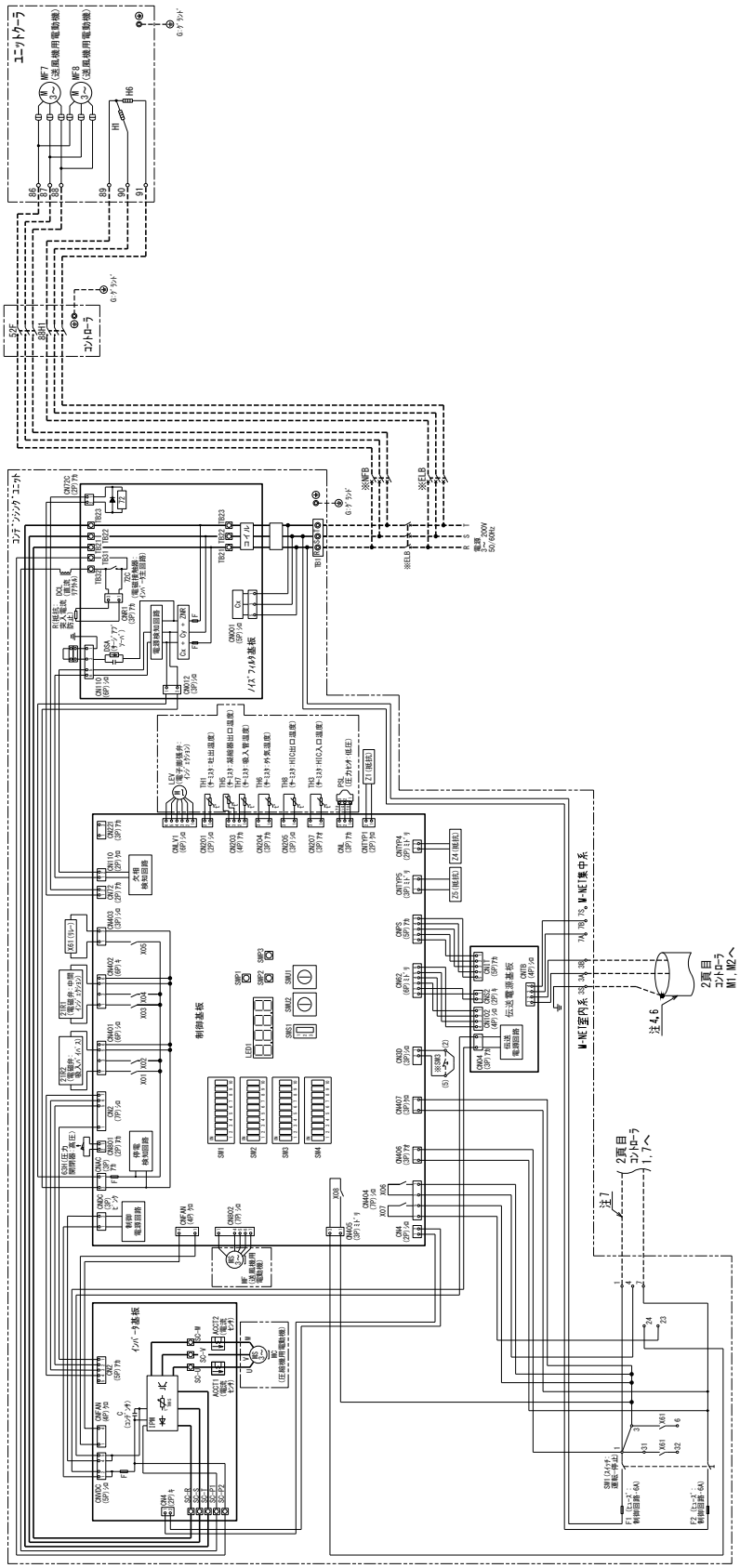

● AFLV-J3VHQS1-B形
● AFLV-J4VHQ(S1)-B形
● AFLV-J5VHQ-B形

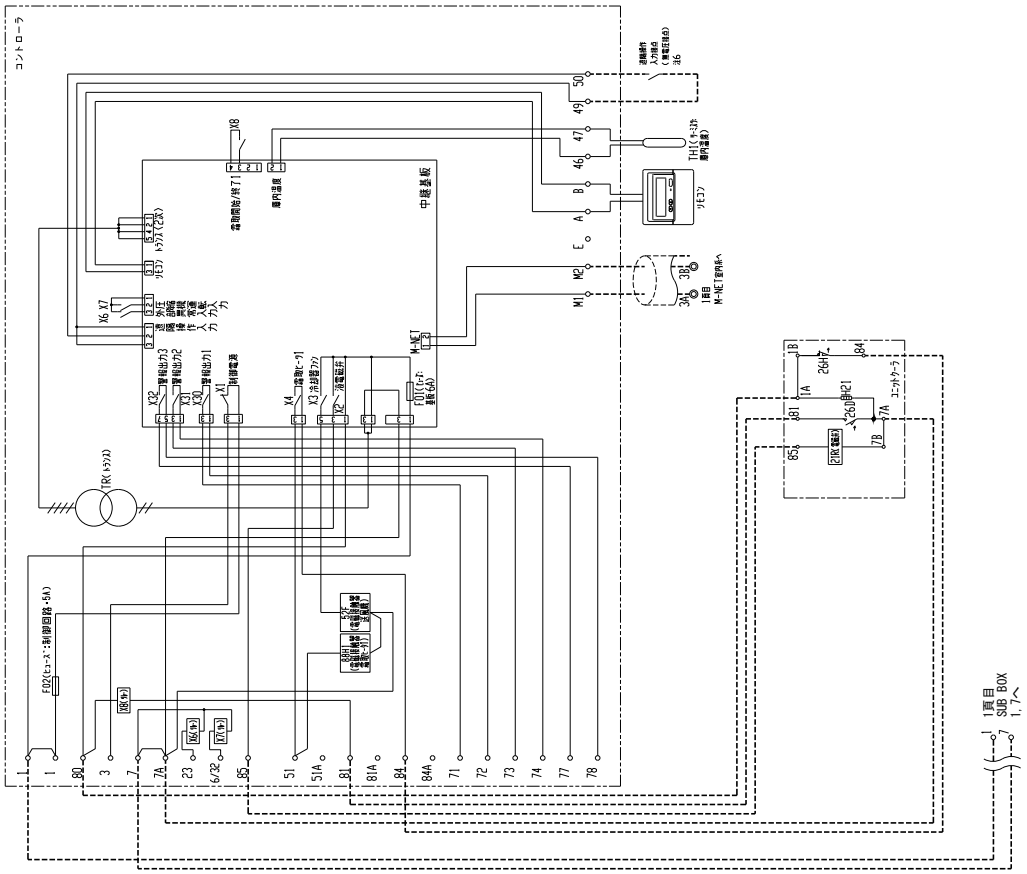

● AFLV-J5VHQS1-B形
● AFLV-J6VHQ(S1)-B形

R463A-J | インバータ 5～6馬力 | ヒータ霜取 | クーラ1台

通信あり

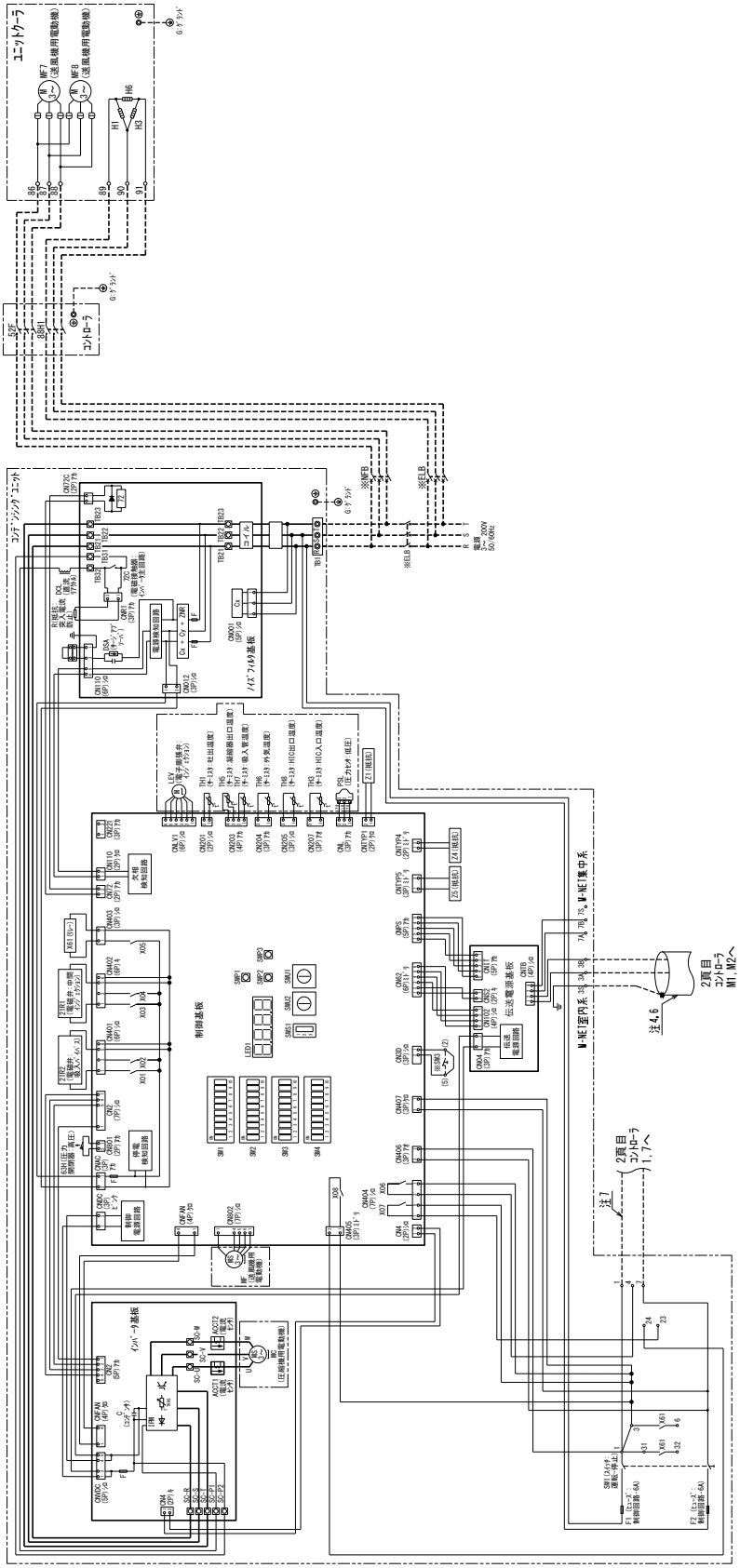

注1.●印の機器は、現地手配となります。
2.-----線は現地手配となります。
3.拡点の矢印は、圧力・温度が上昇した時の接点動作方向を示します。
4.主回路配線・制御回路配線に汚れがないでください。
5.コンデンシングユニットの制御基板のSW2-5, SW1-9&10をONにしてください。
6.2芯シールドケーブル(CVVS, CPEVS, MVVS)をご使用になりシールドアースを接続してください。
7.コントローラ1, 7番間に、単相200Vの電源が印加されていれば
コンデンシングユニットとの接続は不要です。
8.記号表は、各ユニットの電気回路図を参照ください。
9.製品の仕様は改良のため、予告なく変更する場合があります。
10.コントローラのファンモードに自動復帰用リトルプロテクター(過負荷保護装置)が内蔵されています。
拘束、過負荷、欠相運転あるいは周囲温度が基準以上に高い場合にはリトルプロテクターが作動し、
回転が止まります。その場合は電源を切り、原因を取り除いてください。

<現地手配品>

記号	名 称
●ELB	漏電遮断器
●NFB	ノーヒューズブレーカ

⚠ この製品をご使用になる場合は、漏電遮断器、ノーヒューズブレーカの設置とアース工事が必要です。

● AFLV-J5VHQS1-B形
● AFLV-J6VHQ(S1)-B形

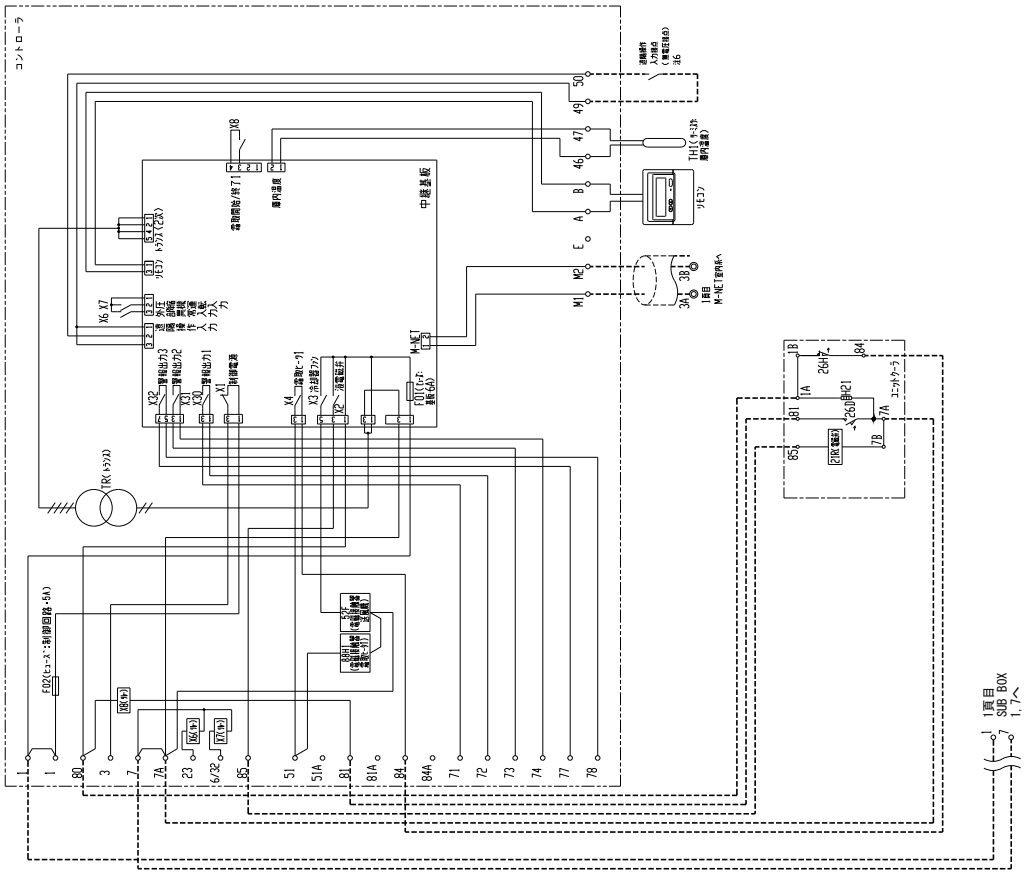

● AFLV-J8VHQ-B形

R463A-J	インバータ 8馬力	ヒータ霜取	クーラ1台

通信あり

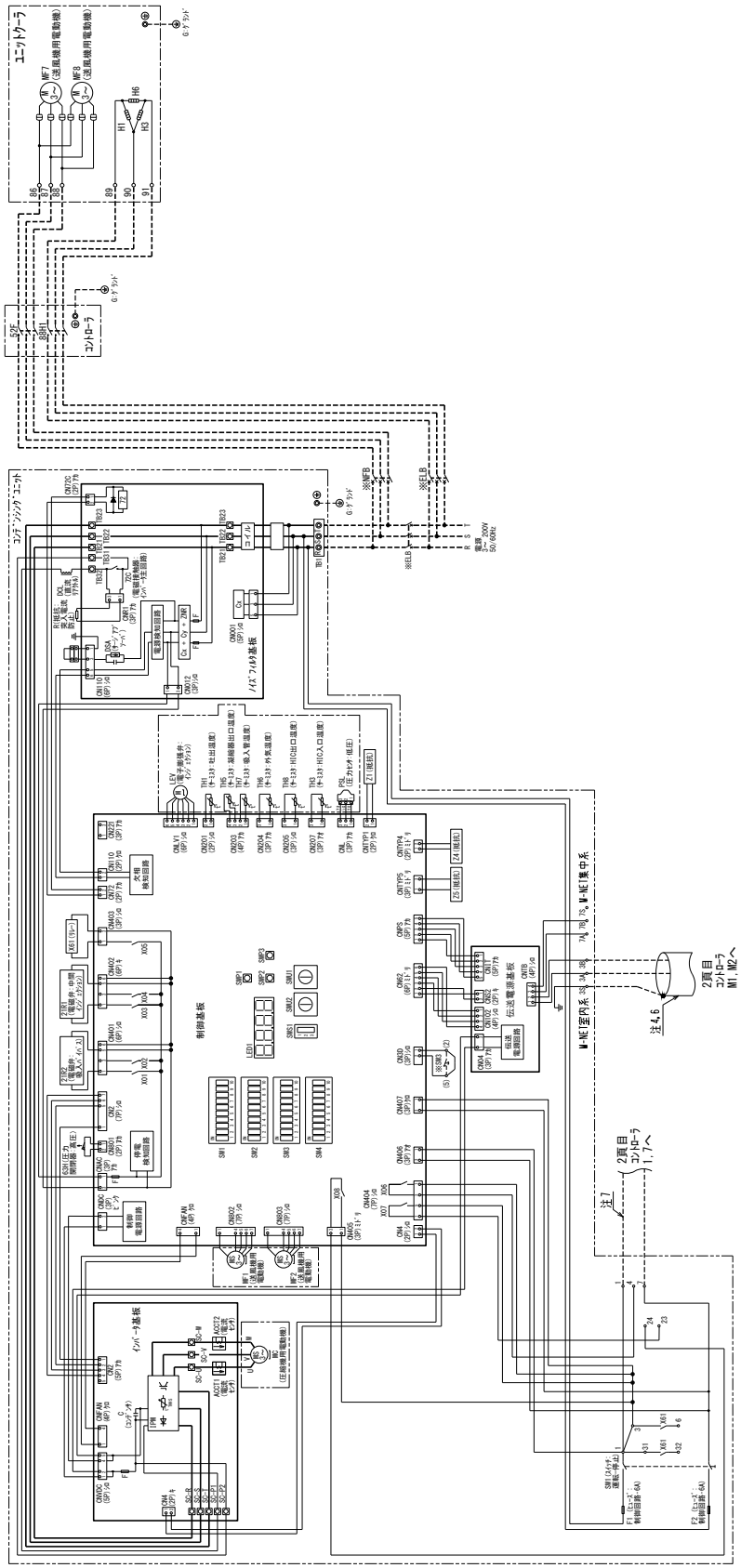

注1.●印の機器は、現地手配となります。
2.----線は現地手配となります。
3.拡点の矢印は、圧力・温度が上昇した時の拡点動作方向を示します。
4.主回路配線・制御回路配線に混ぜないでください。
5.コンデンシングユニットの制御基板のSW2-5, SW1-9&よびSW1-10をONにしてください。
6.2芯シールドケーブル(CVVS, CPEVS, MVVS)をご使用になりシールドアースを接続してください。
7.コントローラ1, 7番間に、単相200Vの電源が印加されていれば
コンデンシングユニットとの接続は不要です。
8.記号表は、各ユニットの電気回路図を参照ください。
9.製品の仕様は改良のため、予告なく変更する場合があります。
10.ユニットクーラのファンモータに自動復帰形サーマルプロテクター(過負荷保護装置)が内蔵されています。
拘束、過負荷、欠相運転あるいは周囲温度が基準以上に高い場合にはサーマルプロテクターが作動し、
回転が止まります。その場合は電源を切り、原因を取り除いてください。

<現地手配品>

記号	名 称
●ELB	漏電遮断器
●NFB	ノーヒューズブレーカ

⚠ この製品をご使用になる場合は、漏電遮断器、ノーヒューズブレーカの設置とアース工事が必要です。

● AFLV-J8VHQ-B形

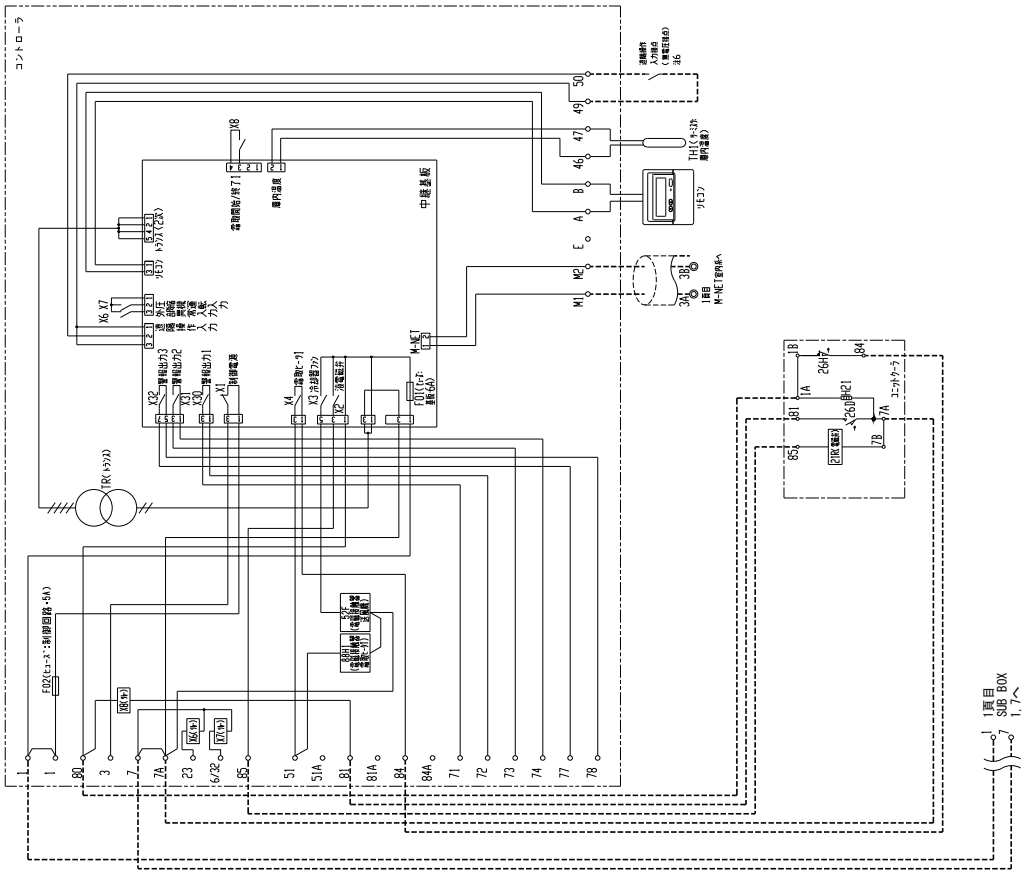

● AFLV-J8VHQS1-B形

R463A-J	インバータ 8馬力	ヒータ霜取	クーラ1台

通信あり

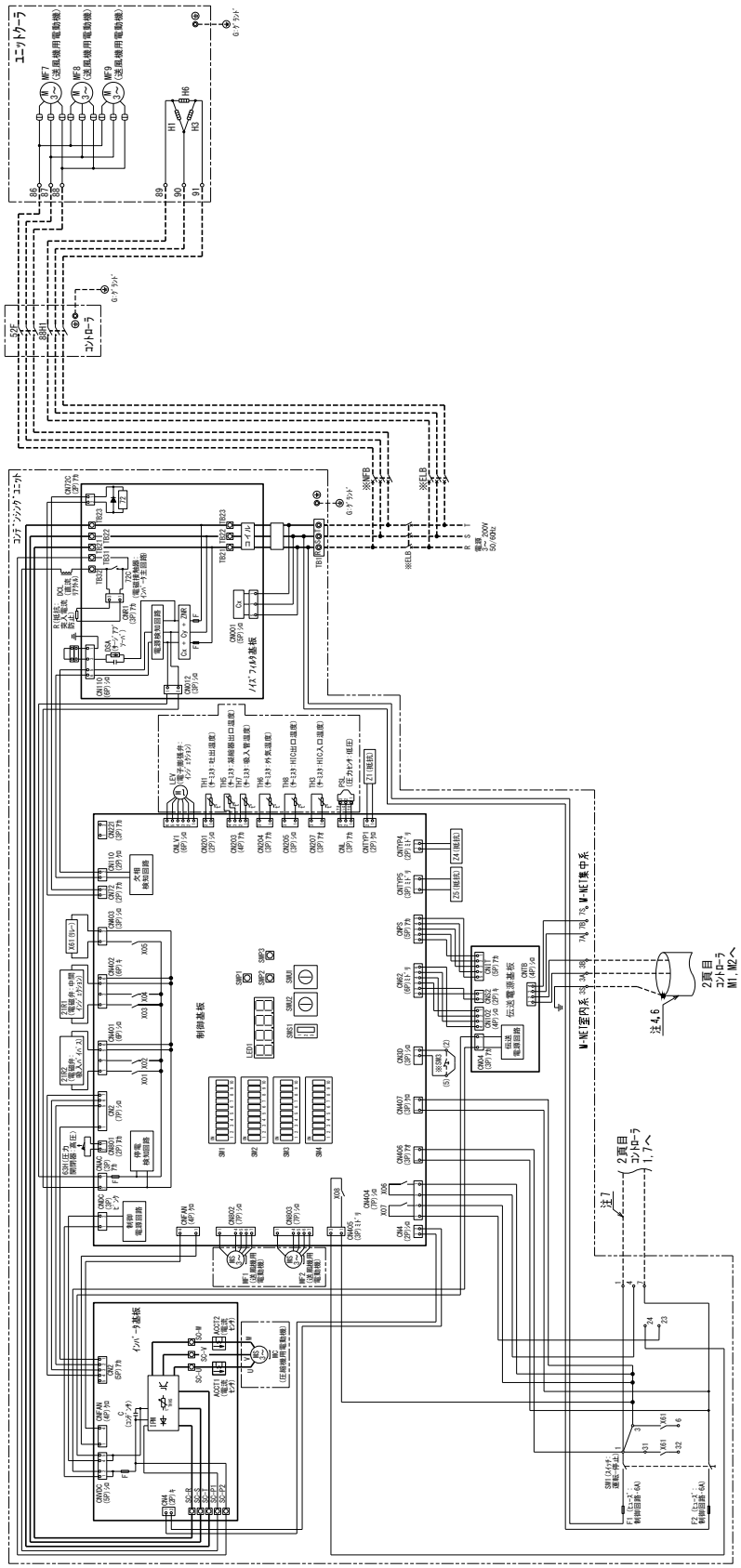

注1.●印の機器は、現地手配となります。
2.-----線は現地手配となります。
3.拡点の矢印は、圧力・温度が上昇した時の拡点動作方向を示します。
4.主回路配線・制御回路配線に汚れがないでください。
5.コンデンシングユニットの制御基板のSW2-5, SW1-9およびSW1-10をONにしてください。
6.2芯シールドケーブル(CVVS, CPEVS, MVVS)をご使用になりシールドアースを接続してください。
7.コントローラ1, 7番目に、単相200Vの電源が印加されていれば
コンデンシングユニットとの接続は不要です。
8.記号表は、各ユニットの電気回路図を参照ください。
9.製品の仕様は改良のため、予告なく変更する場合があります。

10.コントローラのファンモータに自動復帰形サーマルプロテクター(過負荷保護装置)が内蔵されています。
拘束、過負荷、欠相運転あるいは周囲温度が基準以上に高い場合にはサーマルプロテクターが作動し、
回転が止まります。その場合は電源を切り、原因を取り除いてください。

<現地手配品>

記号	名称
●ELB	漏電遮断器
●NFB	ノーヒューズブレーカ

⚠ この製品をご使用になる場合は、漏電遮断器、ノーヒューズブレーカの設置とアース工事が必要です。

● AFLV-J8VHQS1-B形

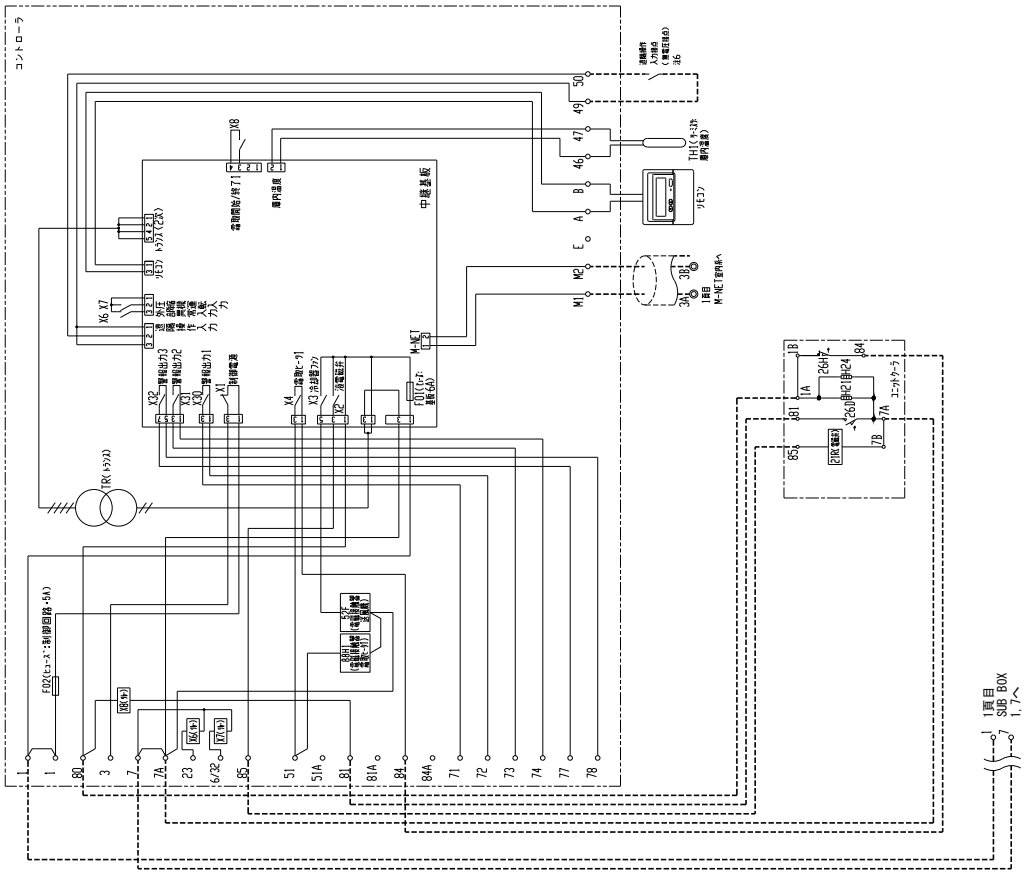

● AFLV-J10VHQ形

R463A-J	インバータ 10馬力	ヒータ霜取	クーラ1台

通信あり

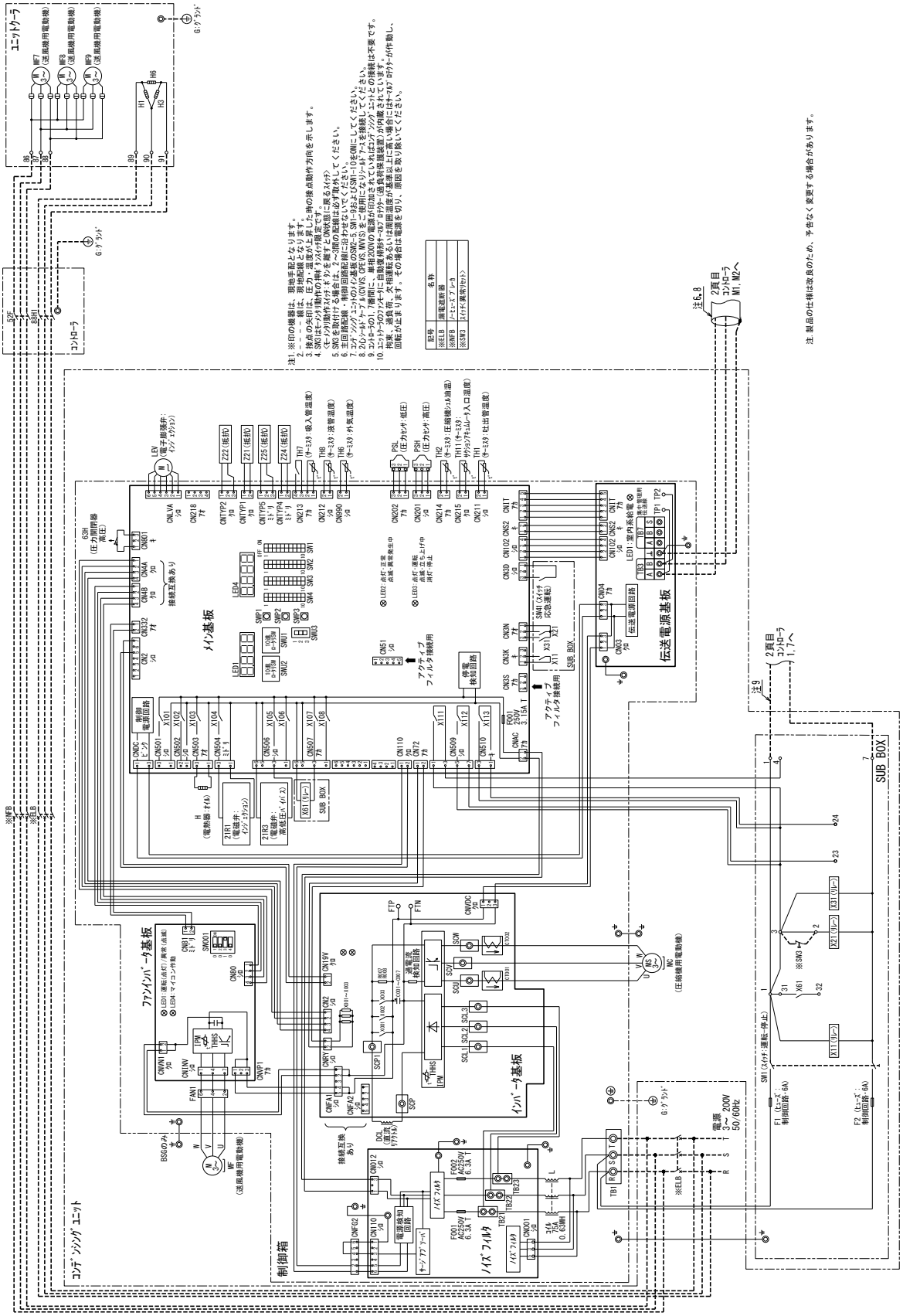

● AFLV-J10VHQ形

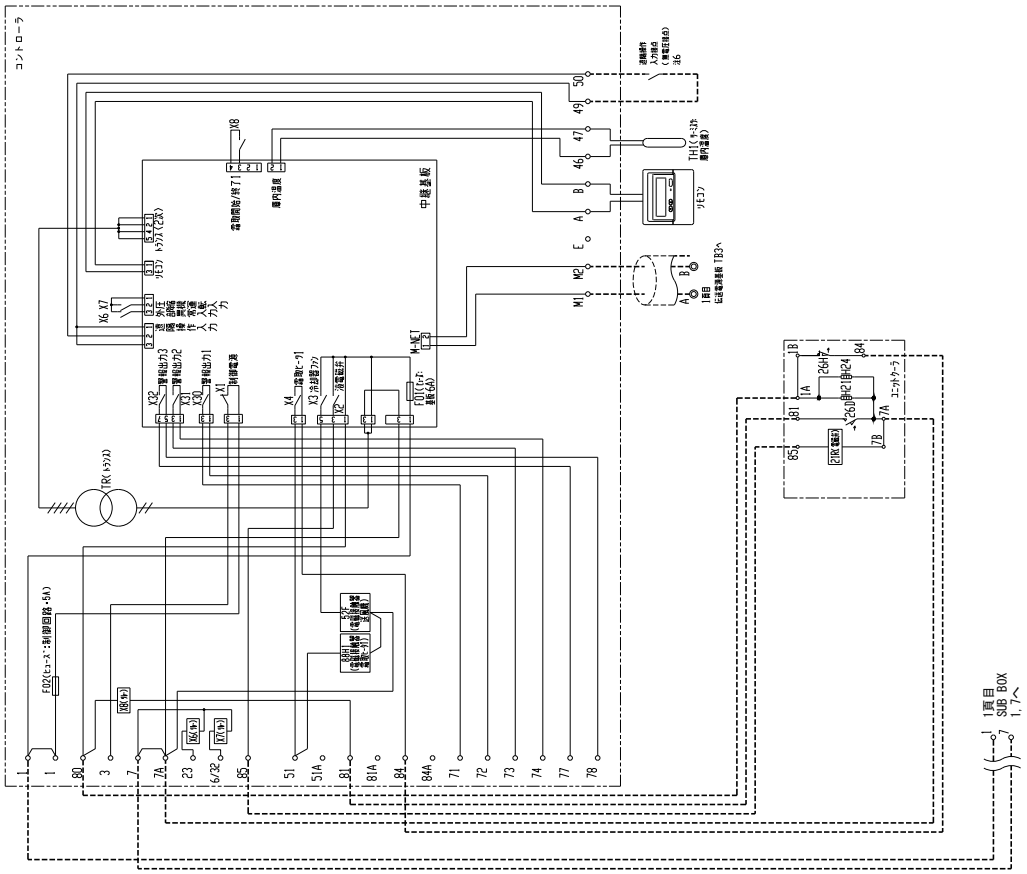

電気配線図

- AFLV-J10VHQS1-A形
- AFLV-J13VHQ-A形
- AFLV-J15VHQ-A形

R463A-J | **インバータ 10～15馬力** | **ヒータ霜取** | **クーラ1台**

通信あり

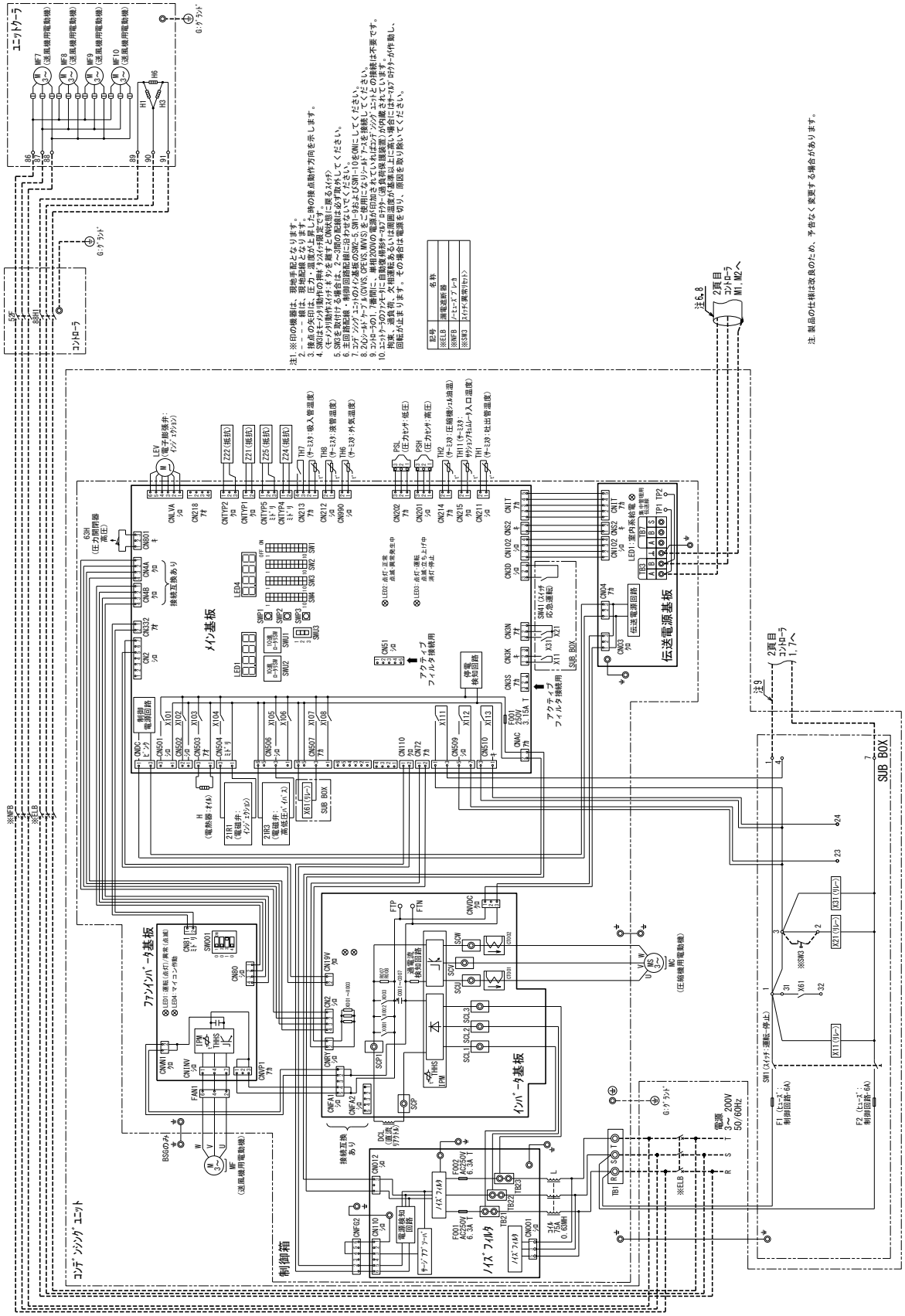

● AFLV-J10VHQS1-A形
● AFLV-J13VHQ-A形
● AFLV-J15VHQ-A形

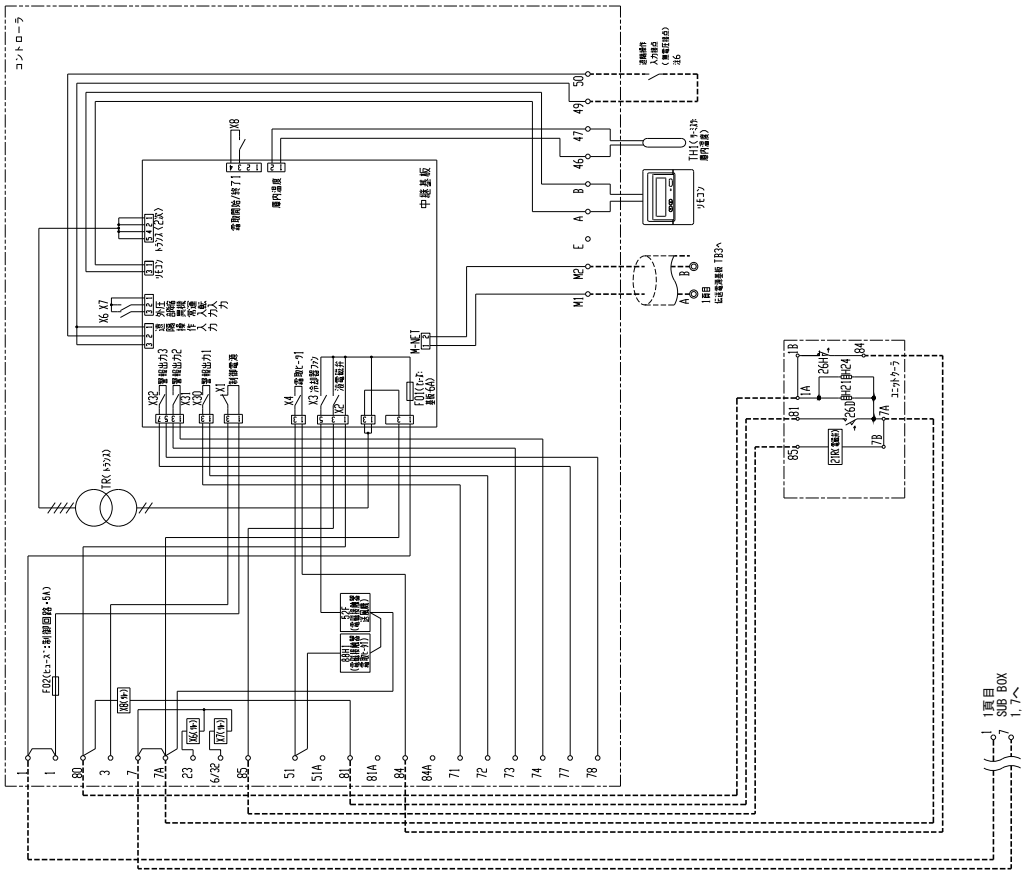

● AFLV-J13VHQS1形

R463A-J	インバータ 13馬力	ヒータ霜取	クーラ2台

通信あり

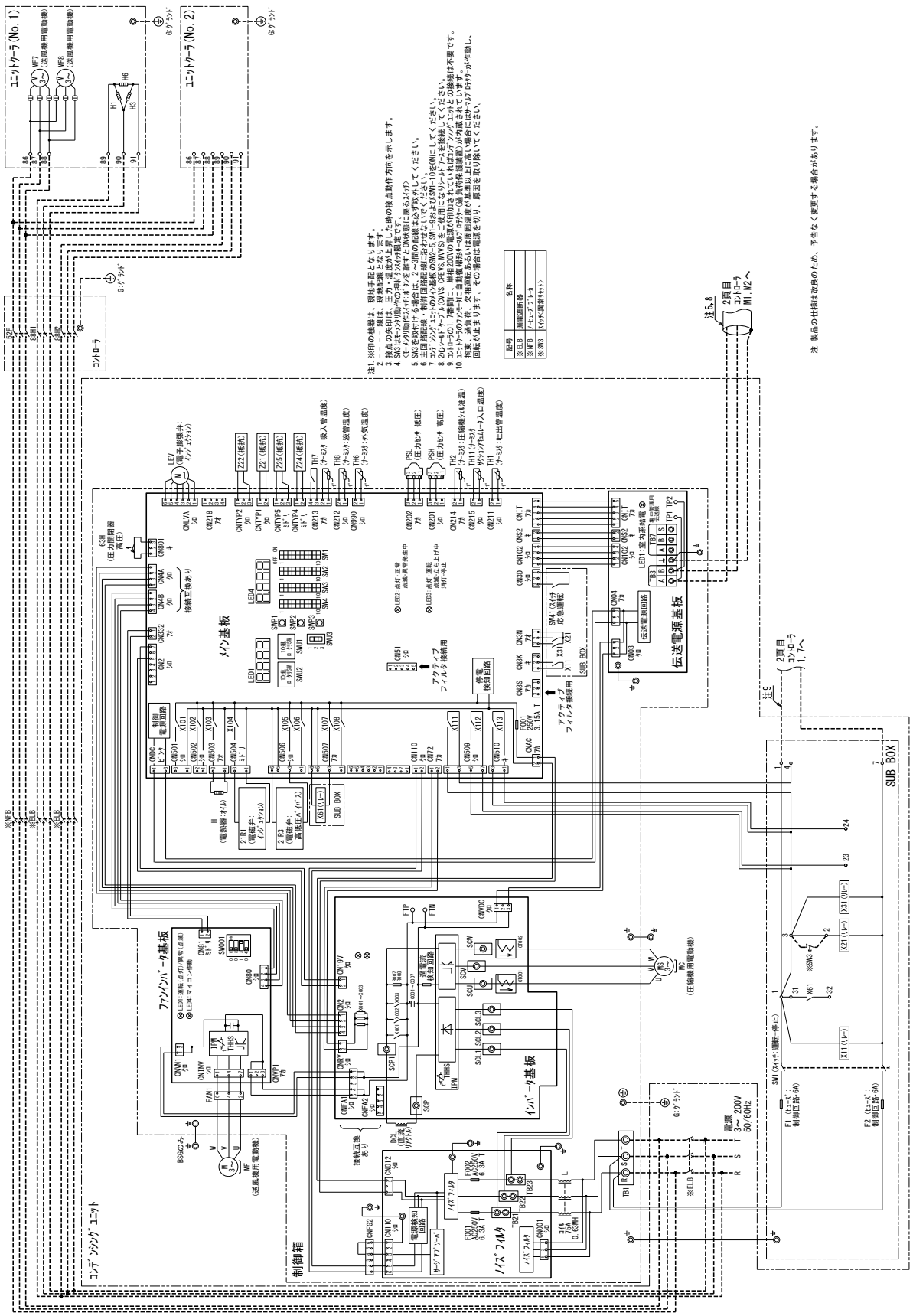

● AFLV-J13VHQS1形

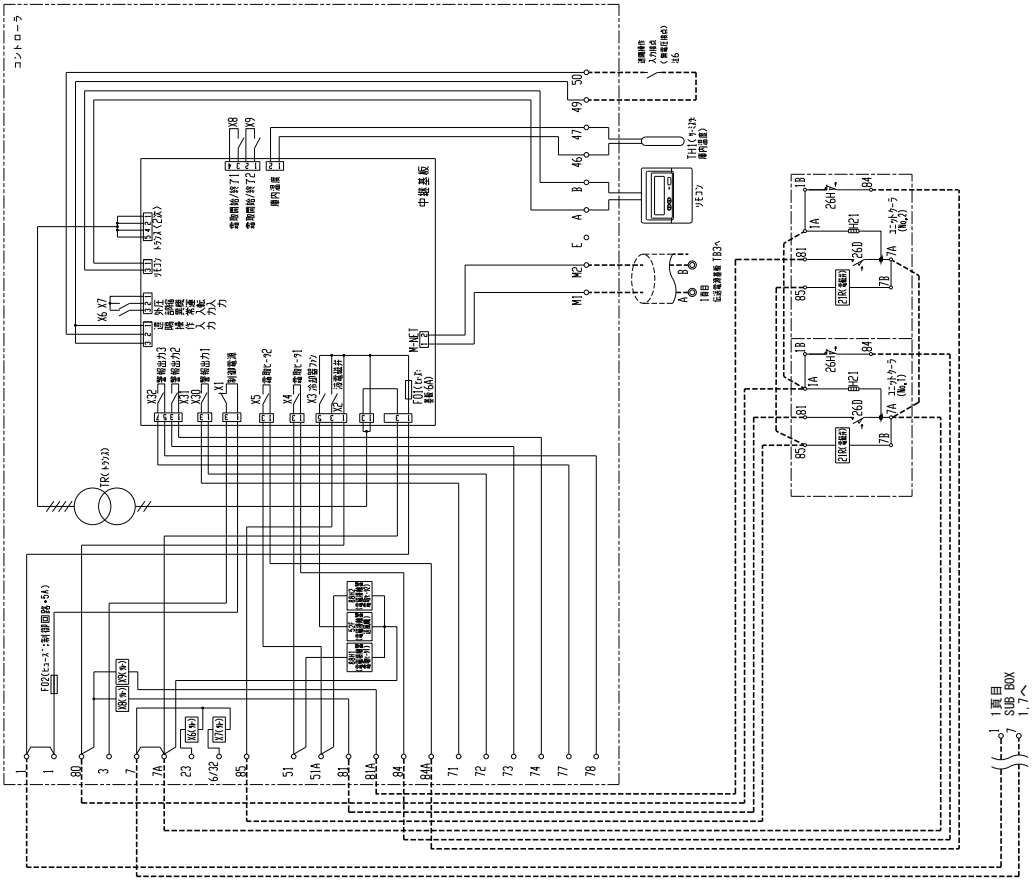

● AFLV-J15VHQS1形

R463A-J	インバータ 15馬力	ヒータ霜取	クーラ2台

通信あり

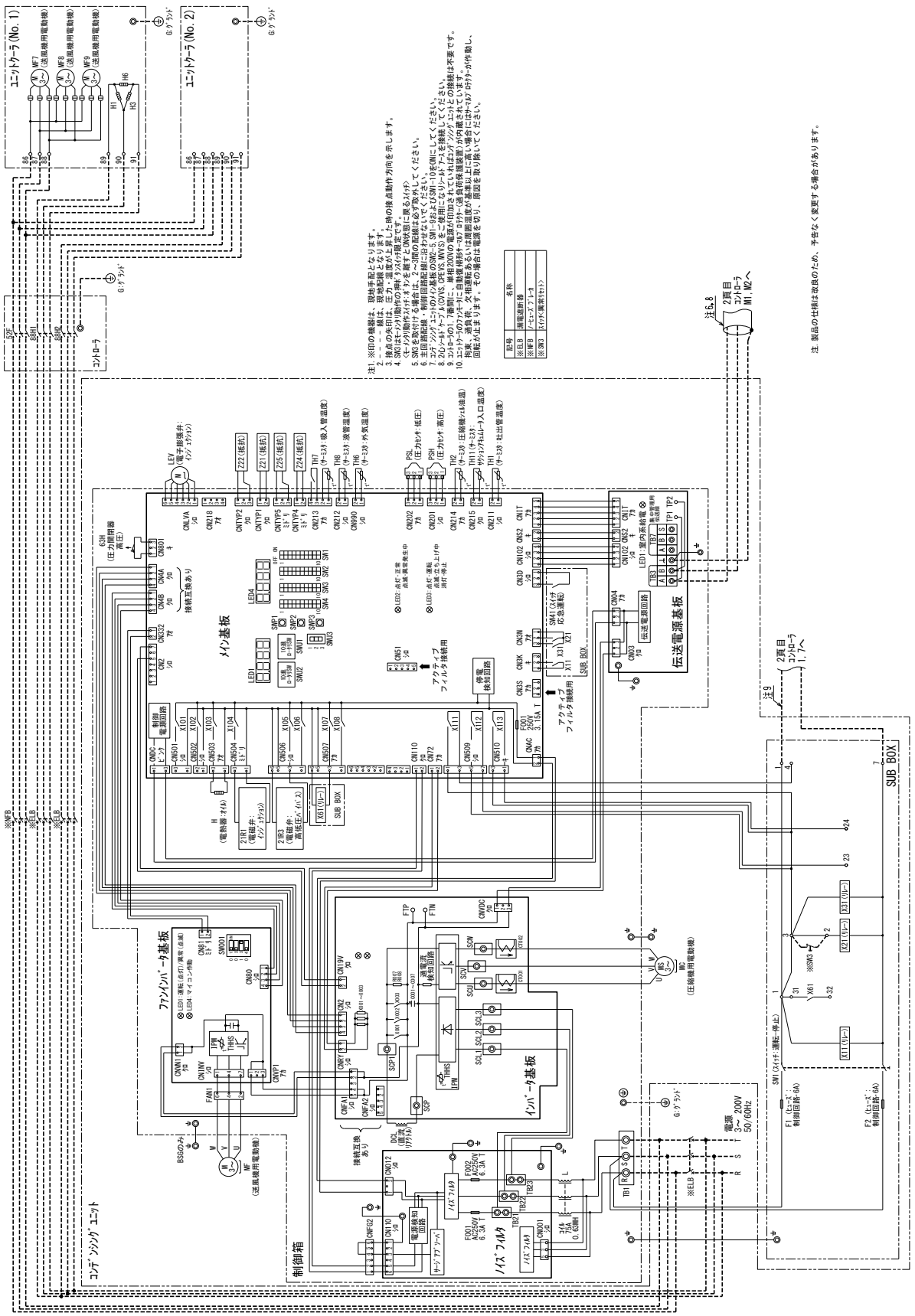

● AFLV-J15VHQS1形

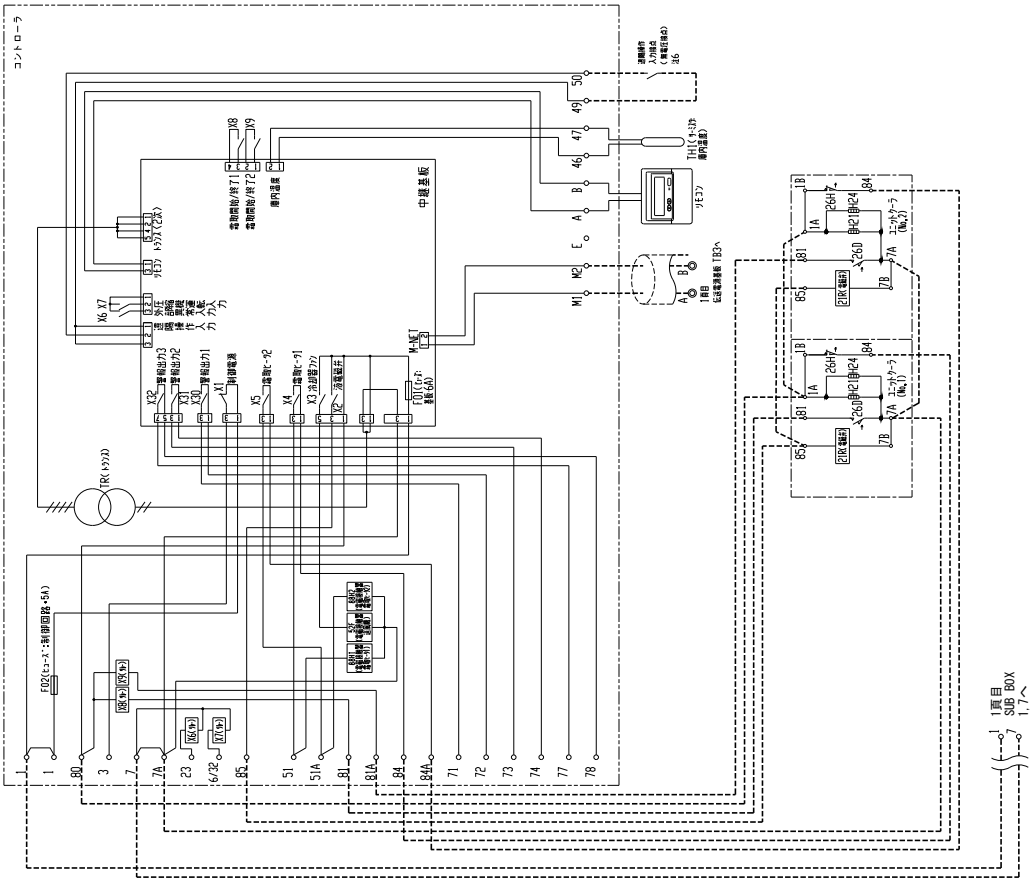

● AFLV-J20VHQ形

R463A-J	インバータ 20馬力	ヒータ霜取	クーラ2台

通信あり

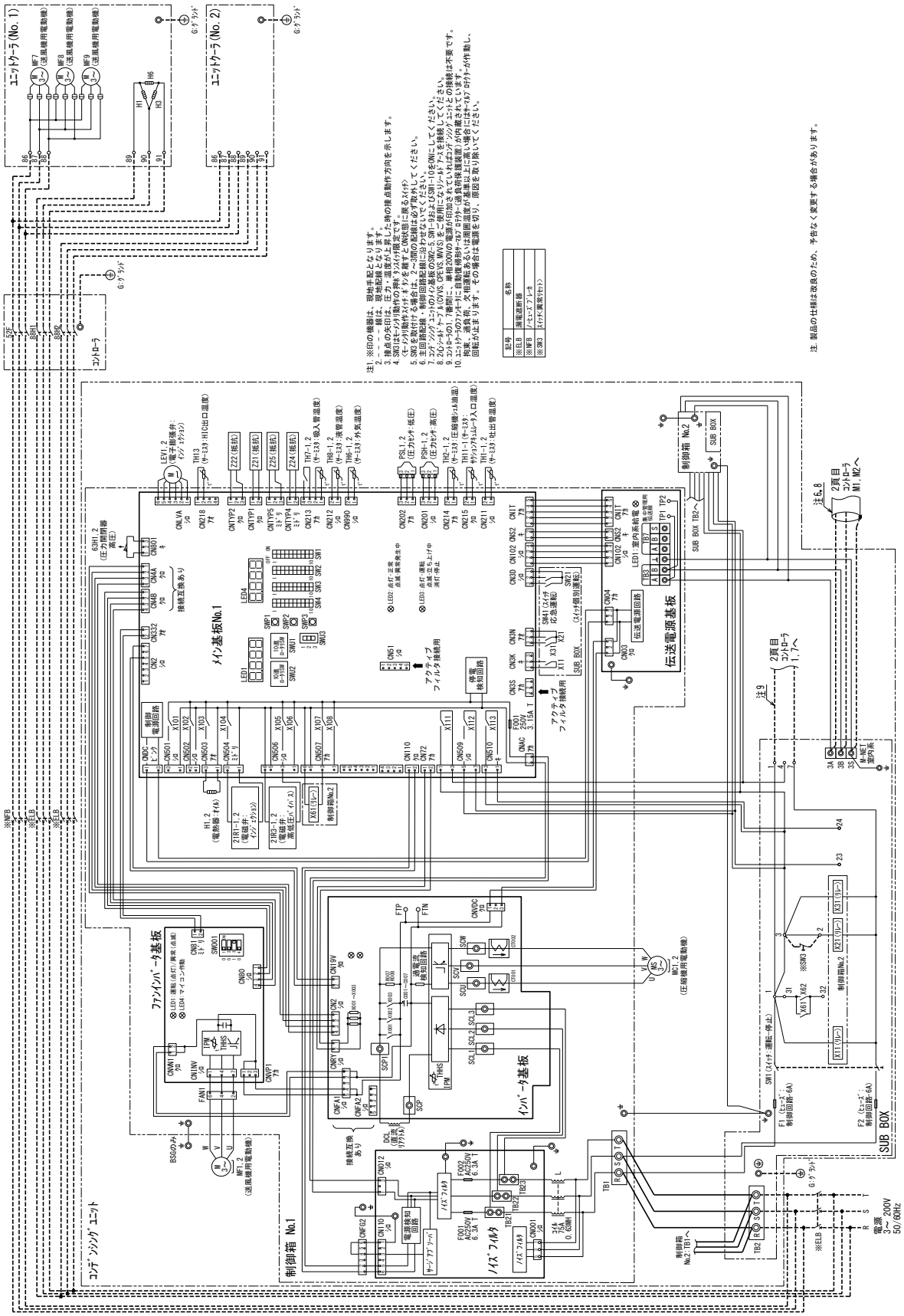

● AFLV-J20VHQ形

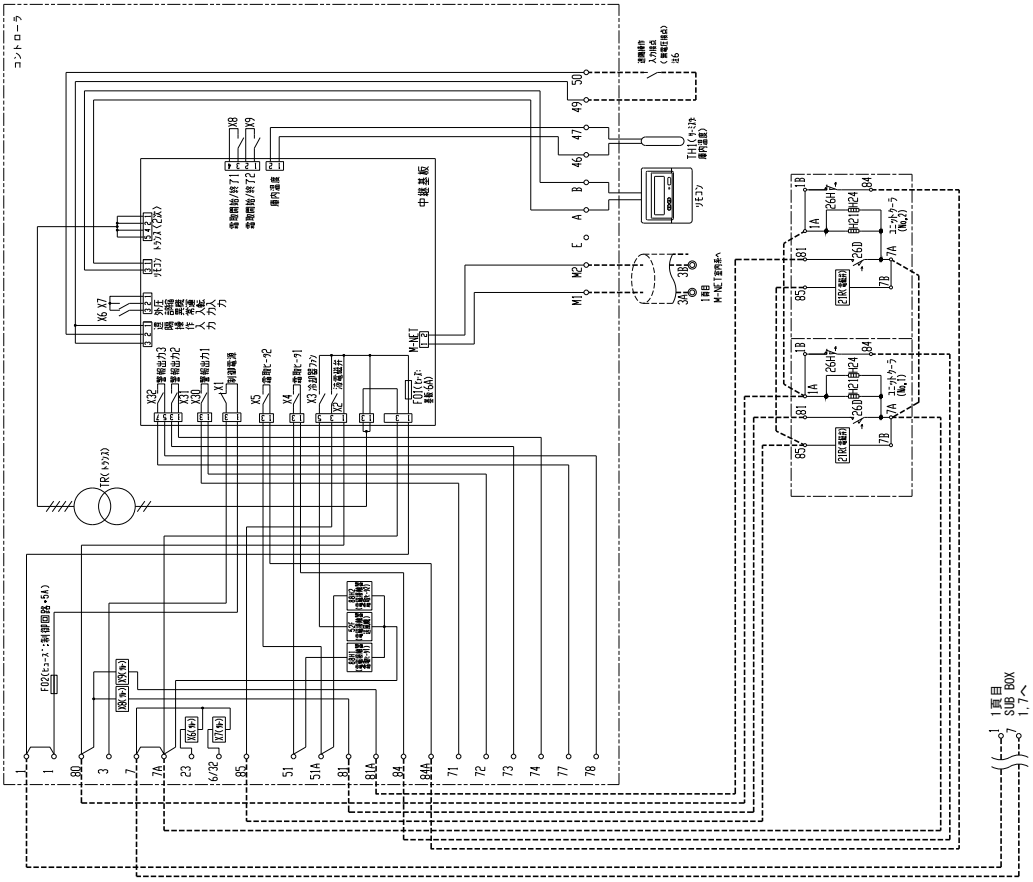

電気配線図

● AFLV-J20VHQS1-A形
● AFLV-J25VHQ(S1)-A形
● AFLV-J30VHQ-A形

R463A-J | **インバータ 20~30馬力** | **ヒータ霜取** | **クーラ2台**

通信あり

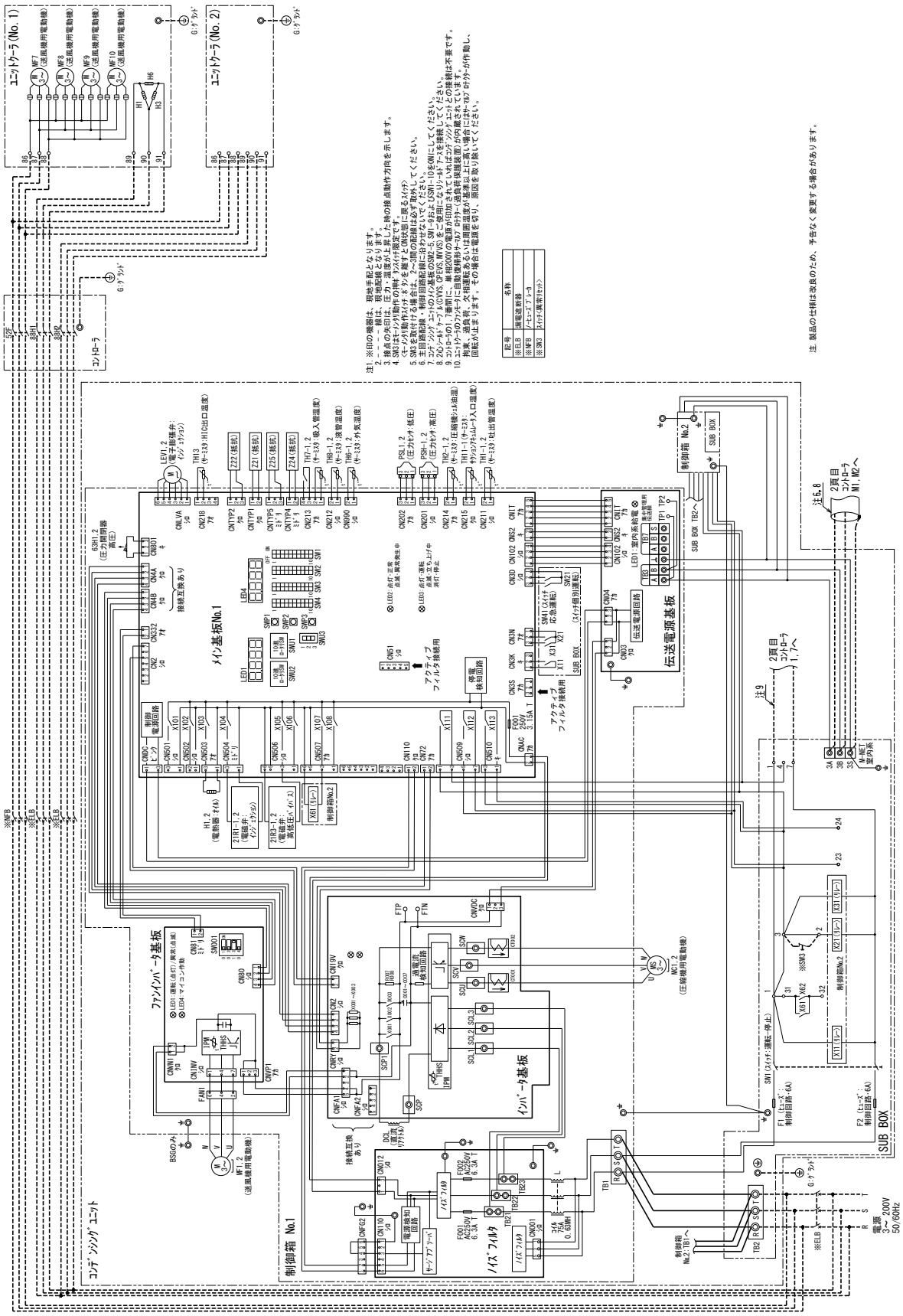

- AFLV-J20VHQS1-A形
- AFLV-J25VHQ(S1)-A形
- AFLV-J30VHQ-A形

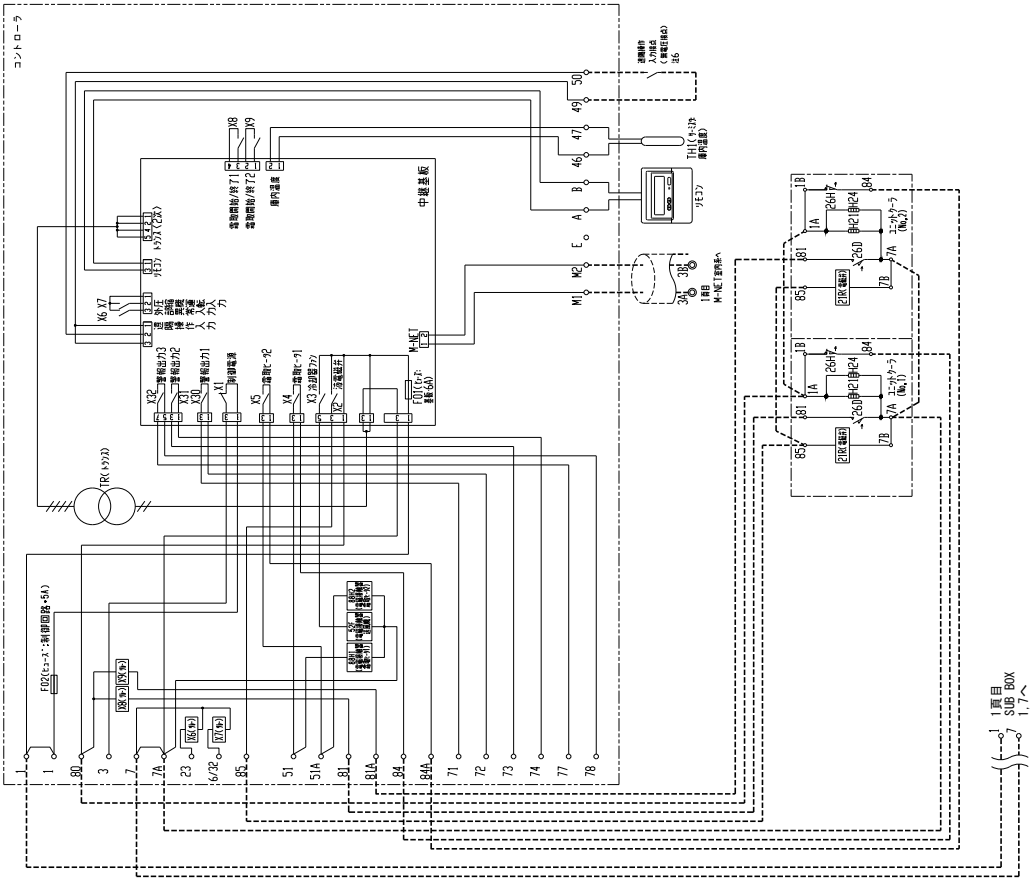

● AFLV-J30VHQS1-A形

R463A-J | インバータ 30馬力 | ヒータ霜取 | クーラ3台

通信あり

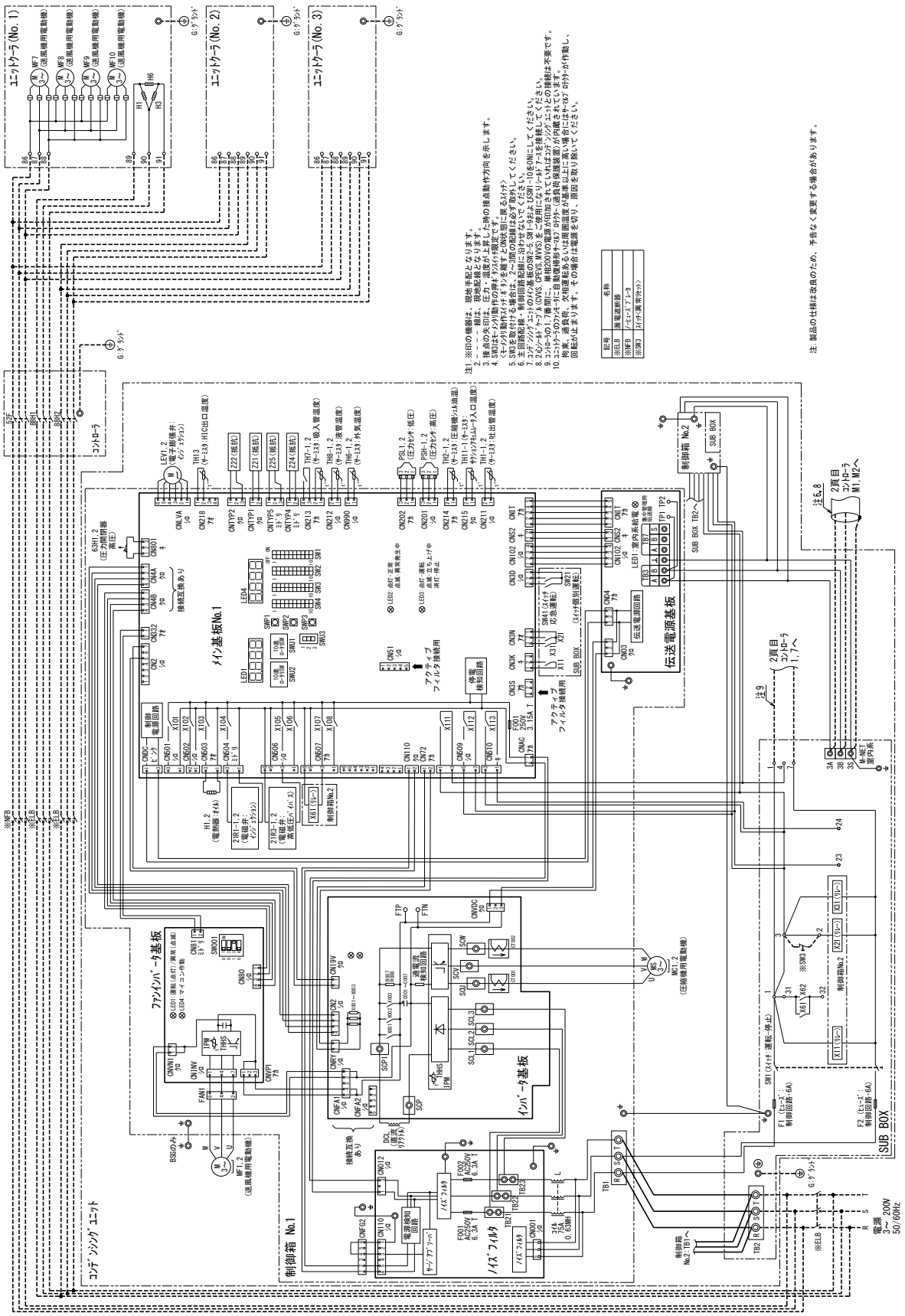

● AFLV-J30VHQS1-A形

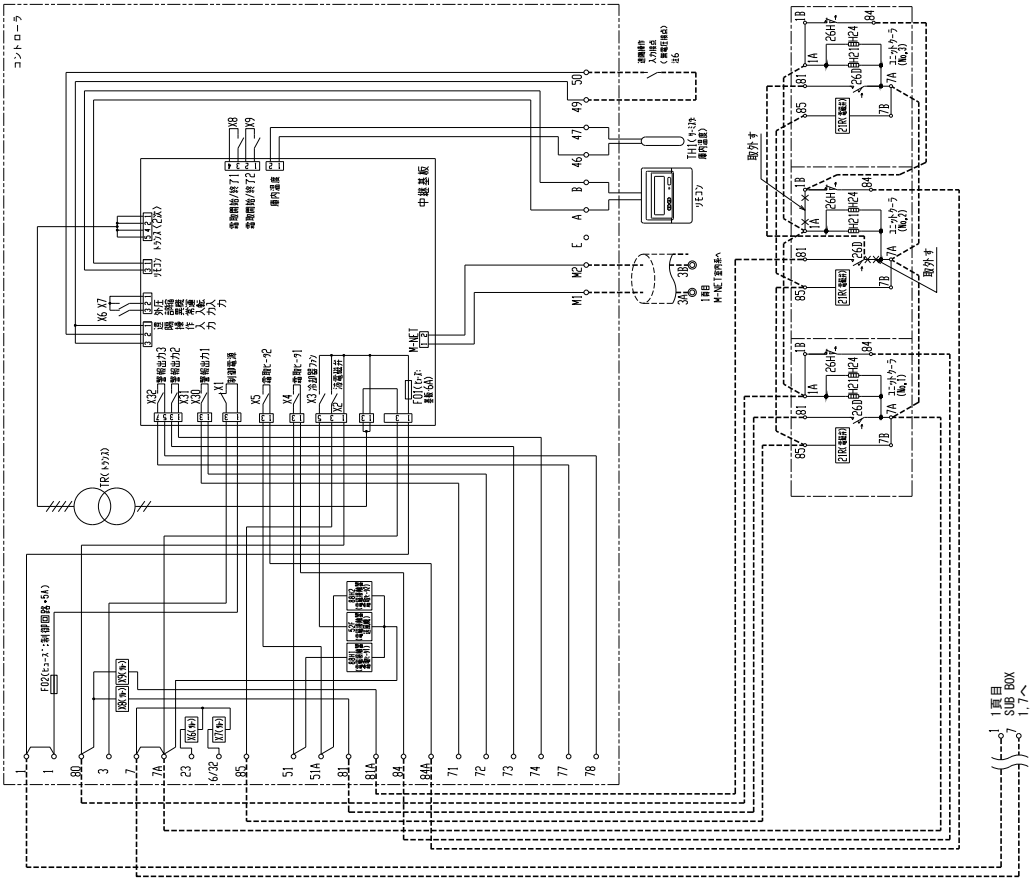

● AFLV-J35VHQ-A形

R463A-J	インバータ 35馬力	ヒータ霜取	クーラ3台

通信あり

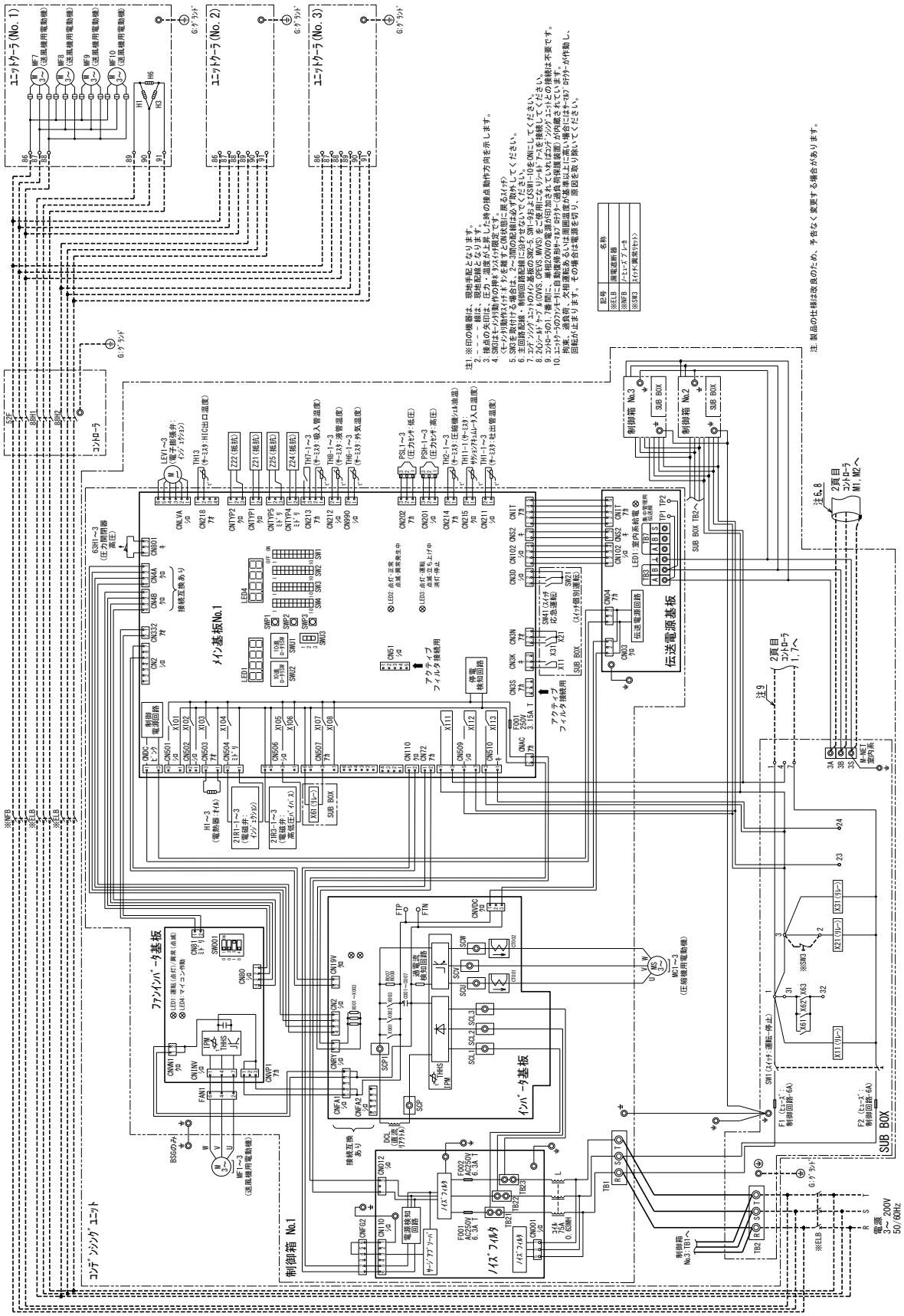

● AFLV-J35VHQ-A形

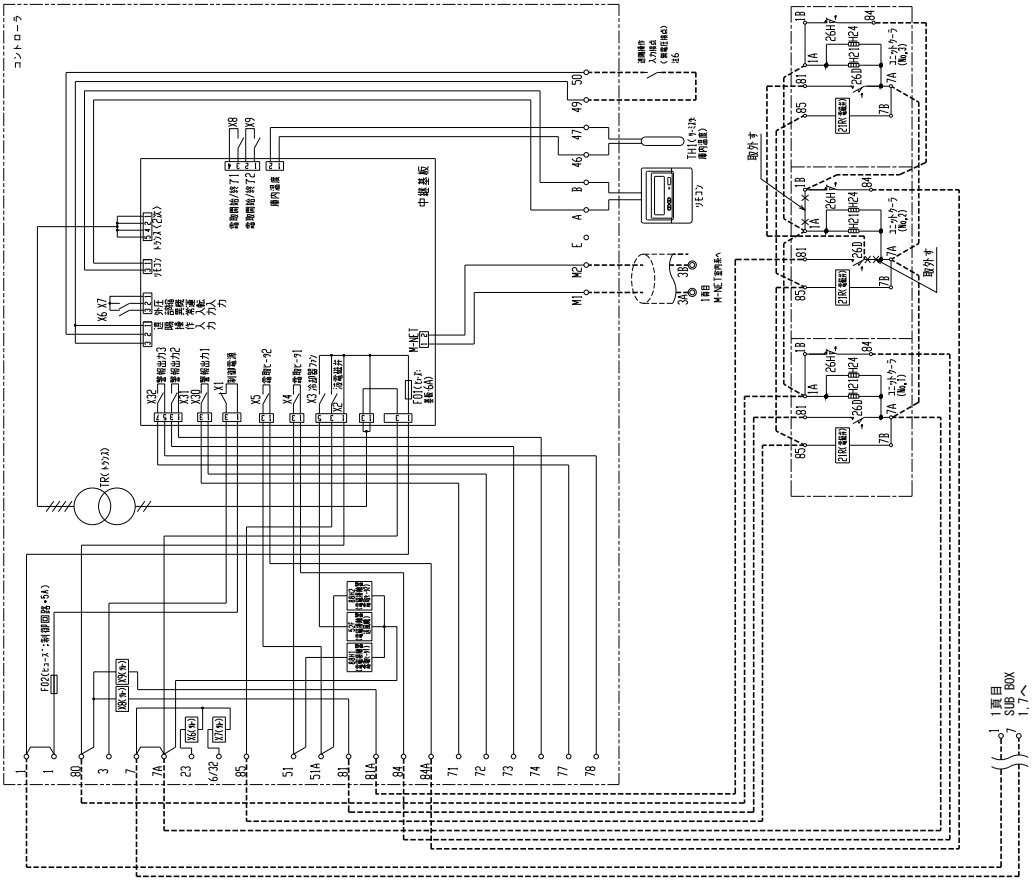

● AFLV-J10BHQ-B形

R463A-J	インバータ 10馬力	ヒータ霜取	クーラ1台

通信あり

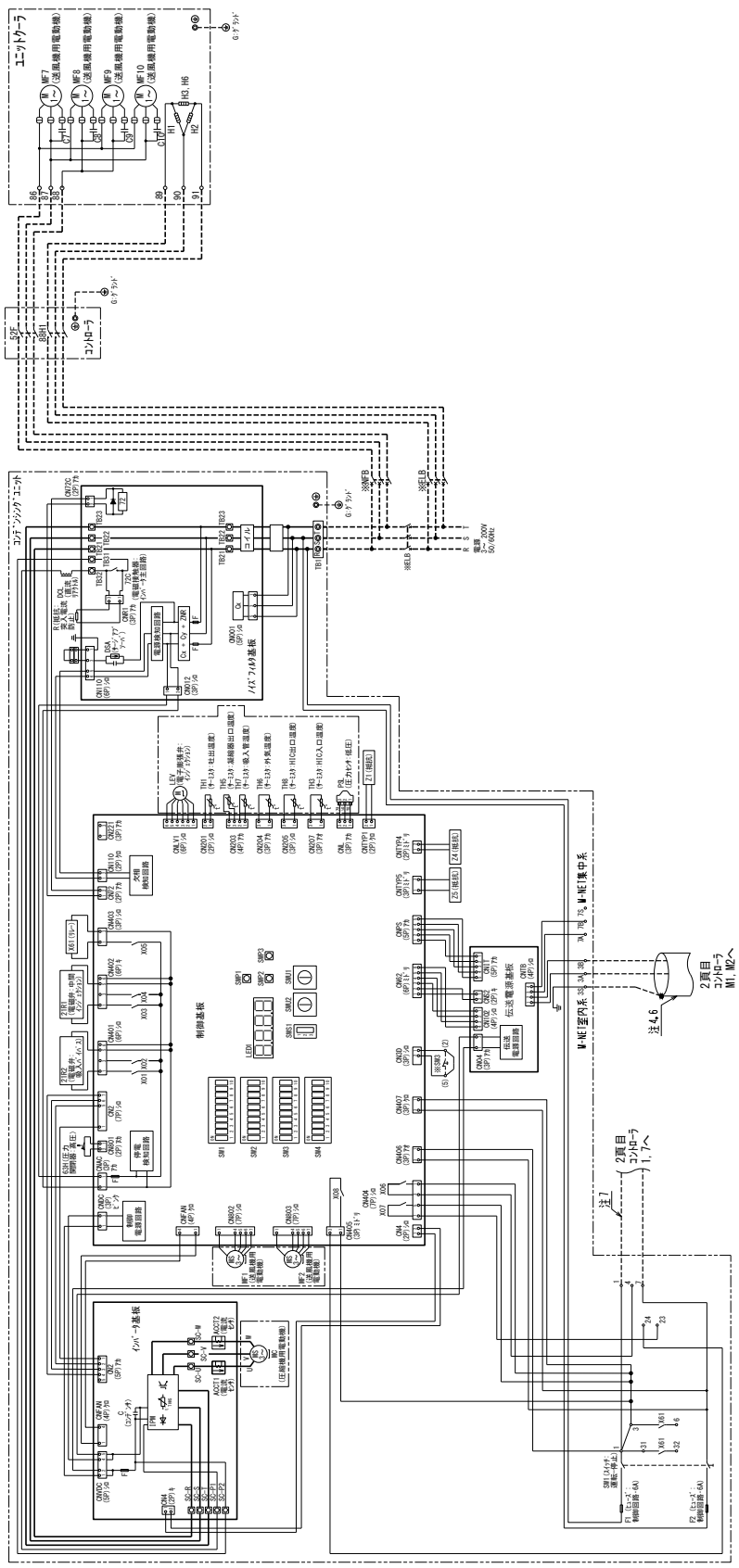

注1.●印の線数は、現地手配となります。
2.----線は現地手配となります。
3.接点の矢印は、圧力・温度が上昇した時の接点動作方向を示します。
4.主回路配線・制御回路配線に沿わせないでください。
5.コンデンシングユニットの制御基板のSW2-5,SW1-10をONにしてください。
6.2次シールドケーブル(CVVS,CPEVS,MVVS)をご使用になりシールドアースを接続してください。
7.コントローラの1,7番間に、単相200Vの電源が印加されていれば
コンデンシングユニットへの接続は不要です。
8.記号表は、各ユニットの電気回路図を参照ください。
9.製品の仕様は改良のため、予告なく変更する場合があります。
10.ユニットクーラのファンモータに自動復帰形サーマルプロテクタ(過負荷保護装置)が内蔵されています。
万一、過負荷、欠相運転あるいは周囲温度が基準以上に高い場合にはサーマルプロテクタが作動し、
回転が止まります。その場合は電源を切り、原因を取り除いてください。

<現地手配品>

記号	名称
●ELB	漏電遮断器
●NFB	ノーヒューズブレーカ

⚠ この製品をご使用になる場合は、漏電遮断器、ノーヒューズブレーカの設置とアース工事が必要です。

● AFLV-J10BHQ-B形

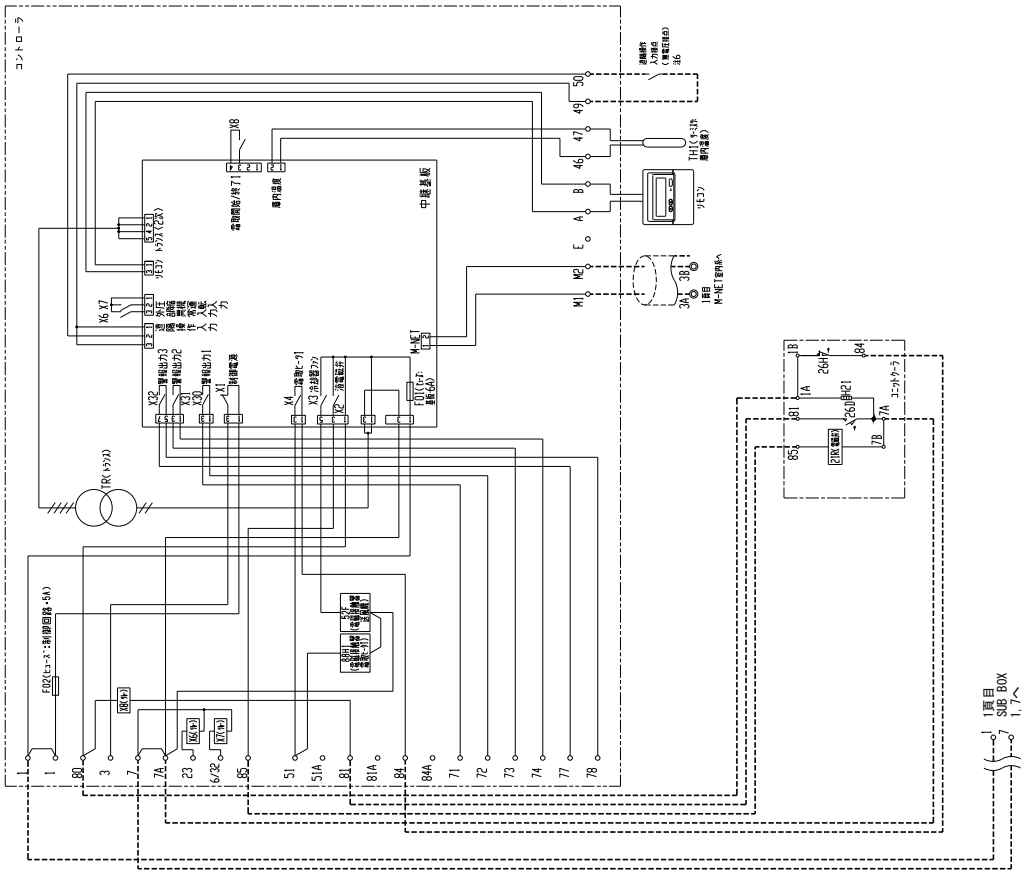

電気配線図

- AFLV-J13BHQ形
- AFLV-J15BHQ形
- AFLV-J20BHQ形

R463A-J | **インバータ 13～20馬力** | **ヒータ霜取** | **クーラ1台**

通信あり

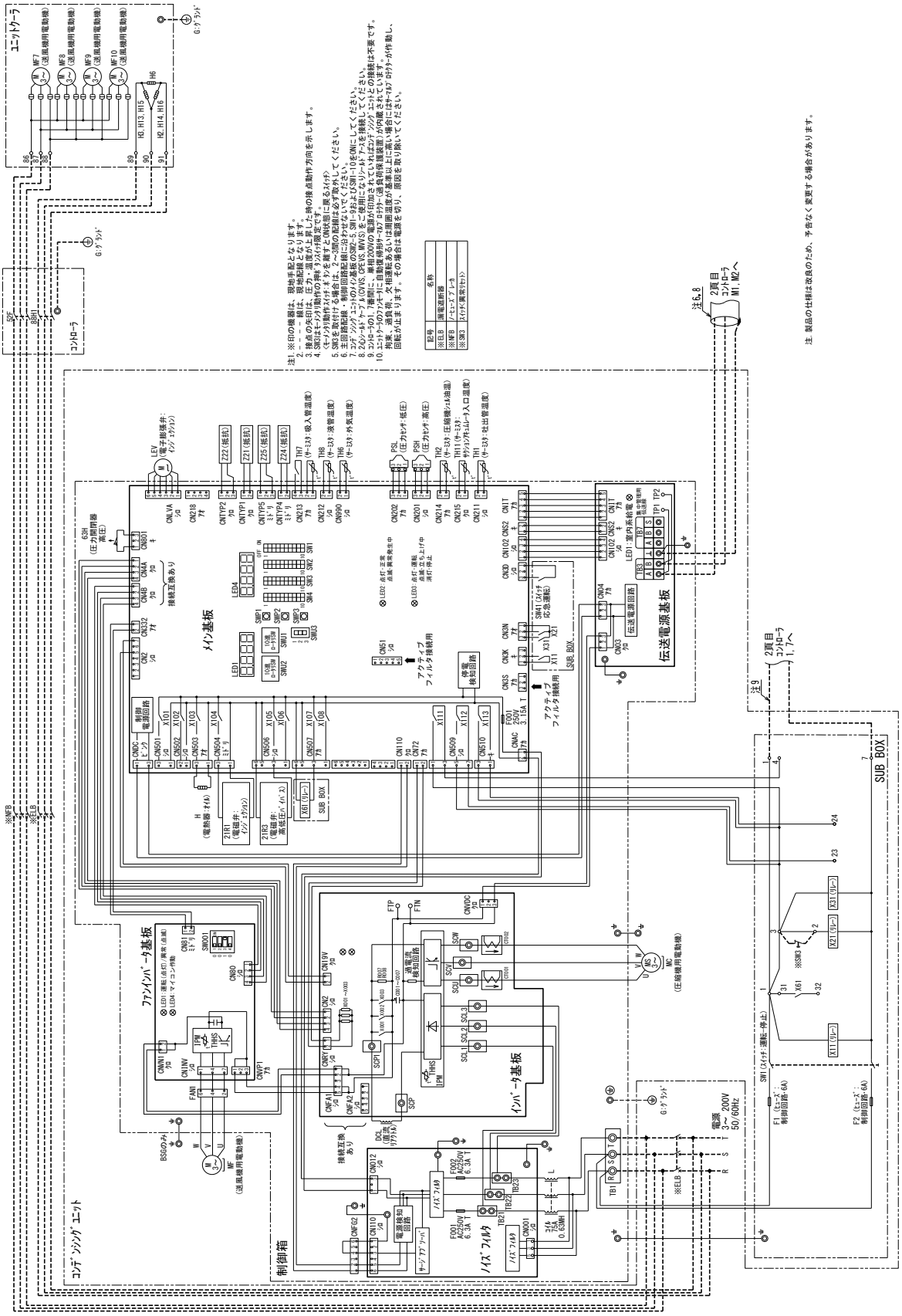

● AFLV-J13BHQ形
● AFLV-J15BHQ形
● AFLV-J20BHQ形

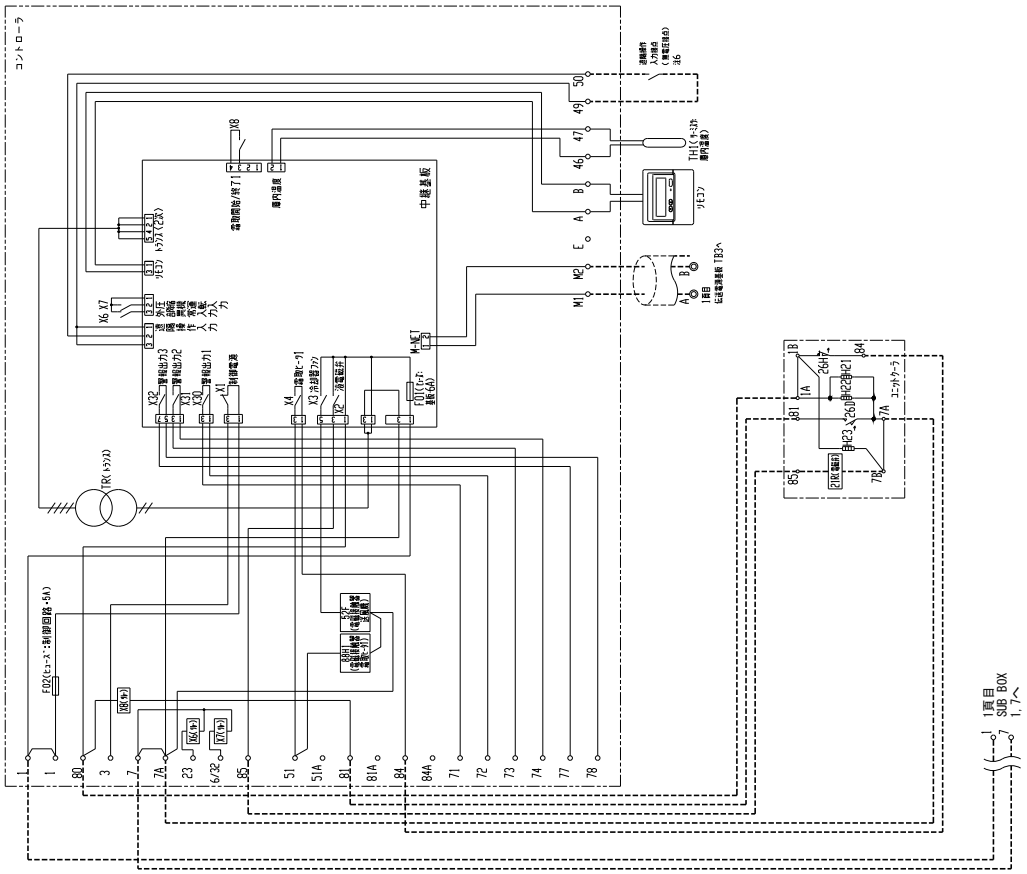

● AFLV-J25BHQ形
● AFLV-J30BHQ形
● AFLV-J35BHQ形

R463A-J | インバータ 25~35馬力 | ヒータ霜取 | クーラ2台

通信あり

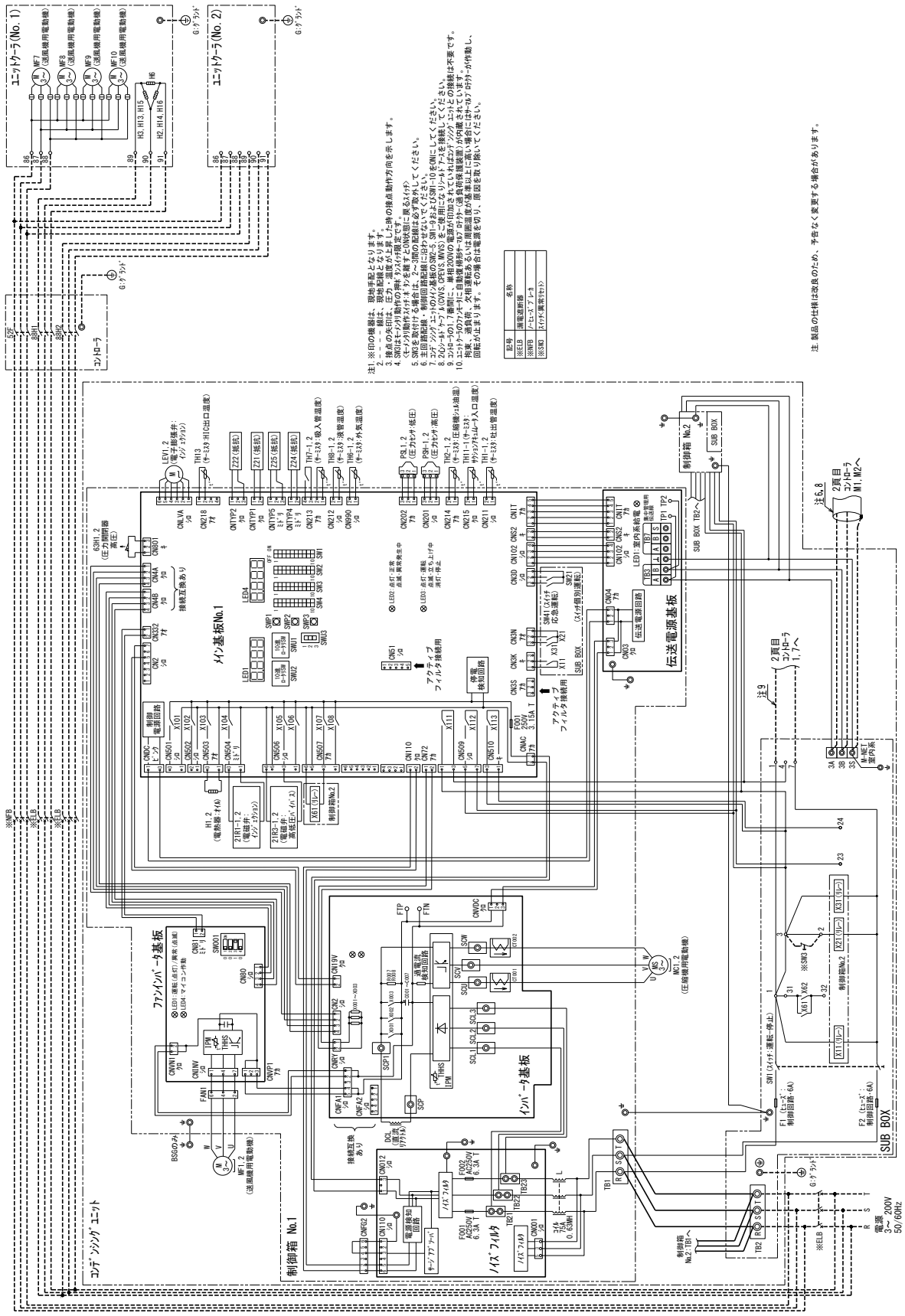

● AFLV-J25BHQ形
● AFLV-J30BHQ形
● AFLV-J35BHQ形

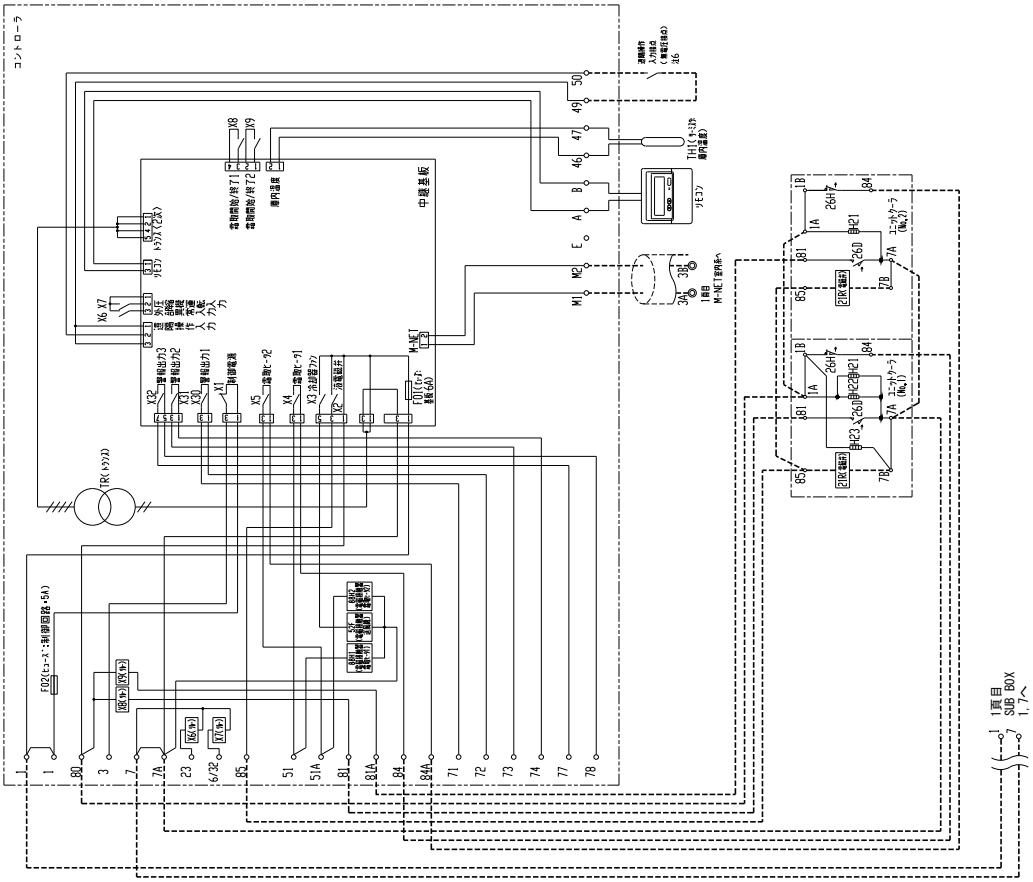

● AFLV-J40BHQ形

R463A-J	インバータ 40馬力	ヒータ霜取	クーラ2台

通信あり

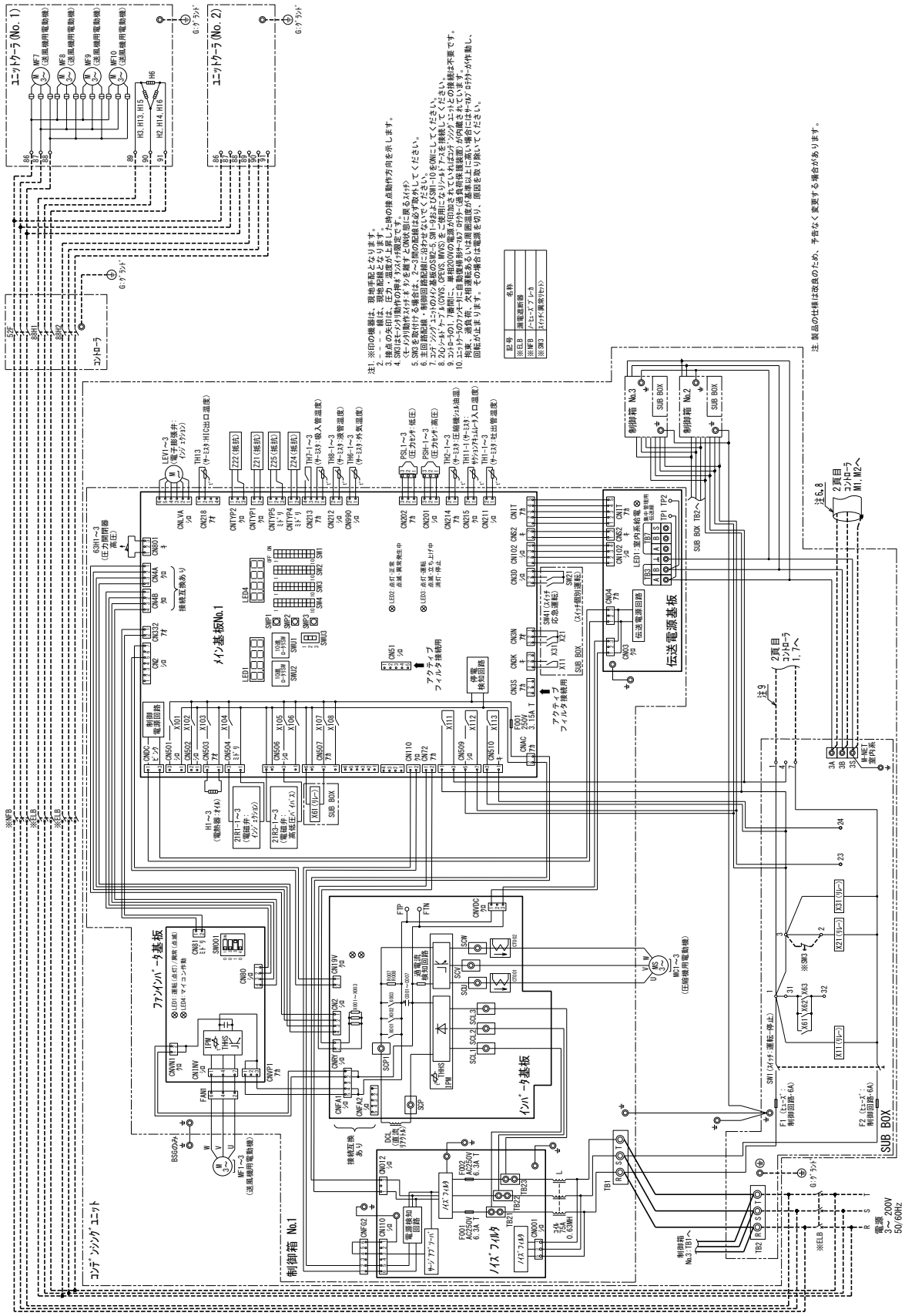

● AFLV-J40BHQ形

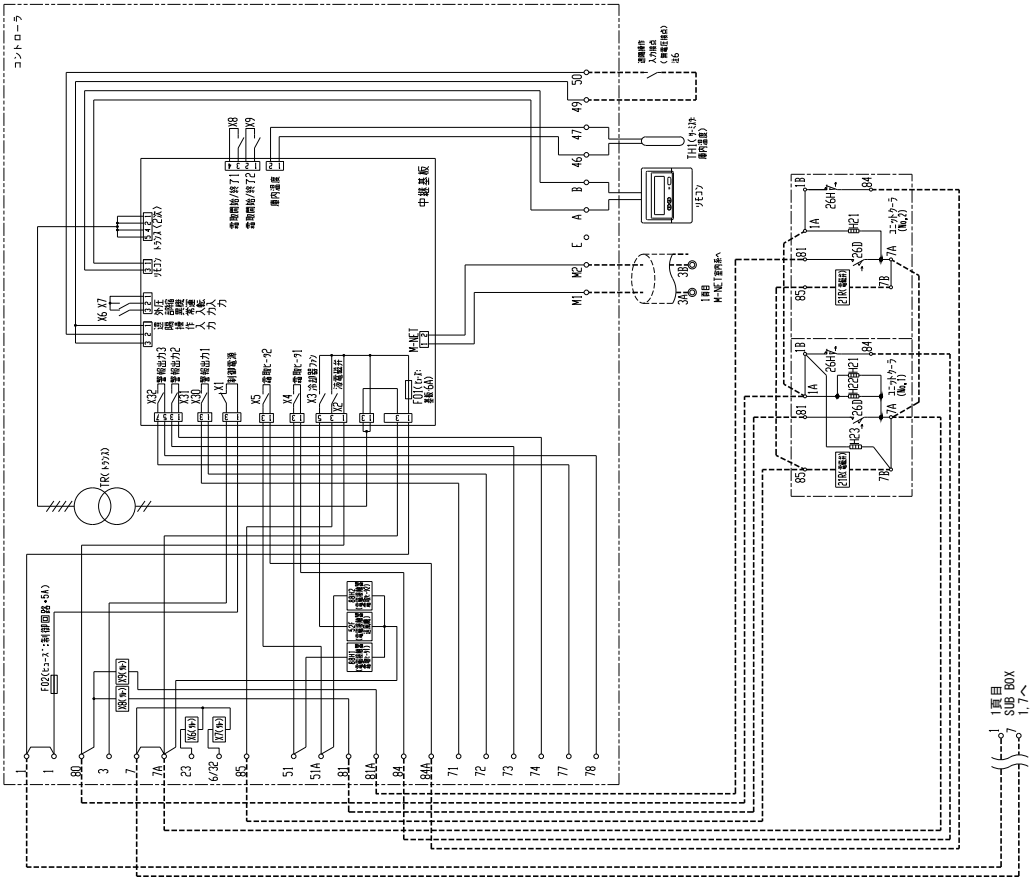

● AFRV-J2VHQ-B形

R463A-J	インバータ 2馬力	ヒータ霜取	クーラ1台

通信あり

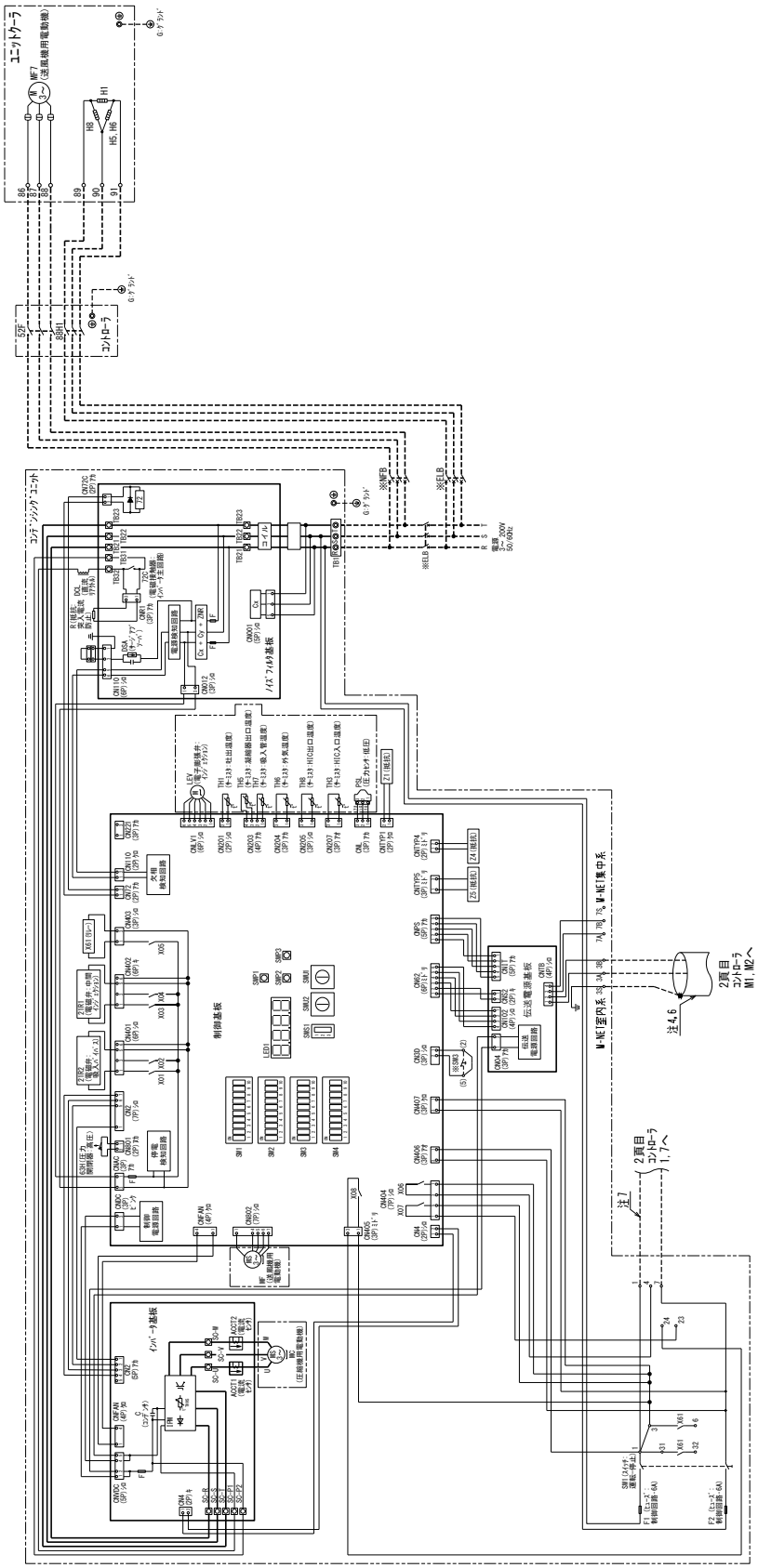

● AFRV-J2VHQ-B形

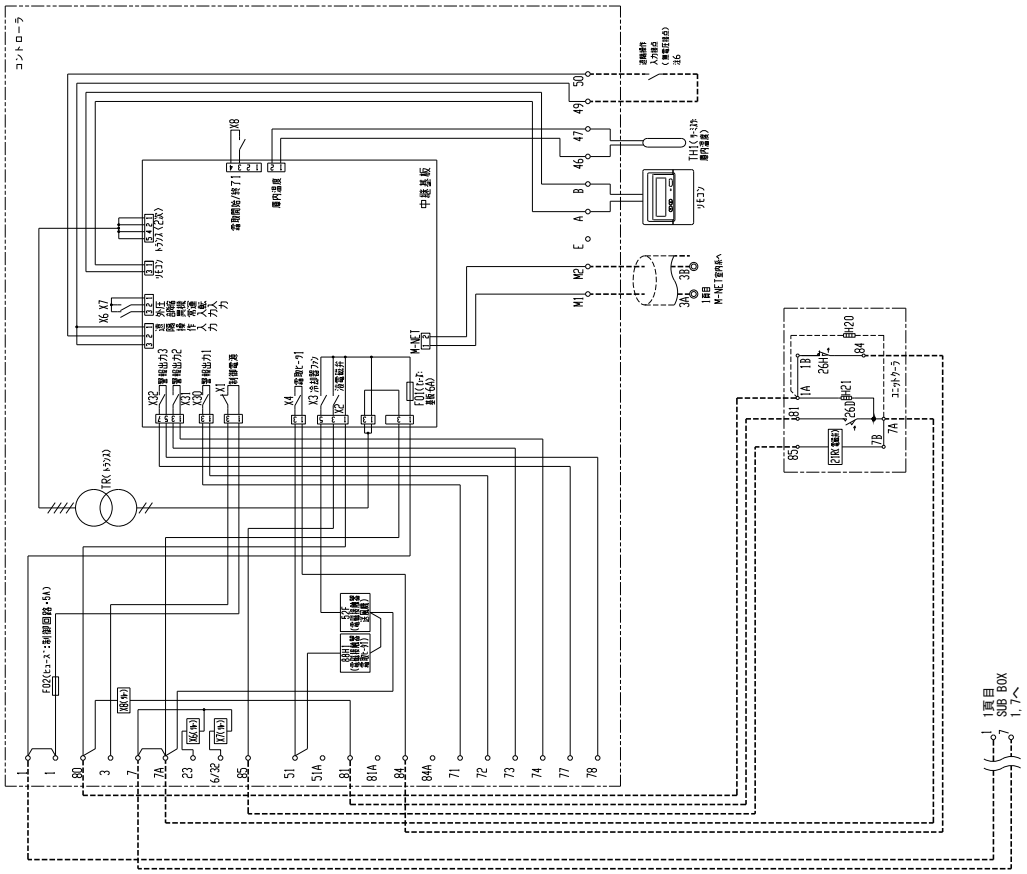

● AFRV-J3VHQ-B形

R463A-J	インバータ 3馬力	ヒータ霜取	クーラ1台

通信あり

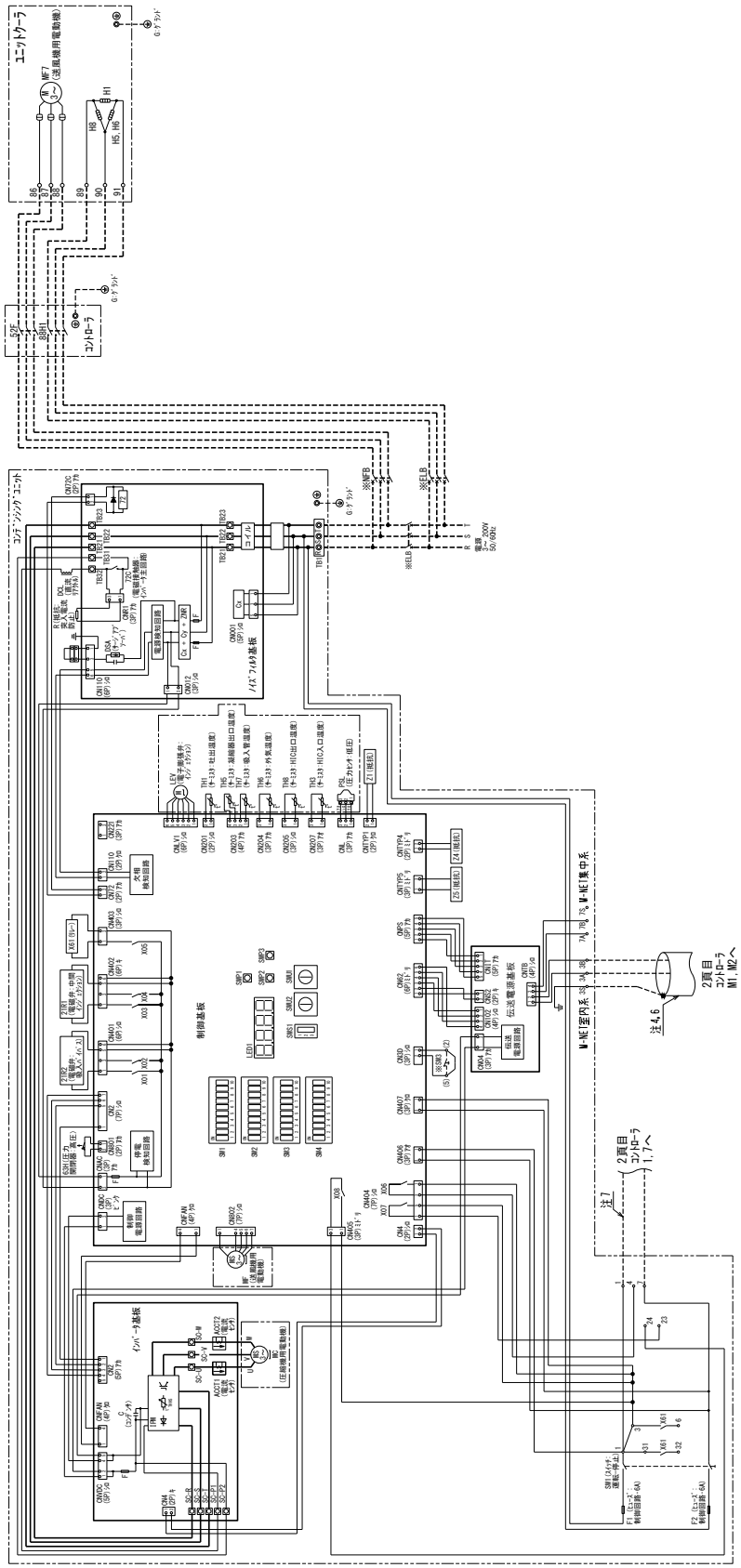

注1.*印の機器は、現地手配となります。
2.-----線は現地手配となります。
3.拡点の矢印は、圧力・温度が上昇した時の拡点動作方向を示します。
4.主回路配線・制御回路配線に浸わせないでください。
5.コンデンシングユニットの制御基板のSW2-5,SW1-10をONにしてください。
6.2芯シールドケーブル(CVVS,CPEVS,MVVS)をご使用になりシールドアースを接続してください。
7.コントローラ1,7番間に一律相200Vの電源が印加されていれば
コンデンシングユニットとの接続は不要です。
8.記号表は各ユニットの電気回路図を参照ください。
9.記載の仕様は改良のため、予告なく変更する場合があります。
10.ユニットクーラのファンモータに自動復帰形サーマルプロテクター(過負荷保護装置)が内蔵されています。
拘束、過負荷、欠相運転あるいは周囲温度が基準以上に高い場合にはサーマルプロテクターが作動し、
回転が止まります。その場合は電源を切り、原因を取り除いてください。

<現地手配品>

記号	名 称
*ELB	漏電遮断器
*NFB	ノーヒューズブレーカ

⚠ この製品をご使用になる場合は、漏電遮断器、ノーヒューズブレーカの設置とアース工事が必要です。

● AFRV-J3VHQ-B形

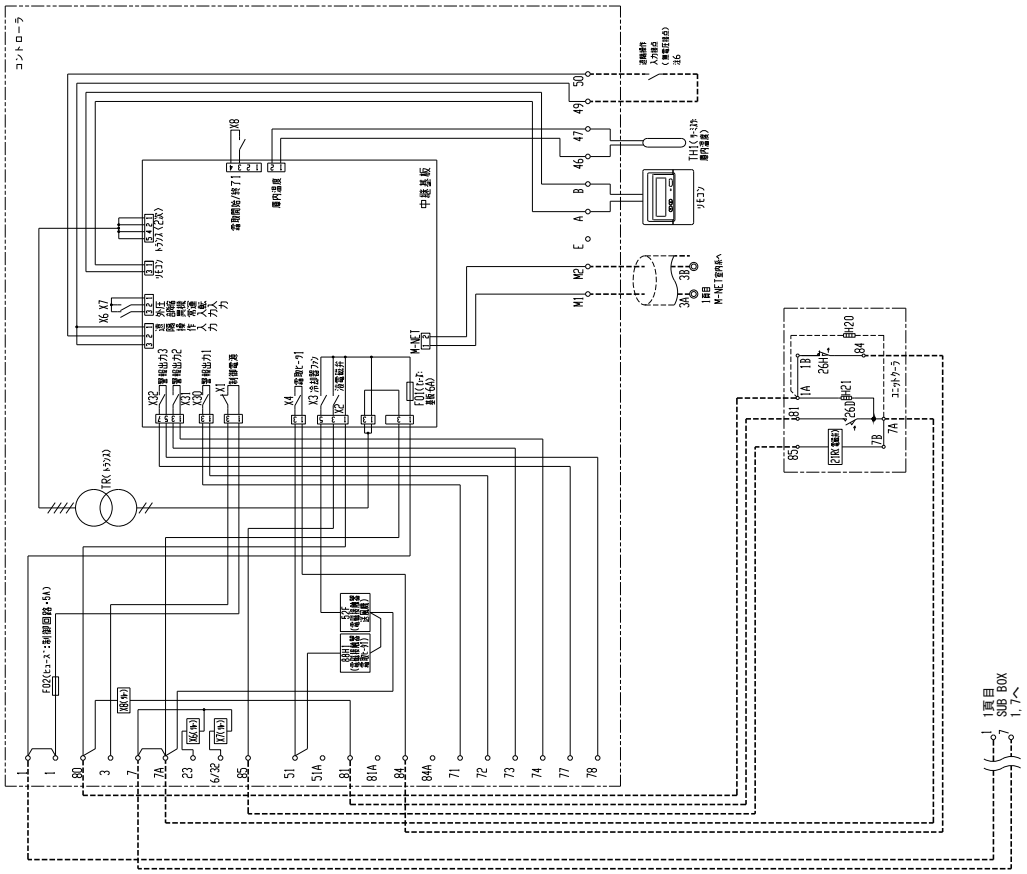

電気配線図

● AFRV-J3VHQS1-B形
● AFRV-J4VHQ(S1)-B形
● AFRV-J5VHQ(S1)-B形
● AFRV-J6VHQ-B形

R463A-J | インバータ 3～6馬力 | ヒータ霜取 | クーラ1台

通信あり

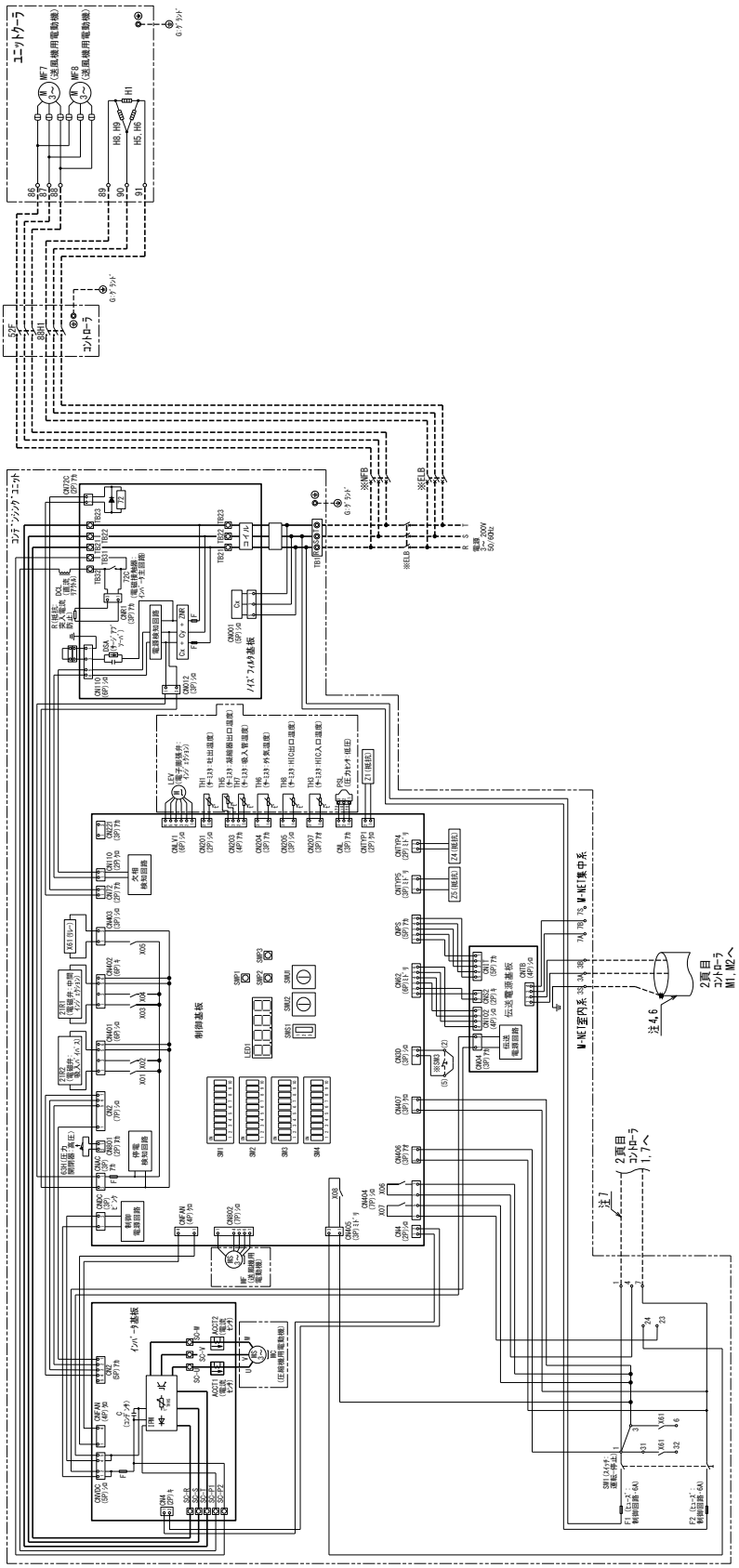

注1.*印の機器は、現地手配となります。
2.-----線は現地手配となります。
3.拡点の矢印は、圧力・温度が上昇した時の拡点動作方向を示します。
4.主回路配線・制御回路配線に汚わせないでください。
5.コンデンシングユニットの制御基板のSW2-5, SW1-9およびSW1-10をONにしてください。
6.2芯シールドケーブル(CVVS, CPEVS, MVVS)をご使用になりシールドアースを接続してください。
7.コントローラ1, 7番間に一般相200Vの電源が印加されていれば
コンデンシングユニットとの接続は不要です。
8.記号表は、各ユニットの電気回路図を参照ください。
9.製品の仕様は改良のため、予告なく変更する場合があります。
10.ユニットクーラのファンモータに自動復帰形サーマルプロテクター(過負荷保護装置)が内蔵されています。
拘束、過負荷、欠相運転あるいは周囲温度が基準以上に高い場合にはサーマルプロテクターが作動し、
回転が止まります。その場合は電源を切り、原因を取り除いてください。

<現地手配品>

記号	名 称
*ELB	漏電遮断器
*NFB	ノーヒューズブレーカ

⚠ この製品をご使用になる場合は、漏電遮断器、ノーヒューズブレーカの設置とアース工事が必要です。

電気配線図 セット形

- AFRV-J3VHQS1-B形
- AFRV-J4VHQ(S1)-B形
- AFRV-J5VHQ(S1)-B形
- AFRV-J6VHQ-B形

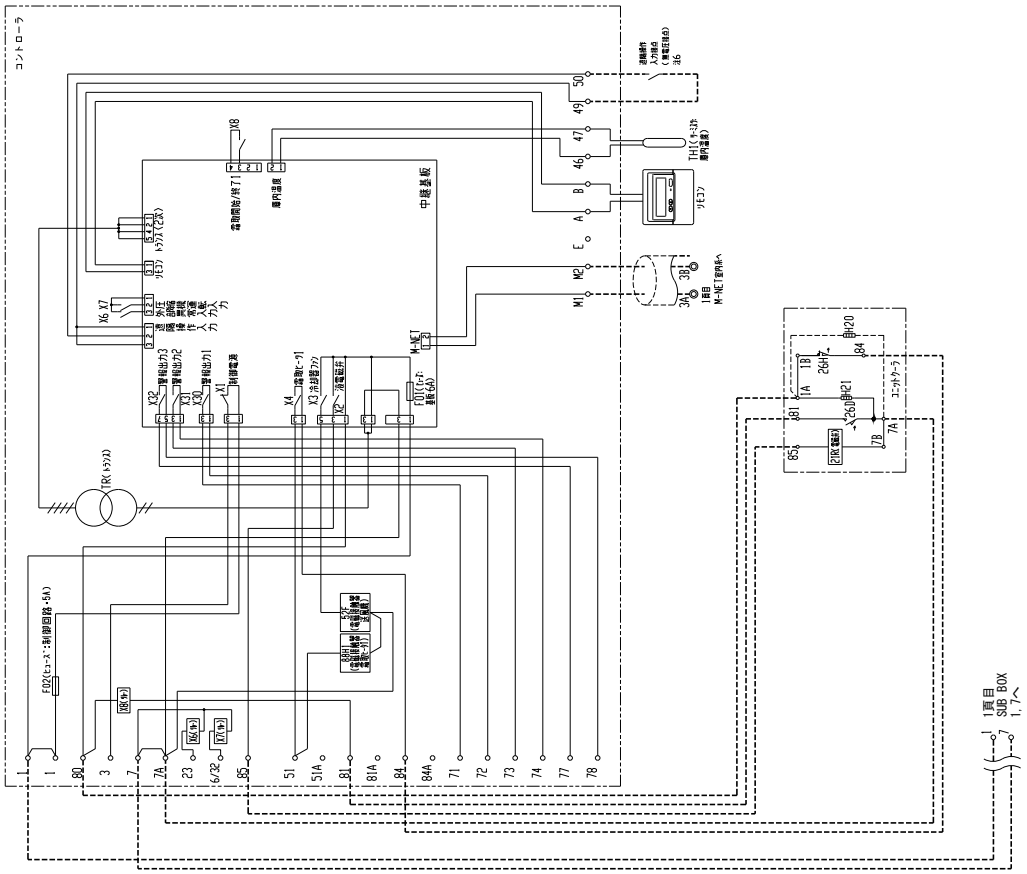

● AFRV-J6VHQS1-B形

R463A-J	インバータ 6馬力	ヒータ霜取	クーラ1台

通信あり

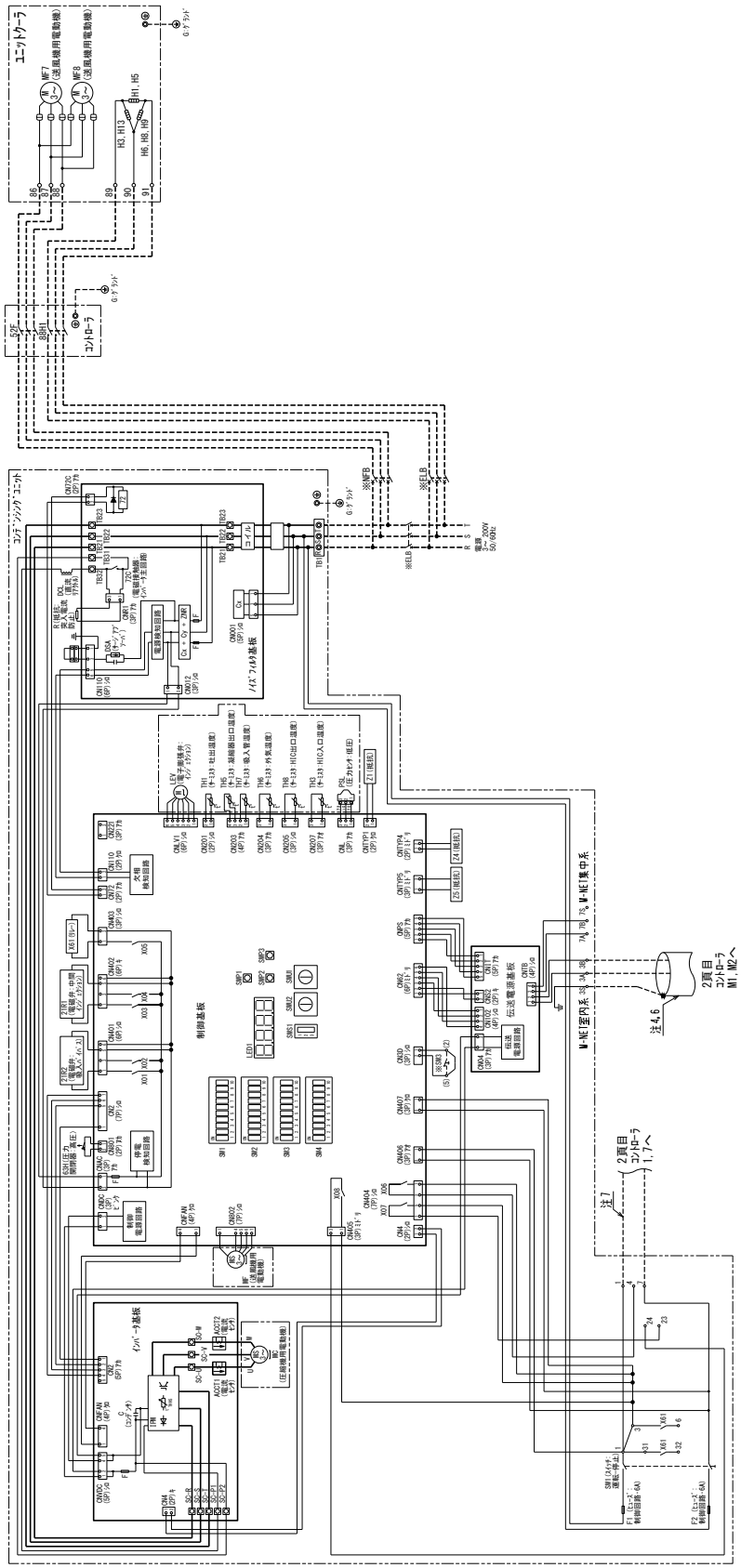

注1.*印の機器は、現地手配となります。
2.------線は現地手配となります。
3.拡点の矢印は、圧力・温度が上昇した時の拡点動作方向を示します。
4.主回路配線・制御回路配線に汚わせないでください。
5.コンデンシングユニットの制御基板のSW2-5, SW1-9およびSW1-10をONにしてください。
6.2芯シールドケーブル(CVVS, CPEVS, MVVS)をご使用になりシールドアースを接続してください。
7.コントローラ1, 7番間に一般相200Vの電源が印加されていれば
コンデンシングユニットとの接続は不要です。
8.記号表は、各ユニットの電気回路図を参照ください。
9.製品の仕様は改良のため、予告なく変更する場合があります。
10.ユニットクーラのファンモータに自動復帰形サーマルプロテクター(過負荷保護装置)が内蔵されています。
拘束、過負荷、欠相運転あるいは周囲温度が基準以上に高い場合にはサーマルプロテクターが作動し、
回転が止まります。その場合は電源を切り、原因を取り除いてください。

<現地手配品>

記号	名 称
*ELB	漏電遮断器
*NFB	ノーヒューズブレーカ

⚠ この製品をご使用になる場合は、漏電遮断器、ノーヒューズブレーカの設置とアース工事が必要です。

● AFRV-J6VHQS1-B形

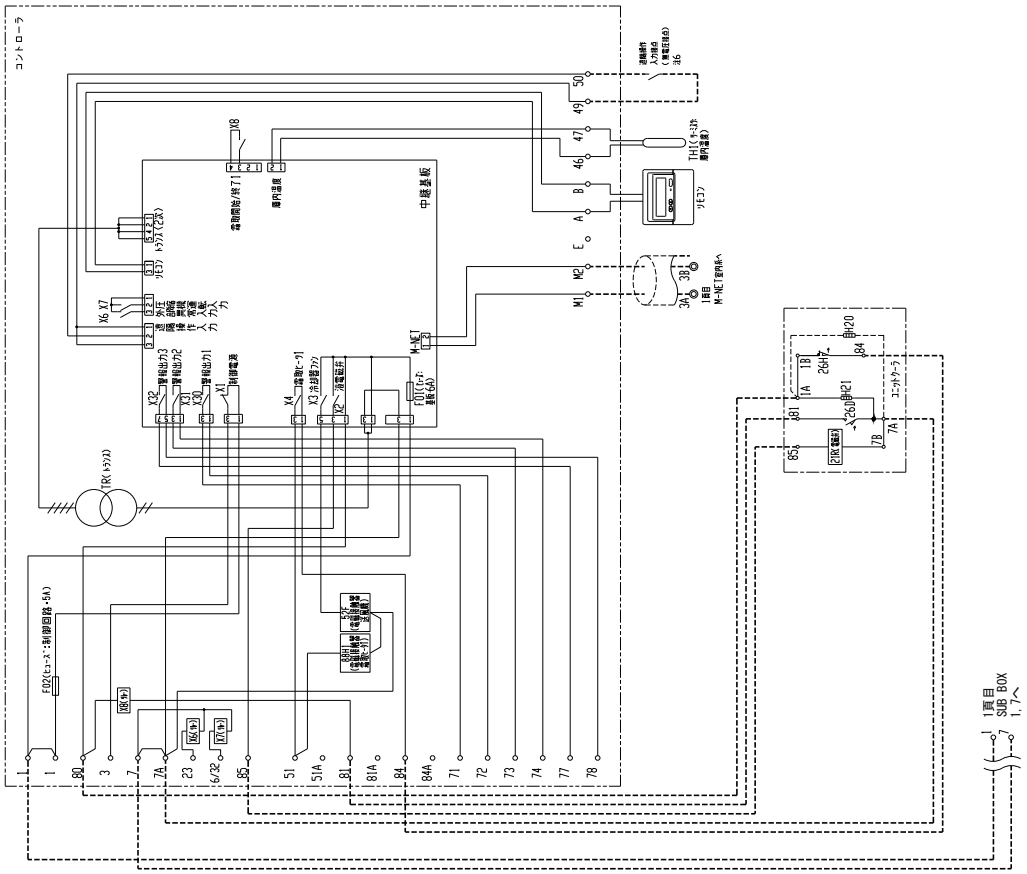

● AFRV-J8VHQ-B形

R463A-J	インバータ 8馬力	ヒータ霜取	クーラ1台

通信あり

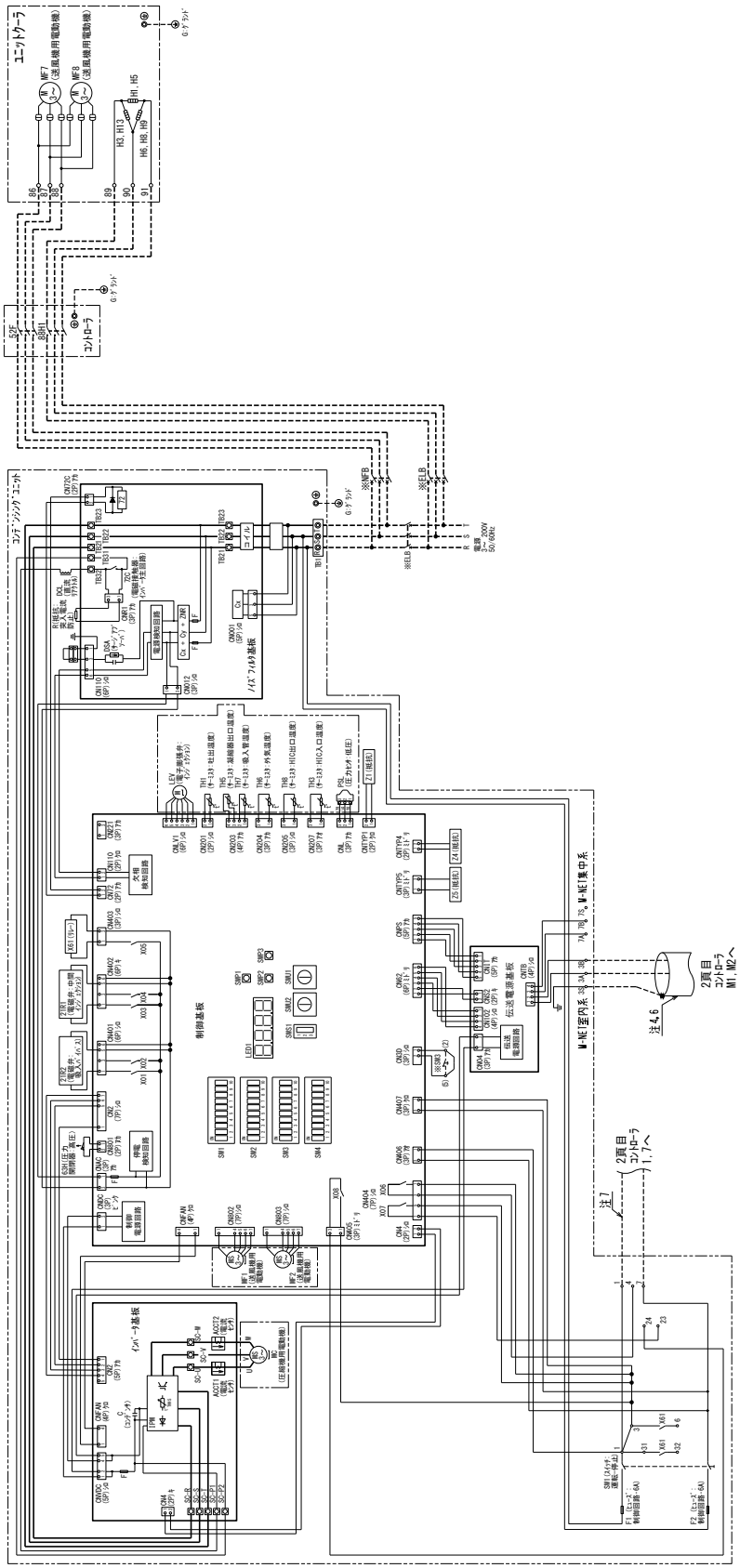

注1.●印の機器は、現地手配となります。
2.----線は現地手配となります。
3.点点の矢印は、圧力・温度が上昇した時の接点動作方向を示します。
4.主回路配線・制御回路配線に浸ゆせないでください。
5.コンデンシングユニットの制御基板のSW2-5, SW1-9&10をONにしてください。
6.2心シールドケーブル(CVVS, CPEVS, MVVS)をご使用になりシールドアースを接続してください。
7.コントローラ1, 7番間に一般相200Vの電源が印加されていれば
コンデンシングユニットとの接続は不要です。
8.記号表は各ユニットの電気回路図を参照ください。
9.製品の仕様は改良のため、予告なく変更する場合があります。
10.コントローラのファンモードに自動復帰形サーマルプロテクター(過負荷保護装置)が内蔵されています。
拘束、過負荷、欠相運転あるいは周囲温度が基準以上に高い場合にはサーマルプロテクターが作動し、
回転が止まります。その場合は電源を切り、原因を取り除いてください。

<現地手配品>

記号	名 称
●ELB	漏電遮断器
●NFB	ノーヒューズブレーカ

⚠ この製品をご使用になる場合は、漏電遮断器、ノーヒューズブレーカの設置とアース工事が必要です。

● AFRV-J8VHQ-B形

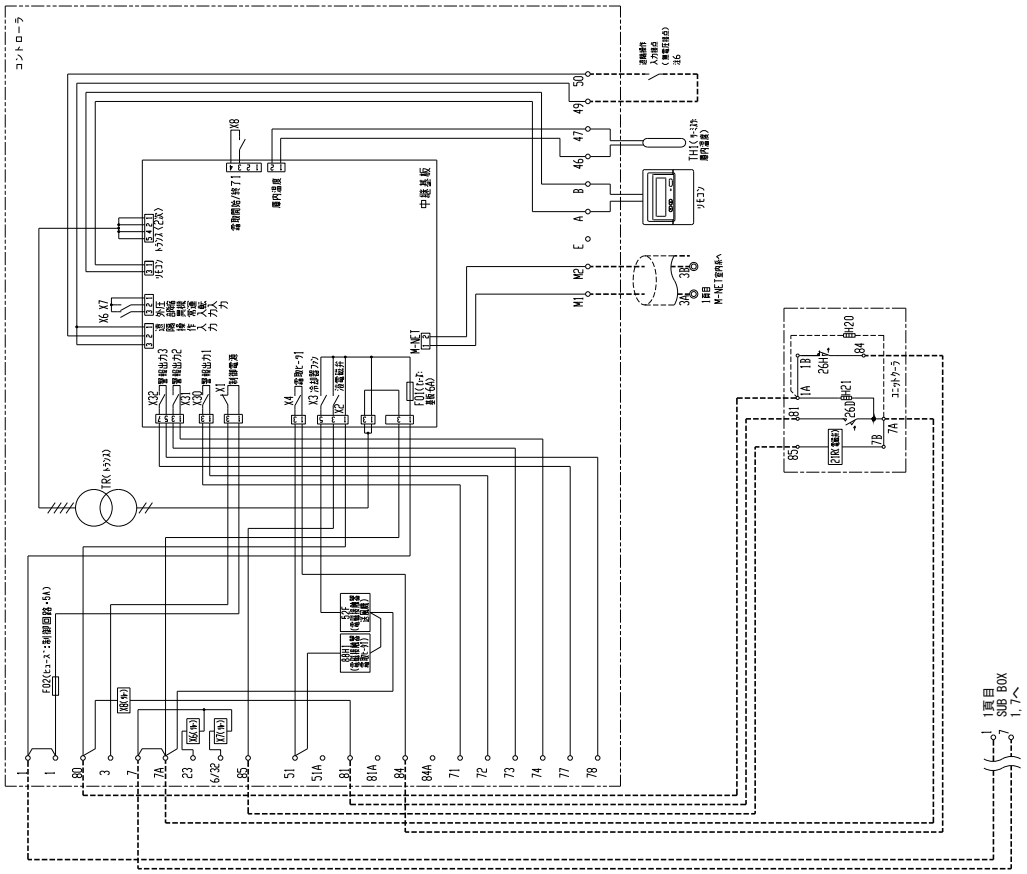

● AFRV-J8VHQS1-B形

R463A-J	インバータ 8馬力	ヒータ霜取	クーラ1台

通信あり

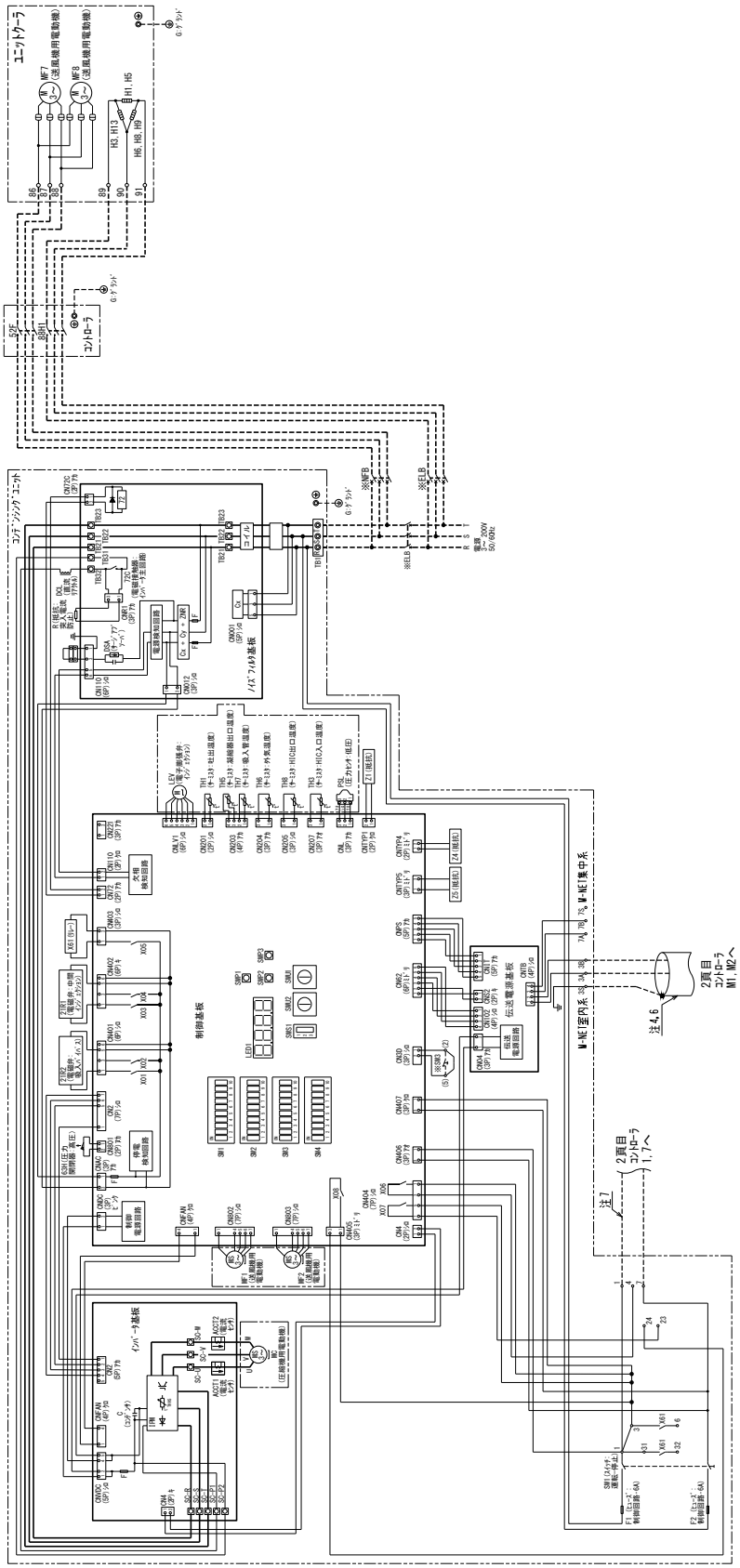

注1.●印の機器は、現地手配となります。
2.----線は現地手配となります。
3.矢点の矢印は、圧力・温度が上昇した時の接点動作方向を示します。
4.主回路配線・制御回路配線に浸漏せないでください。
5.コンデンシングユニットの制御基板のSW2-5, SW1-9およびSW1-10をONにしてください。
6.2芯シールドケーブル(CVVS, CPEVS, MVVS)をご使用になりシールドアースを接続してください。
7.コントローラ1, 7番間に、単相200Vの電源が印加されていれば
コンデンシングユニットとの接続は不要です。
8.記号表は、各ユニットの電気回路図を参照ください。
9.製品の仕様は改良のため、予告なく変更する場合があります。
10.コントローラのファンモータに自動復帰形サーマルプロテクター(過負荷保護装置)が内蔵されています。
拘束、過負荷、欠相運転あるいは周囲温度が基準以上に高い場合にはサーマルプロテクターが作動し、
回転が止まります。その場合は電源を切り、原因を取り除いてください。

<現地手配品>

記号	名称
●ELB	漏電遮断器
●NFB	ノーヒューズブレーカ

⚠ この製品をご使用になる場合は、漏電遮断器、ノーヒューズブレーカの設置とアース工事が必要です。

● AFRV-J8VHQS1-B形

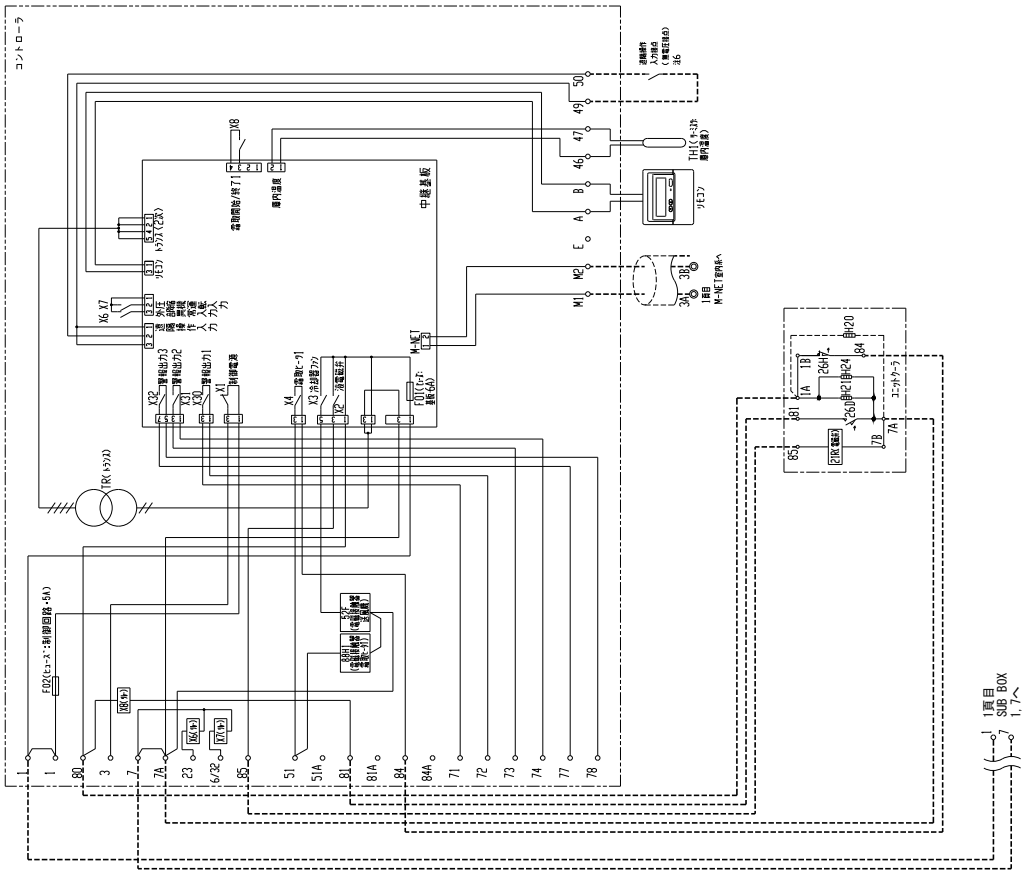

● AFRV-J10VHQ-B形

R463A-J	インバータ 10馬力	ヒータ霜取	クーラ1台

通信あり

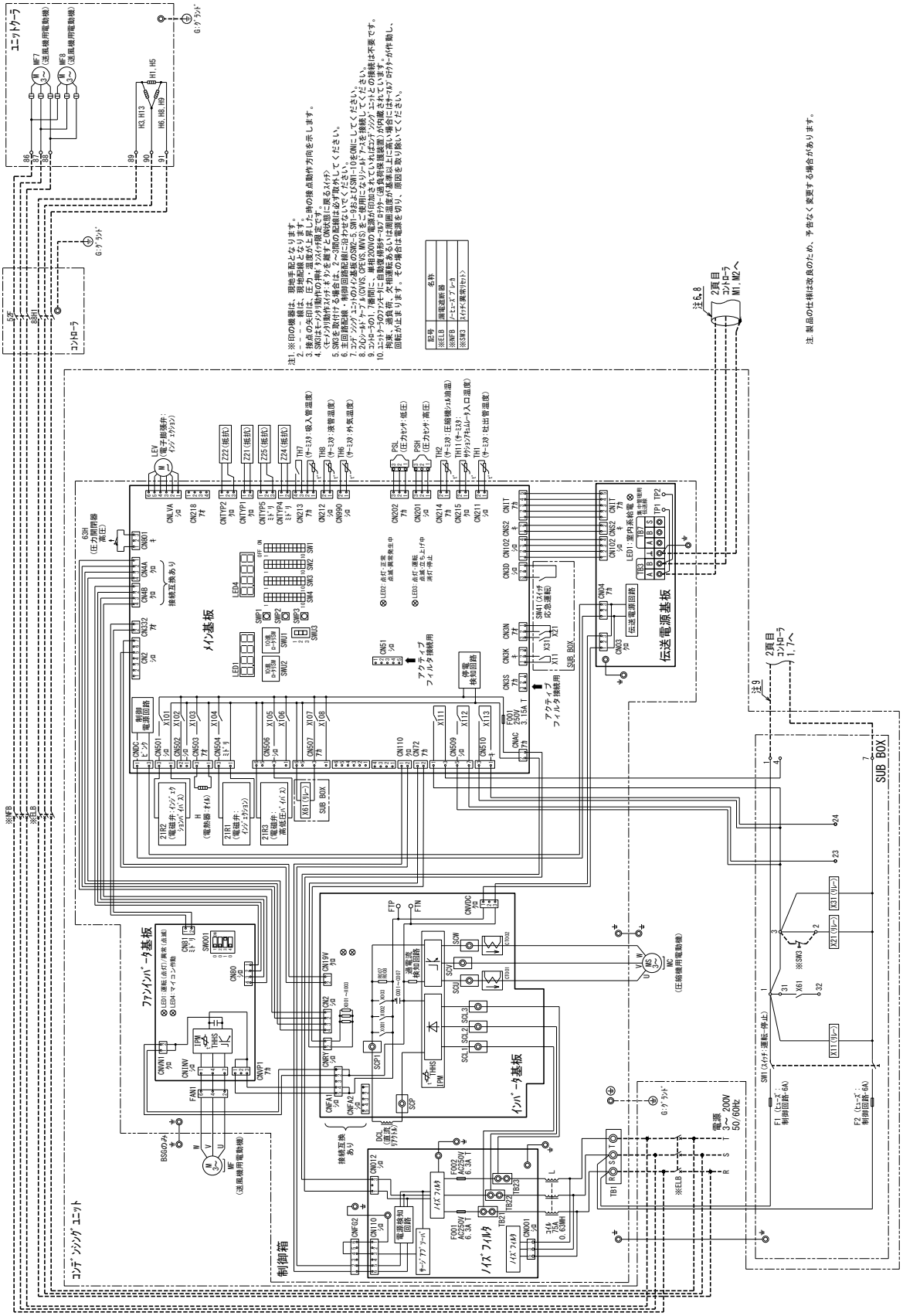

● AFRV-J10VHQ-B形

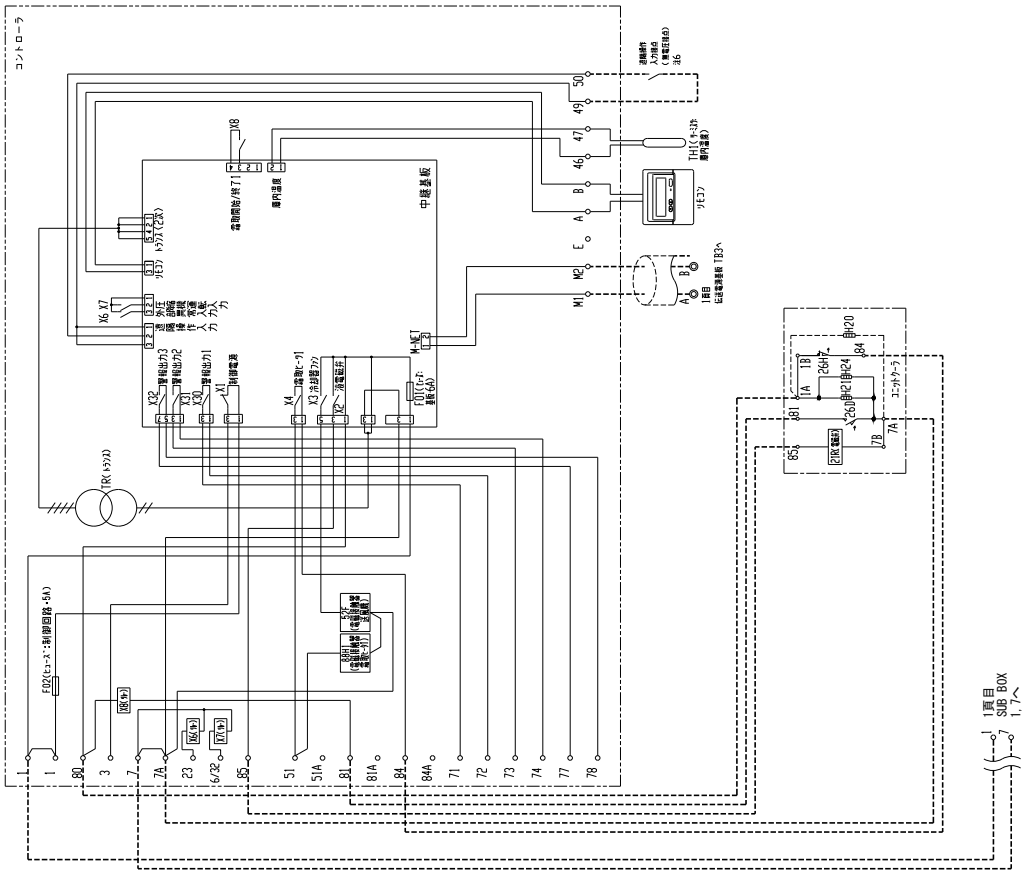

電気配線図

● AFRV-J10VHQS1-B形
● AFRV-J13VHQ-B形

R463A-J | **インバータ 10~13馬力** | **ヒータ霜取** | **クーラ1台**

通信あり

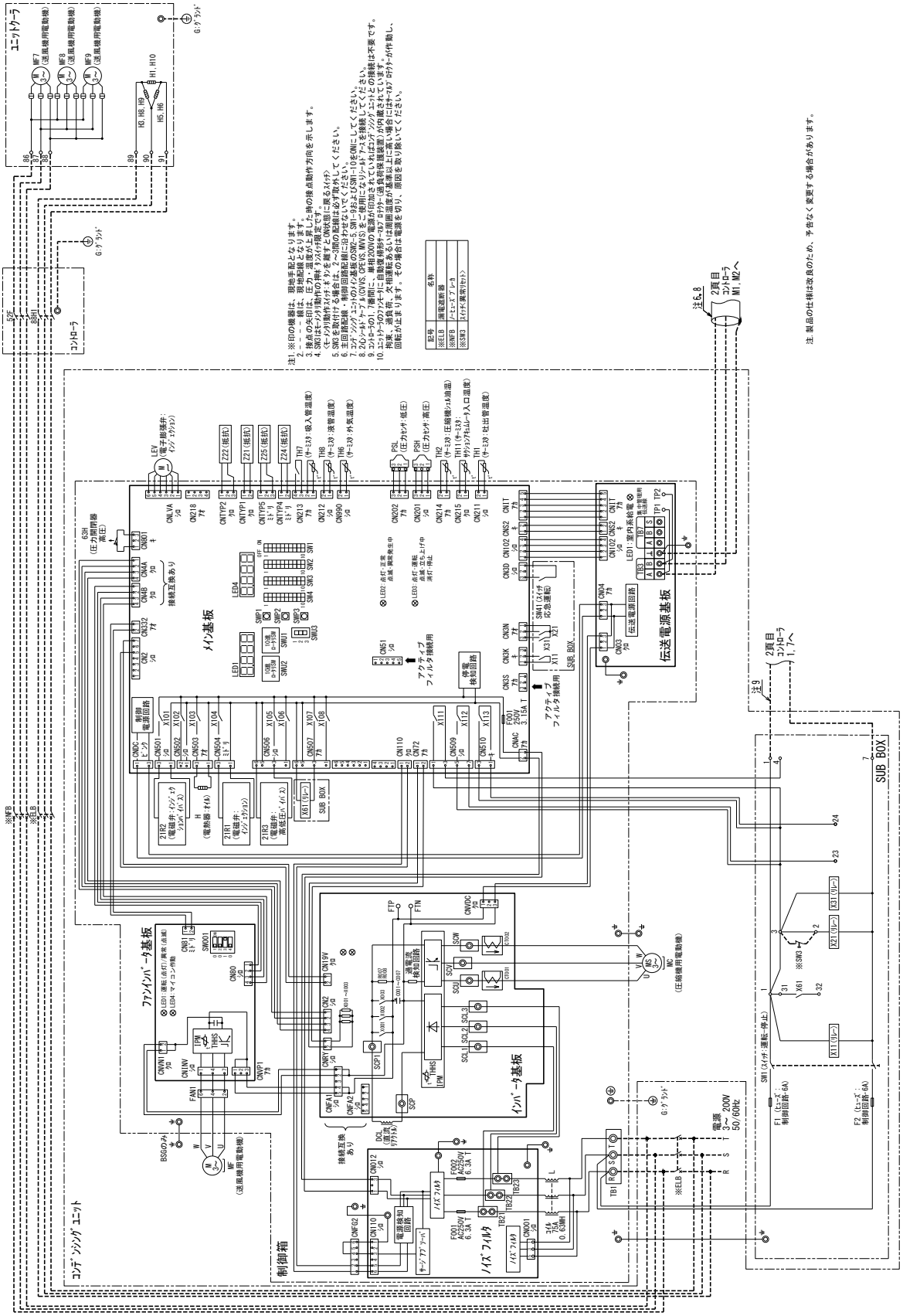

● AFRV-J10VHQS1-B形
● AFRV-J13VHQ-B形

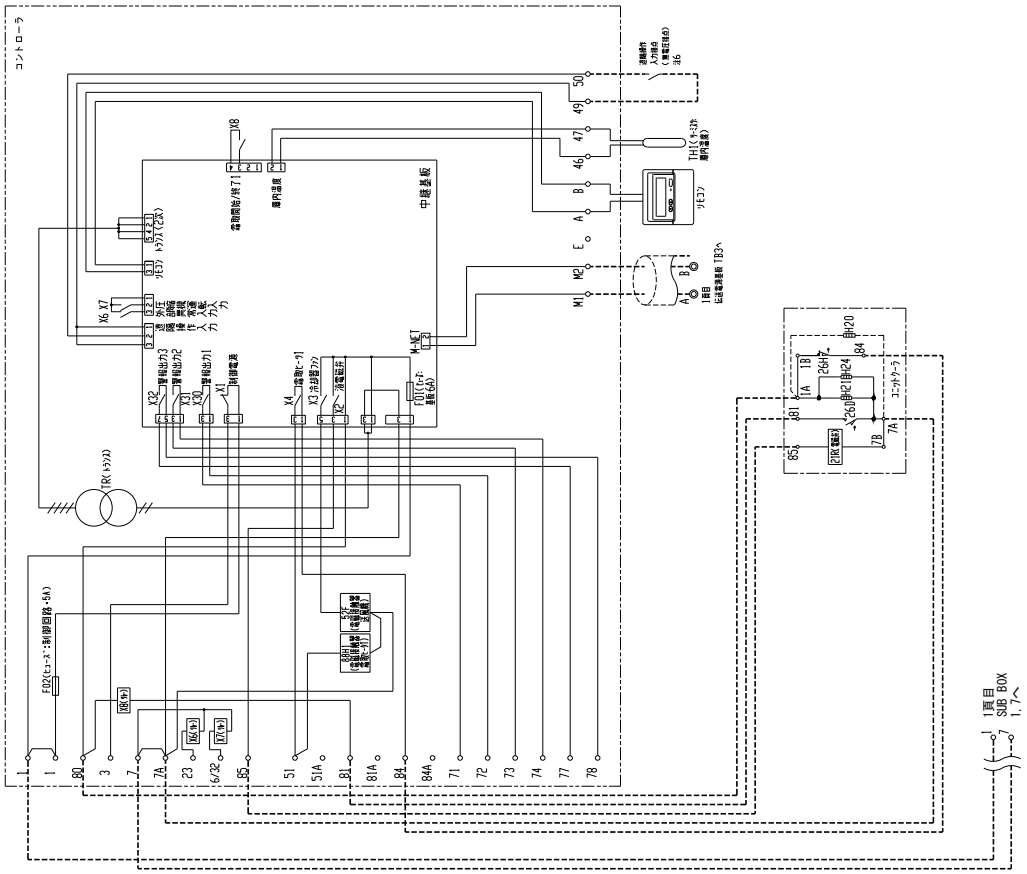

電気配線図

- AFRV-J13VHQS1-B形
- AFRV-J15VHQS1-B形
- AFRV-J20VHQ-B形

R463A-J | **インバータ 13～15馬力** | **ヒータ霜取** | **クーラ1台**

通信あり

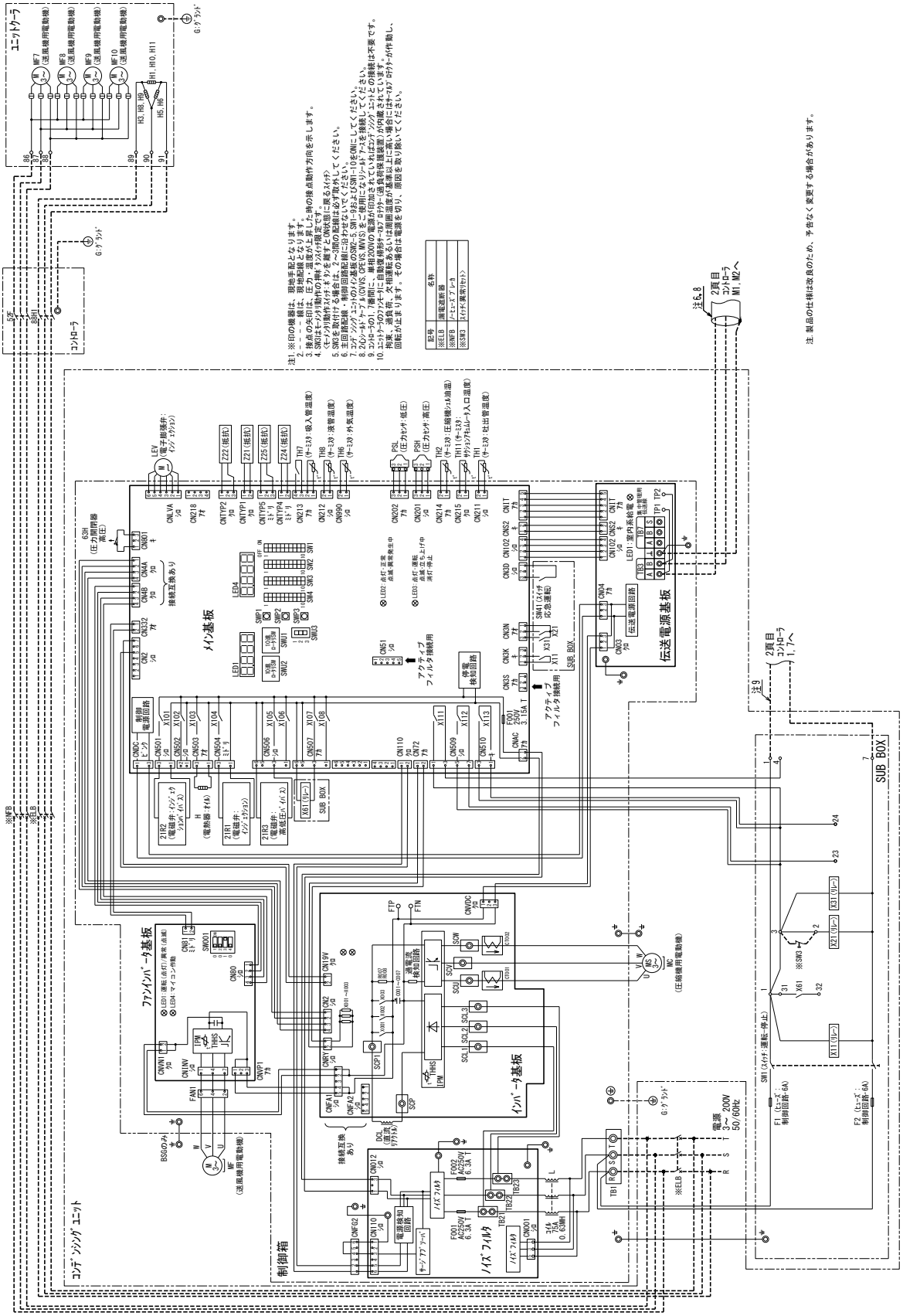

● AFRV-J13VHQS1-B形
● AFRV-J15VHQS1-B形
● AFRV-J20VHQ-B形

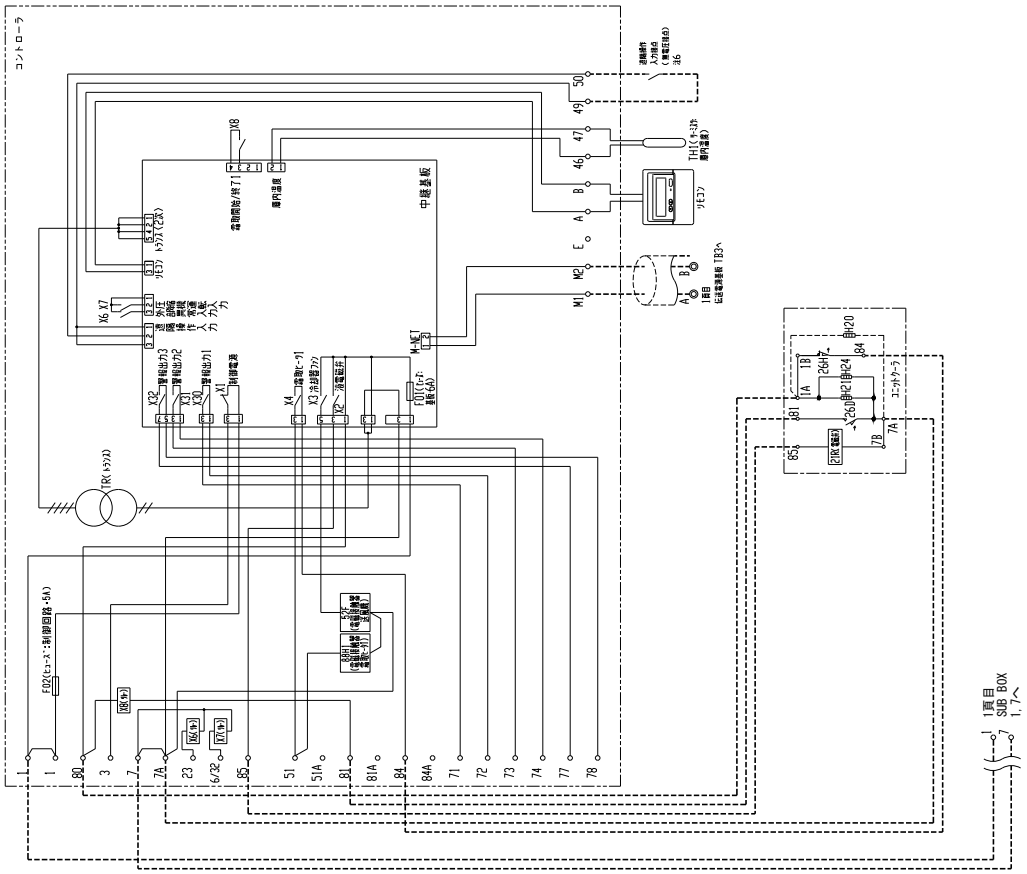

● AFRV-J15VHQ-B形

R463A-J	インバータ 15 馬力	ヒータ霜取	クーラ1台

通信あり

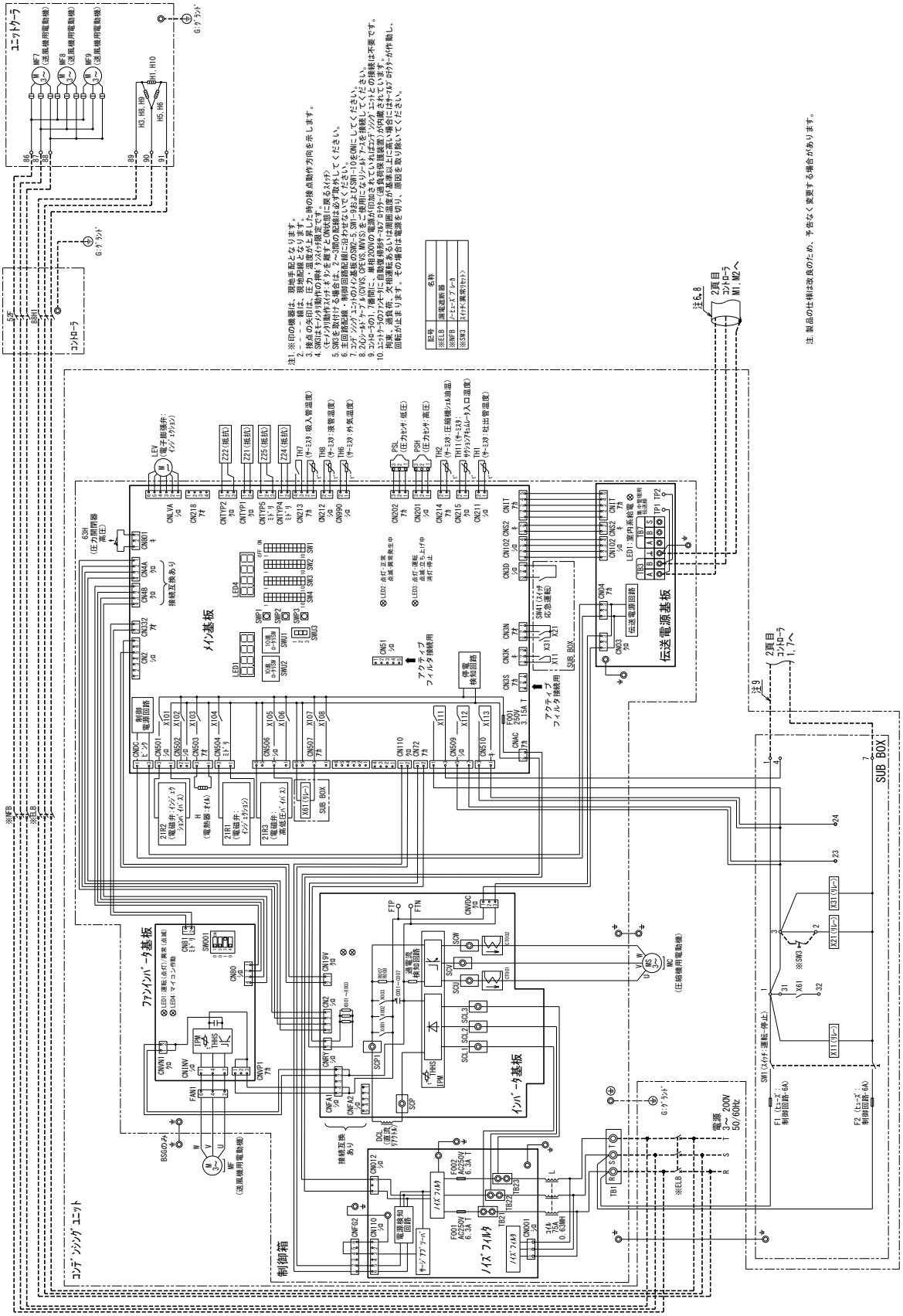

● AFRV-J15VHQ-B形

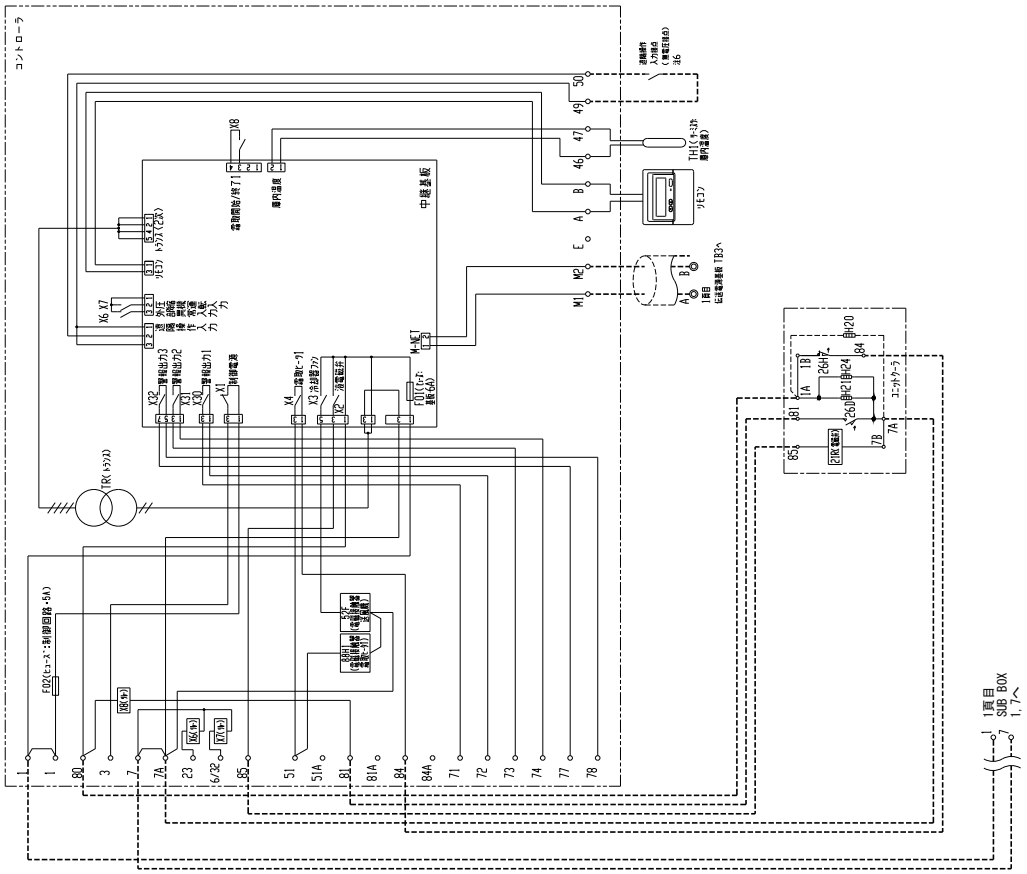

● AFRV-J20VHQS1-B形
● AFRV-J25VHQS1-B形

R463A-J | **インバータ 20馬力** | **ヒータ霜取** | **クーラ2台**

通信あり

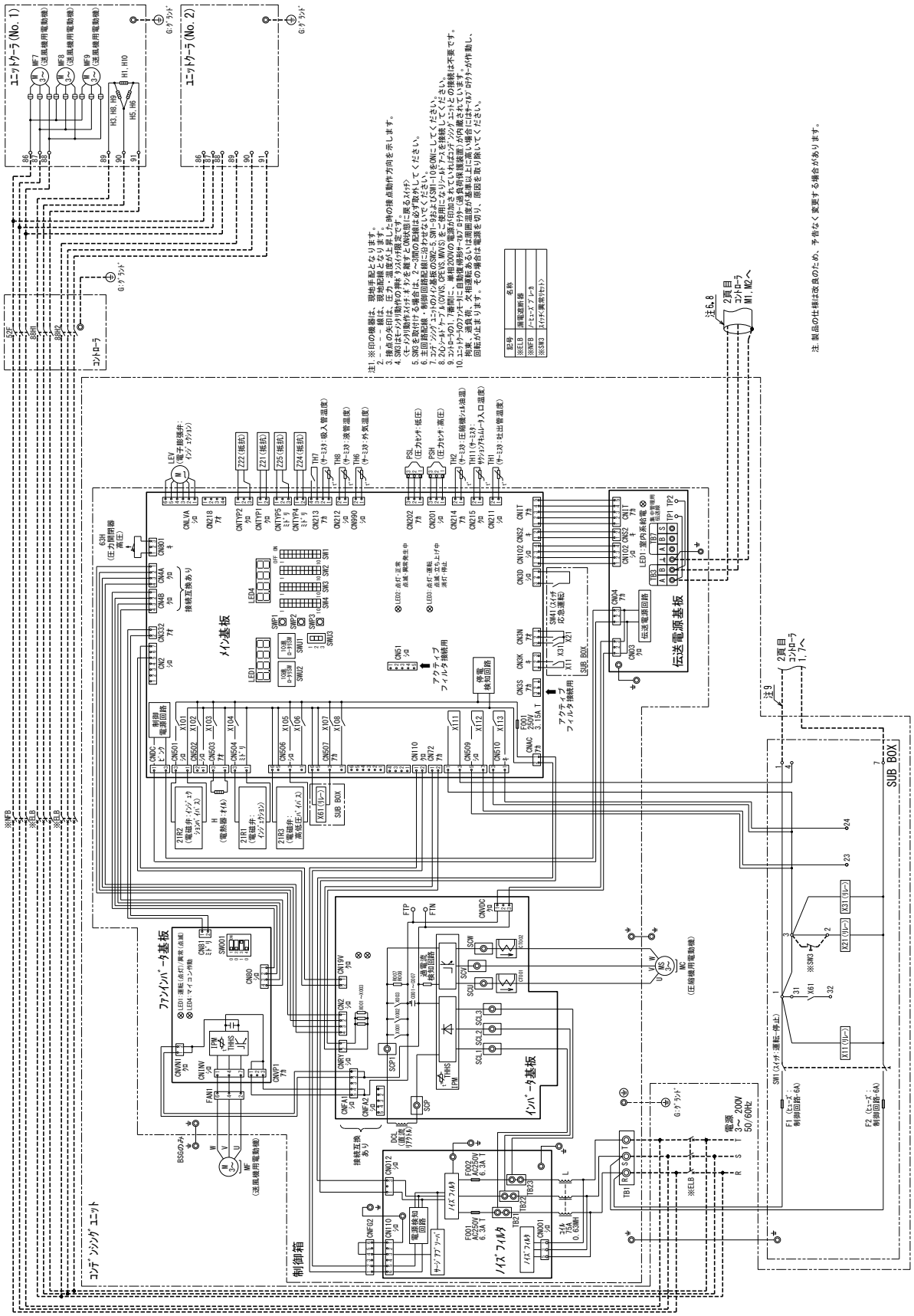

● AFRV-J20VHQS1-B形
● AFRV-J25VHQS1-B形

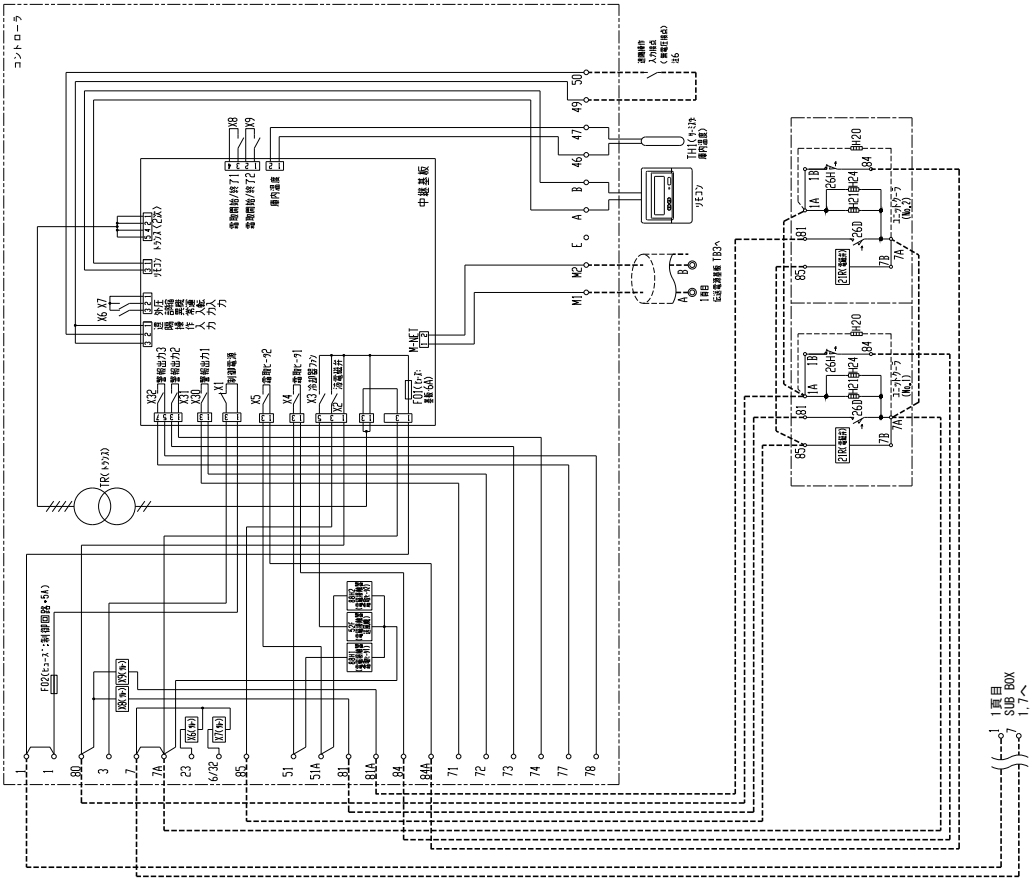

● AFRV-J25VHQ-B形
● AFRV-J30VHQ-B形

R463A-J | **インバータ 25～30馬力** | **ヒータ霜取** | **クーラ2台**

通信あり

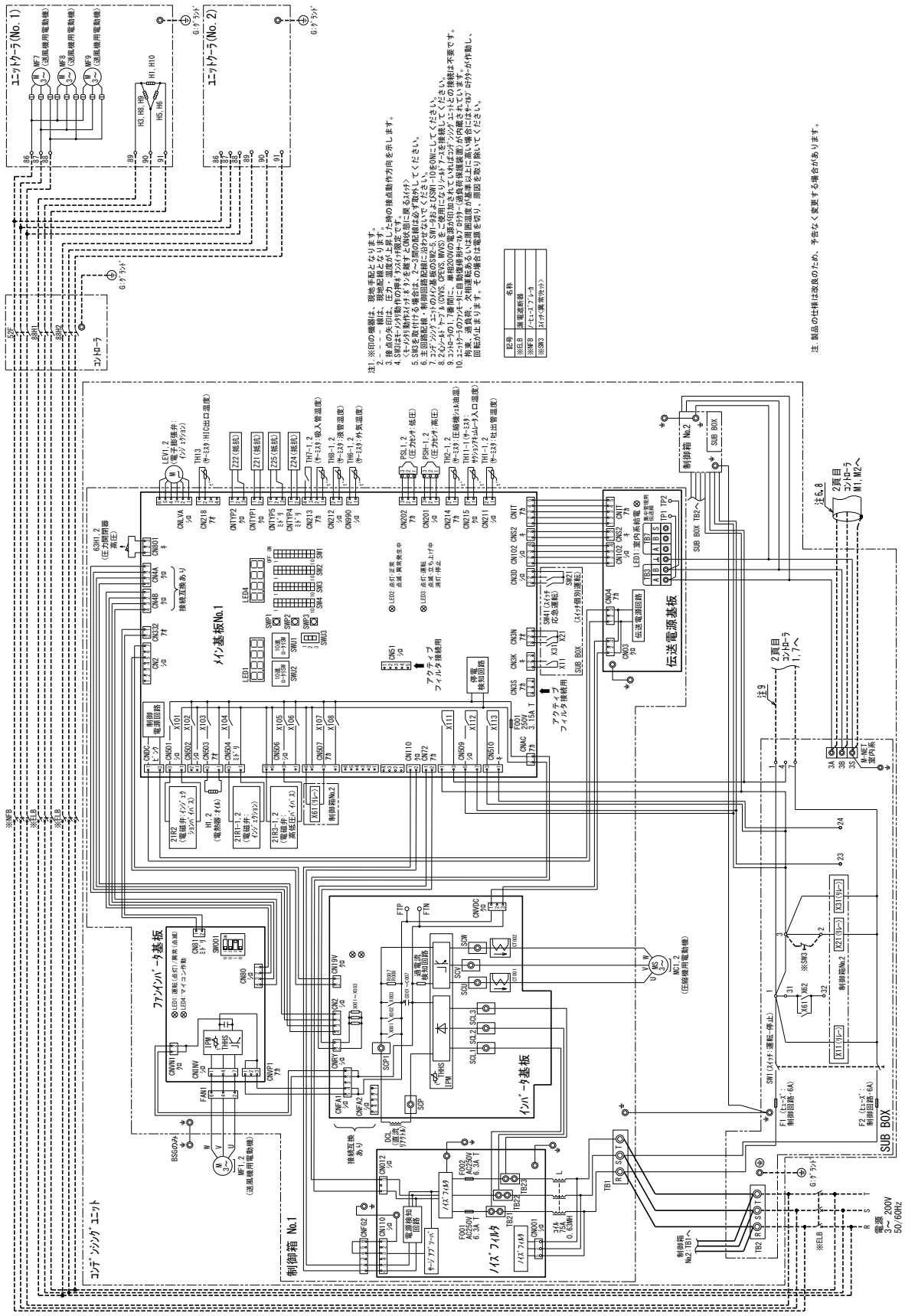

● AFRV-J25VHQ-B形
● AFRV-J30VHQ-B形

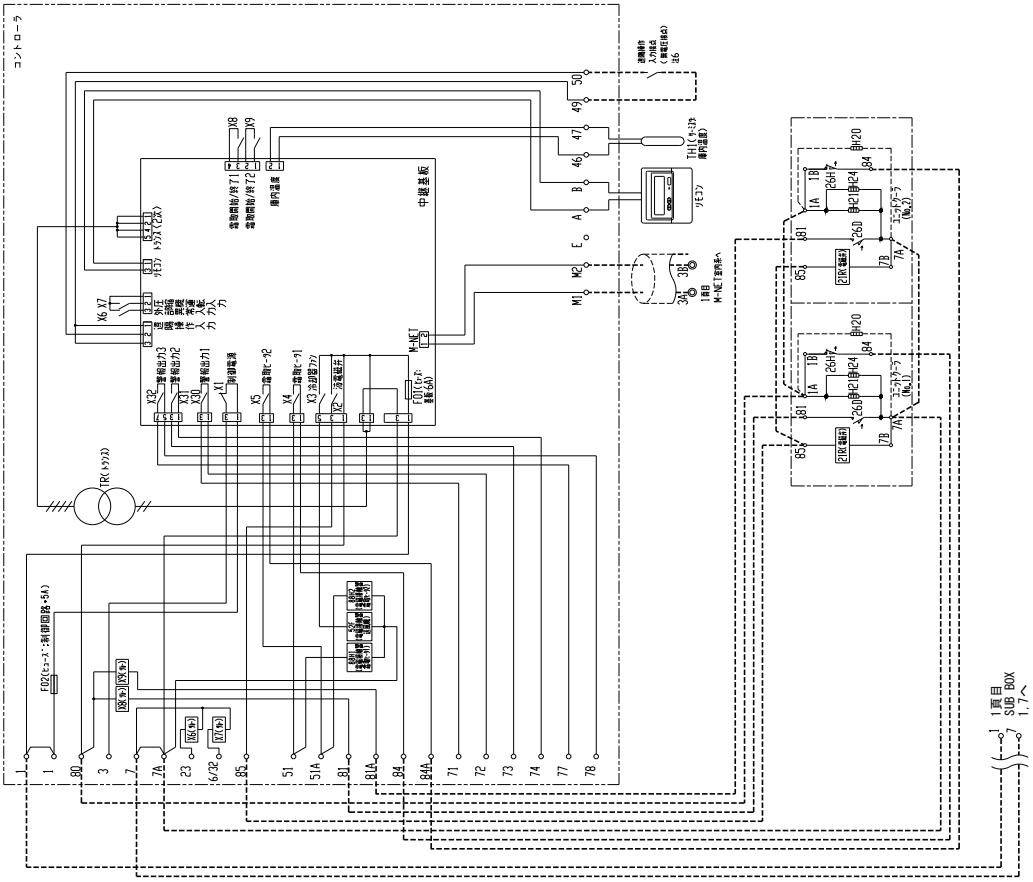

電気配線図

● AFRV-J30VHQS1-B形
● AFRV-J35VHQ(S1)-B形

R463A-J | **インバータ 30～35馬力** | **ヒータ霜取** | **クーラ2台**

通信あり

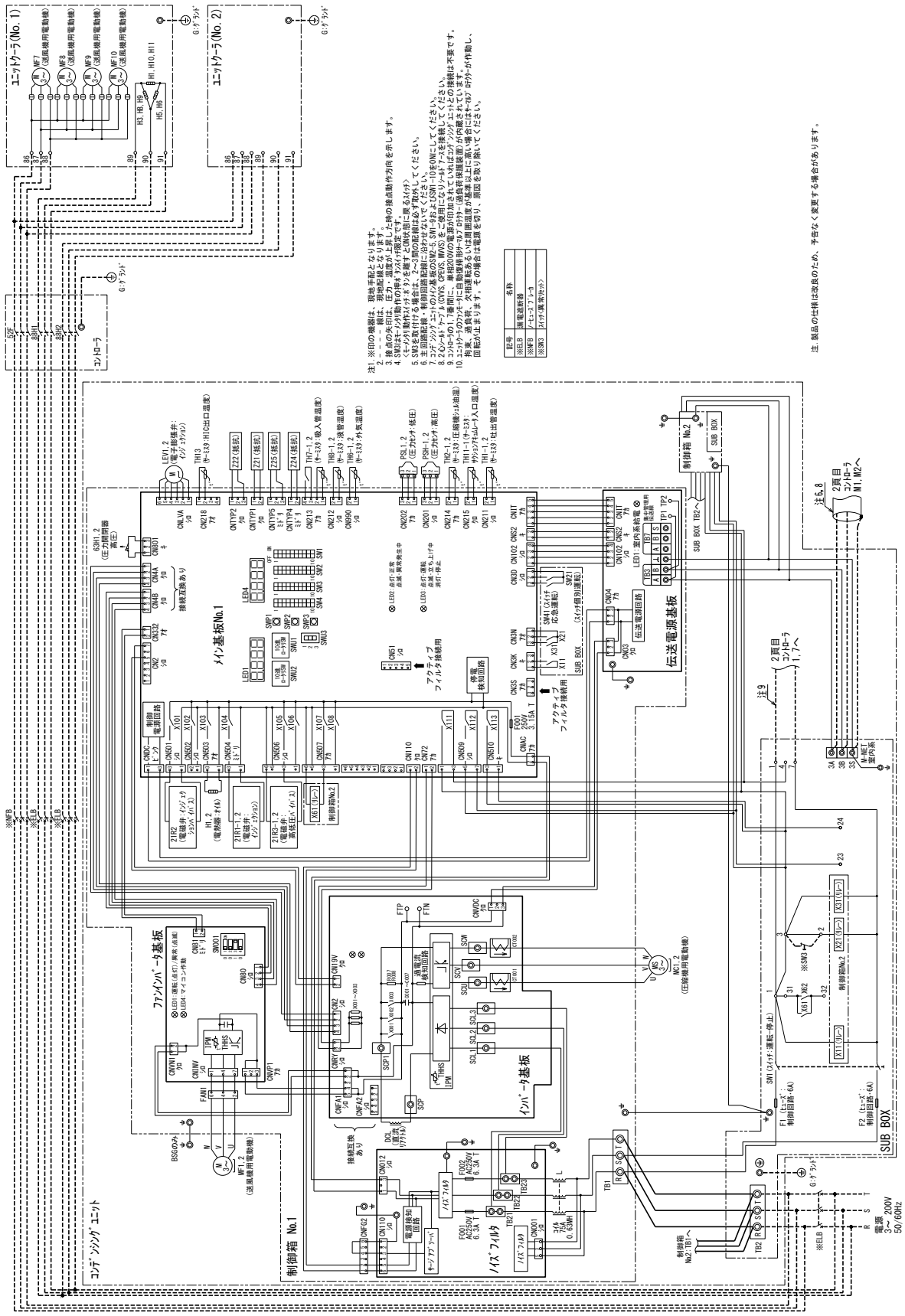

● AFRV-J30VHQS1-B形
● AFRV-J35VHQ(S1)-B形

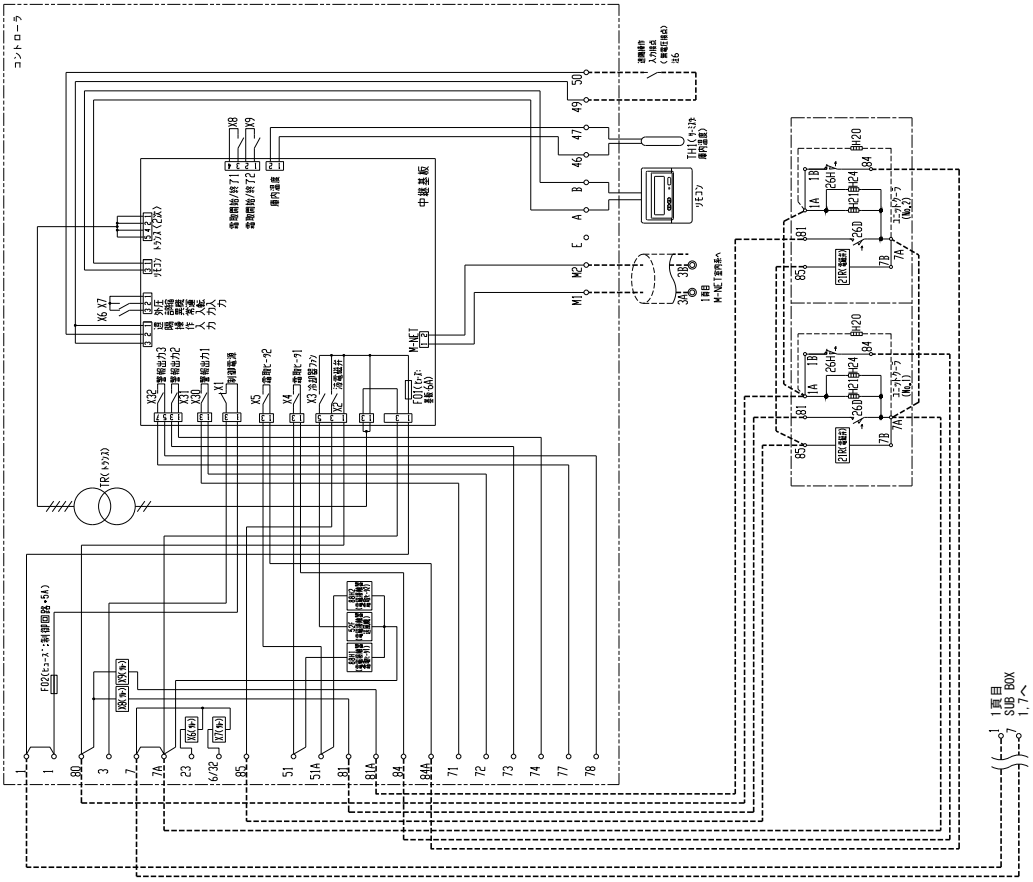

● AFRV-J40VHQ-B形

R463A-J	インバータ 40馬力	ヒータ霜取	クーラ2台

通信あり

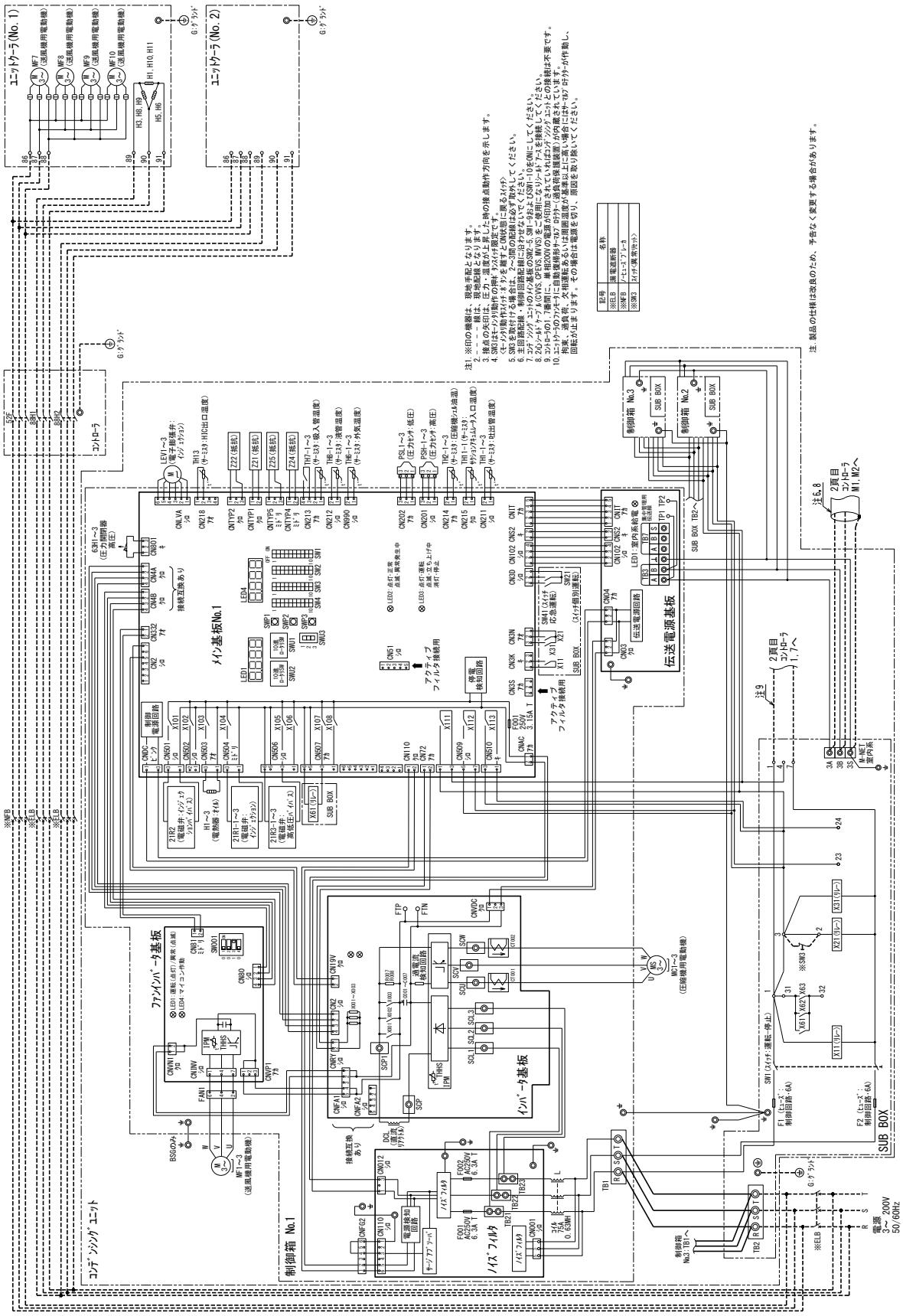

● AFRV-J40VHQ-B形

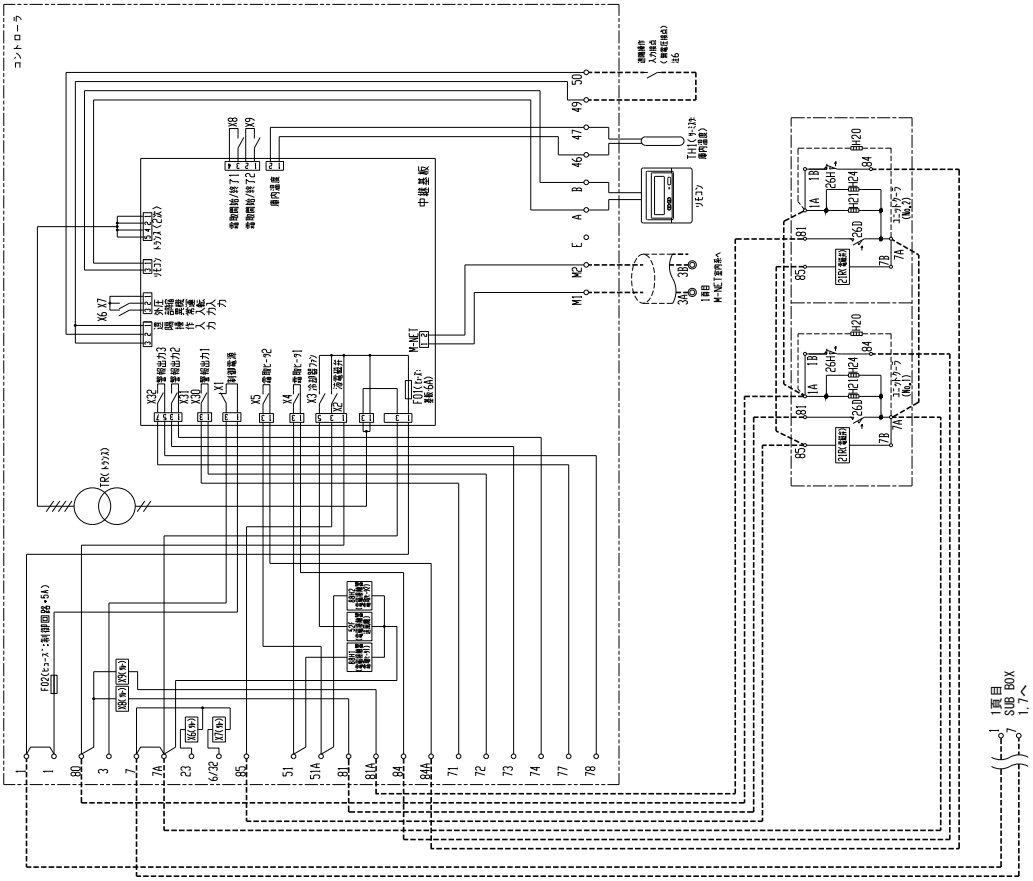

● AFRV-J15BHQ-B形

R463A-J	インバータ 15 馬力	ヒータ霜取	クーラ1台

通信あり

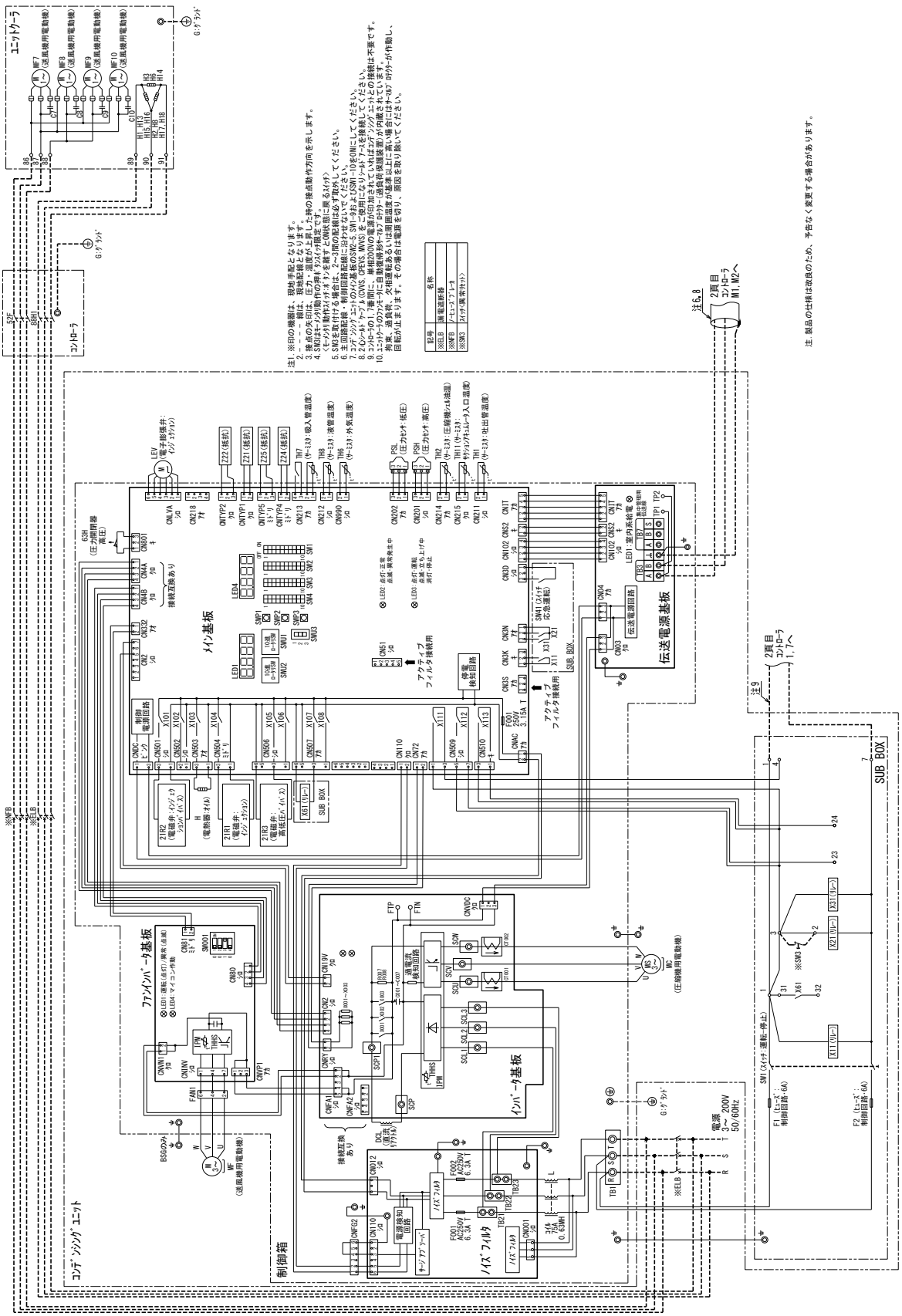

● AFRV-J15BHQ-B形

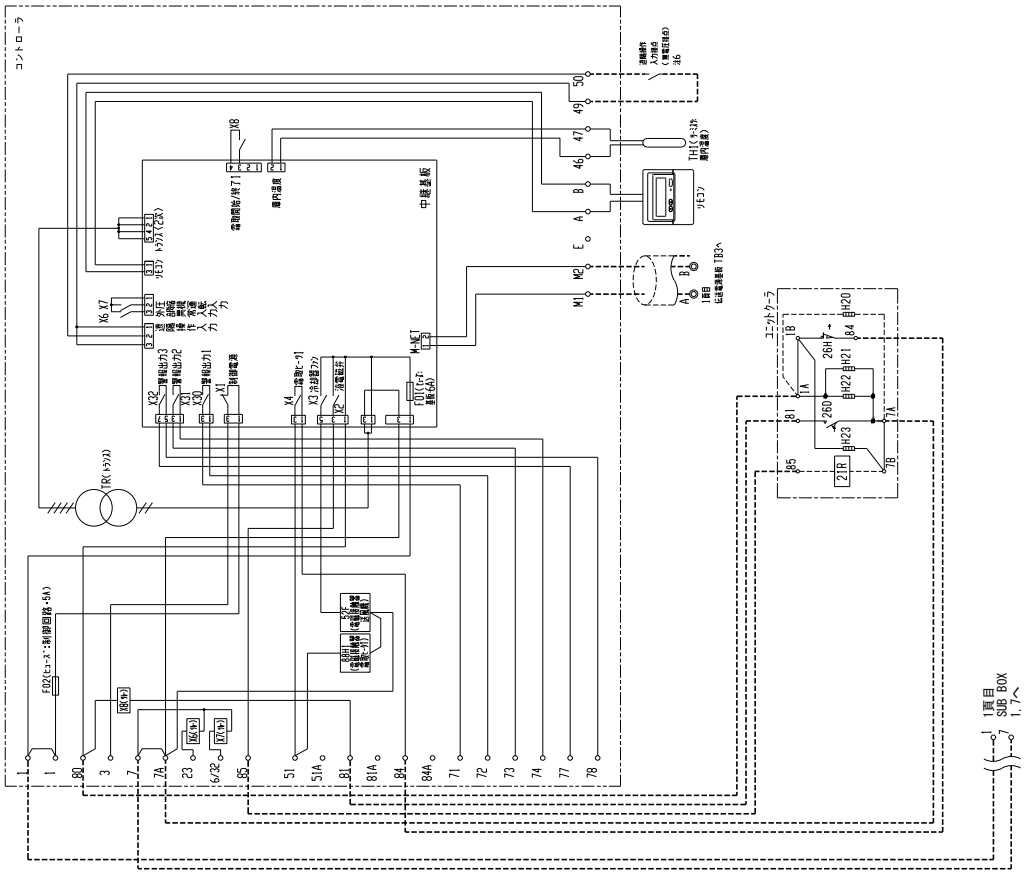

● AFRV-J20BHQ-B形
● AFRV-J25BHQ-B形

R463A-J | インバータ 20～25馬力 | ヒータ霜取 | クーラ1台

通信あり

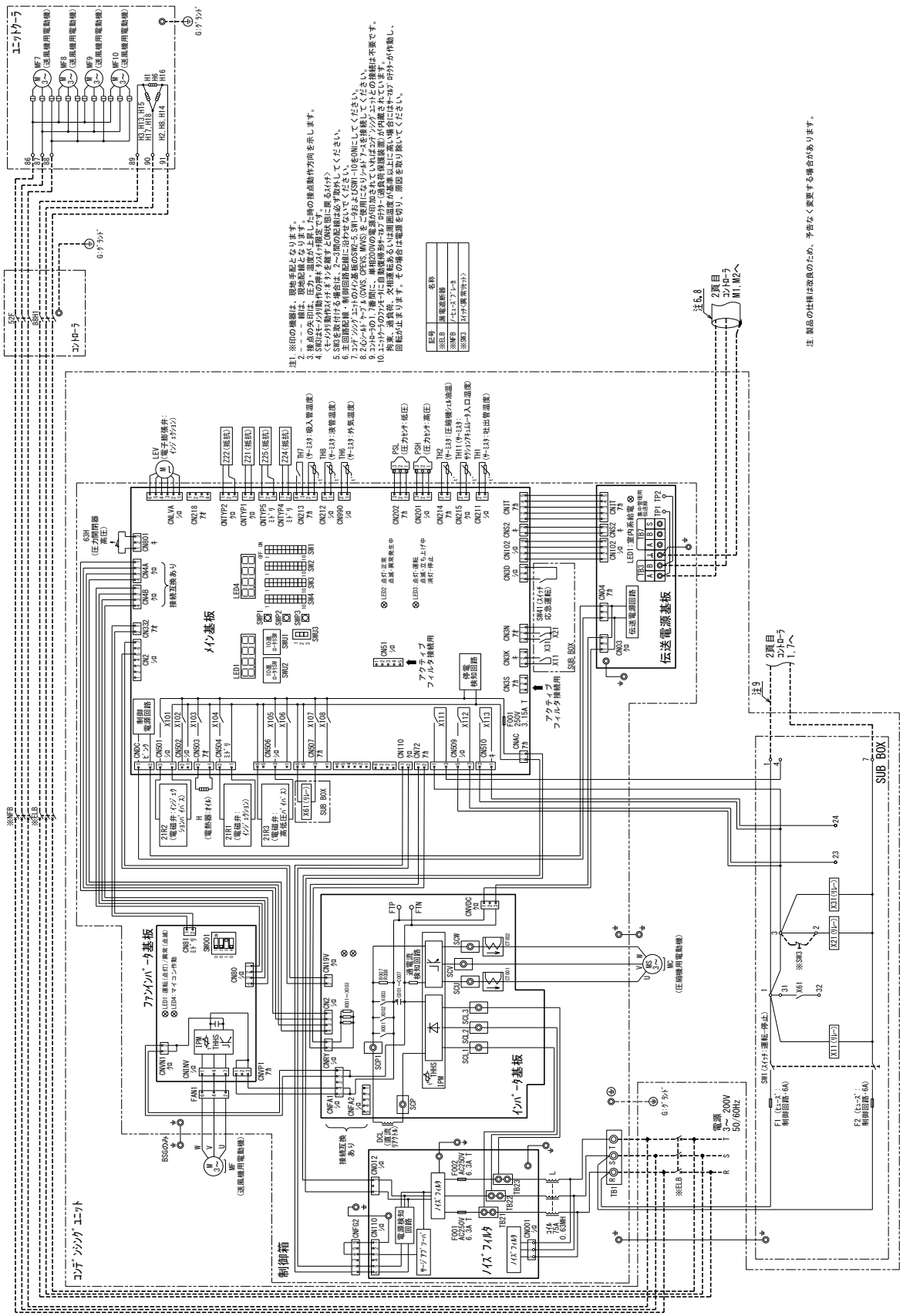

● AFRV-J20BHQ-B形
● AFRV-J25BHQ-B形

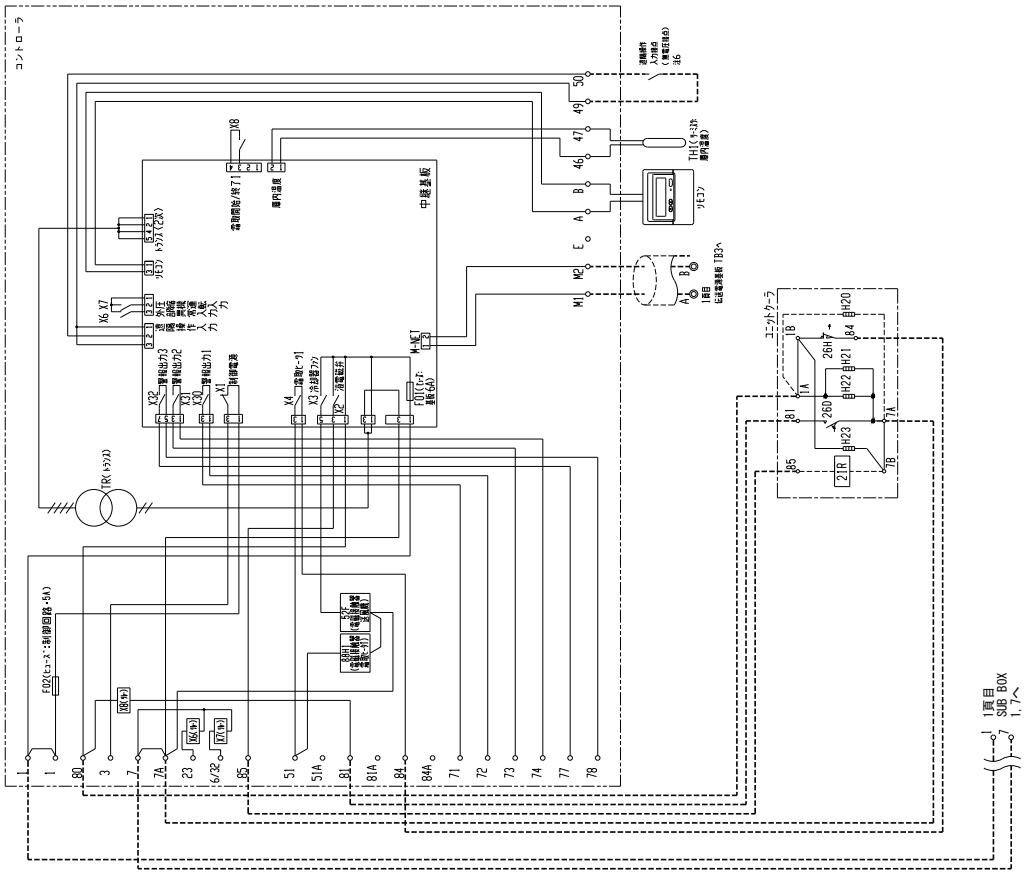

● AFRV-J30BHQ-B形

R463A-J	インバータ 30馬力	ヒータ霜取	クーラ2台

通信あり

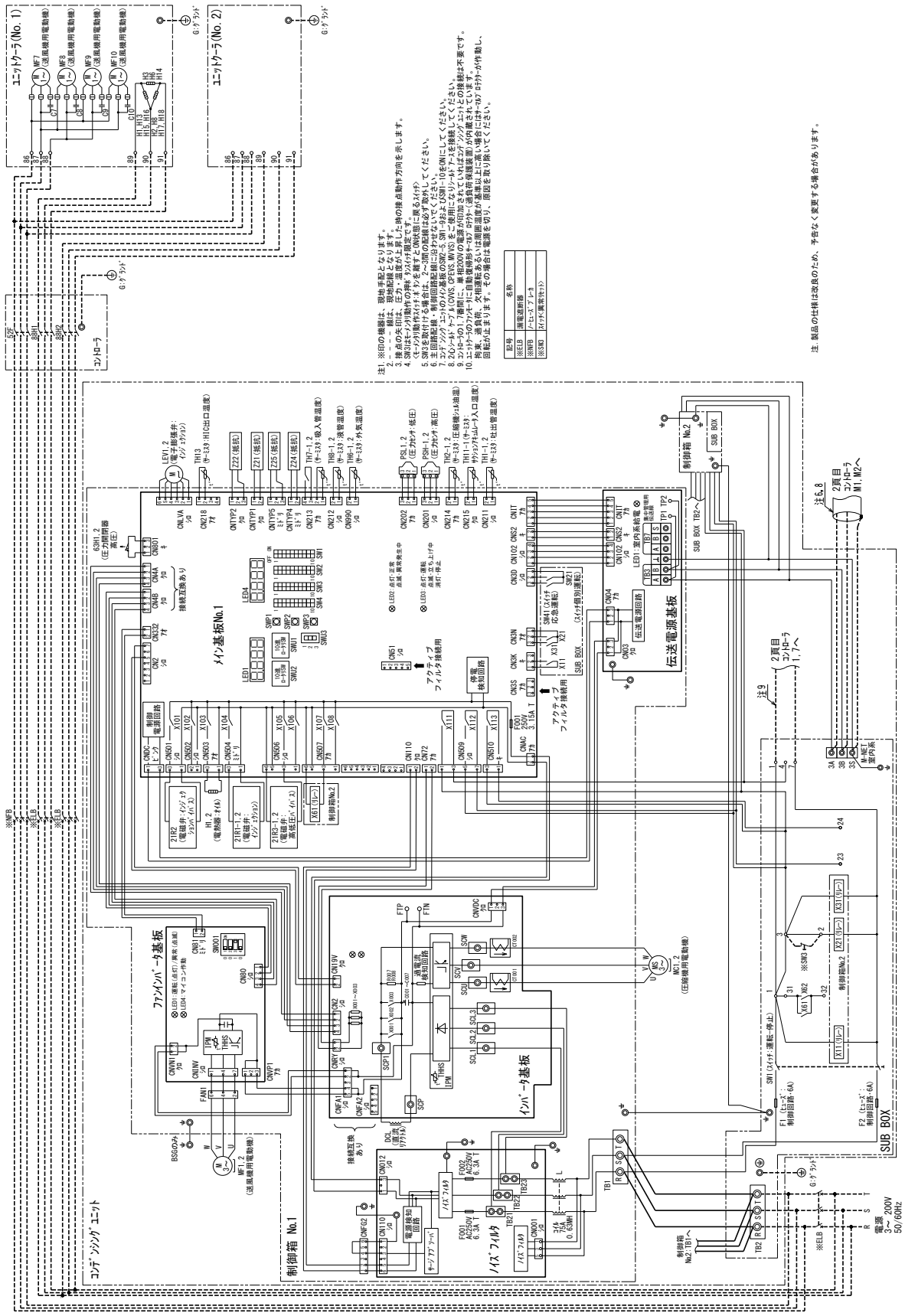

● AFRV-J30BHQ-B形

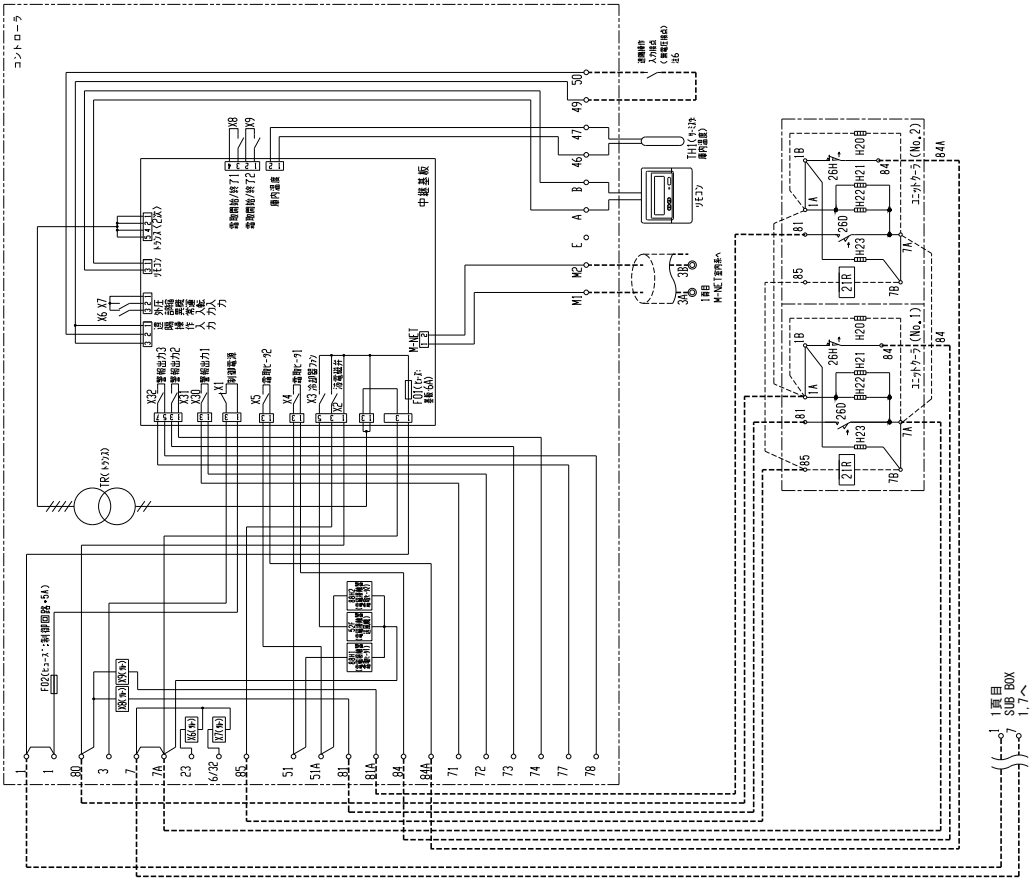

● AFRV-J35BHQ-B形

R463A-J	インバータ 35馬力	ヒータ霜取	クーラ2台

通信あり

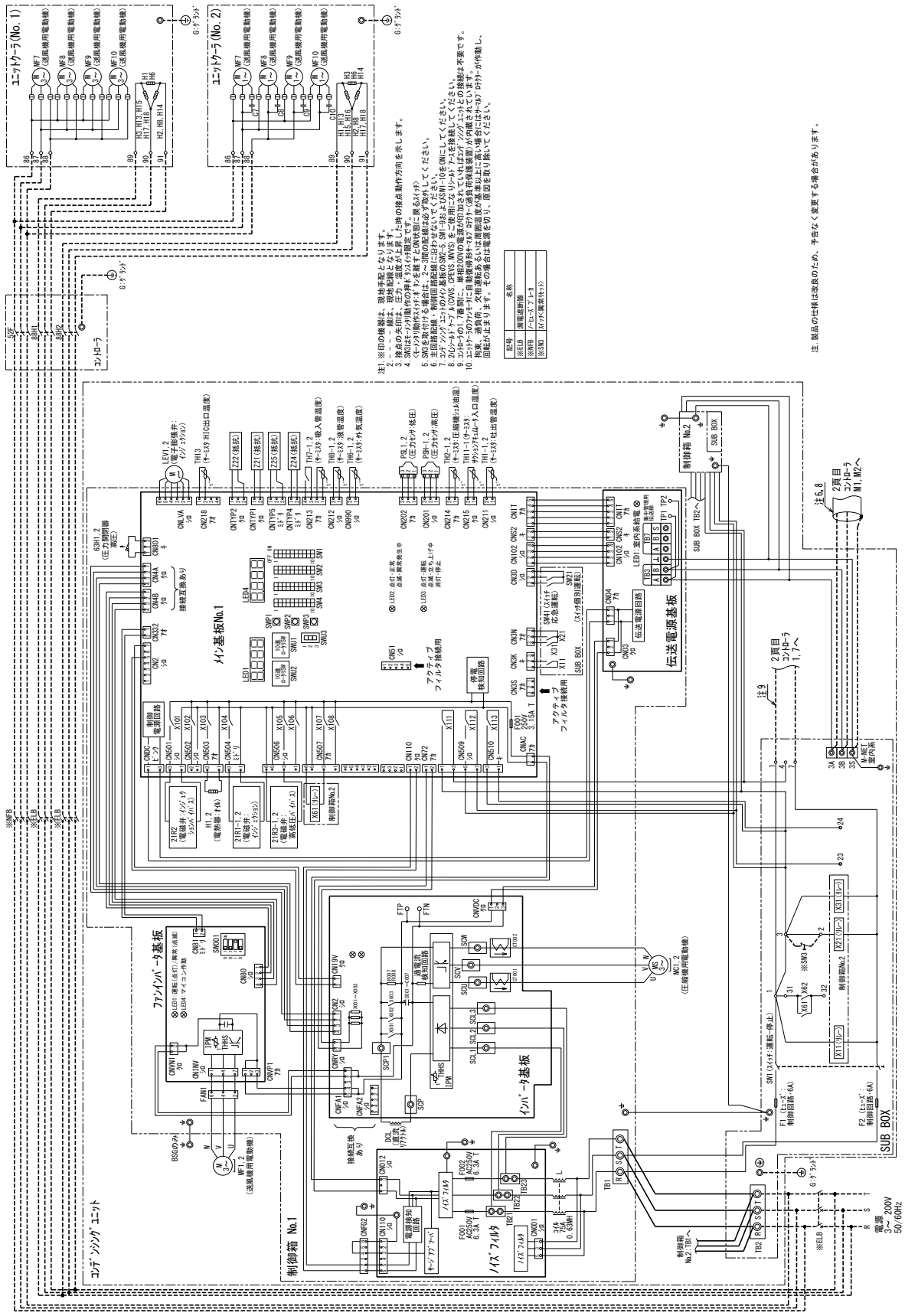

● AFRV-J35BHQ-B形

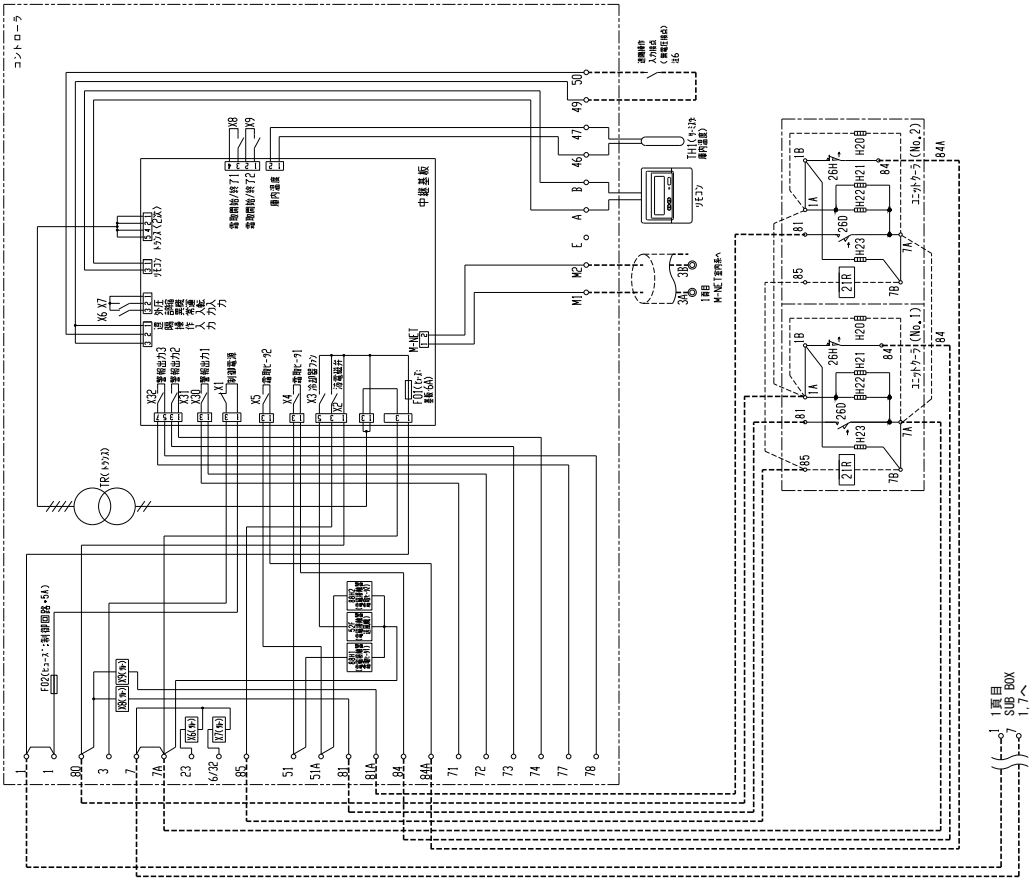

● AFRV-J40BHQ-B形

R463A-J	インバータ 40馬力	ヒータ霜取	クーラ2台

通信あり

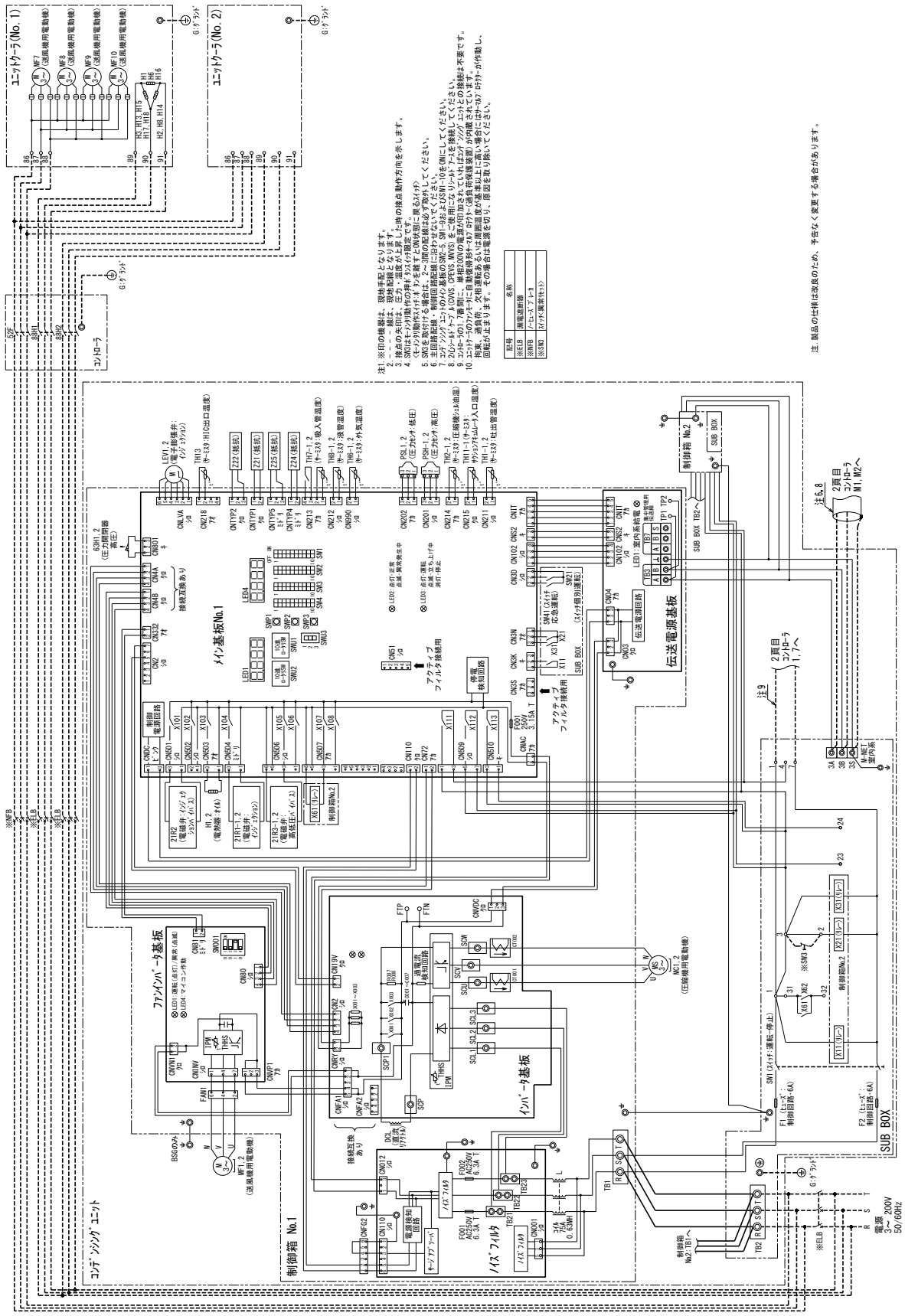

● AFRV-J40BHQ-B形

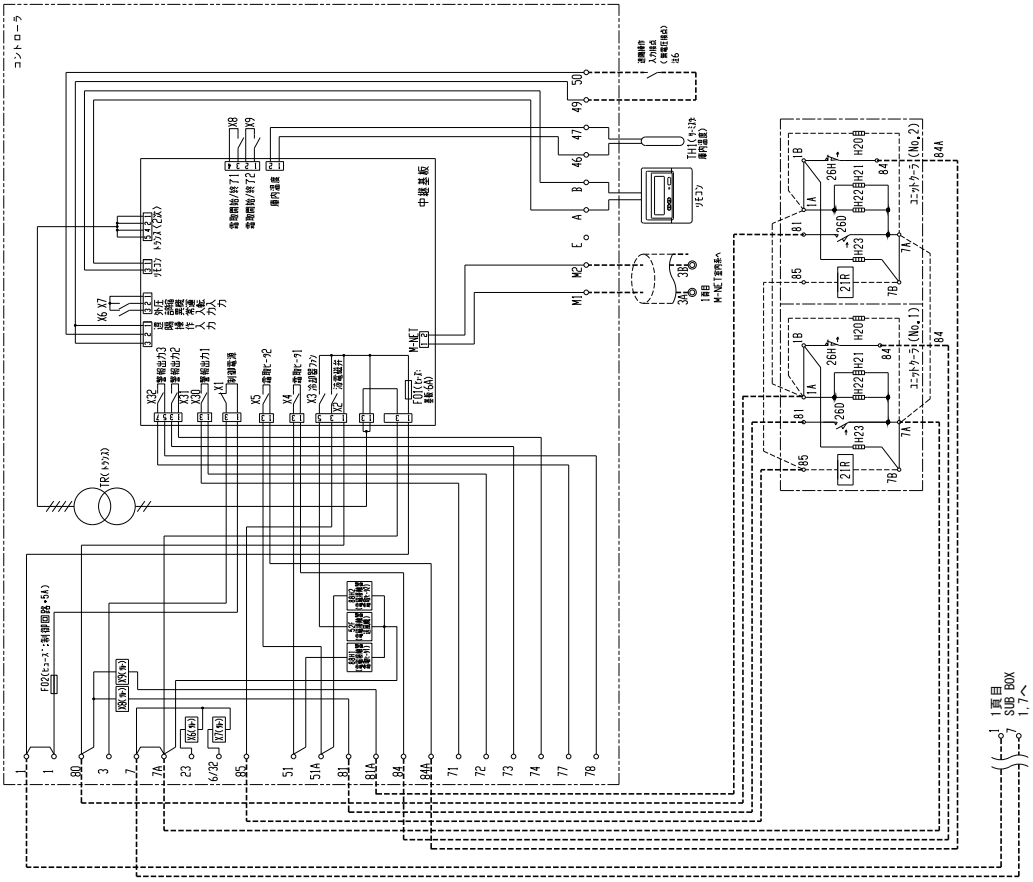

● AFRV-J45BHQ-B形

R463A-J	インバータ 45馬力	ヒータ霜取	クーラ2台

通信あり

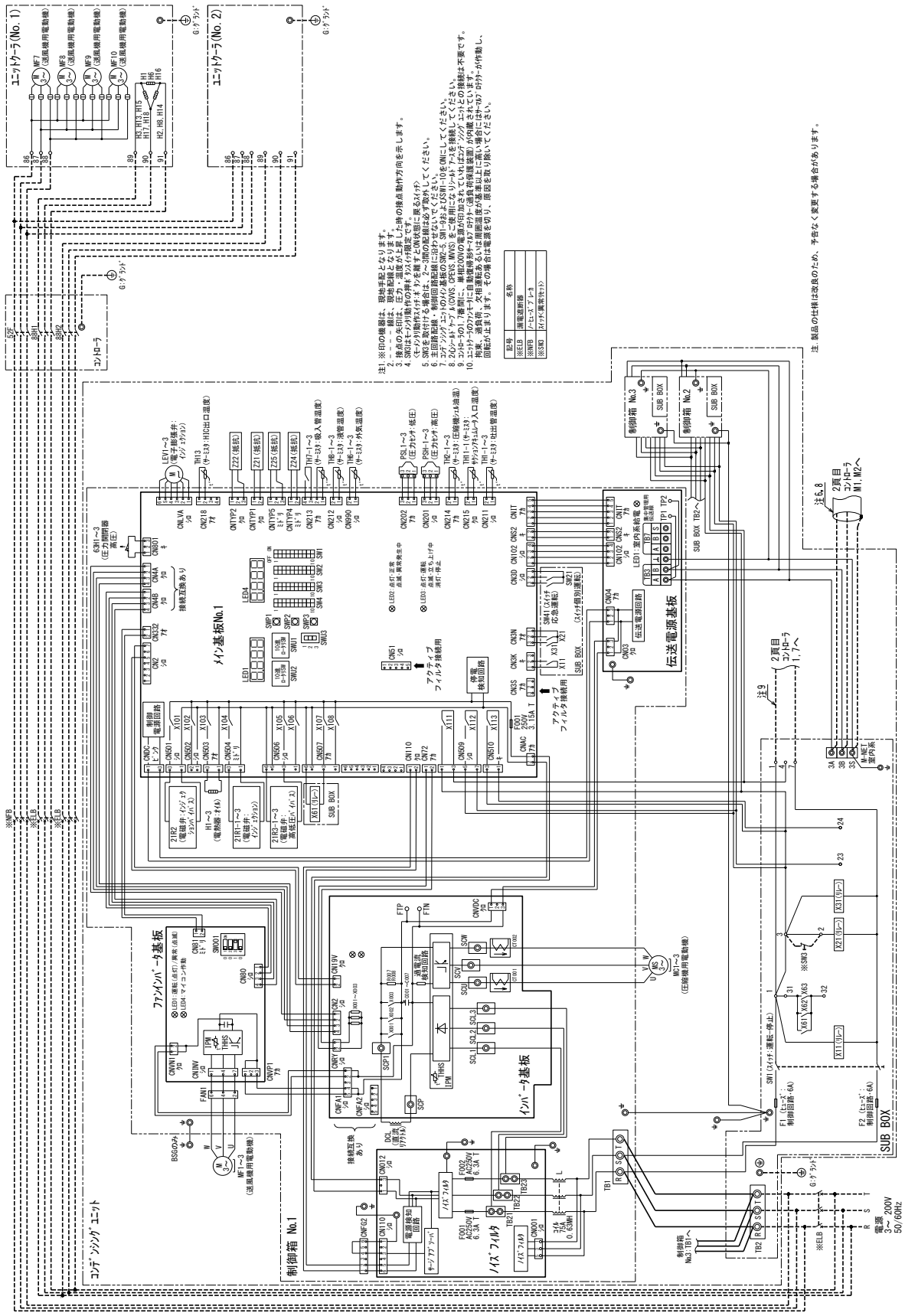

● AFRV-J45BHQ-B形

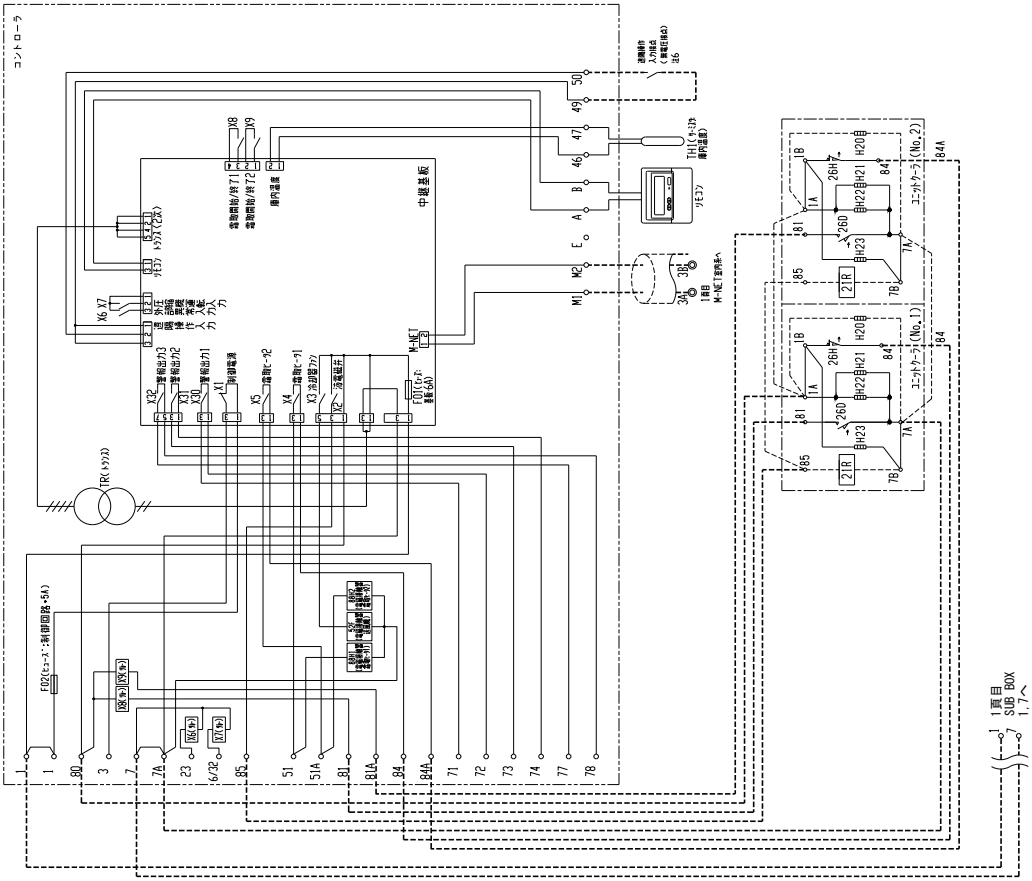

● AFHV-M3VNQ形

R32	インバータ 3馬力	オフサイクル霜取	クーラ1台

通信あり

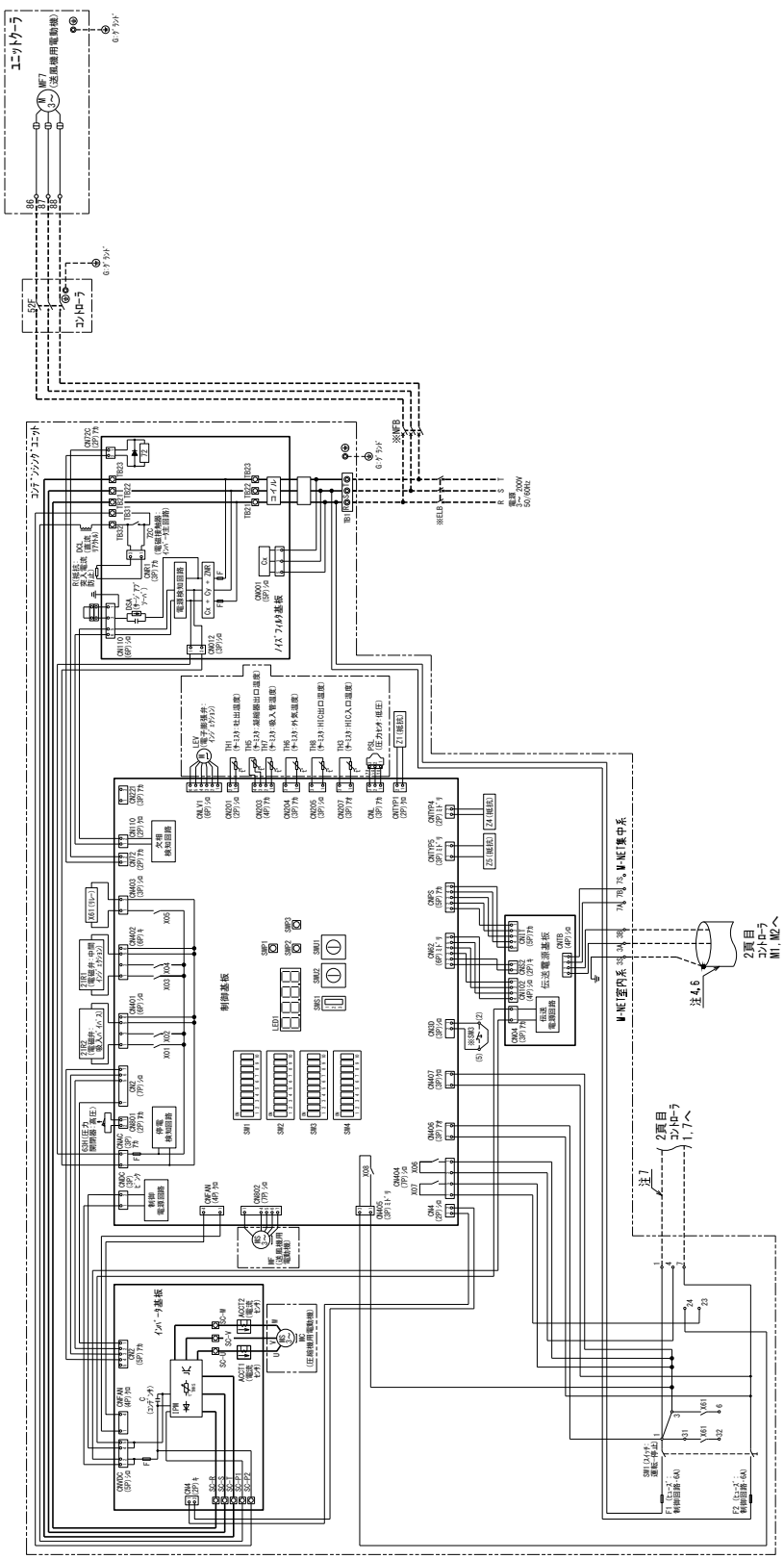

注1.*印の機器は、現地手配となります。
2.----線は現地手配となります。
3.点点の矢印は、圧力・温度が上昇した時の保護動作方向を示します。
4.主回路配線・制御回路配線に浸わせないでください。
5.コンデンシングユニットの制御基板のSW2-5, SW1-9およびSW1-10をONにしてください。
6.2芯シールドケーブル(CVVS, CPEVS, MVVS)をご使用になりシールドアースを接続してください。
7.コントローラ1, 7番間に一律R200Ωの抵抗が付加されていれば
コンデンシングユニットとの接続は不要です。
8.記号表は、各ユニットの電気回路図を参照ください。
9.製品の仕様は改良のため、予告なく変更する場合があります。

10.ユニットクーラのファンモータに自動復帰形サーマルプロテクター(過負荷保護装置)が内蔵されています。
拘束、過負荷、欠相運転あるいは周囲温度が基準以上に高い場合にはサーマルプロテクターが作動し、
回転が止まります。その場合は電源を切り、原因を取り除いてください。

<現地手配品>

記号	名 称
*ELB	漏電遮断器
*NFB	ノーヒューズブレーカ

⚠ この製品をご使用になる場合は、漏電遮断器、ノーヒューズブレーカの設置とアース工事が必要です。

● AFHV-M3VNQ形

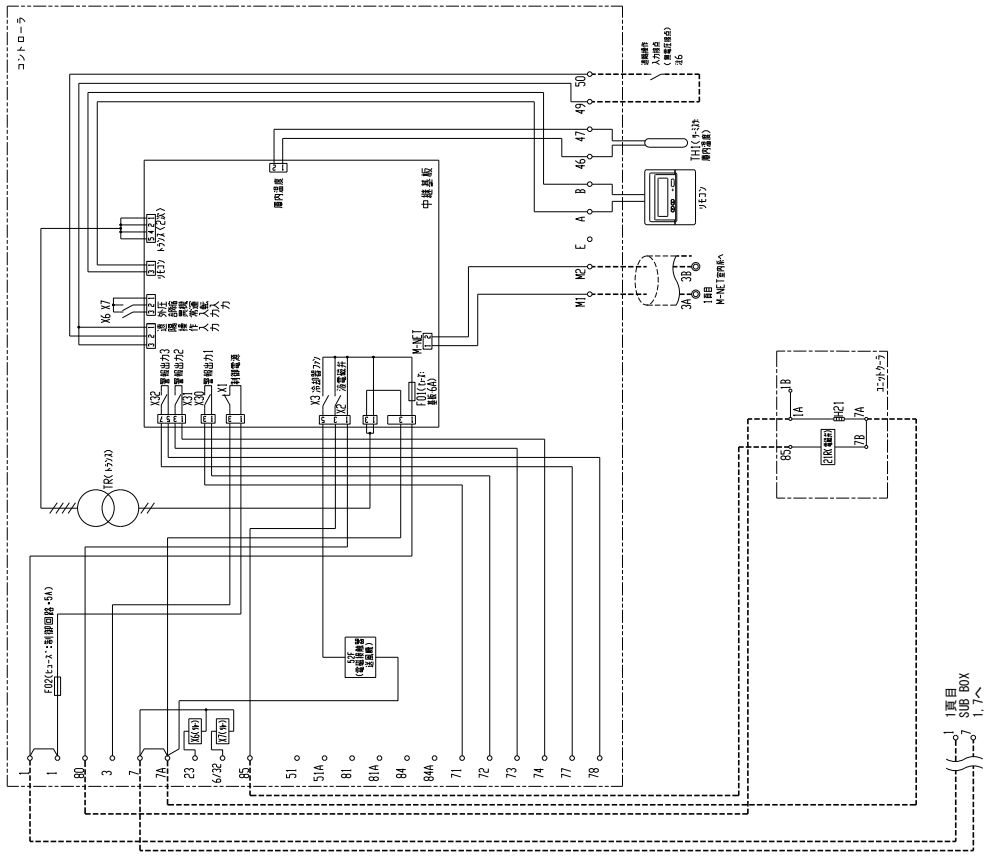

電気配線図

- AFHV-M3VNQS1形
- AFHV-M4VNQ(S1)形
- AFHV-M5VNQ(S1)形
- AFHV-M6VNQ(S1)形

R32	インバータ 3～6馬力	オフサイクル霜取	クーラ1台

通信あり

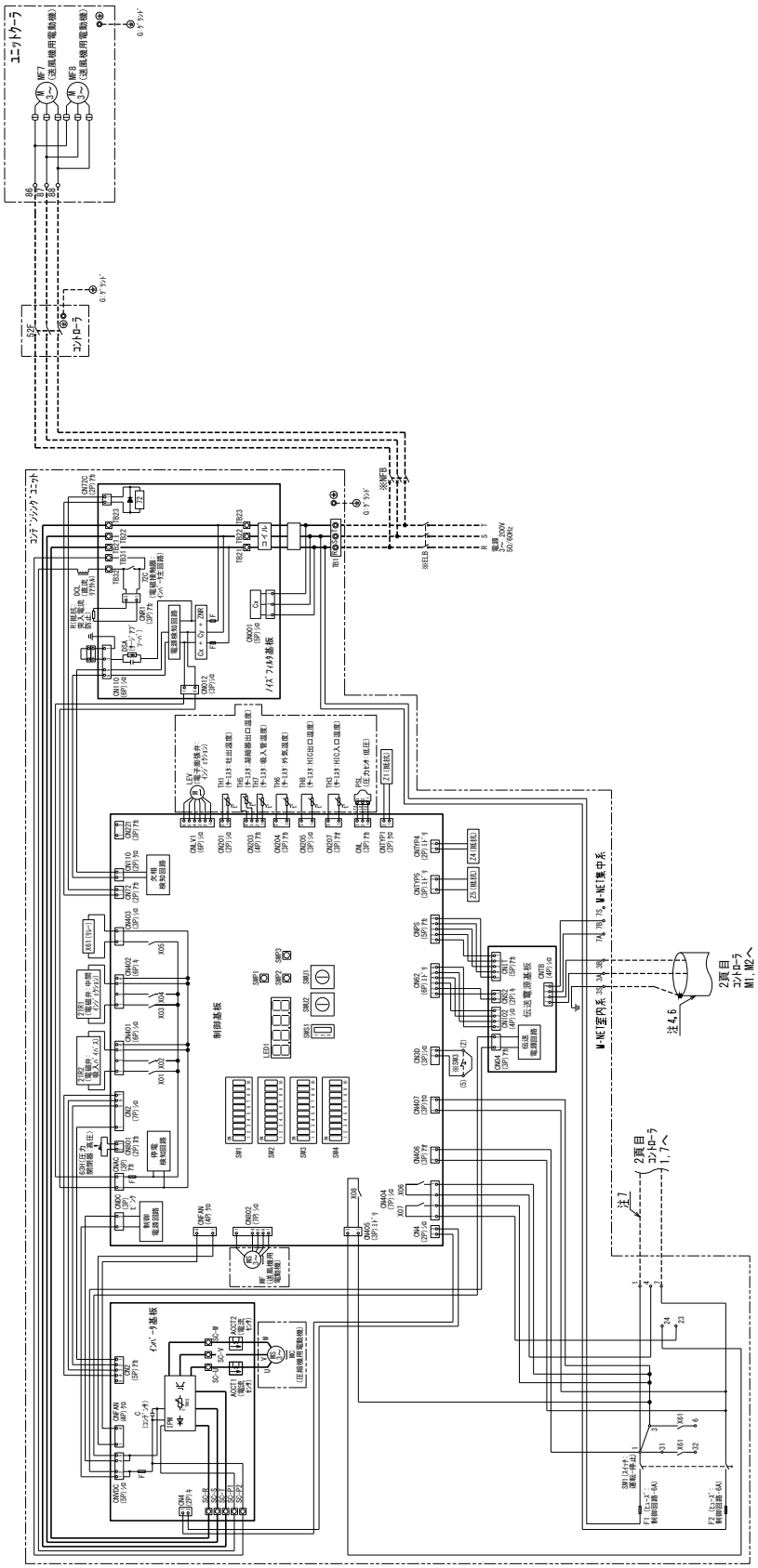

● AFHV-M3VNQS1形
● AFHV-M4VNQ(S1)形
● AFHV-M5VNQ(S1)形
● AFHV-M6VNQ(S1)形

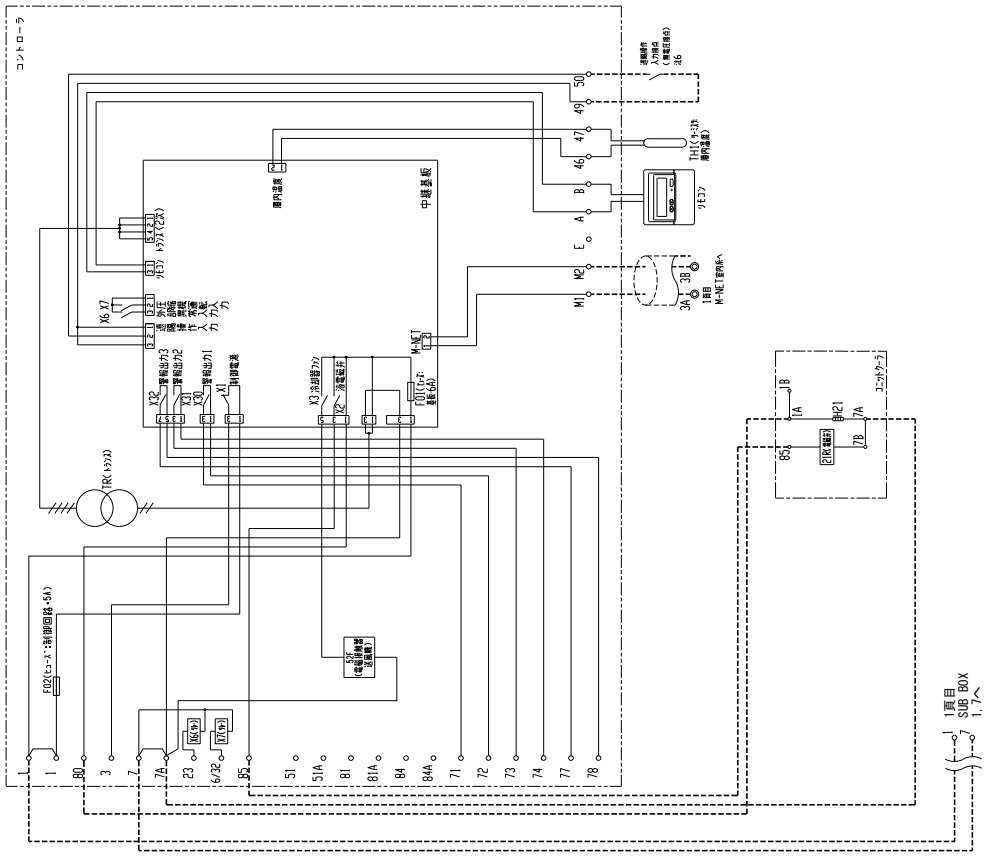

● AFHV-M8VNQ形

R32	インバータ 8馬力	オフサイクル霜取	クーラ1台

通信あり

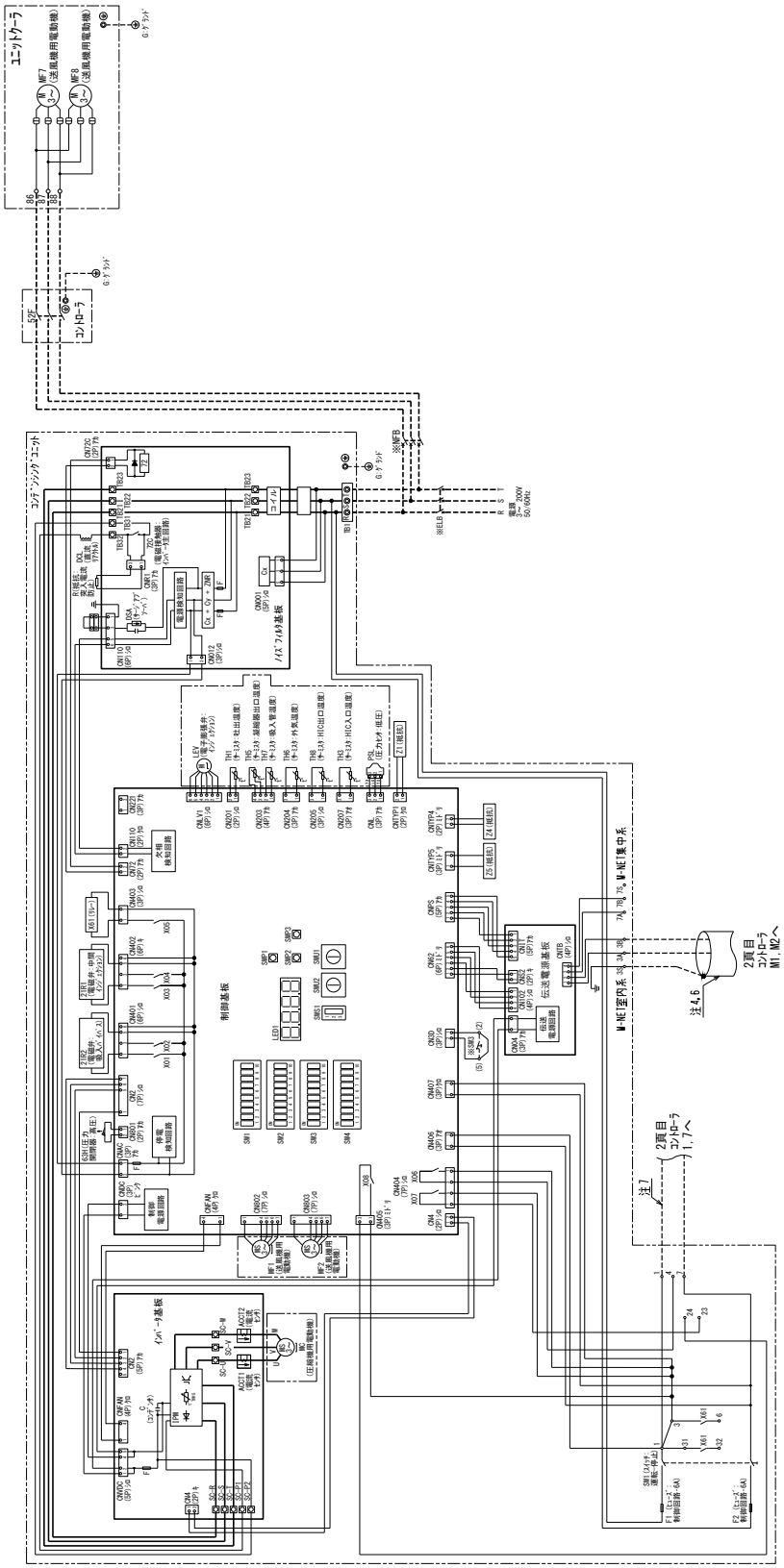

注1.●印の機器は、現地手配となります。
2.----線は現地手配となります。
3.点点の矢印は、圧力・温度が上昇した時の接点動作方向を示します。
4.主回路配線・制御回路配線に混ぜないでください。
5.コンプレッサユニットの制御基板のSW2-5, SW1-9およびSW1-10をONにしてください。
6.2芯シールドケーブル(CVVS, CPEVS, MVVS)をご使用になりシールドアースを接続してください。
7.コントローラ1, 7番目に一覧表200Vの電源が印加されていれば コンプレッサユニットとの接続は不要です。
8.記号表は、各ユニットの電気回路図を参照ください。
9.製品の仕様は改良のため、予告なく変更する場合があります。
10.ユニットクーラのファンモータに自動復帰形サーマルプロテクター(過負荷保護装置)が内蔵されています。
拘束、過負荷、欠相運転あるいは周囲温度が基準以上に高い場合にはサーマルプロテクターが作動し、回転が止まります。その場合は電源を切り、原因を取り除いてください。

<現地手配品>

記号	名称
●ELB	漏電遮断器
●NFB	ノーヒューズブレーカ

⚠ この製品をご使用になる場合は、漏電遮断器、ノーヒューズブレーカの設置とアース工事が必要です。

● AFHV-M8VNQ形

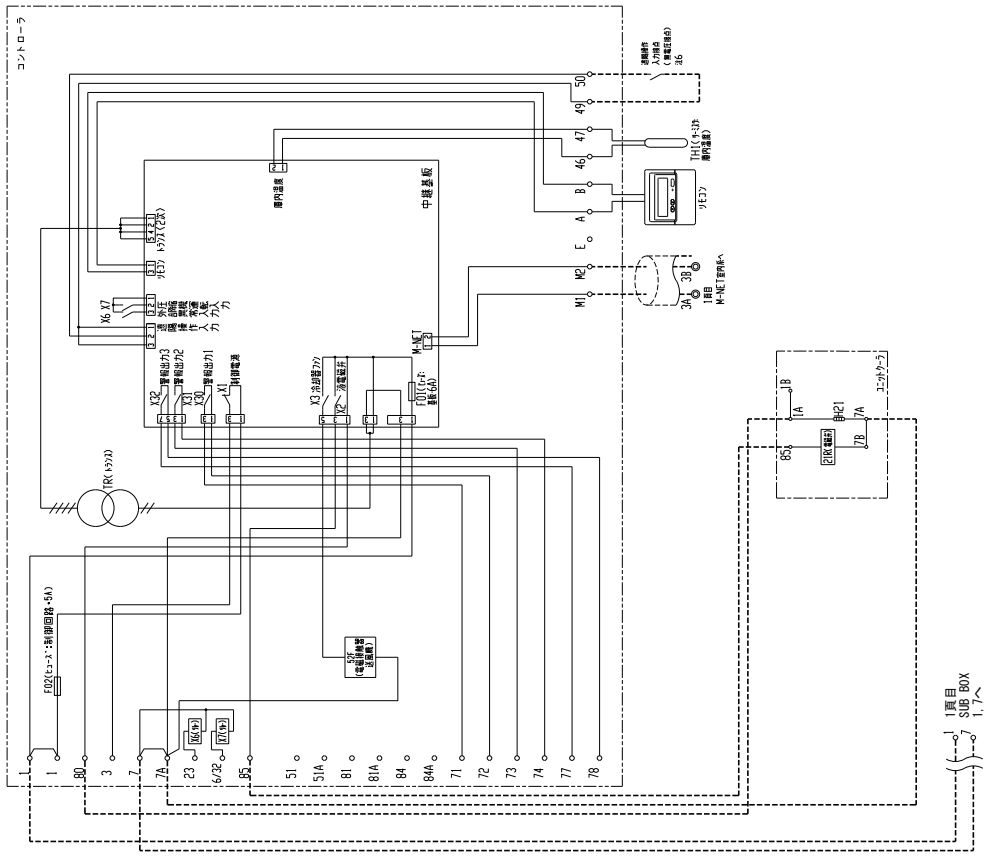

● AFHV-M8VNQS1形

R32	インバータ 8馬力	オフサイクル霜取	クーラ1台

通信あり

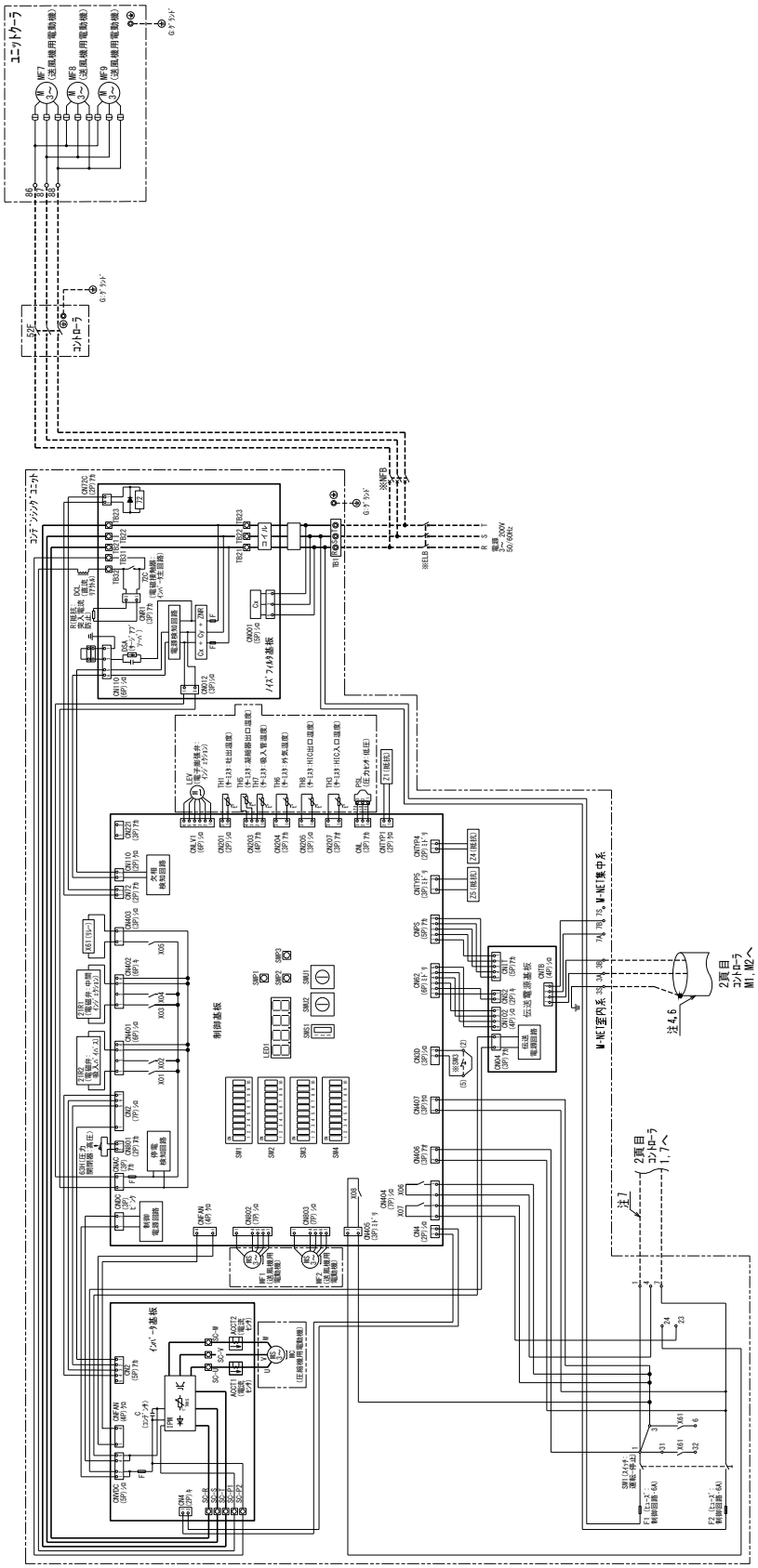

注1.●印の機器は、現地手配となります。
2.----線は現地手配となります。
3.拡点の矢印は、圧力・温度が上昇した時の拡点動作方向を示します。
4.主回路配線・制御回路配線に混ぜないでください。
5.コンデンシングユニットの制御基板のSW2-5, SW1-9およびSW1-10をONにしてください。
6.2芯シールドケーブル(CVVS, CPEVS, MVVS)をご使用になりシールドアースを接続してください。
7.コントローラ1, 7番間に一般相200Vの電源が印加されていれば
コンデンシングユニットとの通信は不要です。
8.記号表は、各ユニットの電気回路図を参照ください。
9.製品の仕様は改良のため、予告なく変更する場合があります。
10.ユニットクーラのファンモータに自動復帰形サーマルプロテクター(過負荷保護装置)が内蔵されています。
拘束、過負荷、欠相運転あるいは周囲温度が基準以上に高い場合にはサーマルプロテクターが作動し、
回転が止まります。その場合は電源を切り、原因を取り除いてください。

<現地手配品>

記号	名称
●ELB	漏電遮断器
●NFB	ノーヒューズブレーカ

⚠ この製品をご使用になる場合は、漏電遮断器、ノーヒューズブレーカの設置とアース工事が必要です。

● AFHV-M8VNQS1形

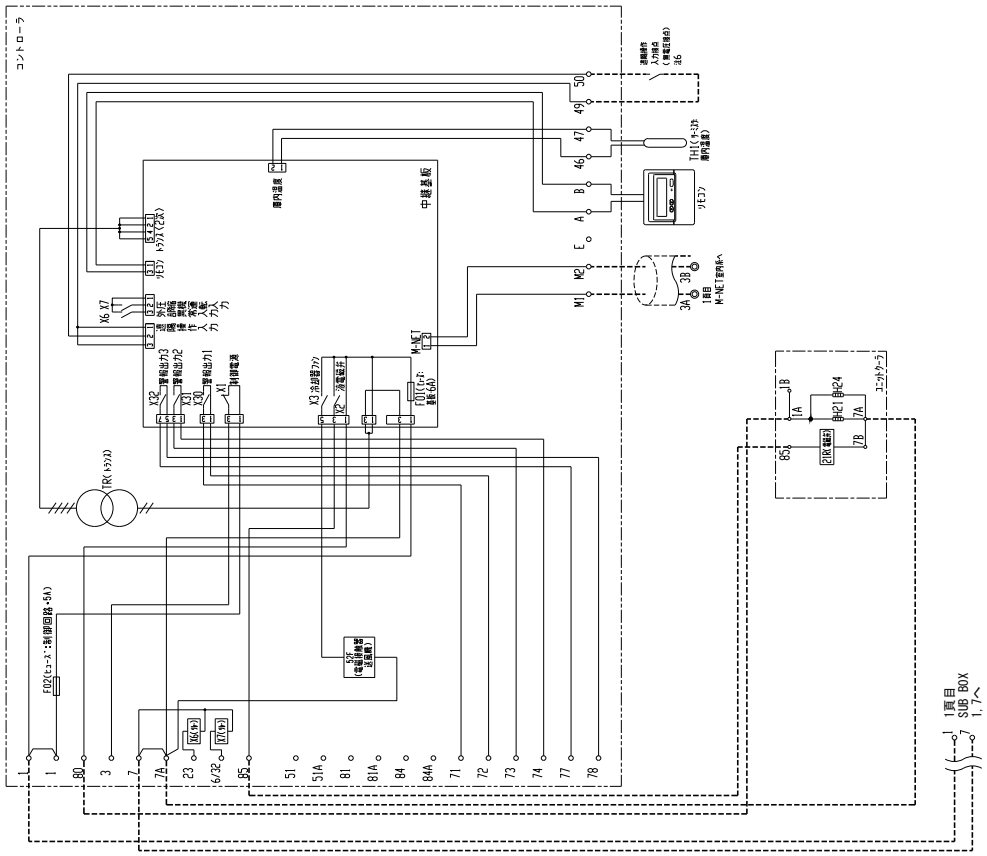

● AFHV-M10VNQ形

R32	インバータ 10馬力	オフサイクル霜取	クーラ1台

通信あり

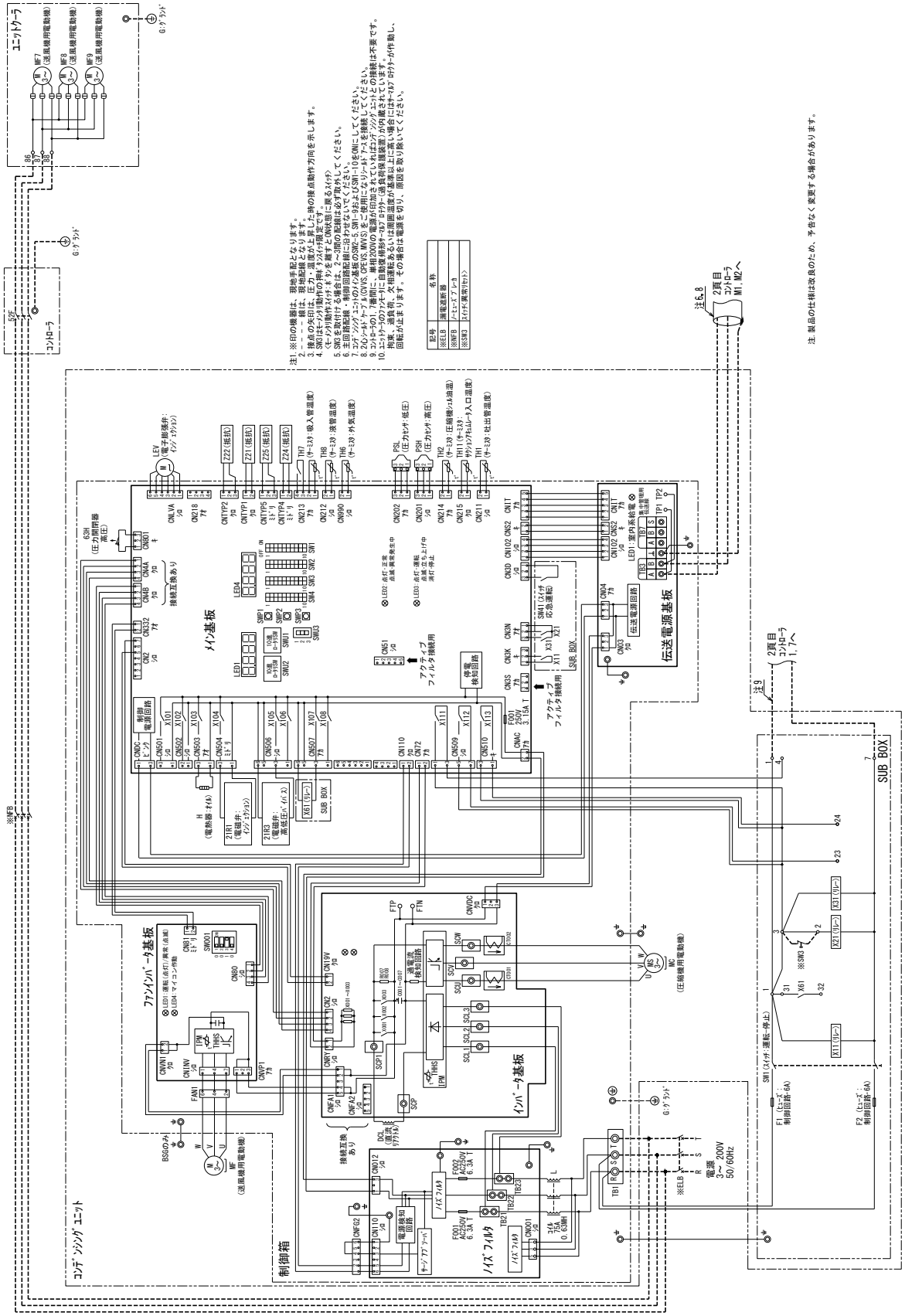

● AFHV-M10VNQ形

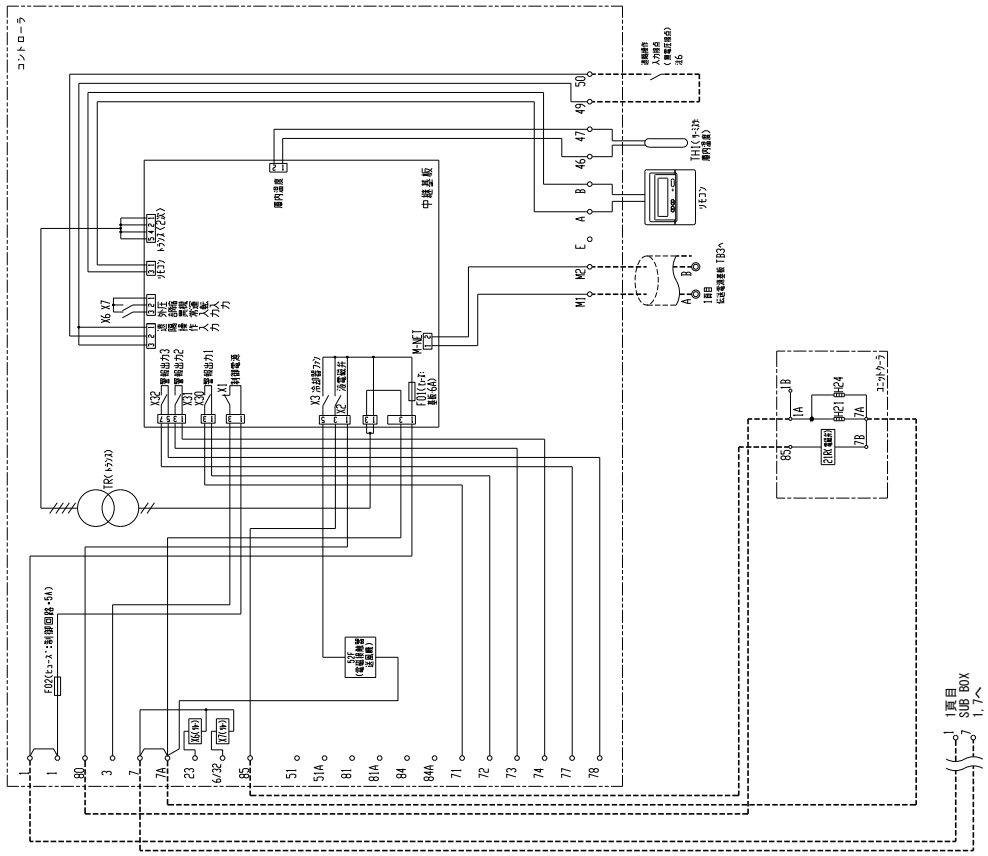

電気配線図

- AFHV-M10VNQS1-A形
- AFHV-M13VNQ-A形
- AFHV-M15VNQ-A形

R32	インバータ 10～15馬力	オフサイクル霜取	クーラ1台

通信あり

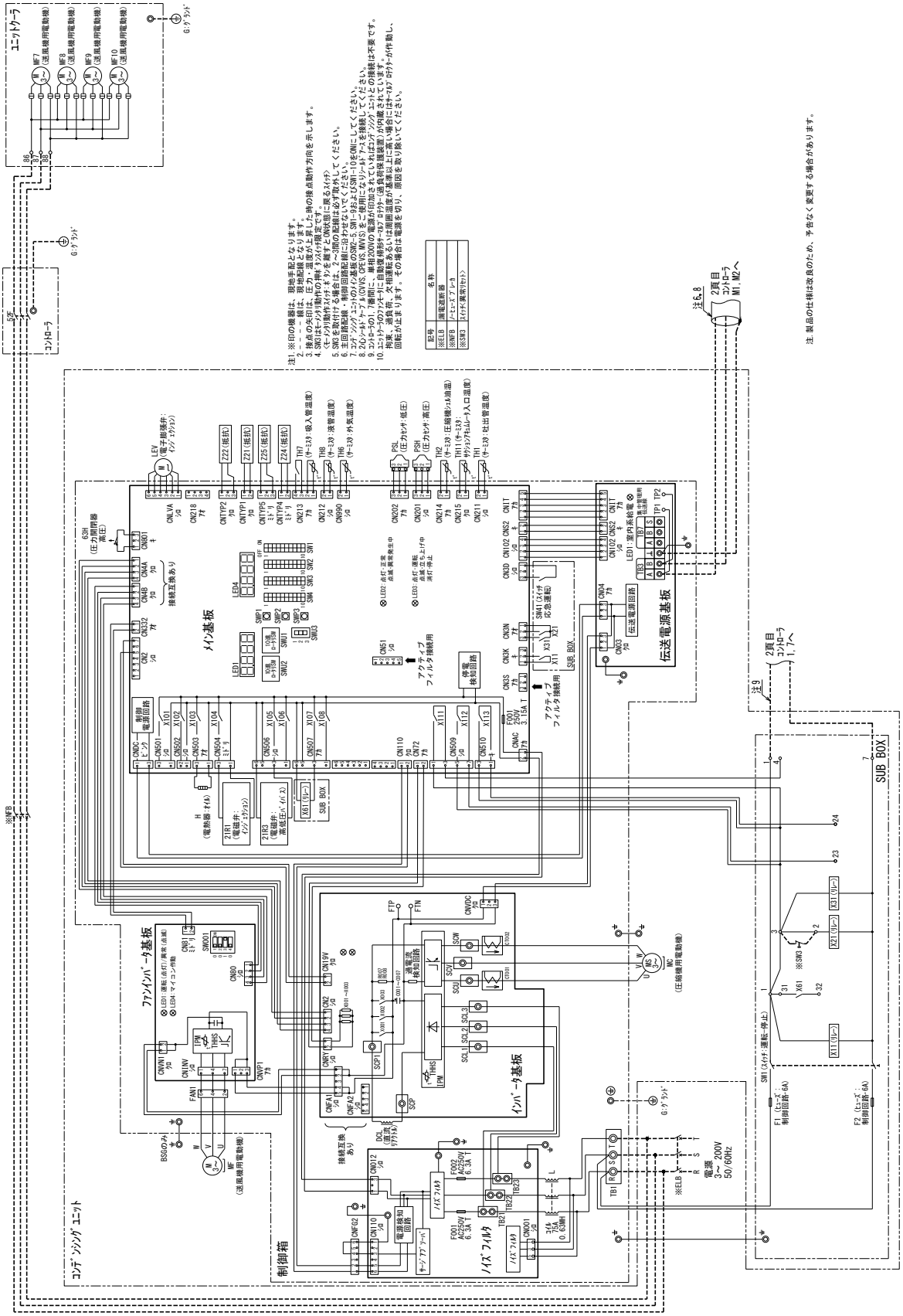

● AFHV-M10VNQS1-A形
● AFHV-M13VNQ-A形
● AFHV-M15VNQ-A形

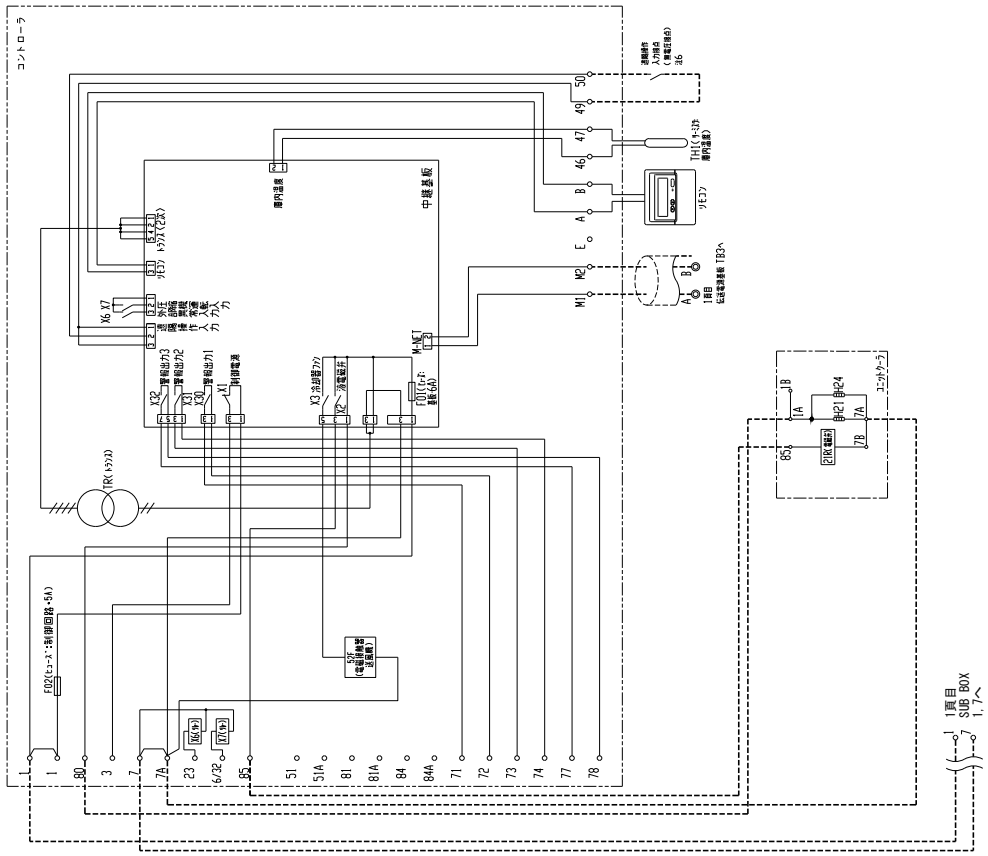

● AFHV-M13VNQS1形

R32	インバータ 13 馬力	オフサイクル 霜取	クーラ2台

通信あり

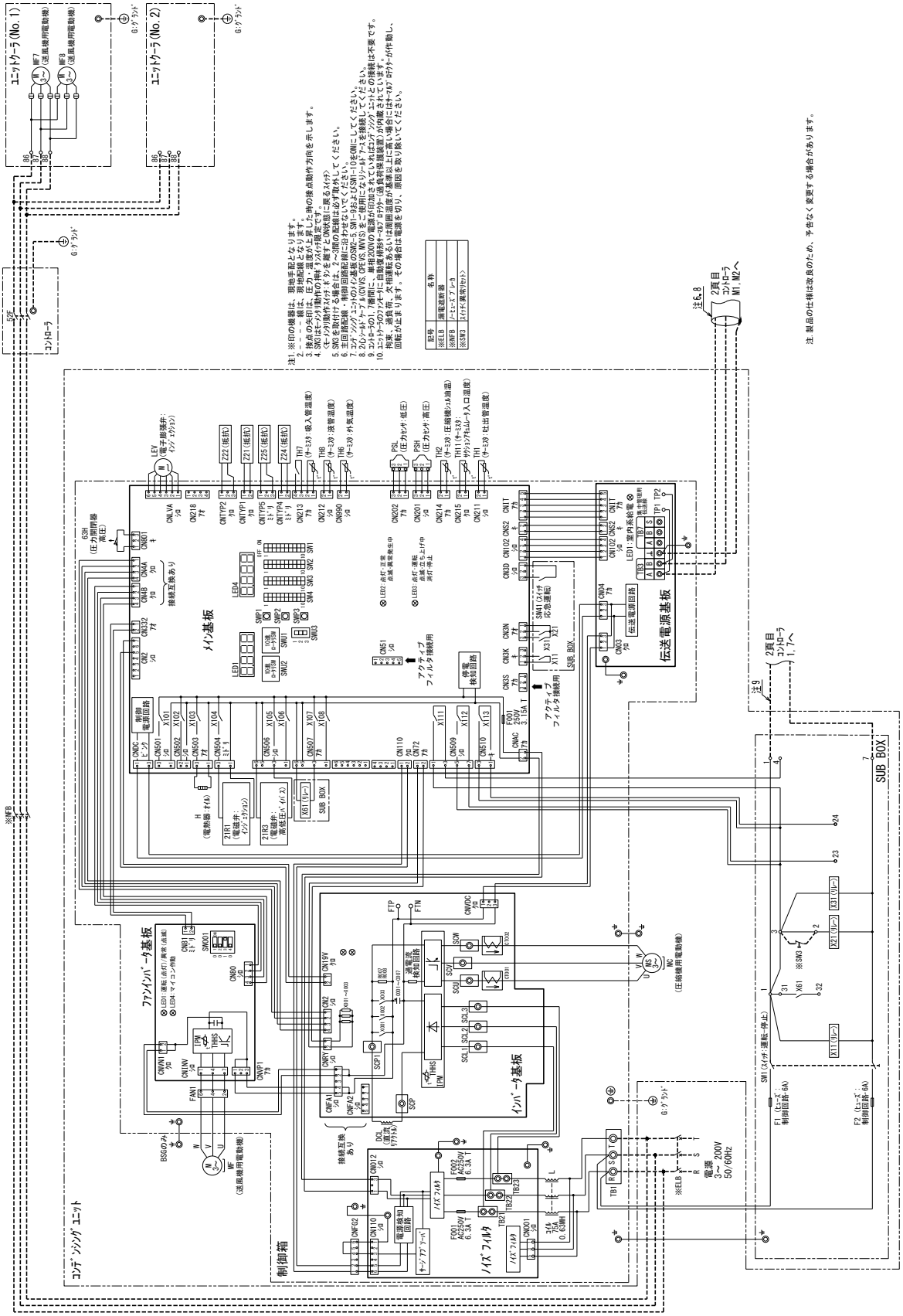

● AFHV-M13VNQS1形

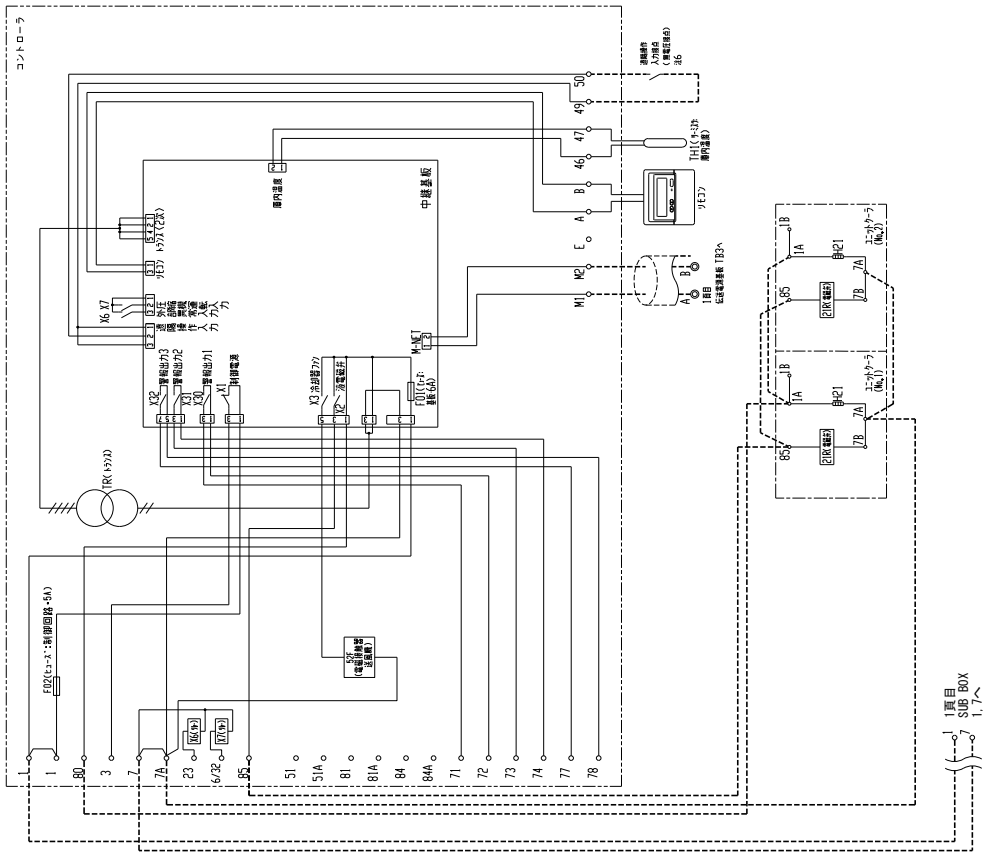

● AFHV-M15VNQS1形

R32	インバータ 15 馬力	オフサイクル 霜取	クーラ2台

通信あり

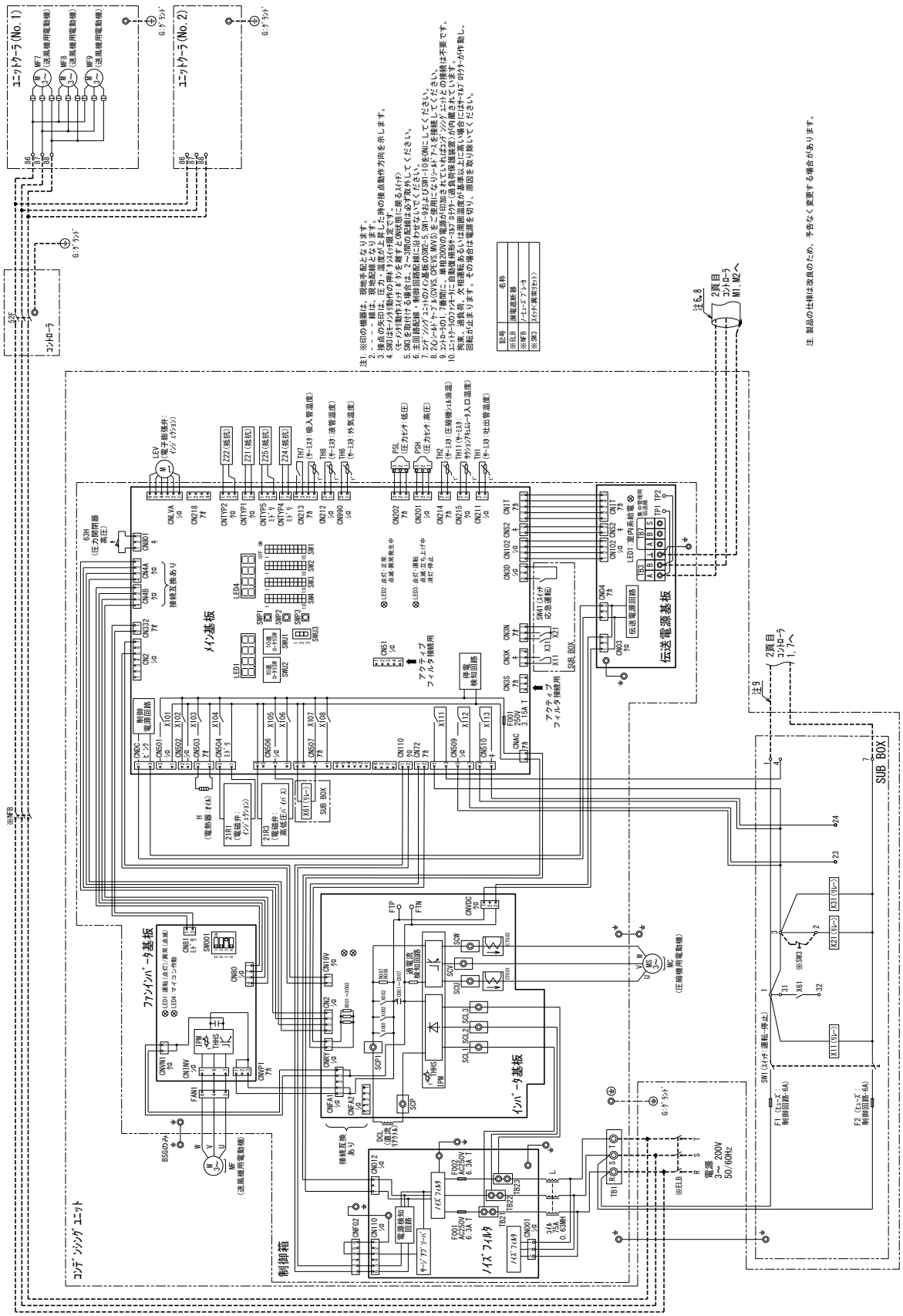

● AFHV-M15VNQS1形

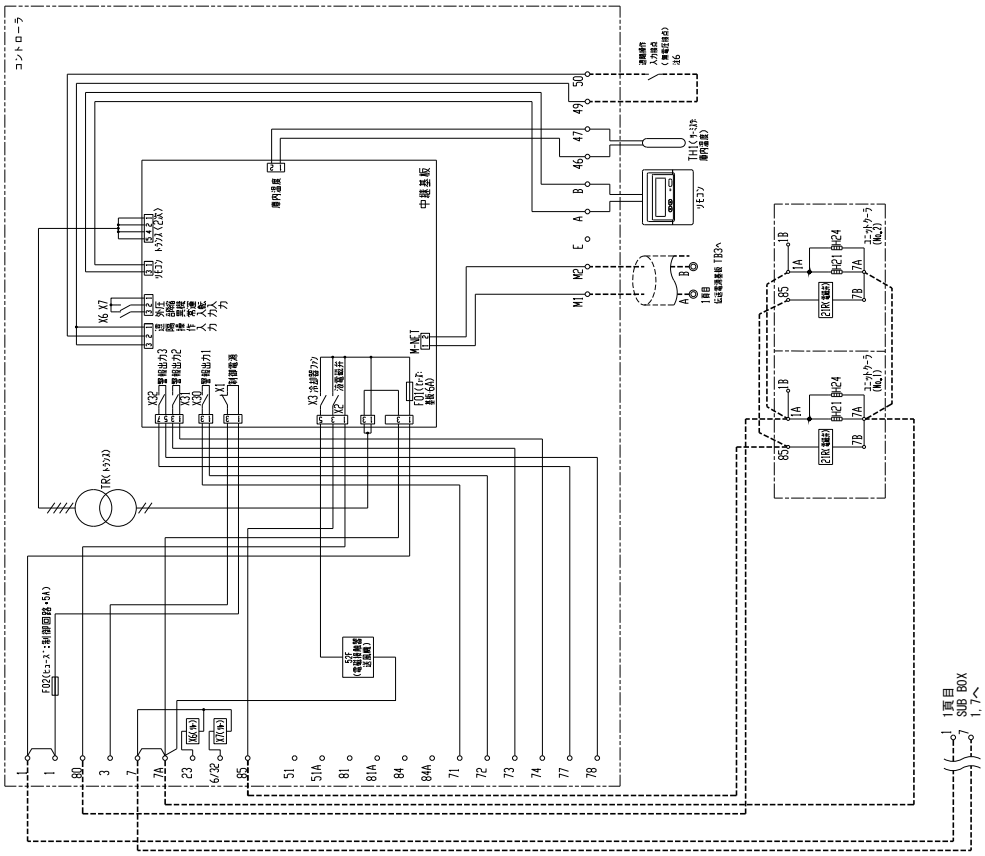

● AFHV-M20VNQ形

R32	インバータ 20馬力	オフサイクル霜取	クーラ2台

通信あり

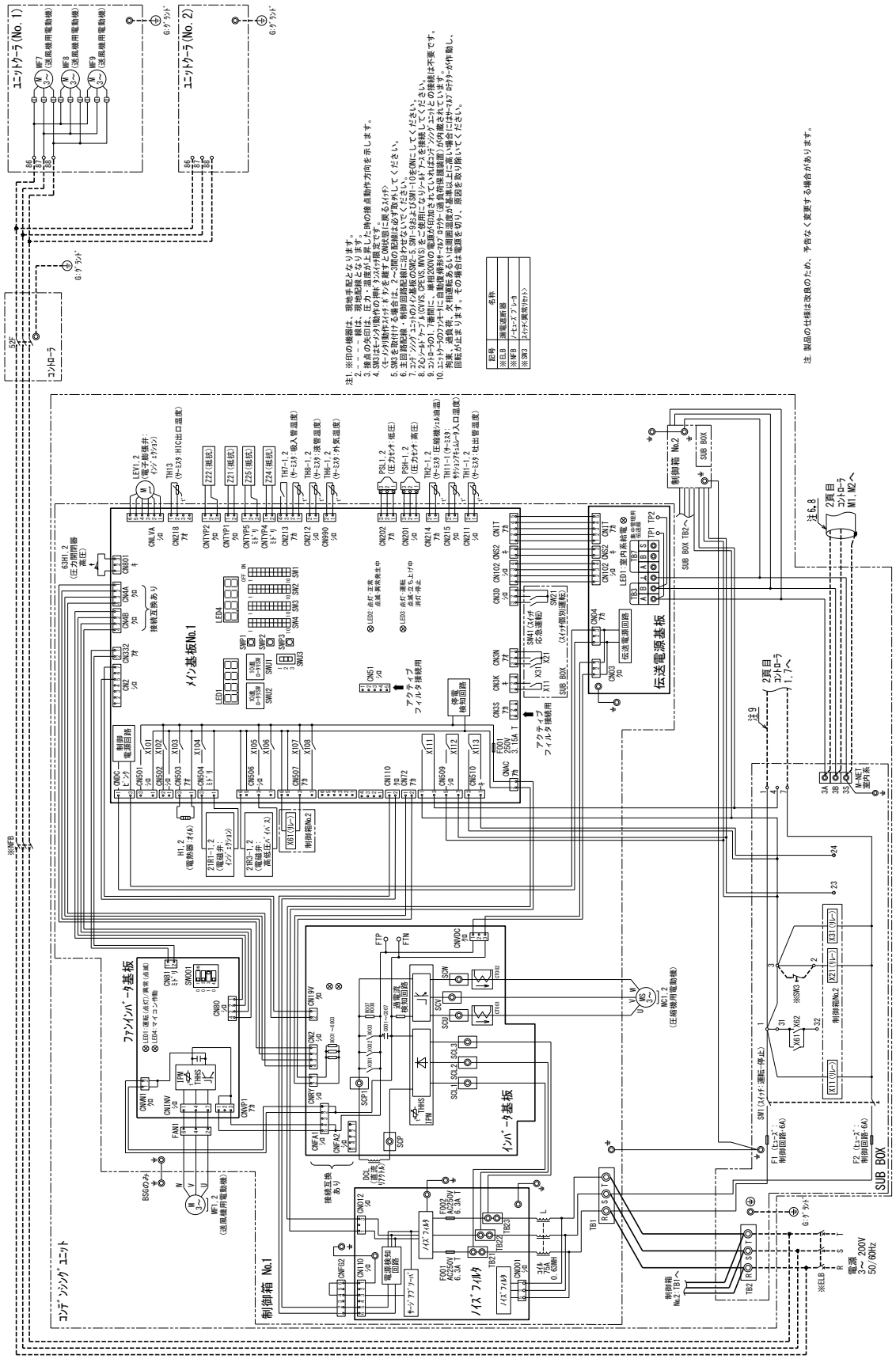

● AFHV-M20VNQ形

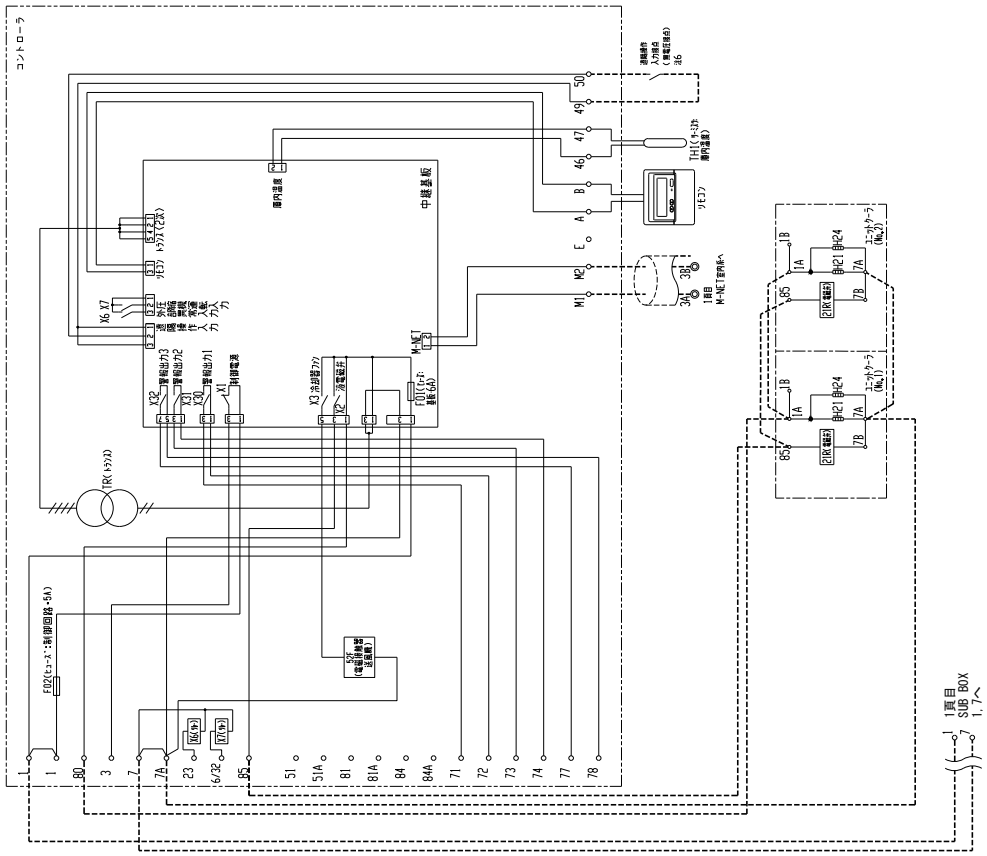

電気配線図

● AFHV-M20VNQS1-A形
● AFHV-M25VNQ(S1)-A形
● AFHV-M30VNQ-A形

R32	インバータ 20~30馬力	オフサイクル霜取	クーラ2台

通信あり

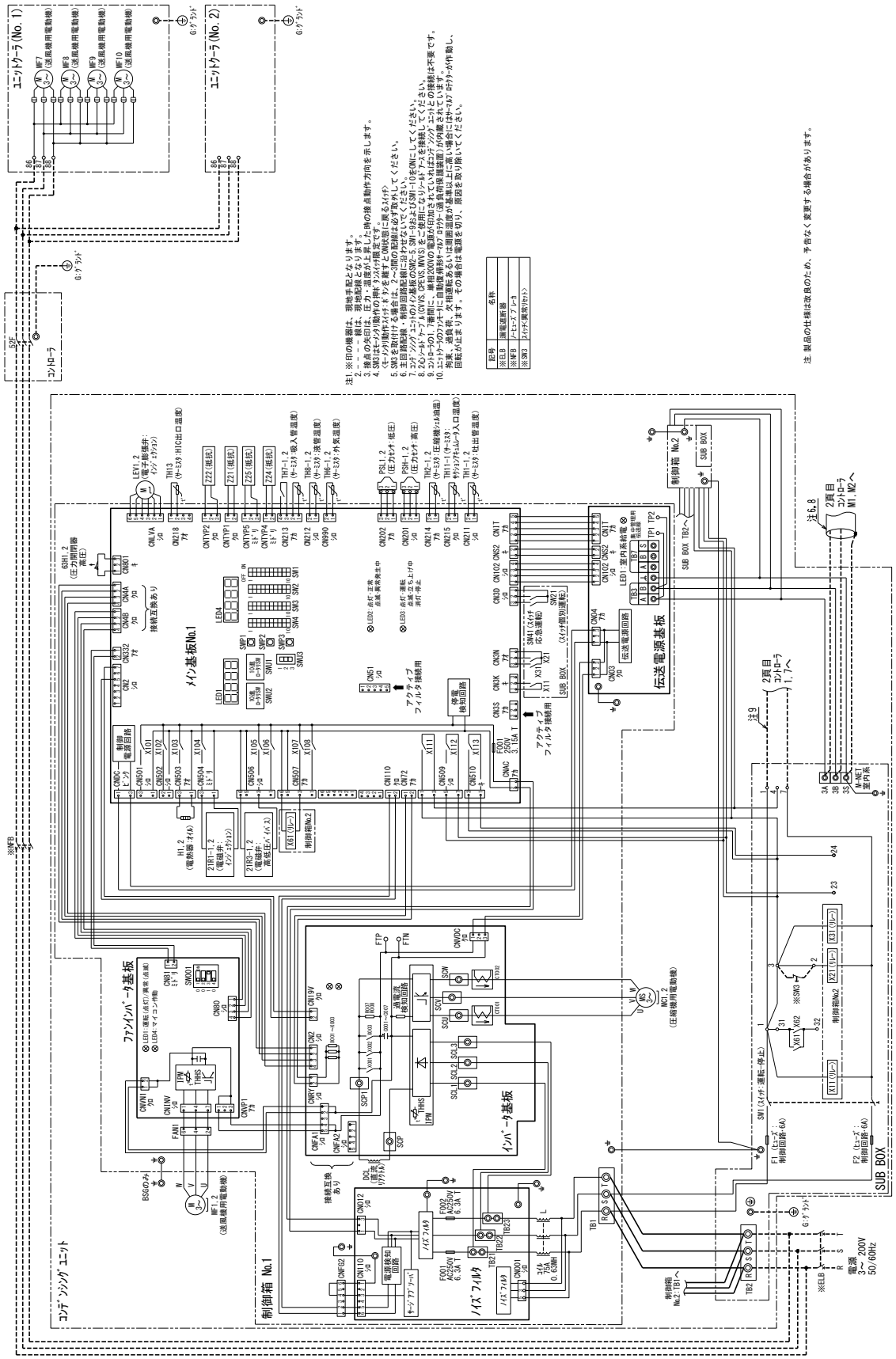

● AFHV-M20VNQS1-A形
● AFHV-M25VNQ(S1)-A形
● AFHV-M30VNQ-A形

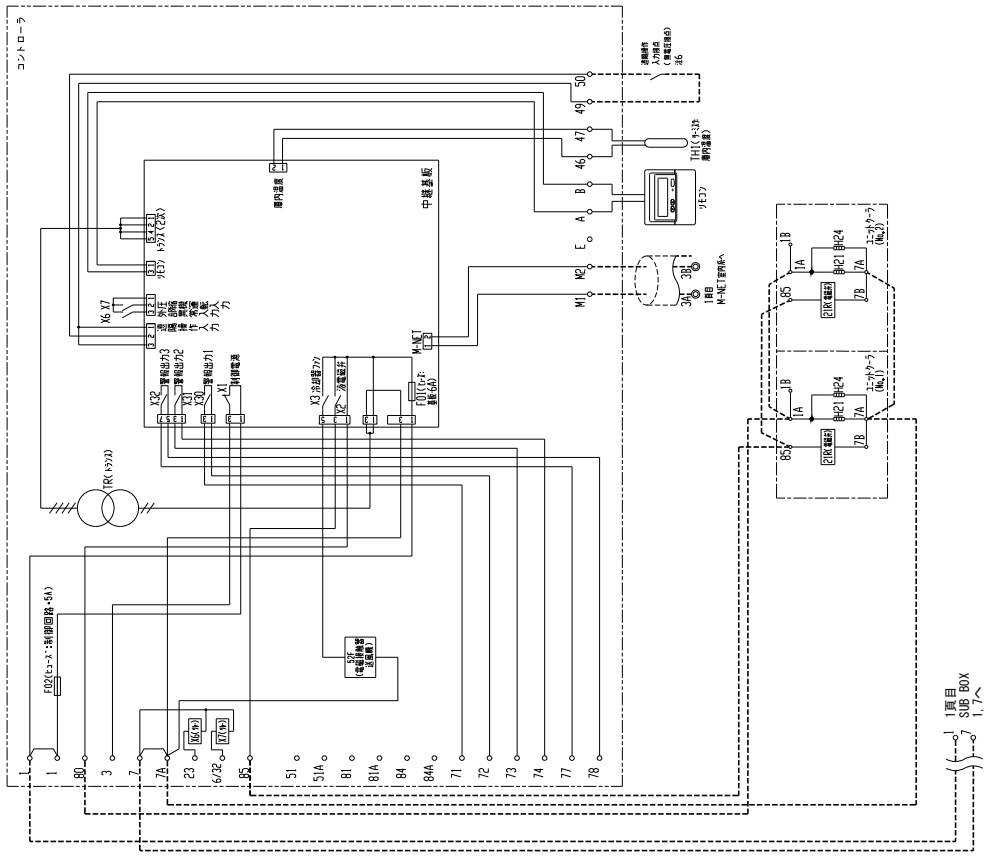

● AFHV-M30VNQS1-A形

R32	インバータ 30 馬力	オフサイクル 霜取	クーラ3台

通信あり

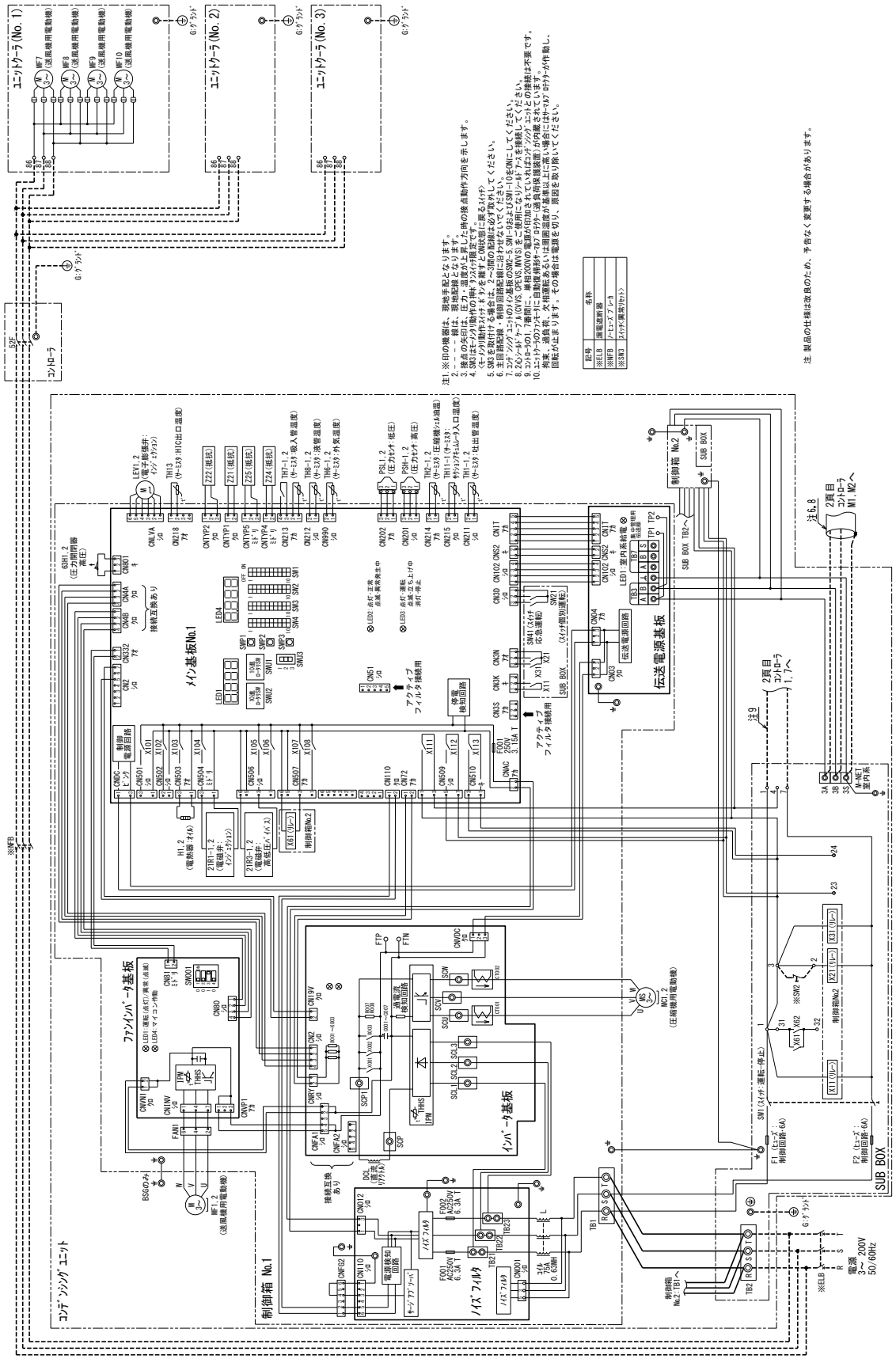

● AFHV-M30VNQS1-A形

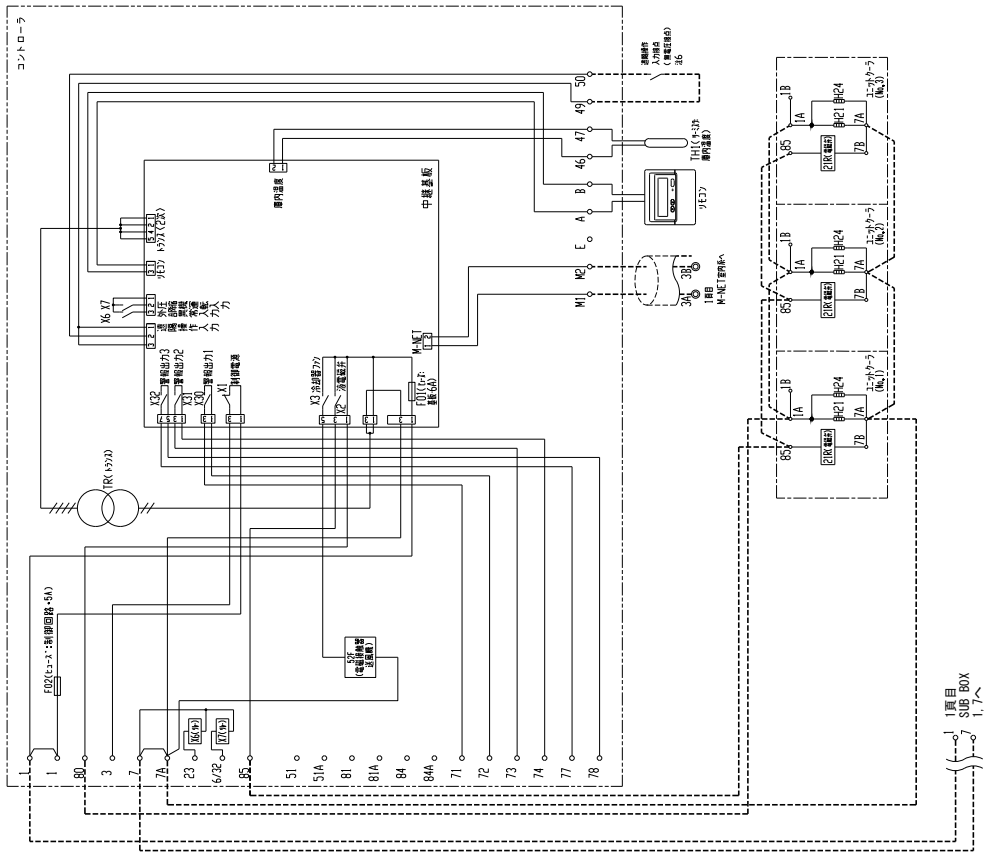

● AFHV-M35VNQ-A形

R32	インバータ 35 馬力	オフサイクル 霜取	クーラ3台

通信あり

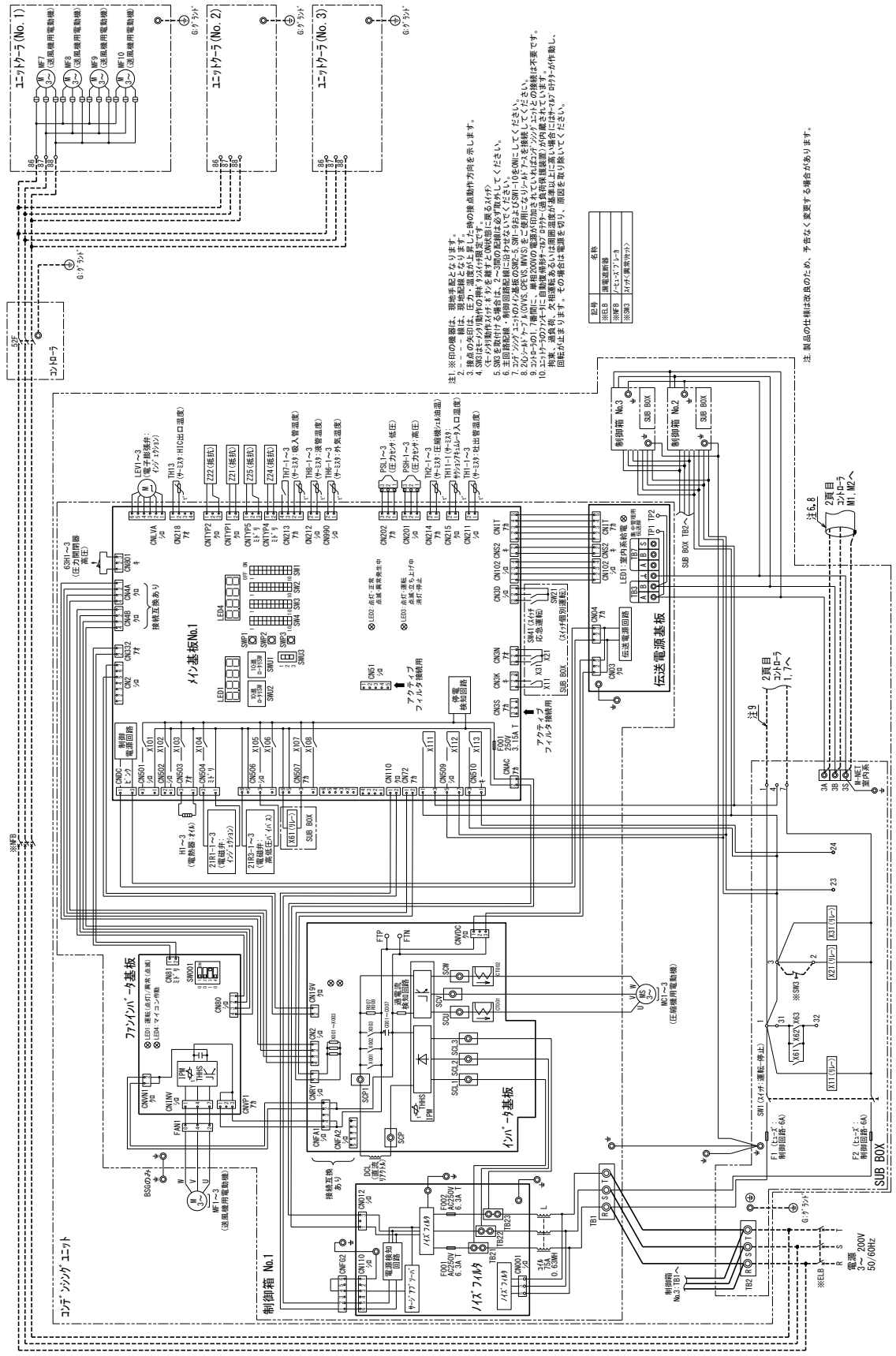

● AFHV-M35VNQ-A形

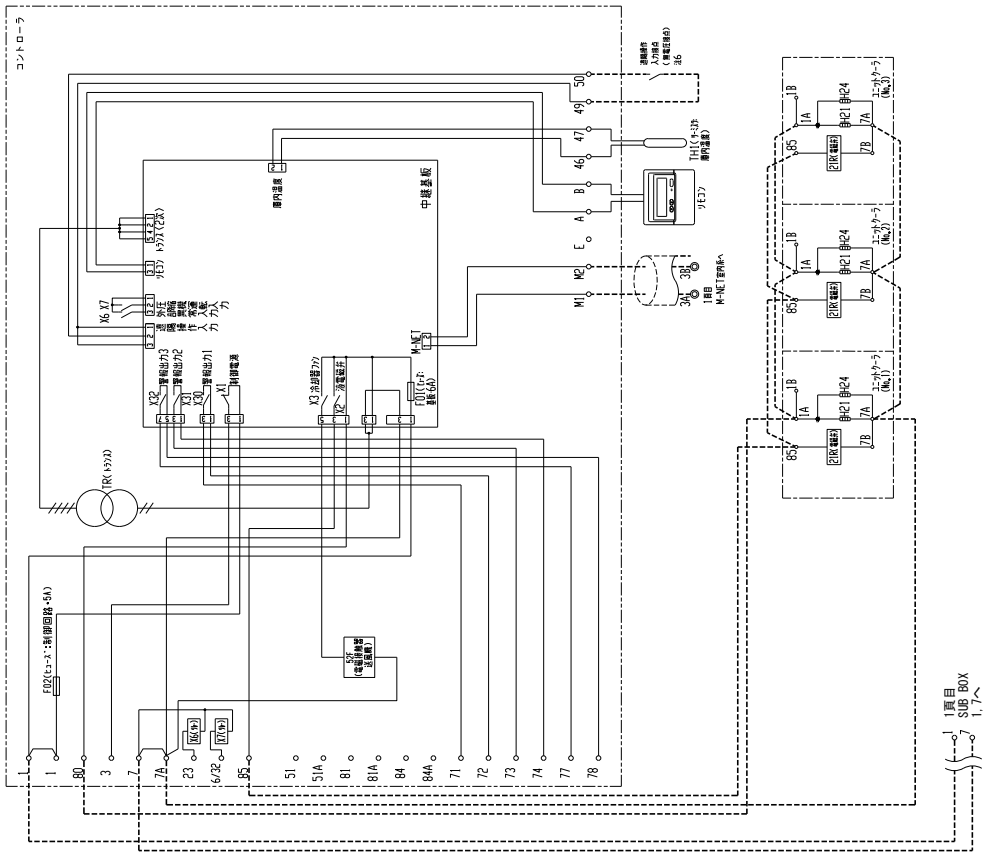

● AFLV-M3VHQ形

R32	インバータ 3馬力	ヒータ霜取	クーラ1台

通信あり

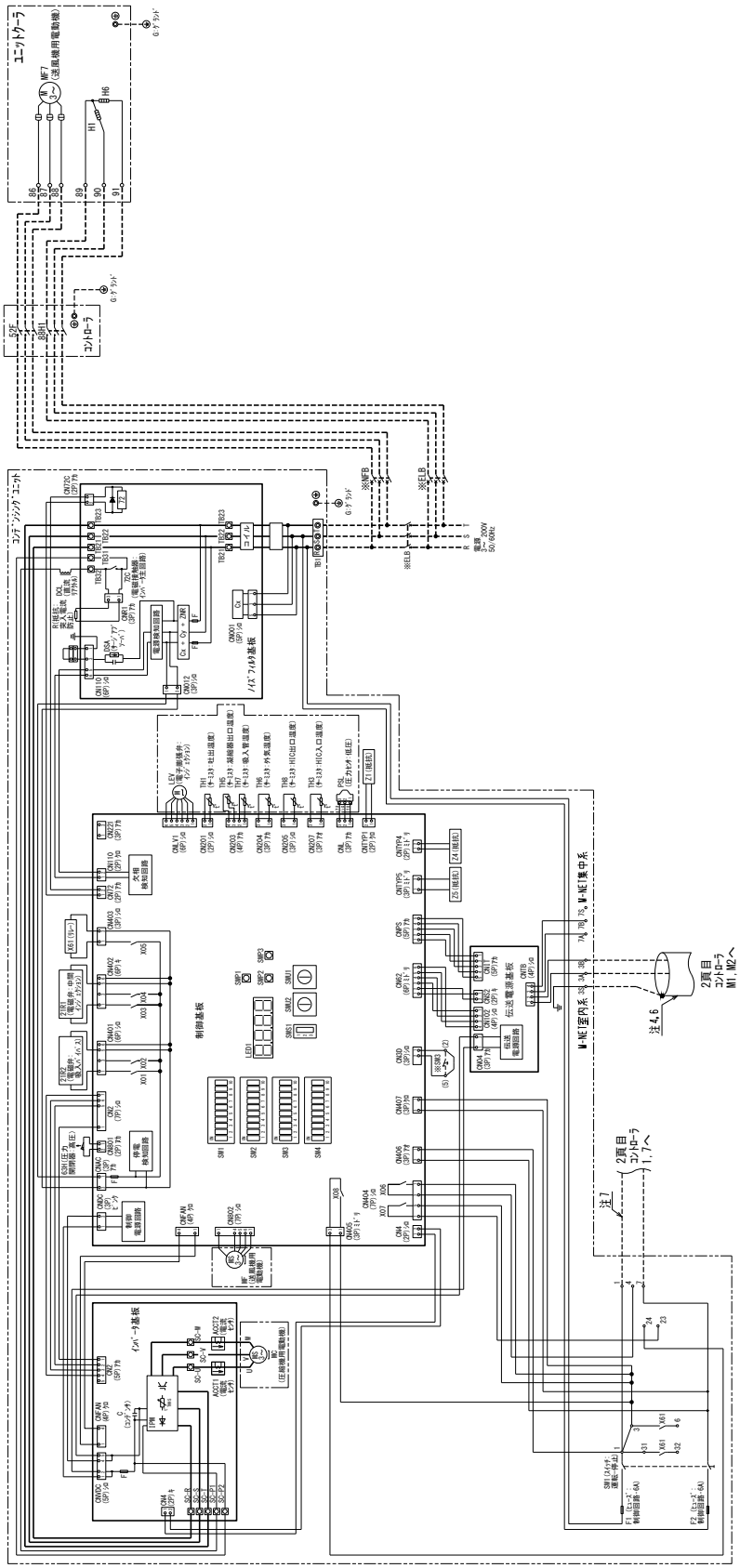

注1.●印の機器は、現地手配となります。
2.------線は現地手配となります。
3.点点の矢印は、圧力・温度が上昇した時の接点動作方向を示します。
4.主回路配線・制御回路配線に汚れないでください。
5.コンプレッサ・ユニットの制御基板のSW2-5,SW1-9&10をONにしてください。
6.2芯シールドケーブル(CVVS,CPEVS,MVVS)をご使用になりシールドアースを接続してください。
7.コントローラ1,7番線に、単相200Vの電源が印加されていれば
コンプレッサ・ユニットとの接続は不要です。
8.記号表は、各ユニットの電気回路図を参照ください。
9.製品の仕様は改良のため、予告なく変更する場合があります。
10.コンプレッサのファンモータに自動復帰形サーマルプロテクタ(過負荷保護装置)が内蔵されています。
拘束、過負荷、欠相運転あるいは周囲温度が基準以上に高い場合にはサーマルプロテクタが作動し、
回転が止まります。その場合は電源を切り、原因を取り除いてください。

<現地手配品>

記号	名 称
●ELB	漏電遮断器
●NFB	ノーヒューズブレーカ

⚠ この製品をご使用になる場合は、漏電遮断器、ノーヒューズブレーカの設置とアース工事が必要です。

● AFLV-M3VHQ形

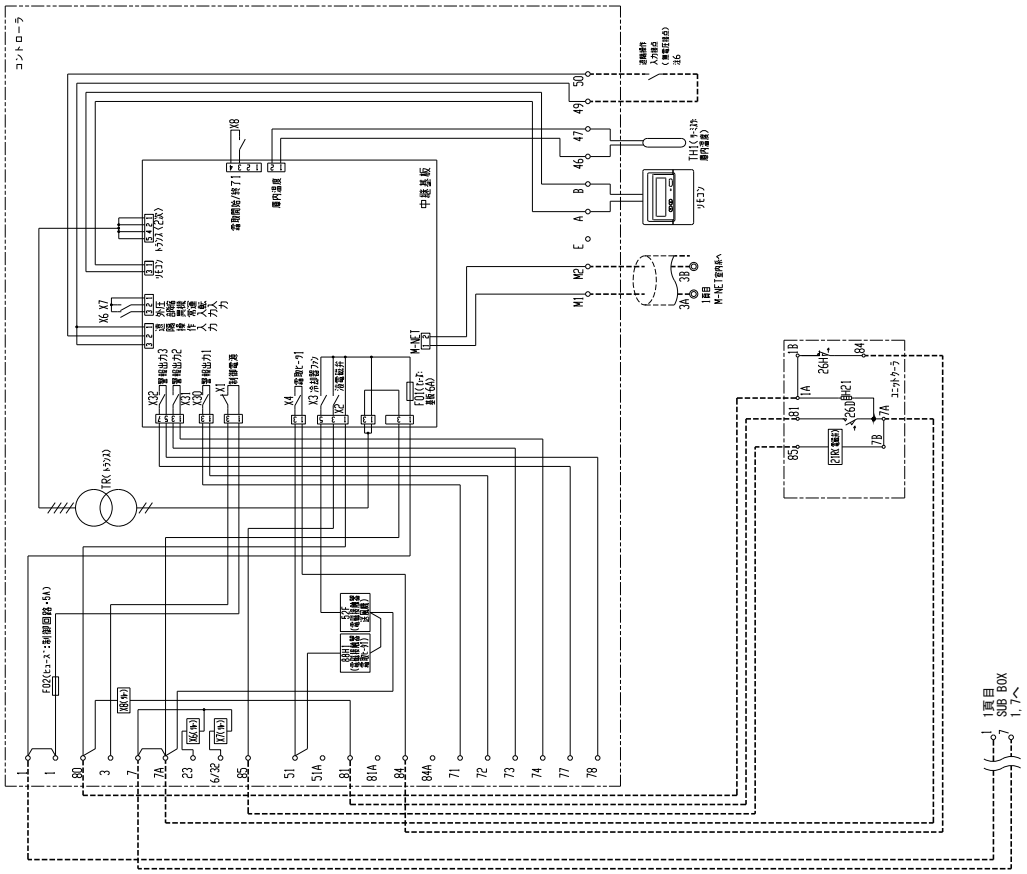

電気配線図

● AFLV-M3VHQS1形
● AFLV-M4VHQ(S1)形
● AFLV-M5VHQ形

R32	インバータ 3～5馬力	ヒータ霜取	クーラ1台

通信あり

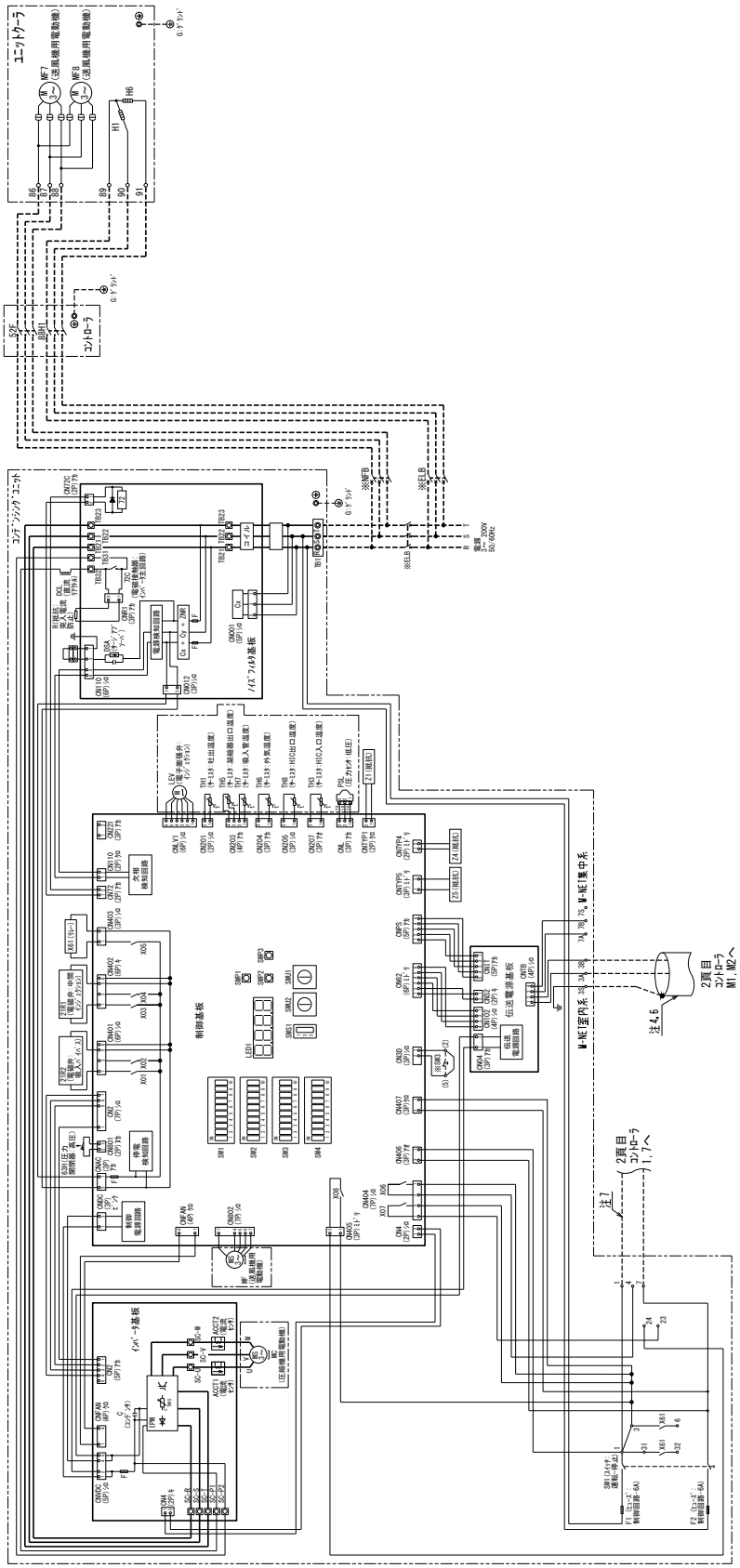

注1.*印の機器は、現地手配となります。
2.-----線は現地手配となります。
3.黒点の矢印は、圧力・温度が上昇した時の接点動作方向を示します。
4.主回路配線・制御回路配線に浸わせないでください。
5.コンデンシングユニットの制御基板のSW2-5, SW1-9およびSW1-10をONにしてください。
6.2芯シールドケーブル(CVVS, CPEVS, MVVS)をご使用になりシールドアースを接続してください。
7.コントローラ1, 7番間に、単相200Vの電源が印加されていれば
コンデンシングユニットとの接続は不要です。
8.記号表は、各ユニットの電気回路図を参照ください。
9.製品の仕様は改良のため、予告なく変更する場合があります。
10.ユニットクーラのファンモータに自動復帰形サーマルプロテクター(過負荷保護装置)が内蔵されています。
拘束、過負荷、欠相運転あるいは周囲温度が基準以上に高い場合にはサーマルプロテクターが作動し、
回転が止まります。その場合は電源を切り、原因を取り除いてください。

<現地手配品>

記号	名称
*ELB	漏電遮断器
*NFB	ノーヒューズブレーカ

⚠ この製品をご使用になる場合は、漏電遮断器、ノーヒューズブレーカの設置とアース工事が必要です。

● AFLV-M3VHQS1形
● AFLV-M4VHQ(S1)形
● AFLV-M5VHQ形

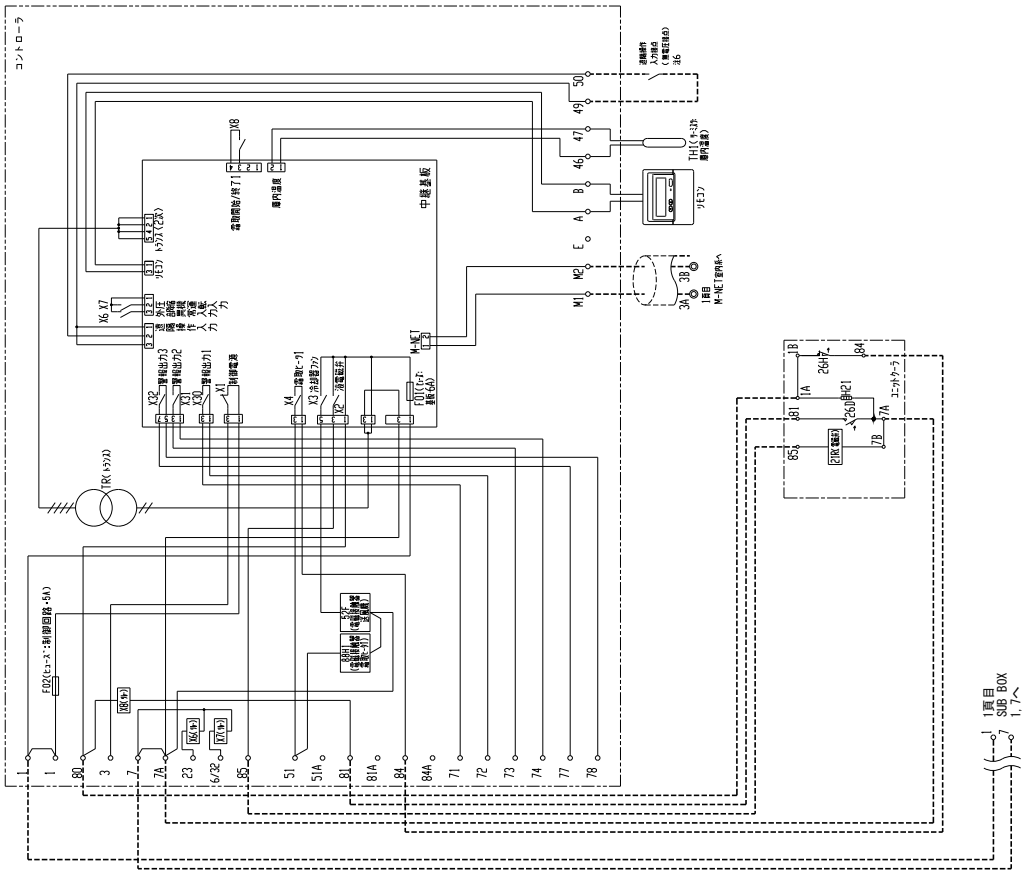

● AFLV-M5VHQS1形
● AFLV-M6VHQ(S1)形

R32	インバータ 5～6馬力	ヒータ霜取	クーラ1台

通信あり

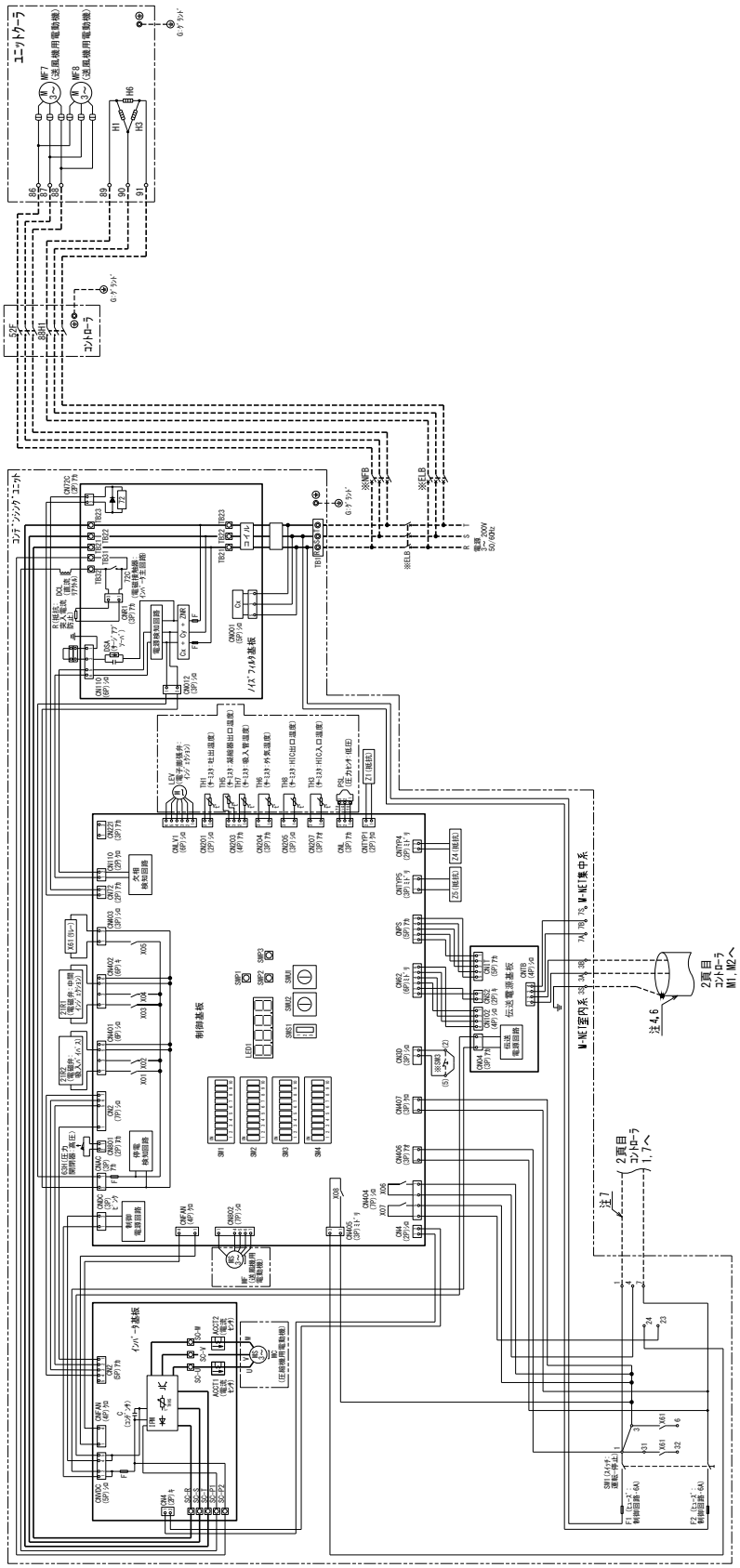

注1.＊印の機器は、現地手配となります。
2.------線は現地手配となります。
3.拡点の矢印は、圧力・温度が上昇した時の拡点動作方向を示します。
4.主回路配線・制御回路配線に添わせないでください。
5.コンデンシングユニットの制御基板のSW2-5, SW1-9およびSW1-10をONにしてください。
6.2芯シールドケーブル(CVVS, CPEVS, MVVS)をご使用になりシールドアースを接続してください。
7.コントローラ1, 7番目に、単相200Vの電源が印加されていれば
コンデンシングユニットとの接続は不要です。
8.記号表は、各ユニットの電気回路図を参照ください。
9.製品の仕様は改良のため、予告なく変更する場合があります。
10.コントローラのファンモータに自動復帰形サーマルプロテクター(過負荷保護装置)が内蔵されています。
拘束、過負荷、欠相運転あるいは周囲温度が基準以上に高い場合にはサーマルプロテクターが作動し、
回転が止まります。その場合は電源を切り、原因を取り除いてください。

<現地手配品>

記号	名 称
＊ELB	漏電遮断器
＊NFB	ノーヒューズブレーカ

⚠ この製品をご使用になる場合は、漏電遮断器、ノーヒューズブレーカの設置とアース工事が必要です。

● AFLV-M5VHQS1形
● AFLV-M6VHQ(S1)形

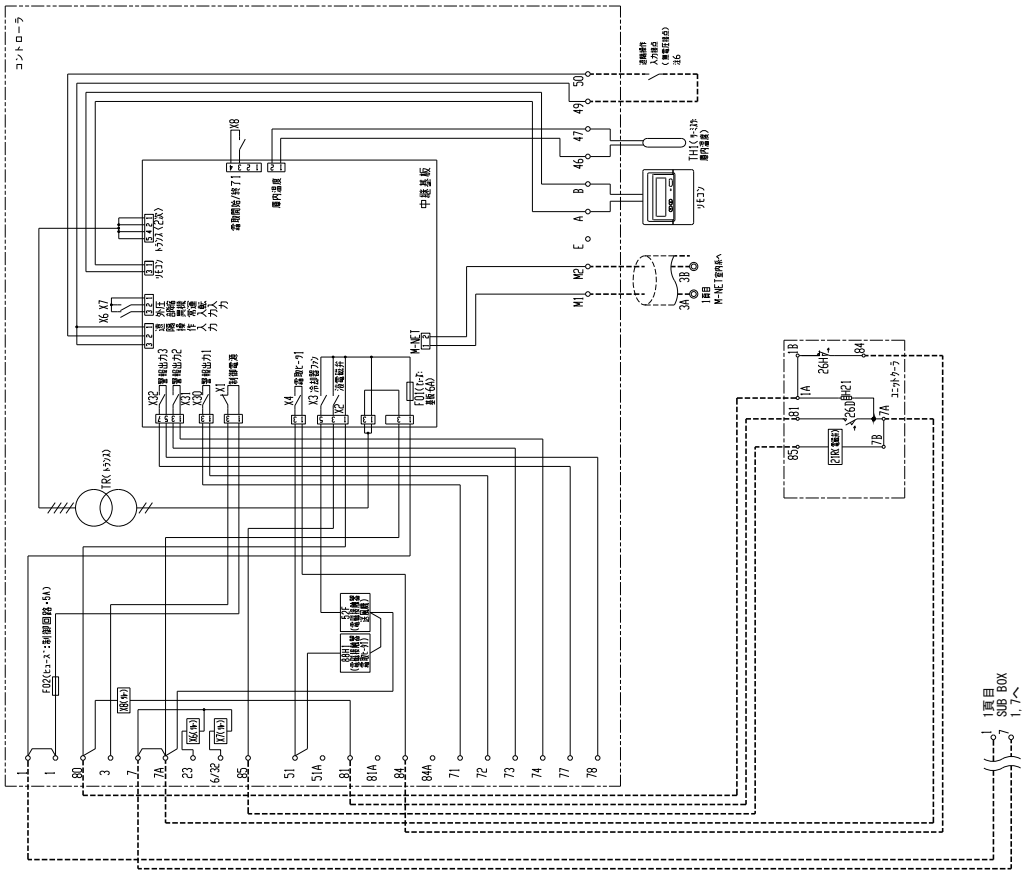

● AFLV-M8VHQ形

R32	インバータ 8馬力	ヒータ霜取	クーラ1台

通信あり

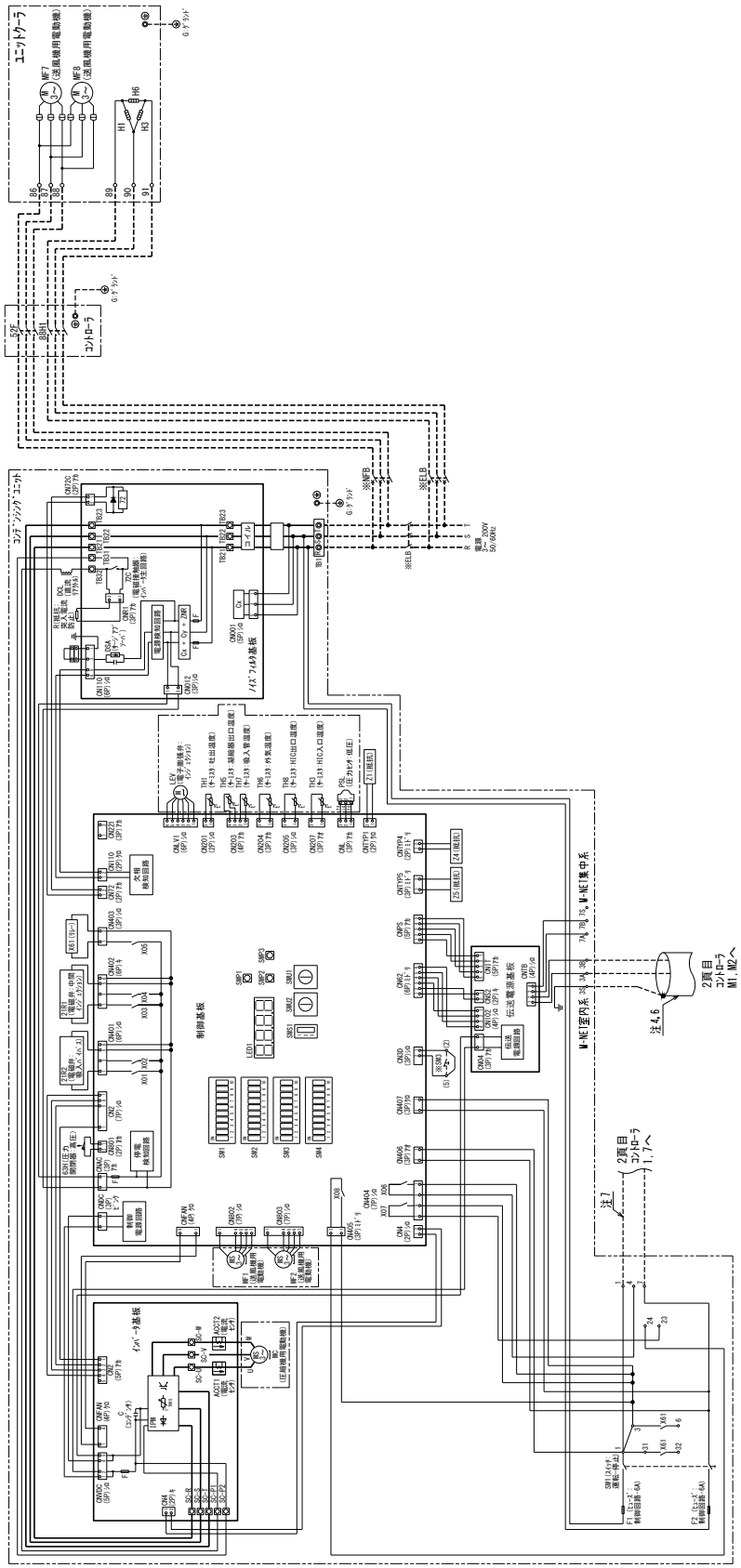

注1.●印の機器は、現地手配となります。
2.----線は現地手配となります。
3.点点の矢印は、圧力・温度が上昇した時の接点動作方向を示します。
4.主回路配線・制御回路配線に浸漬せないでください。
5.コンデンシングユニットの制御基板のSW2-5, SW1-9&よびSW1-10をONにしてください。
6.2心シールドケーブル(CVVS, CPEVS, MVVS)をご使用になりシールドアースを接続してください。
7.コントローラ1, 7番間に、単相200Vの電源が印加されていれば
コンデンシングユニットとの接続は不要です。
8.記号表は、各ユニットの電気回路図を参照ください。
9.製品の仕様は改良のため、予告なく変更する場合があります。
10.コントローラのファンモードに自動復帰形サーマルプロテクター(過負荷保護装置)が内蔵されています。
拘束、過負荷、欠相運転あるいは周囲温度が基準以上に高い場合にはサーマルプロテクターが作動し、
回転が止まります。その場合は電源を切り、原因を取り除いてください。

<現地手配品>

記号	名称
●ELB	漏電遮断器
●NFB	ノーヒューズブレーカ

⚠ この製品をご使用になる場合は、漏電遮断器、ノーヒューズブレーカの設置とアース工事が必要です。

● AFLV-M8VHQ形

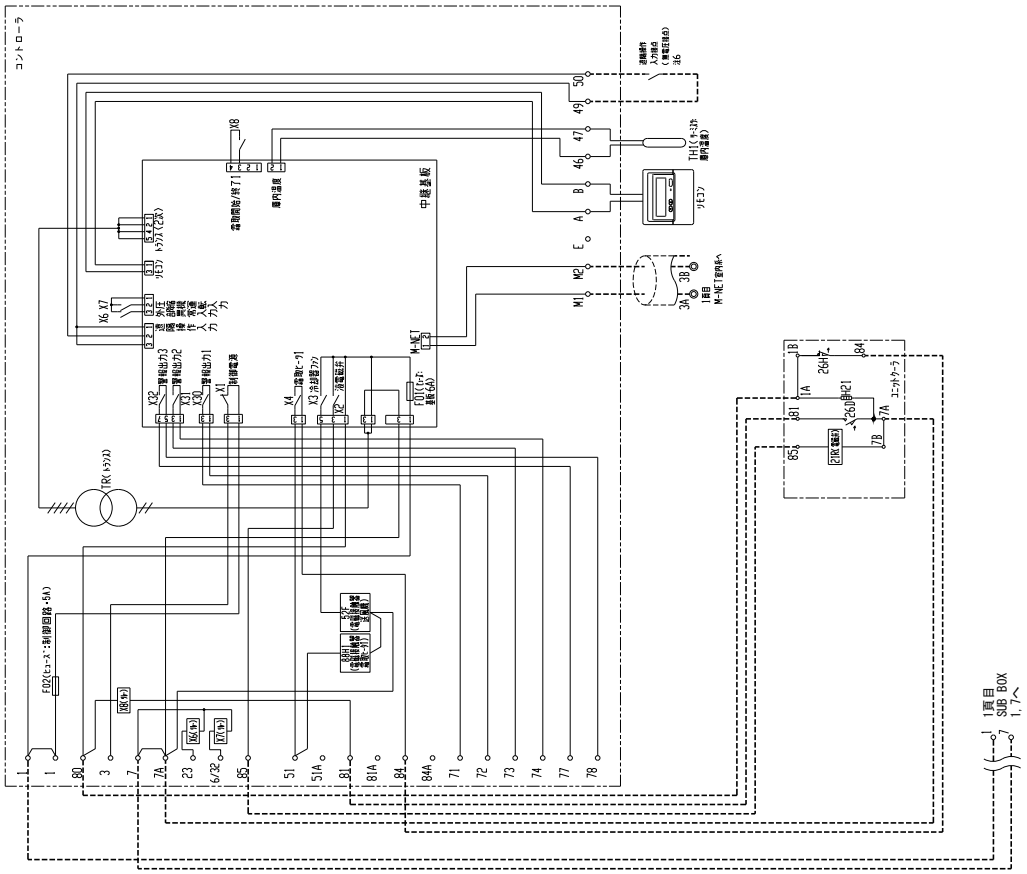

● AFLV-M8VHQS1形

R32	インバータ 8馬力	ヒータ霜取	クーラ1台

通信あり

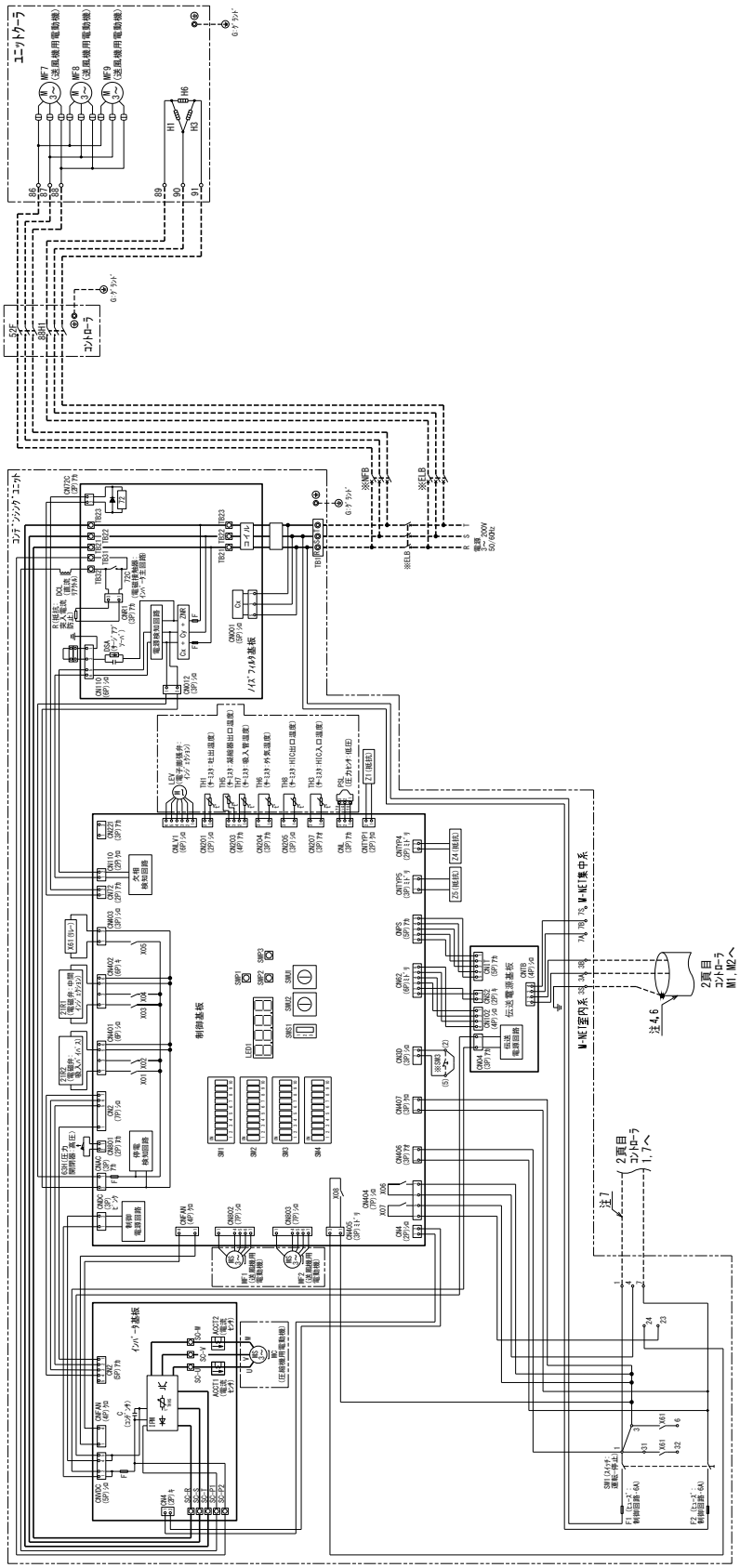

注1.●印の機器は、現地手配となります。
2.------線は現地手配となります。
3.拡点の矢印は、圧力・温度が上昇した時の拡点動作方向を示します。
4.主回路配線・制御回路配線に浸漬させないでください。
5.コンデンシングユニットの制御基板のSW2-5, SW1-9およびSW1-10をONにしてください。
6.2芯シールドケーブル(CVVS, CPEVS, MVVS)をご使用になりシールドアースを接続してください。
7.コントローラ1, 7番間に一般相200Vの電源が印加されていれば
コンデンシングユニットとの接続は不要です。
8.記号表は、各ユニットの電気回路図を参照ください。
9.製品の仕様は改良のため、予告なく変更する場合があります。

10.コントローラのファンモードに自動復帰形サーマルプロテクター(過負荷保護装置)が内蔵されています。
拘束、過負荷、欠相運転あるいは周囲温度が基準以上に高い場合にはサーマルプロテクターが作動し、
回転が止まります。その場合は電源を切り、原因を取り除いてください。

<現地手配品>

記号	名 称
●ELB	漏電遮断器
●NFB	ノーヒューズブレーカ

⚠ この製品をご使用になる場合は、漏電遮断器、ノーヒューズブレーカの設置とアース工事が必要です。

● AFLV-M8VHQS1形

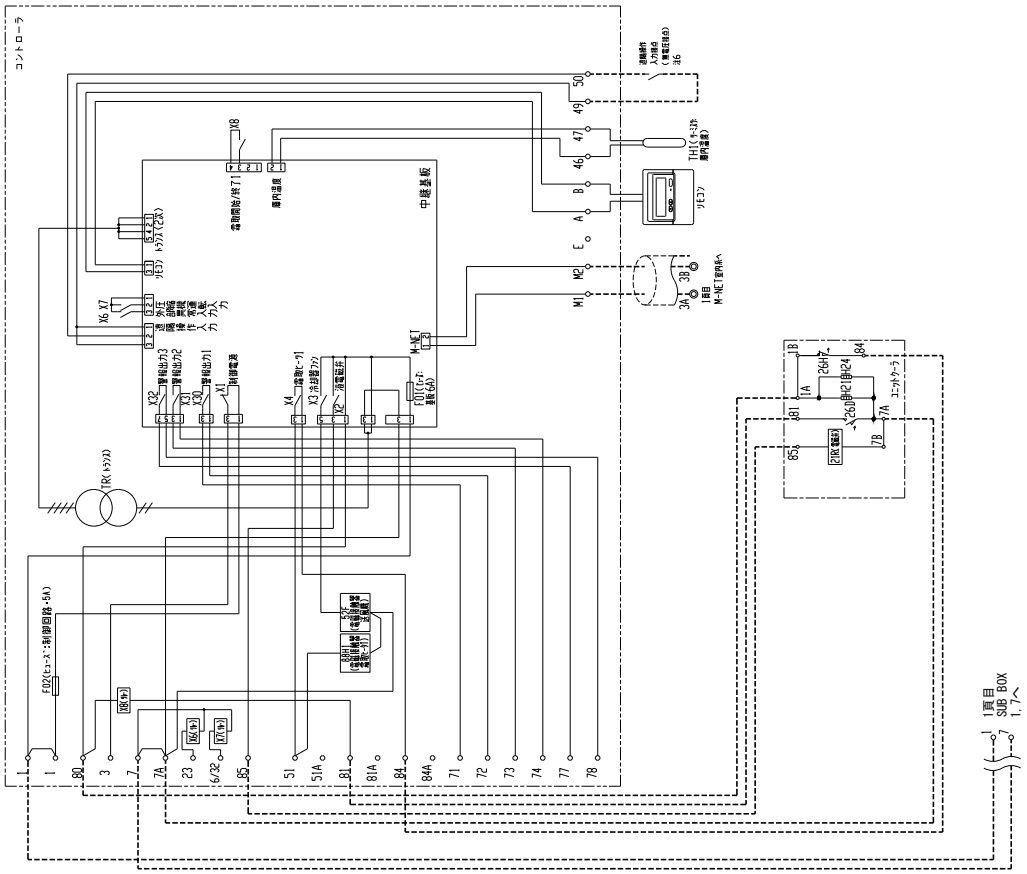

● AFLV-M10VHQ形

R32	インバータ 10馬力	ヒータ霜取	クーラ1台

通信あり

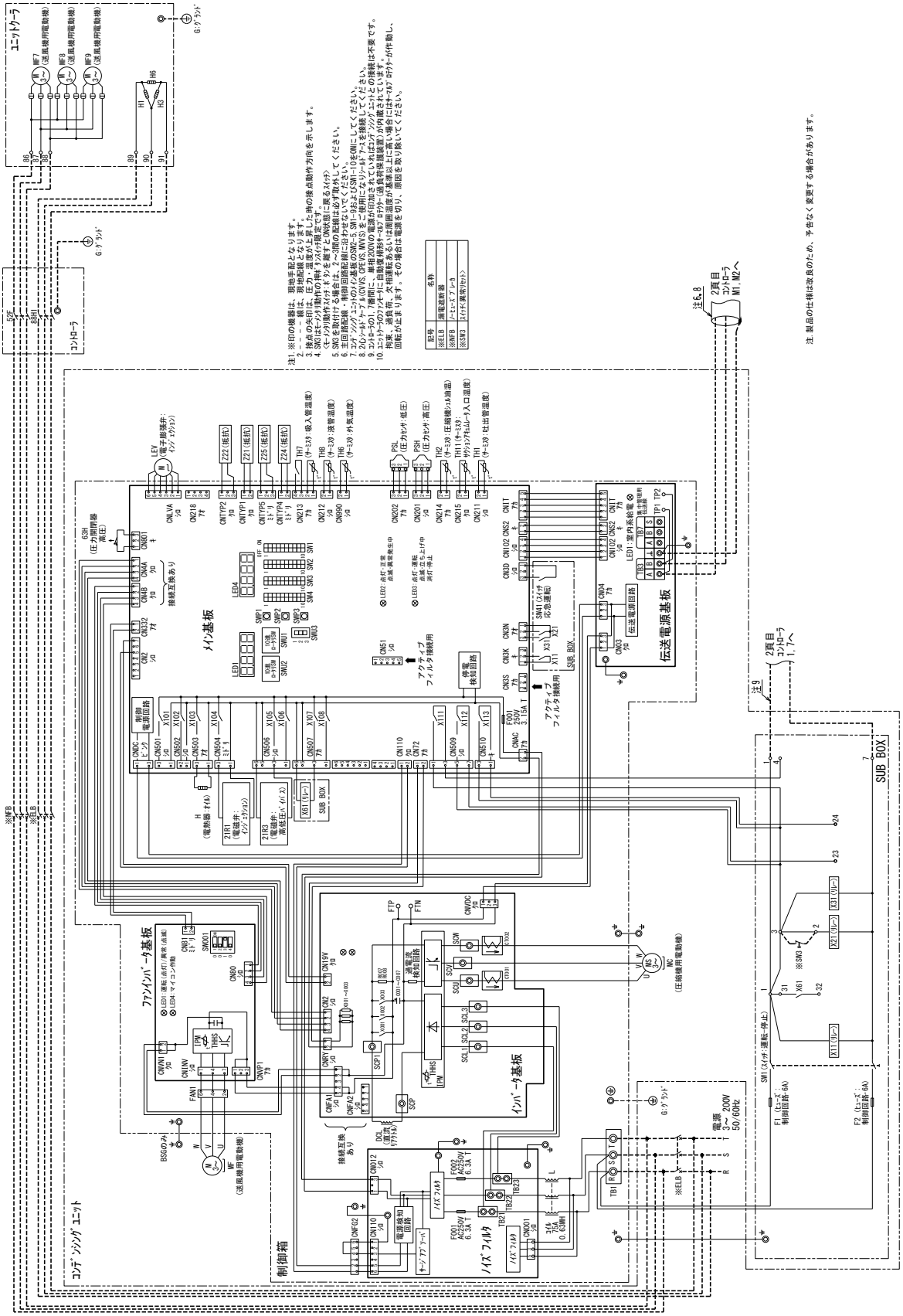

● AFLV-M10VHQ形

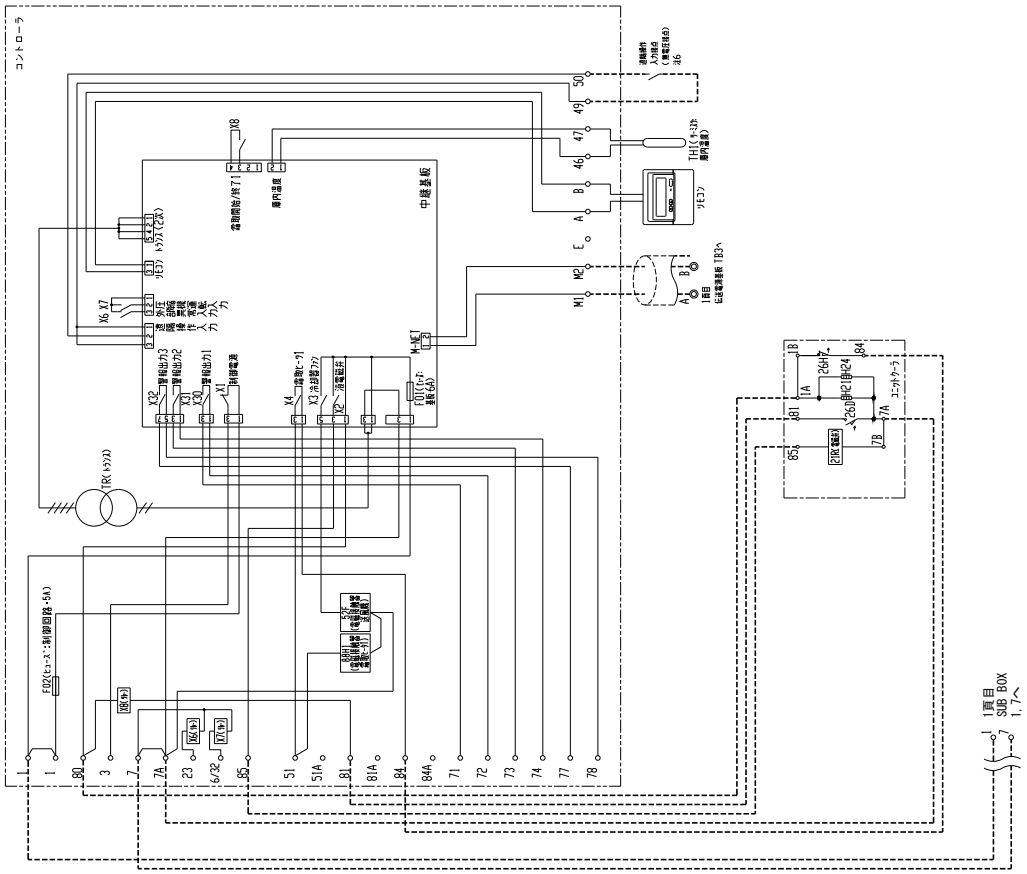

● AFLV-M10VHQS1-A形
● AFLV-M13VHQ-A形
● AFLV-M15VHQ-A形

R32	インバータ 10～15馬力	ヒータ霜取	クーラ1台

通信あり

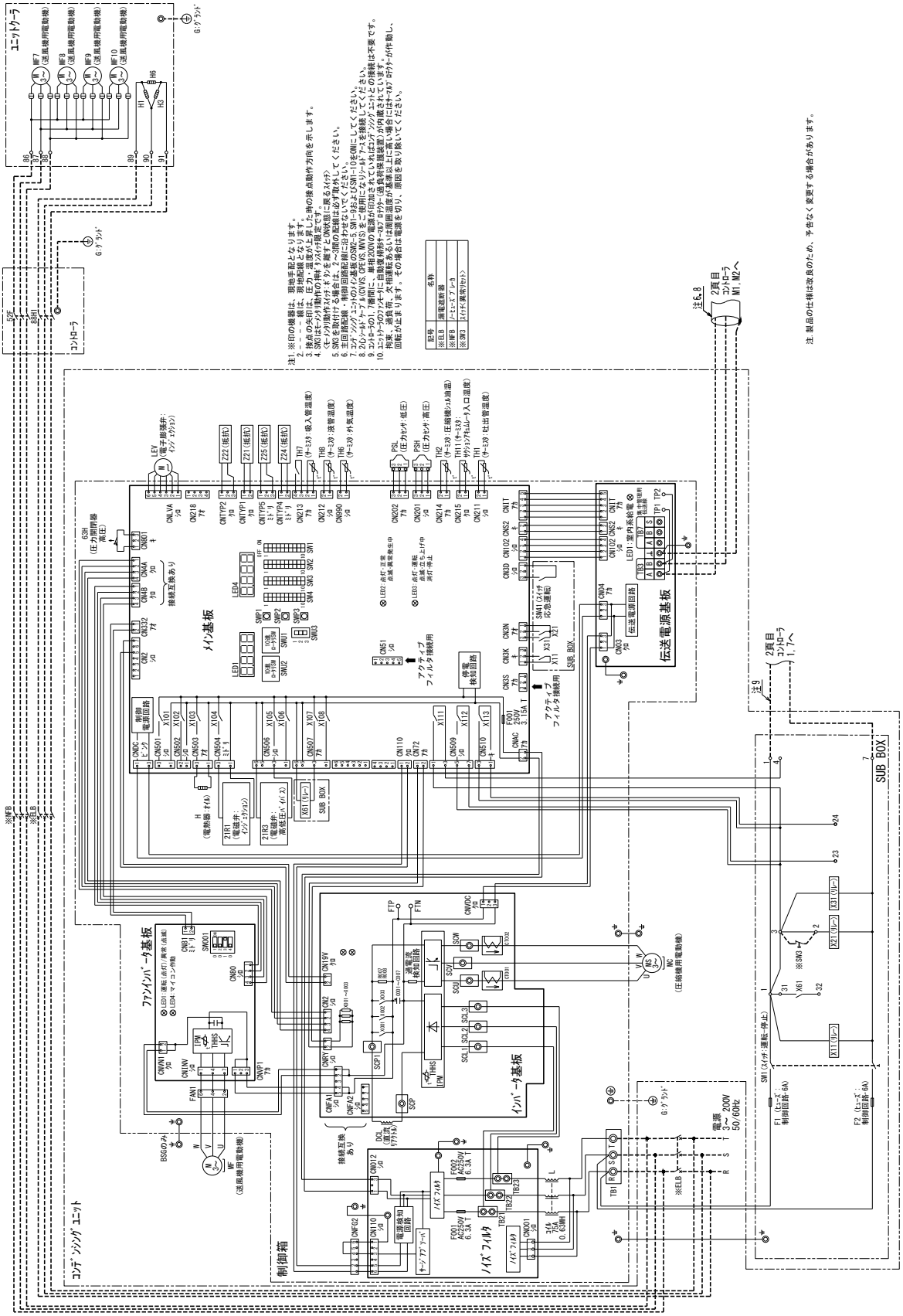

● AFLV-M10VHQS1-A形
● AFLV-M13VHQ-A形
● AFLV-M15VHQ-A形

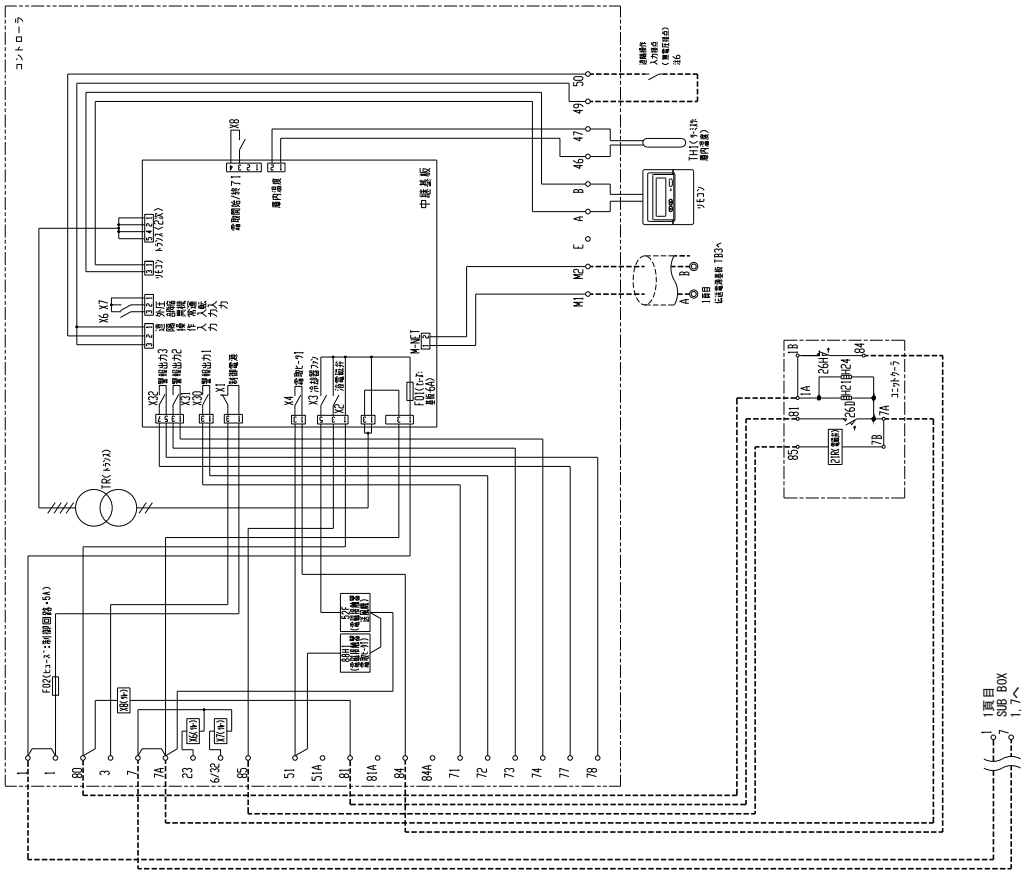

● AFLV-M13VHQS1形

R32	インバータ 13 馬力	ヒータ霜取	クーラ2台

通信あり

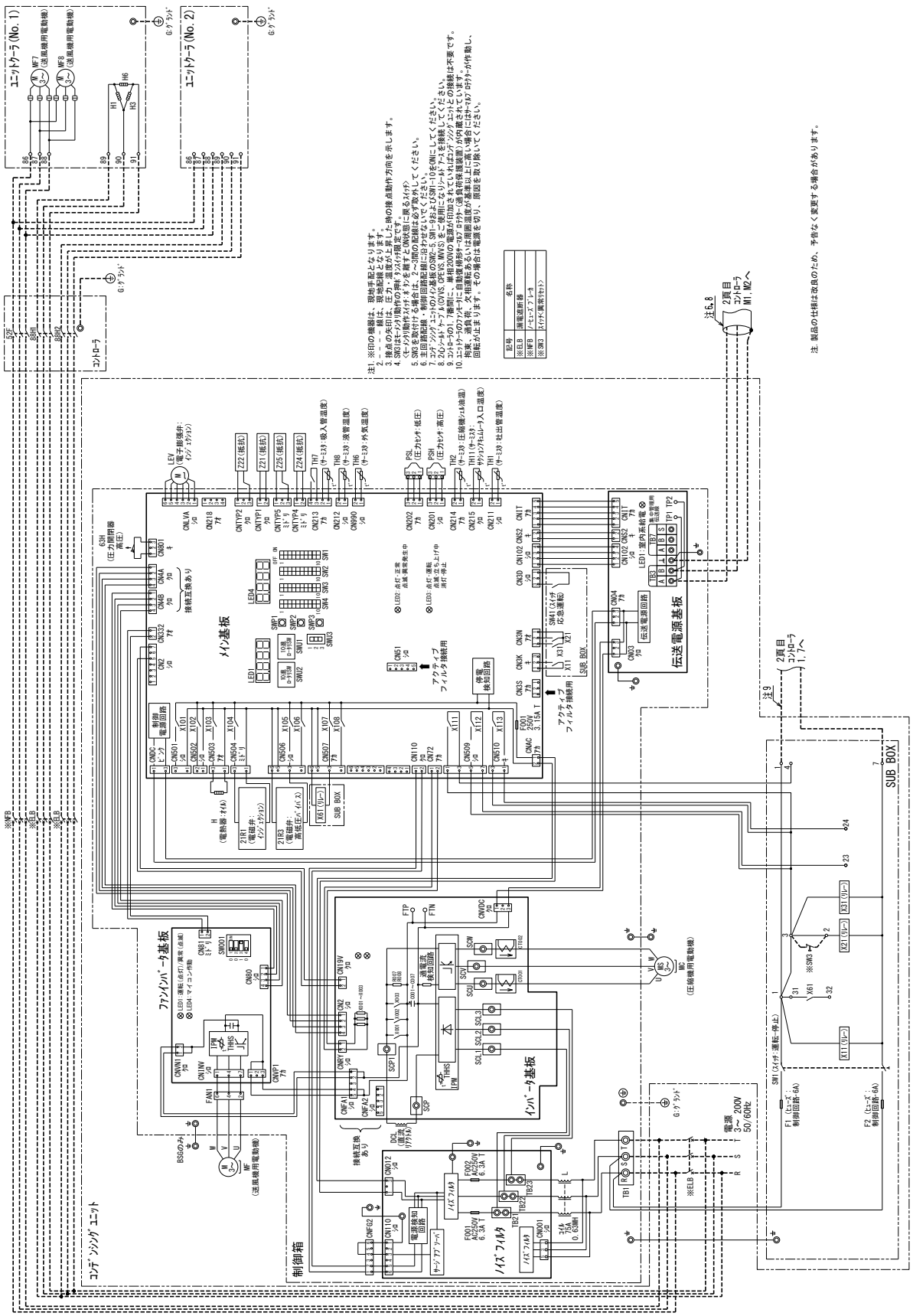

● AFLV-M13VHQS1形

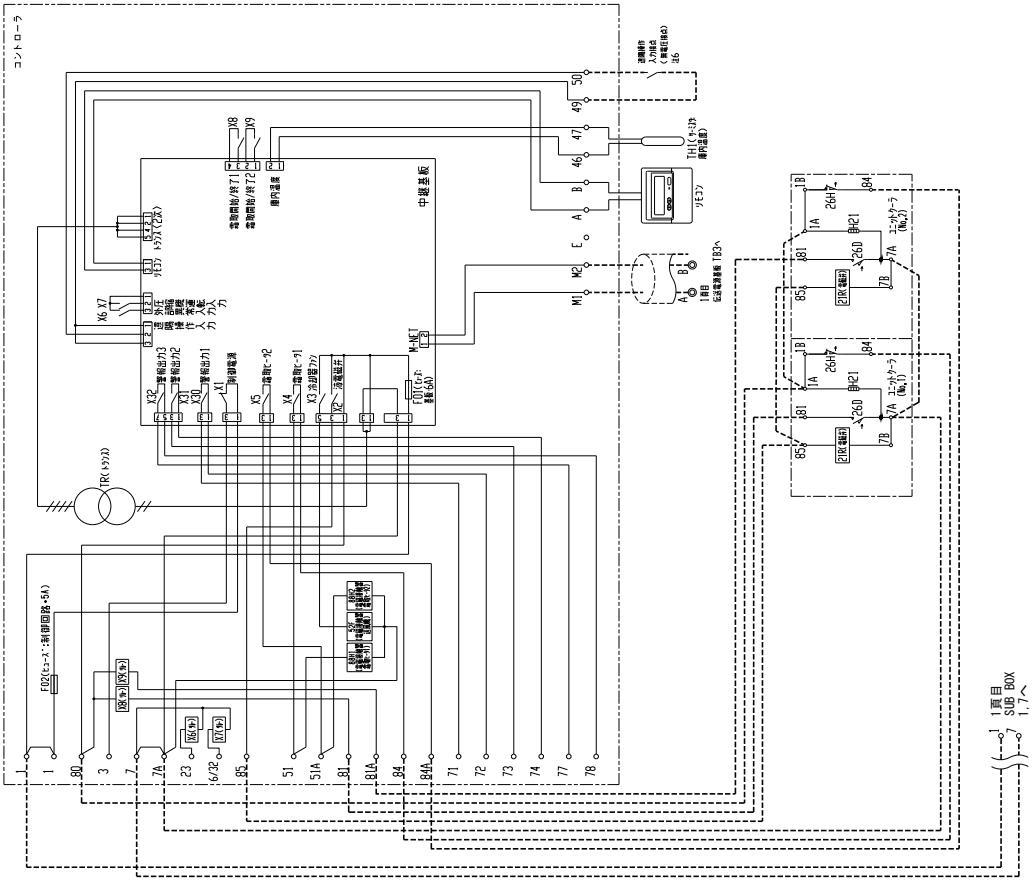

● AFLV-M15VHQS1形

R32	インバータ 15 馬力	ヒータ霜取	クーラ2台

通信あり

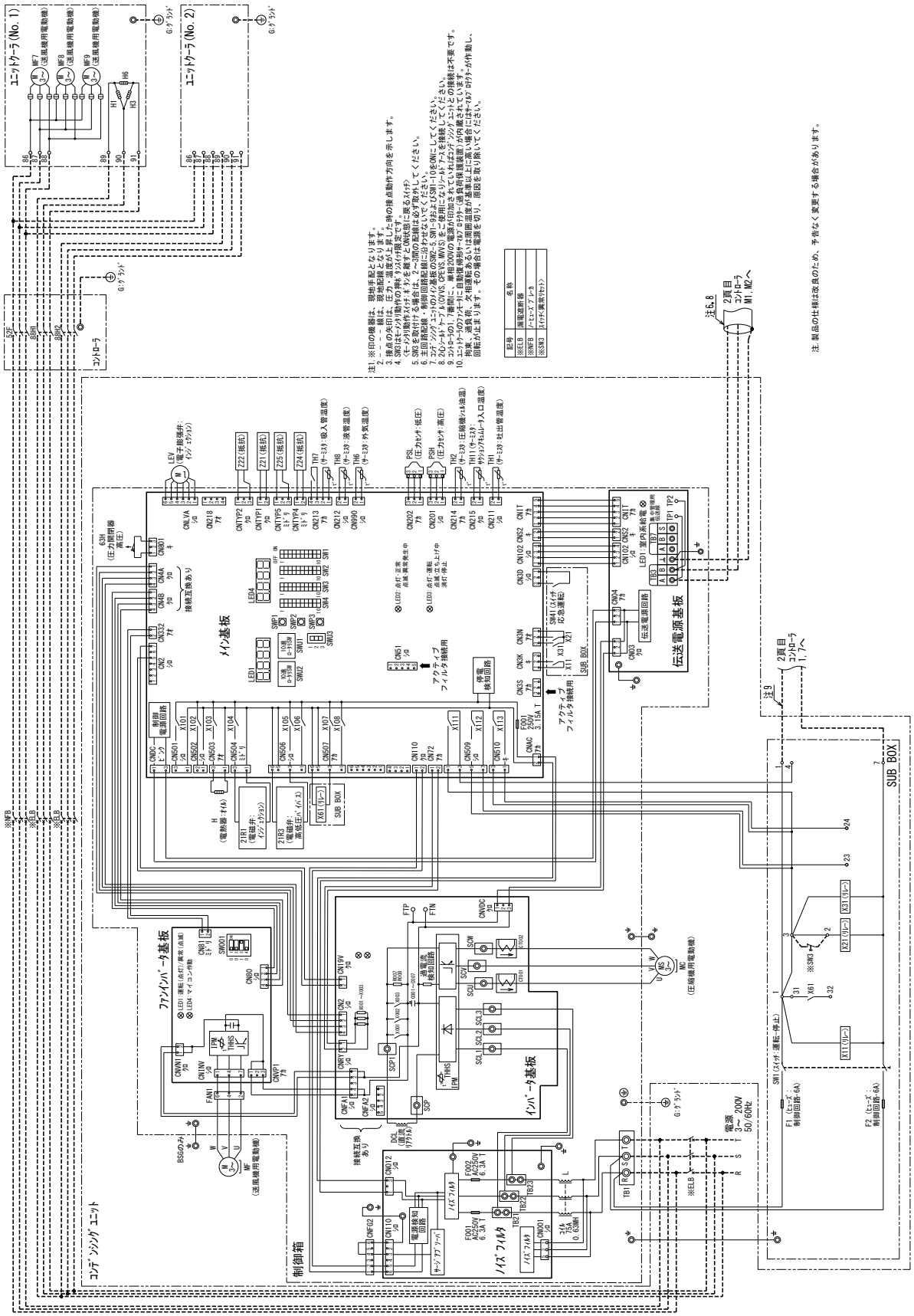

● AFLV-M15VHQS1形

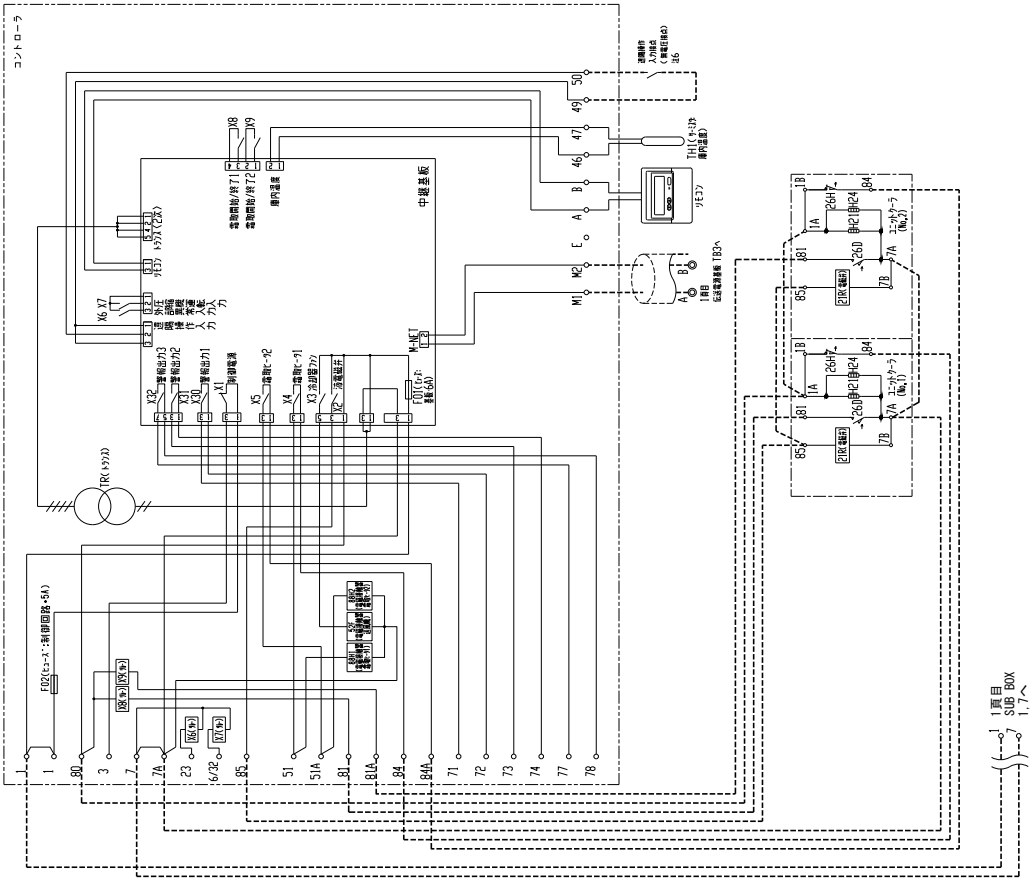

● AFLV-M20VHQ形

R32	インバータ 20馬力	ヒータ霜取	クーラ2台

通信あり

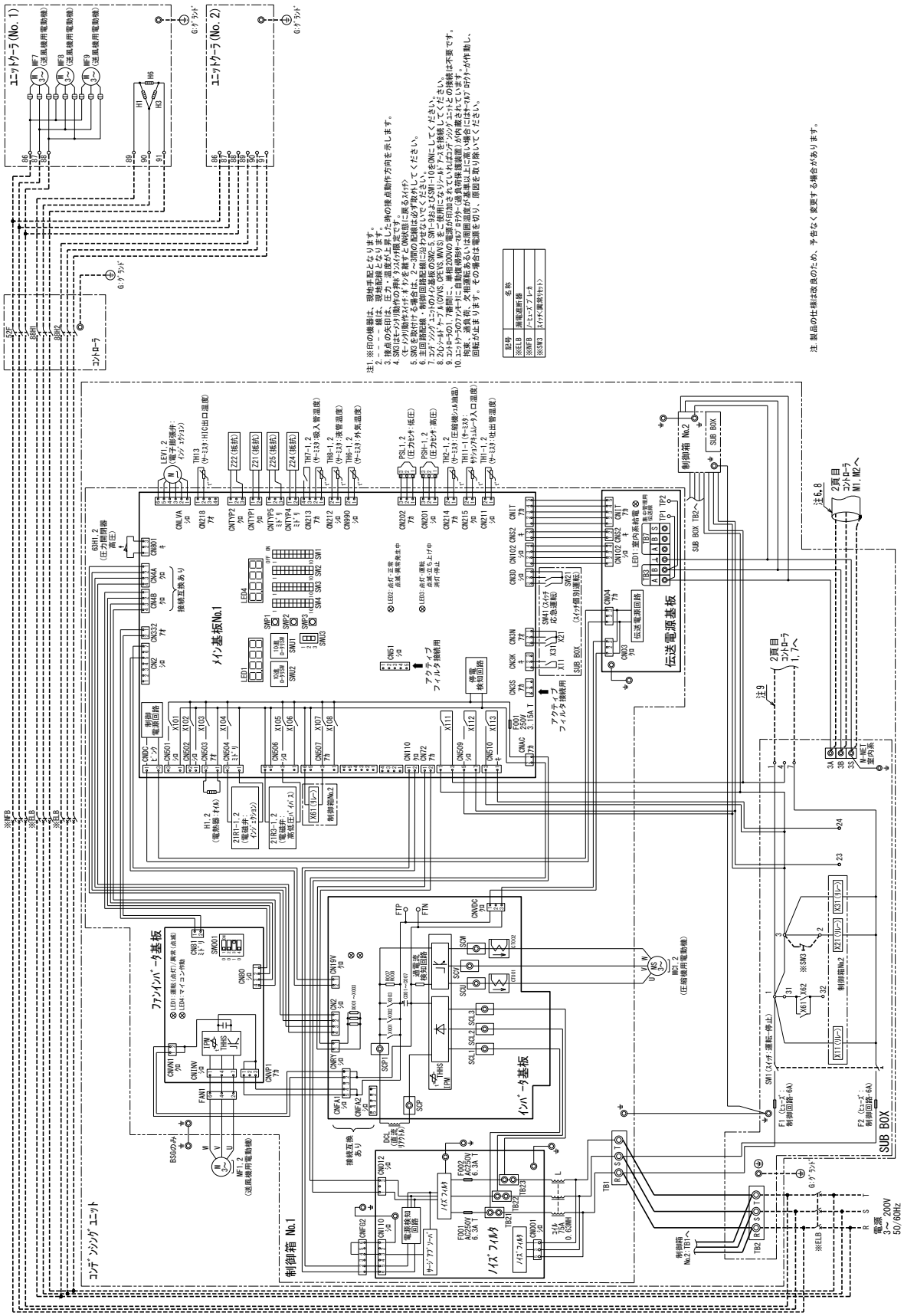

● AFLV-M20VHQ形

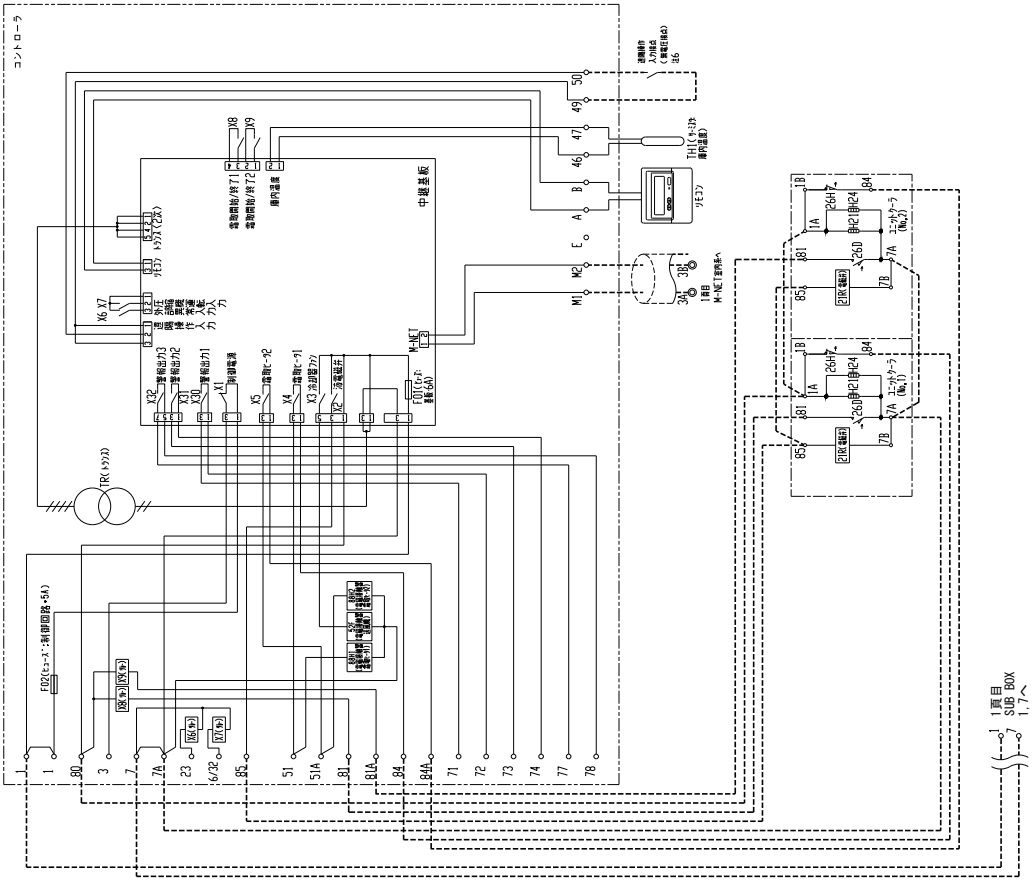

● AFLV-M20VHQS1-A形
● AFLV-M25VHQ(S1)-A形
● AFLV-M30VHQ-A形

R32	インバータ 20～30馬力	ヒータ霜取	クーラ2台

通信あり

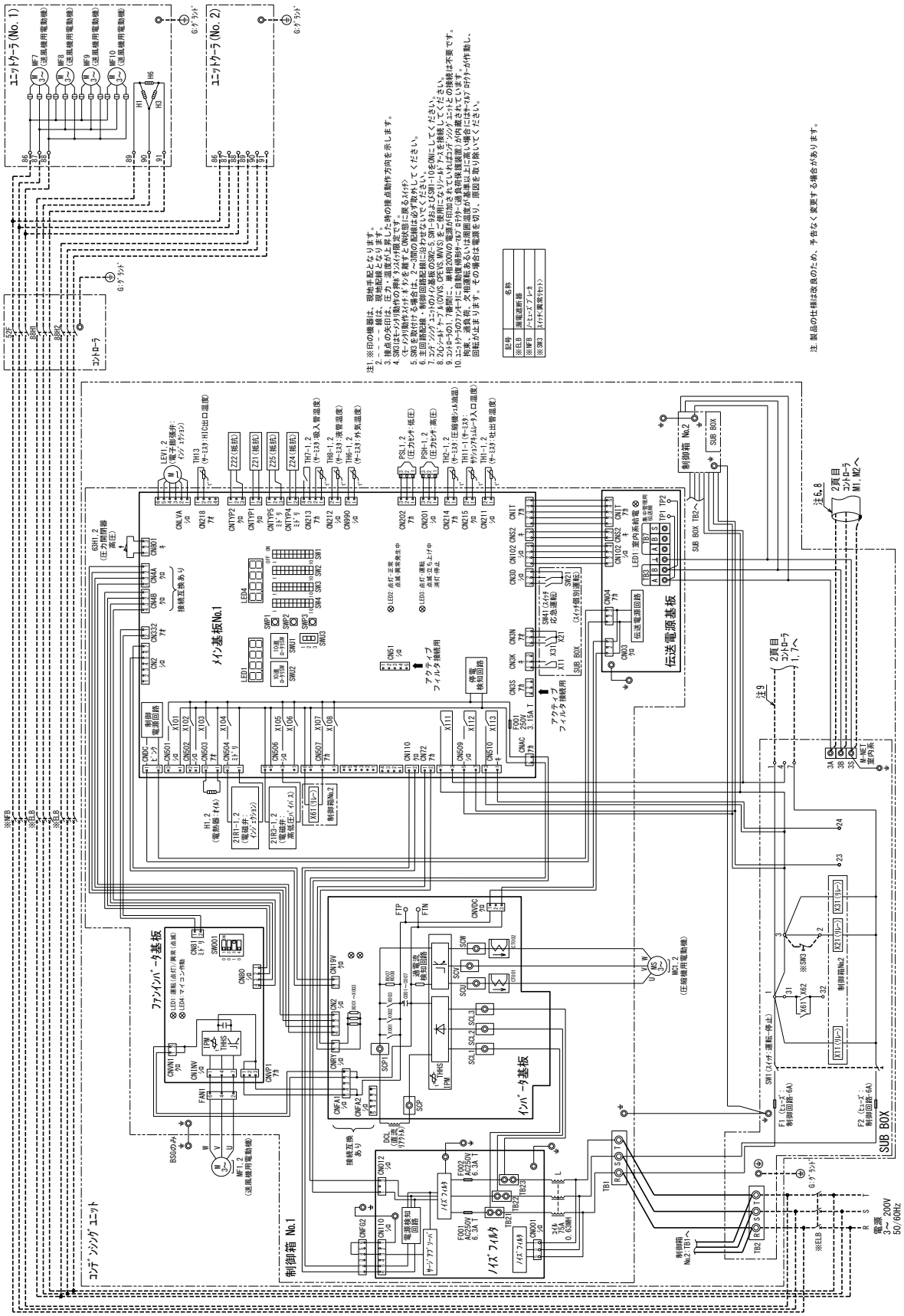

● AFLV-M20VHQS1-A形
● AFLV-M25VHQ(S1)-A形
● AFLV-M30VHQ-A形

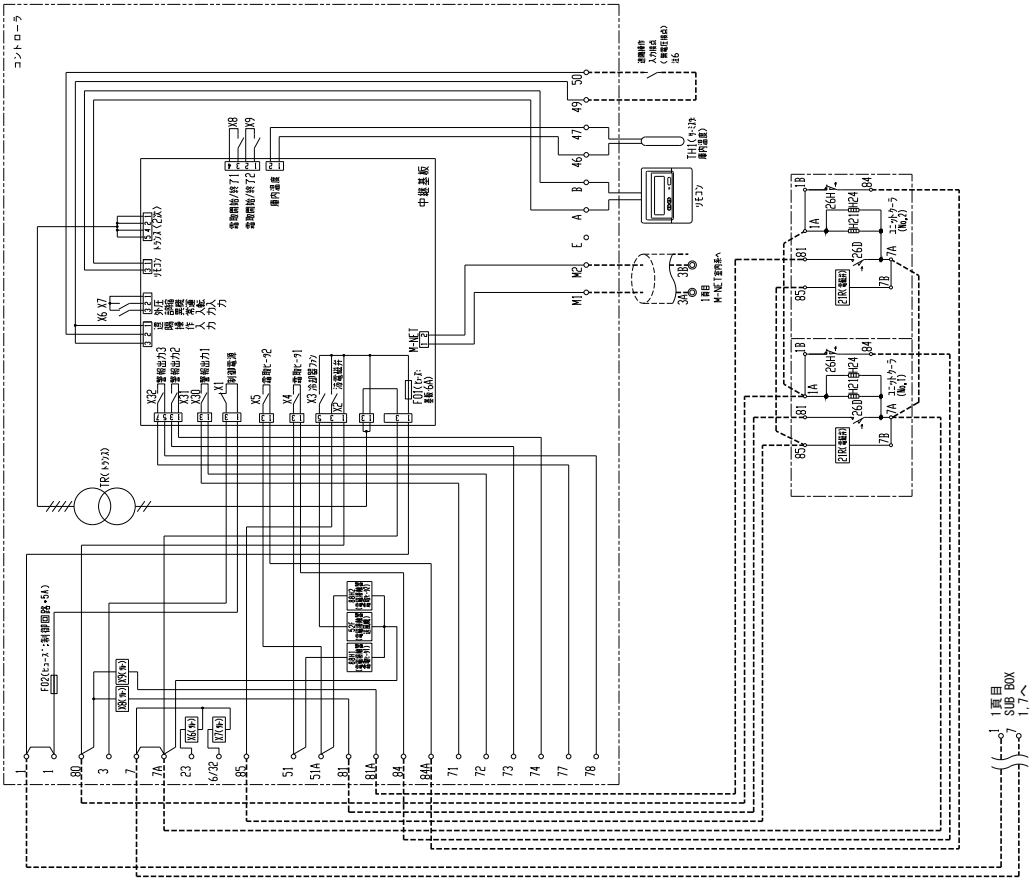

● AFLV-M30VHQS1-A形

R32	インバータ 30馬力	ヒータ霜取	クーラ3台

通信あり

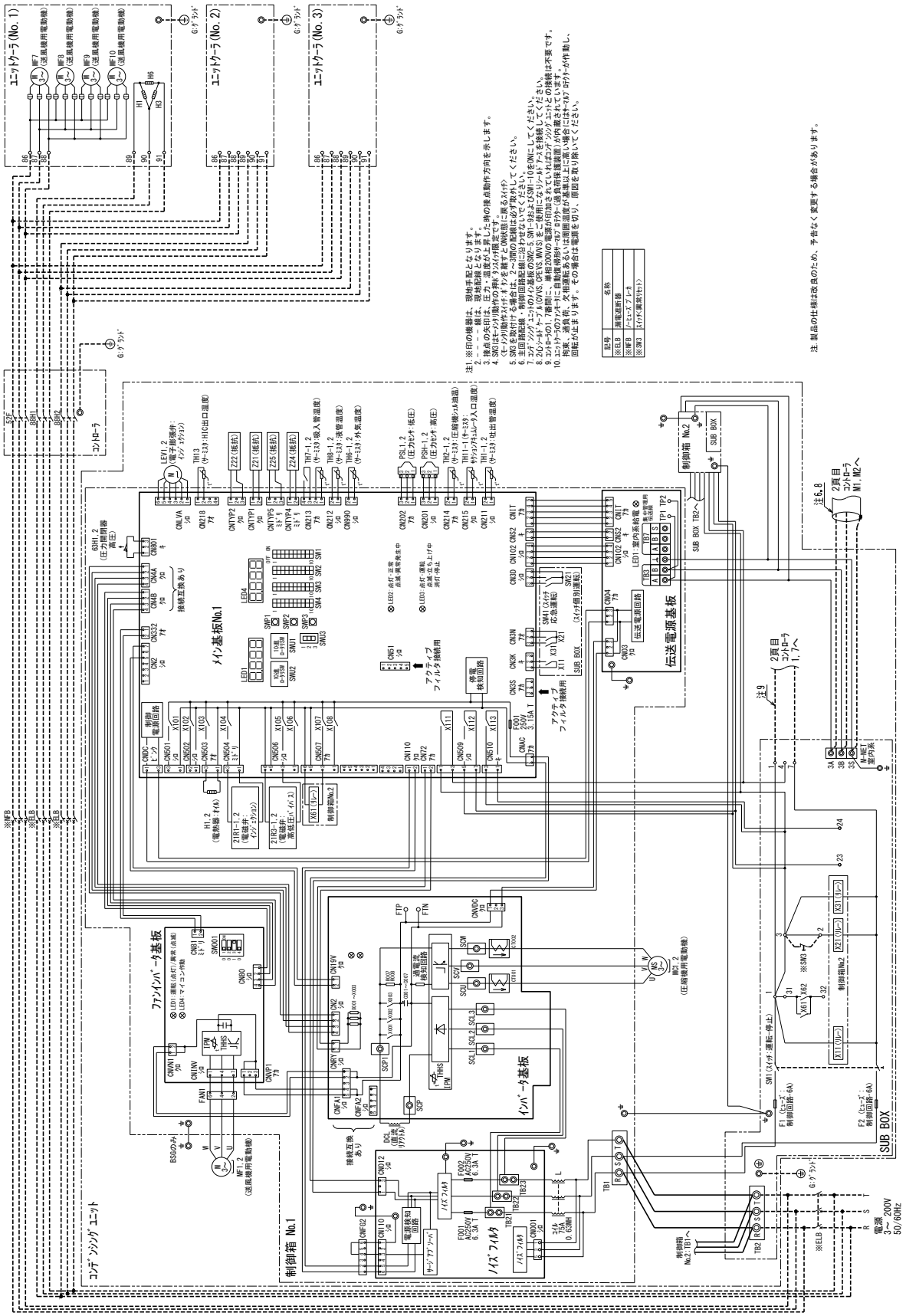

● AFLV-M30VHQS1-A形

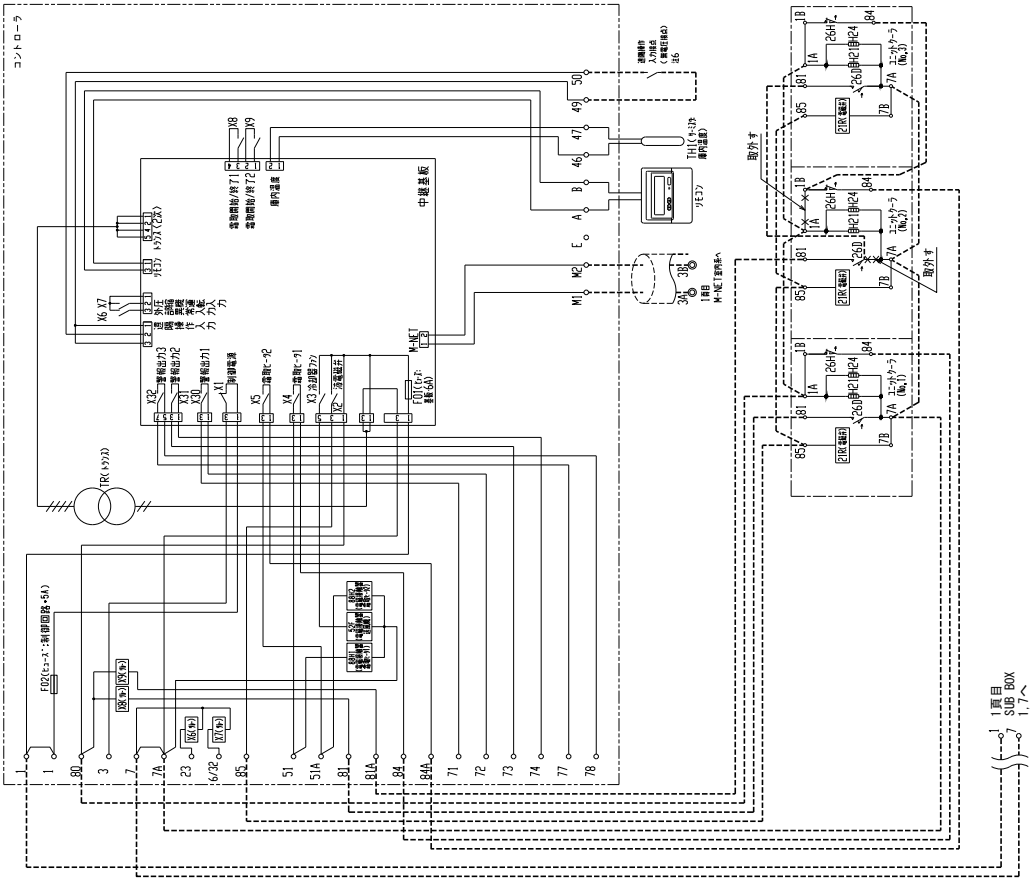

● AFLV-M35VHQ-A形

R32	インバータ 35馬力	ヒータ霜取	クーラ3台

通信あり

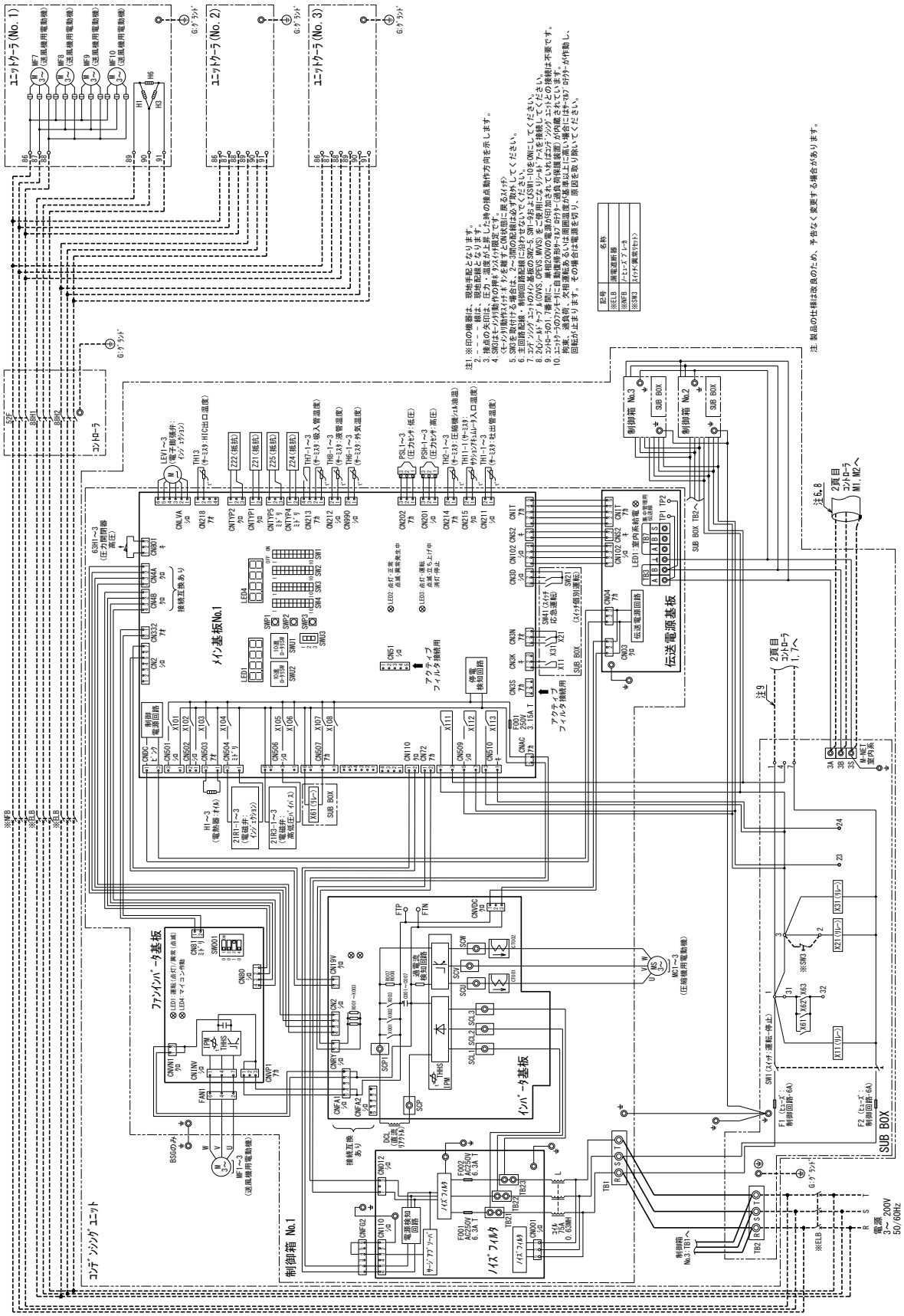
ユニットクーラ(No.1)
ユニットクーラ(No.2)
ユニットクーラ(No.3)
コントローラ
メイン基板No.1
伝送電源基板
ファンインバータ基板
インバータ基板
制御箱 No.1
制御箱 No.2
制御箱 No.3
SUB BOX
コンデンシングユニット
注1. ※印の機器は、現地手配となります。
2. ※印の線は、現地配線となります。
3. 接点の矢印は、圧力・温度が上昇した時の接点動作方向を示します。
4. SW3はキャンセル動作の押ボタンスイッチ限定です。
(キャンセル動作スイッチを押すと解除状態に戻るスイッチ)
5. SW2を取付ける場合は、ネジ(M6)の配線は必ず取付けしてください。
6. 現地配線は、電源線は2.0mm以上、その他は0.75mm以上にしてください。
7. コンデンシングユニットのインバータ基板のSW2-5 SW1-9および SW1-10をONにしてください。
8. 2次ポートケーブル(CVVS, CPEVS, MVVS)をご使用になりリードケーブルを接続してください。
9. コントローラ01,7番間に、単相200Vの電源が別加されていればエアコンユニットとの接続は不要です。
10. ユニットクーラのファンモータに自動復帰熱サーマルが内蔵されていますが、過負荷状態が長時間続いた場合には、内部温度が上がり、保護、運転停止、その

● AFLV-M35VHQ-A形

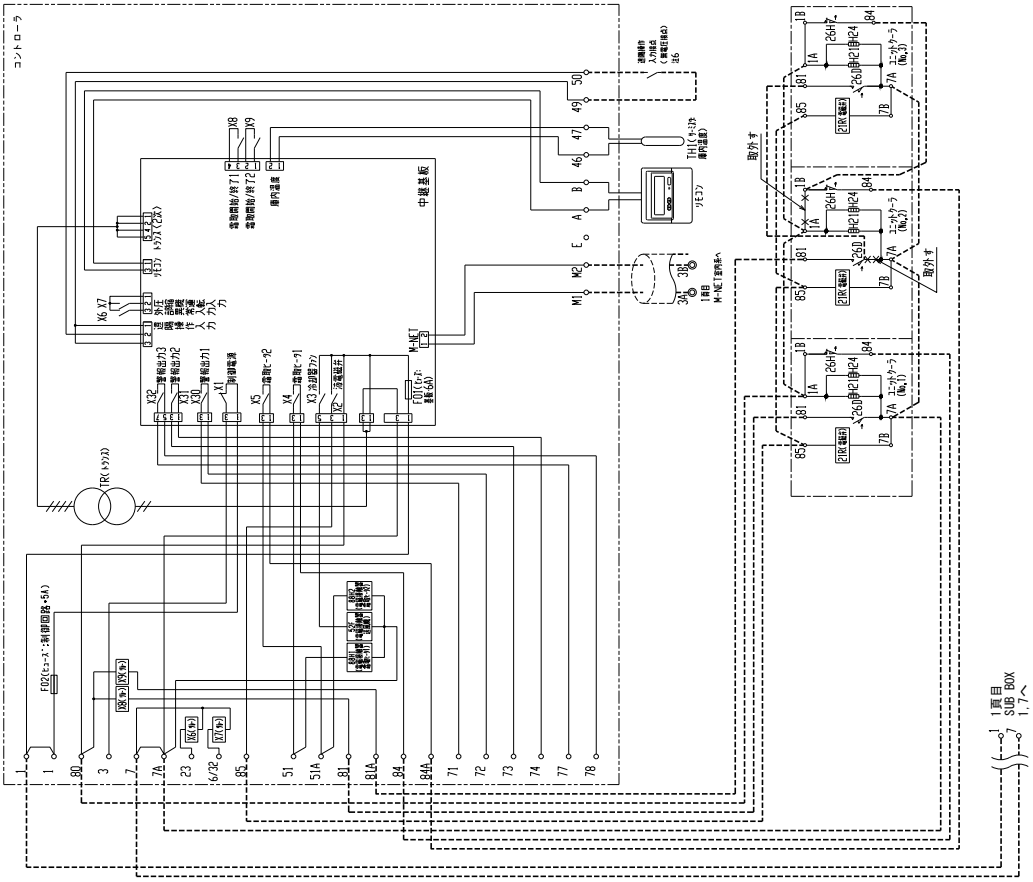

● AFRV-M3VHQ形

R32	インバータ 3馬力	ヒータ霜取	クーラ1台

通信あり

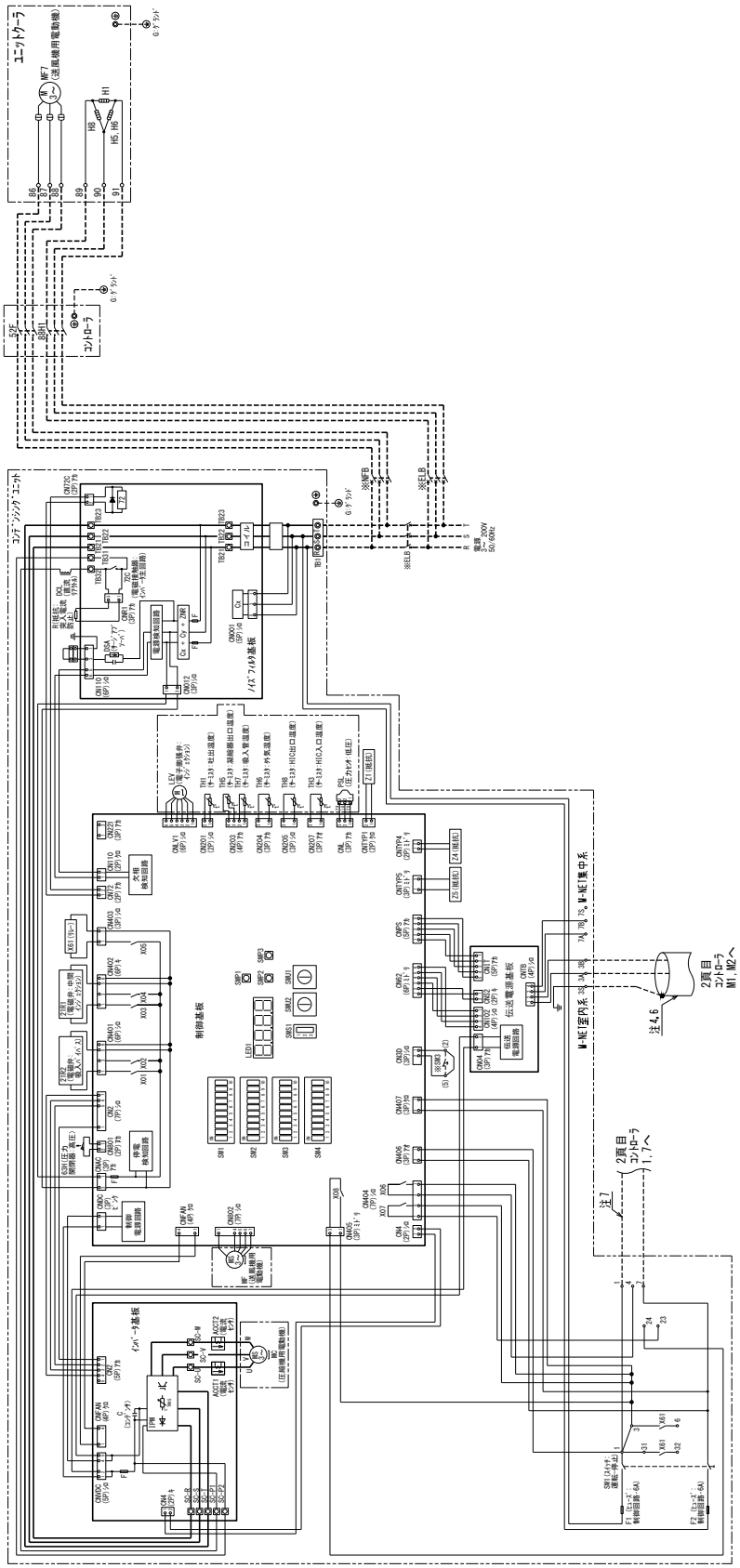

● AFRV-M3VHQ形

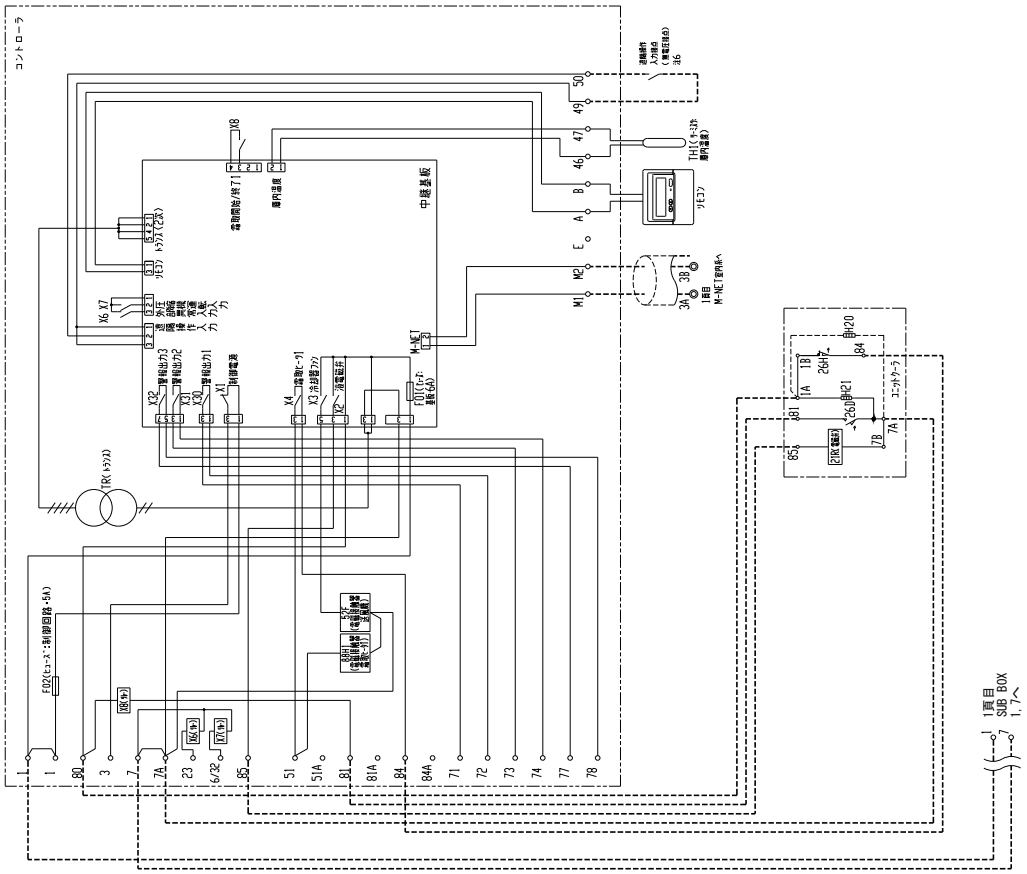

● AFRV-M3VHQS1形
● AFRV-M4VHQ(S1)形
● AFRV-M5VHQ(S1)形
● AFRV-M6VHQ形

R32	インバータ 3～6馬力	ヒータ霜取	クーラ1台

通信あり

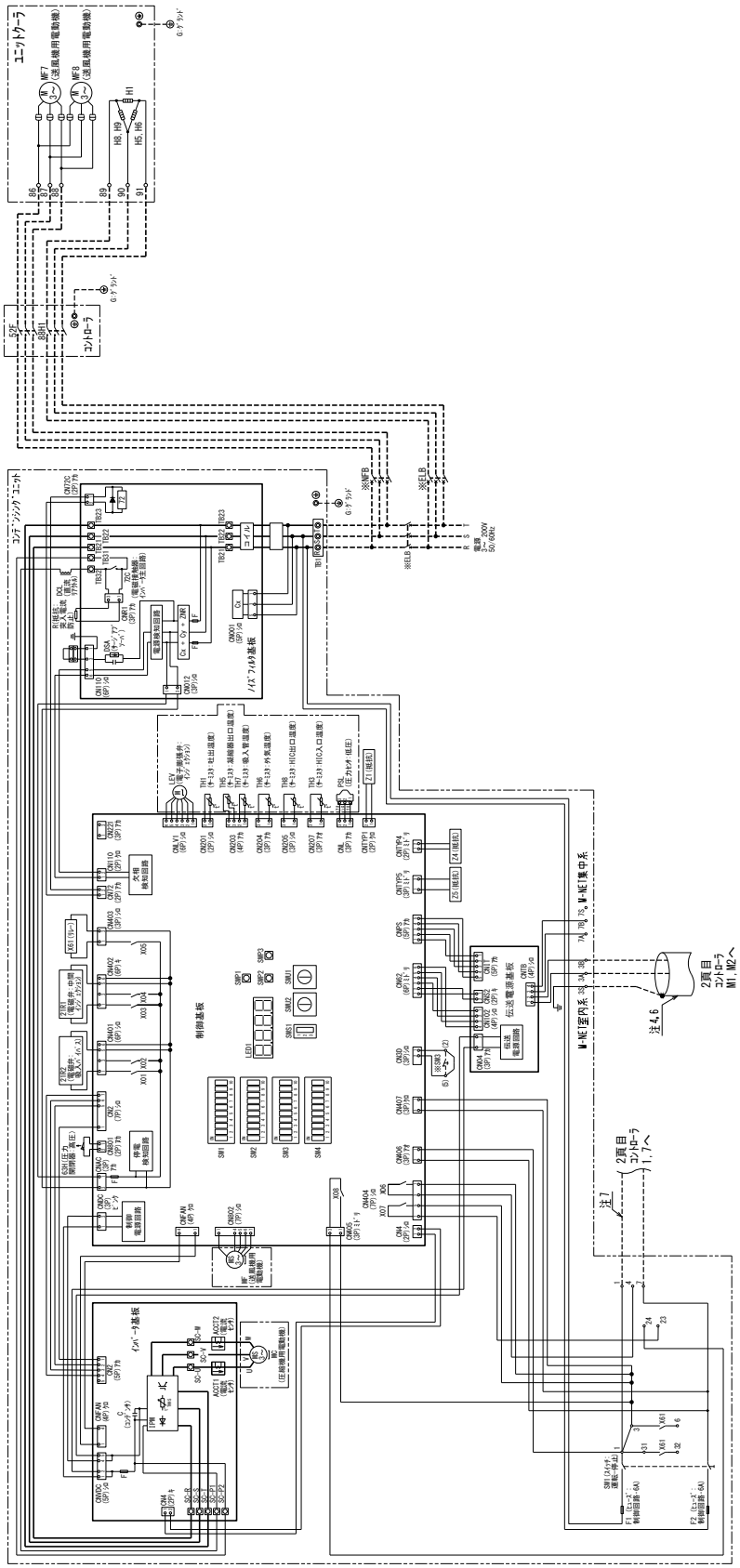

注1.●印の機器は、現地手配となります。
2.-----線は現地手配となります。
3.拡点の矢印は、圧力・温度が上昇した時の拡点動作方向を示します。
4.主回路配線・制御回路配線に混ぜないでください。
5.コンデンシングユニットの制御基板のSW2-5, SW1-9&10をONにしてください。
6.2芯シールドケーブル(CVVS, CPEVS, MVVS)をご使用になりシールドアースを接続してください。
7.コントローラ1, 7番間に、単相200Vの電源が印加されていれば
コンデンシングユニットとの接続は不要です。
8.記号表は、各ユニットの電気回路図を参照ください。
9.記載の仕様は改良のため、予告なく変更する場合があります。
10.ユニットクーラのファンモータに自動復帰形サーマルプロテクター(過負荷保護装置)が内蔵されています。
拘束、過負荷、欠相運転あるいは周囲温度が基準以上に高い場合にはサーマルプロテクターが作動し、
回転が止まります。その場合は電源を切り、原因を取り除いてください。

<現地手配品>

記号	名称
●ELB	漏電遮断器
●NFB	ノーヒューズブレーカ

⚠ この製品をご使用になる場合は、漏電遮断器、ノーヒューズブレーカの設置とアース工事が必要です。

電気配線図 セット形

- AFRV-M3VHQS1形
- AFRV-M4VHQ(S1)形
- AFRV-M5VHQ(S1)形
- AFRV-M6VHQ形

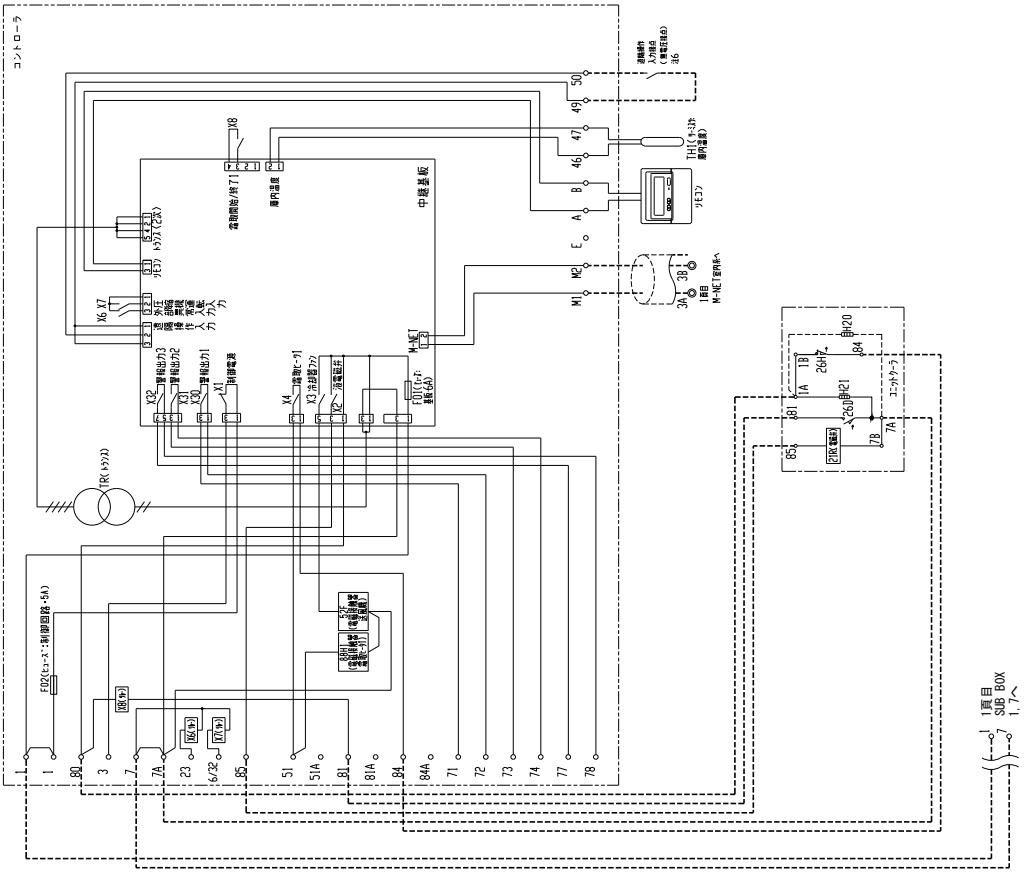

● AFRV-M6VHQS1形

R32	インバータ 6馬力	ヒータ霜取	クーラ1台

通信あり

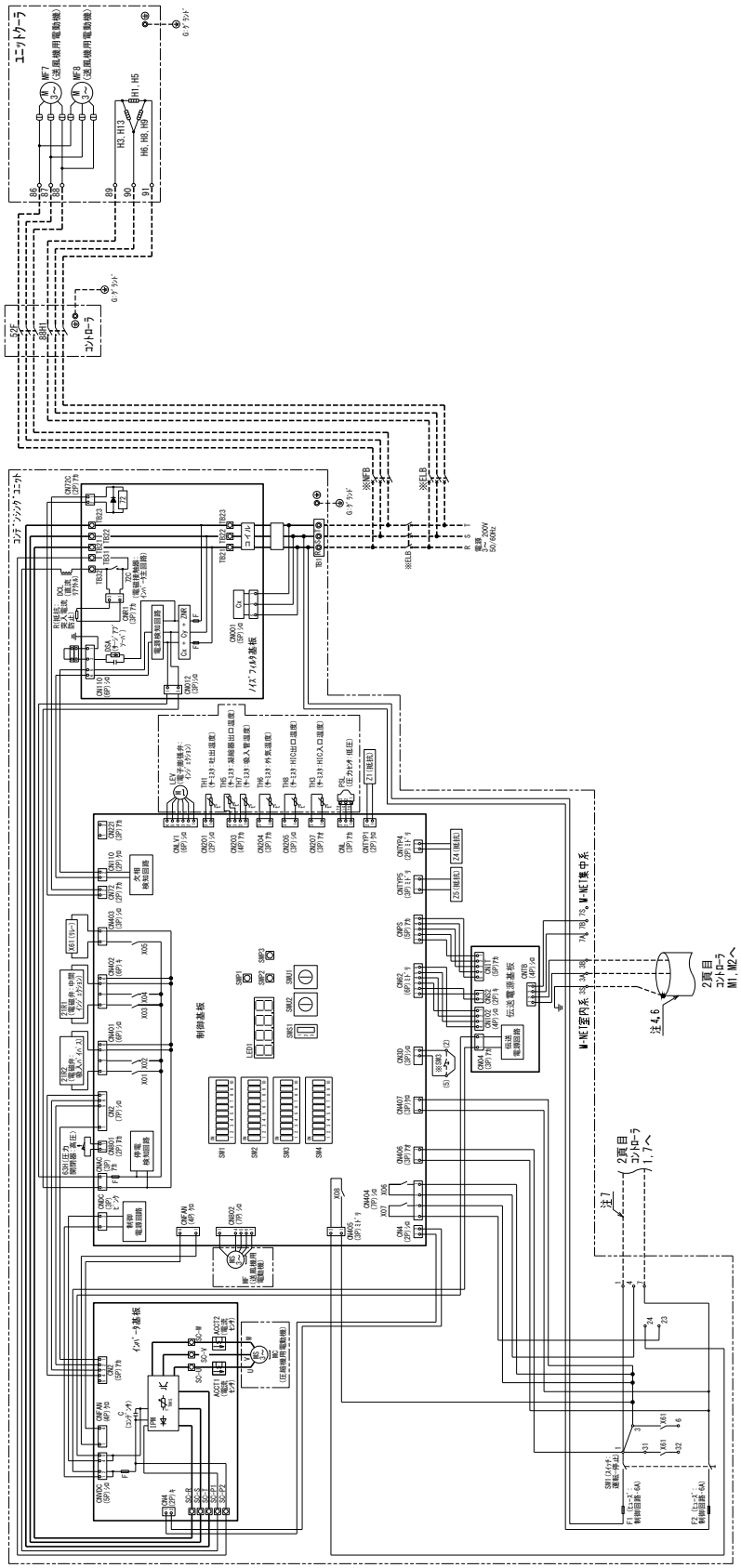

注1.●印の機器は、現地手配となります。
2.----線は現地手配となります。
3.黒点の矢印は、圧力・温度が上昇した時の接点動作方向を示します。
4.主回路配線・制御回路配線に混ぜないでください。
5.コンデンシングユニットの制御基板のSW2-5, SW1-9およびSW1-10をONにしてください。
6.2芯シールドケーブル(CVVS, CPEVS, MVVS)をご使用になりシールドアースを接続してください。
7.コントローラ1, 7番間に、単相200Vの電源が印加されていれば
コンデンシングユニットとの接続は不要です。
8.記号表は、各ユニットの電気回路図を参照ください。
9.製品の仕様は改良のため、予告なく変更する場合があります。
10.ユニットクーラのファンモータに自動復帰サーマルプロテクター(過負荷保護装置)が内蔵されています。
拘束、過負荷、欠相運転あるいは周囲温度が基準以上に高い場合にはサーマルプロテクターが作動し、
回転が止まります。その場合は電源を切り、原因を取り除いてください。

<現地手配品>

記号	名 称
●ELB	漏電遮断器
●NFB	ノーヒューズブレーカ

⚠ この製品をご使用になる場合は、漏電遮断器、ノーヒューズブレーカの設置とアース工事が必要です。

● AFRV-M6VHQS1形

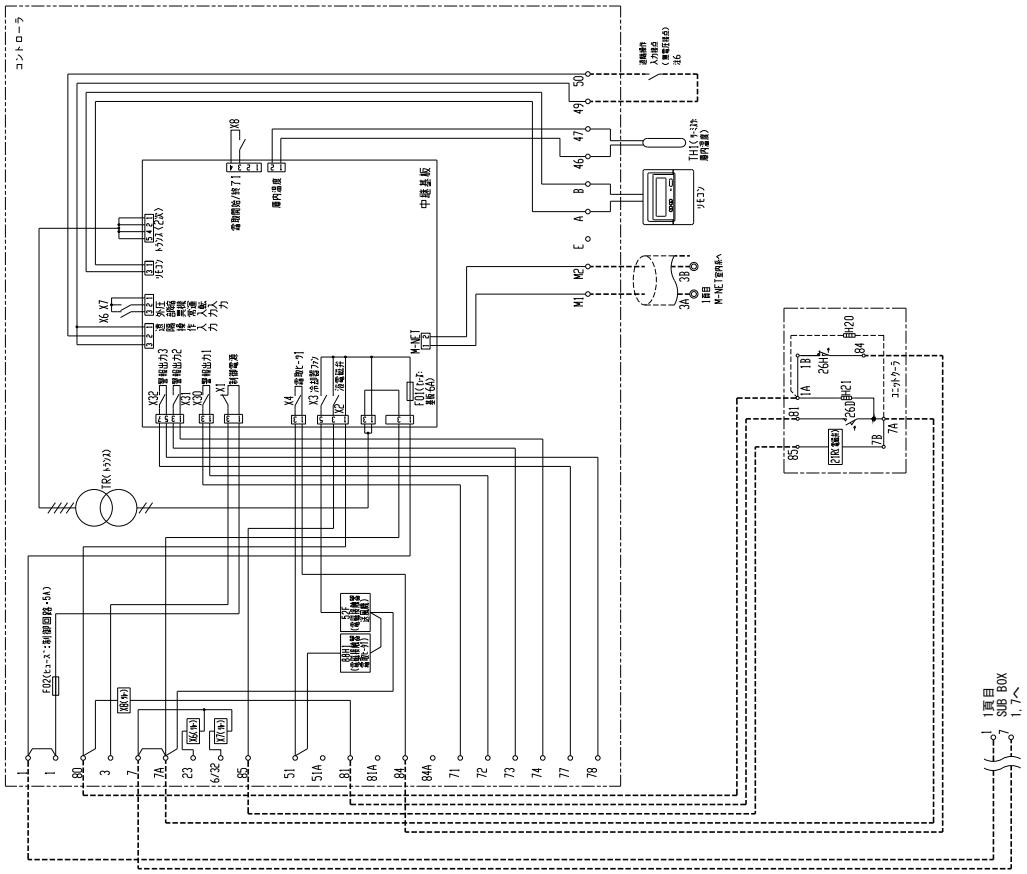

● AFRV-M8VHQ形

R32	インバータ 8馬力	ヒータ霜取	クーラ1台

通信あり

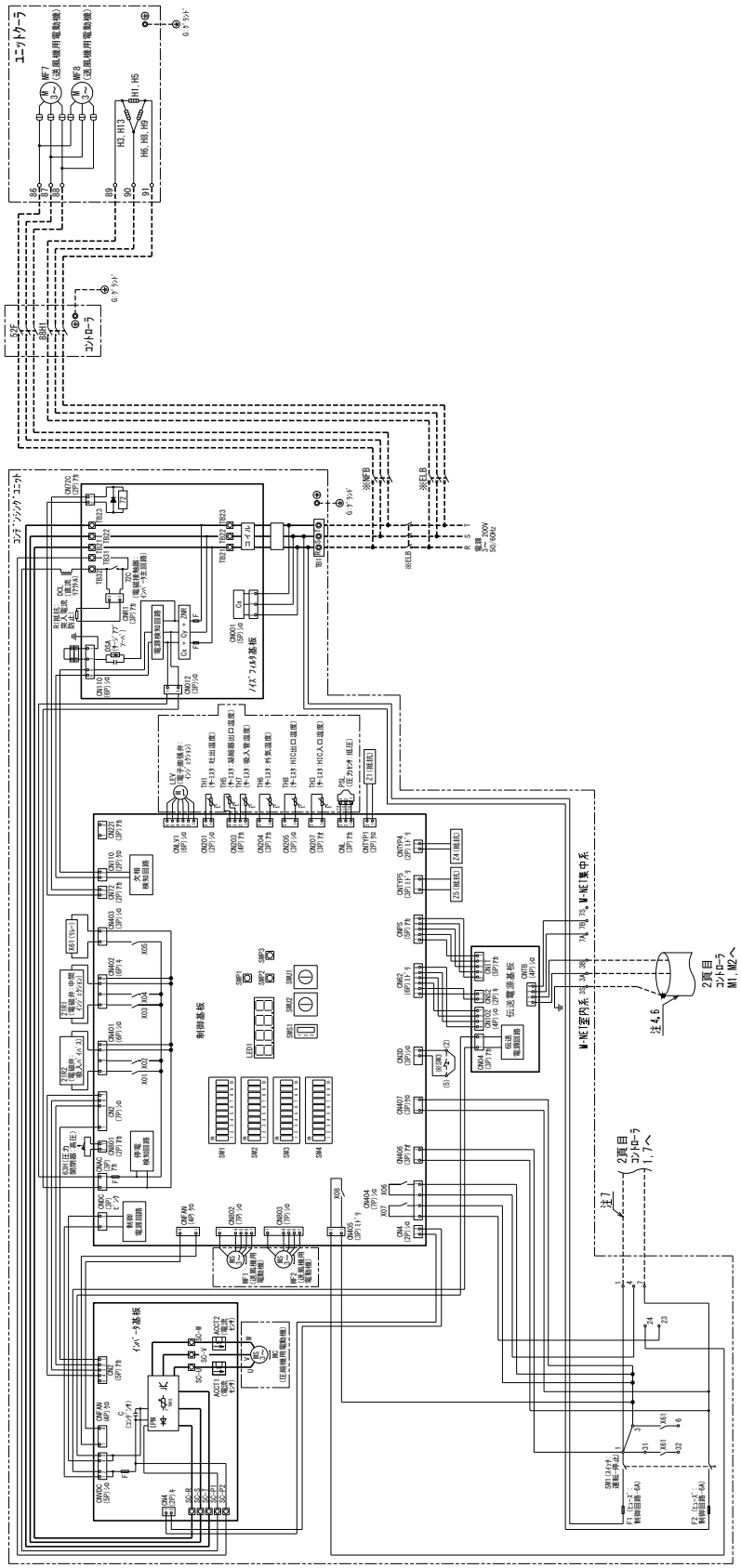

● AFRV-M8VHQ形

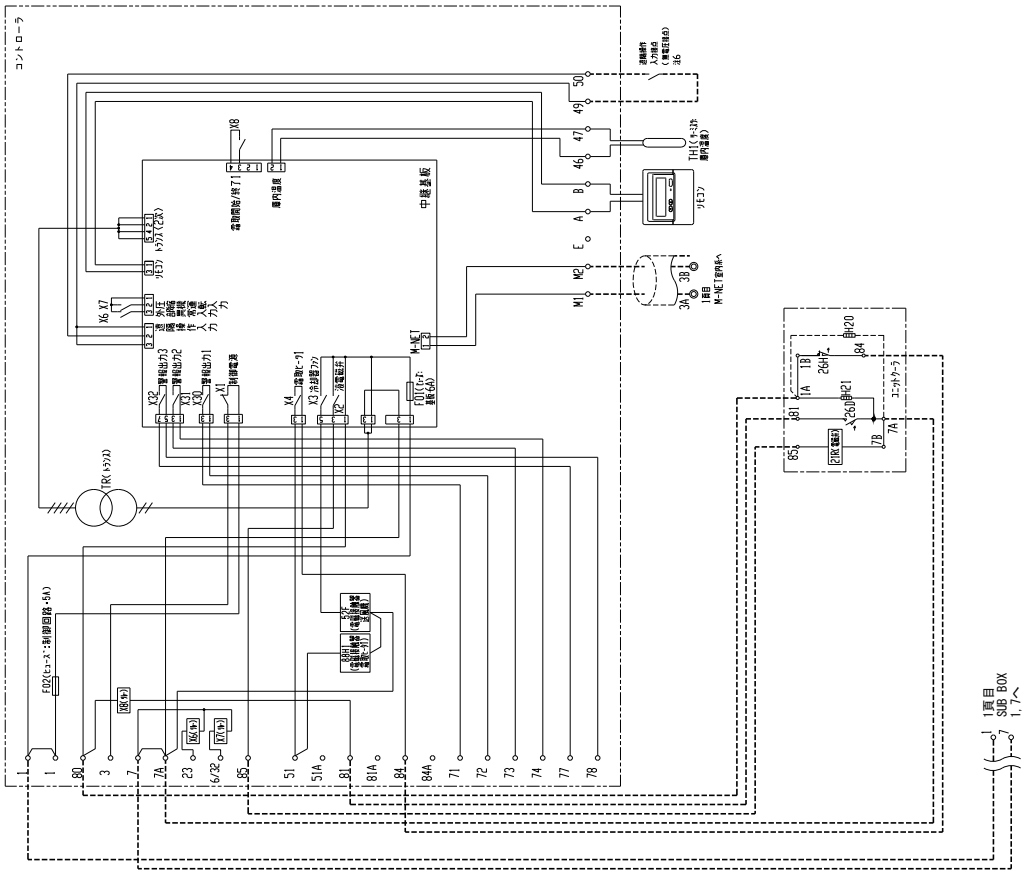

● AFRV-M8VHQS1形

R32	インバータ 8馬力	ヒータ霜取	クーラ1台

通信あり

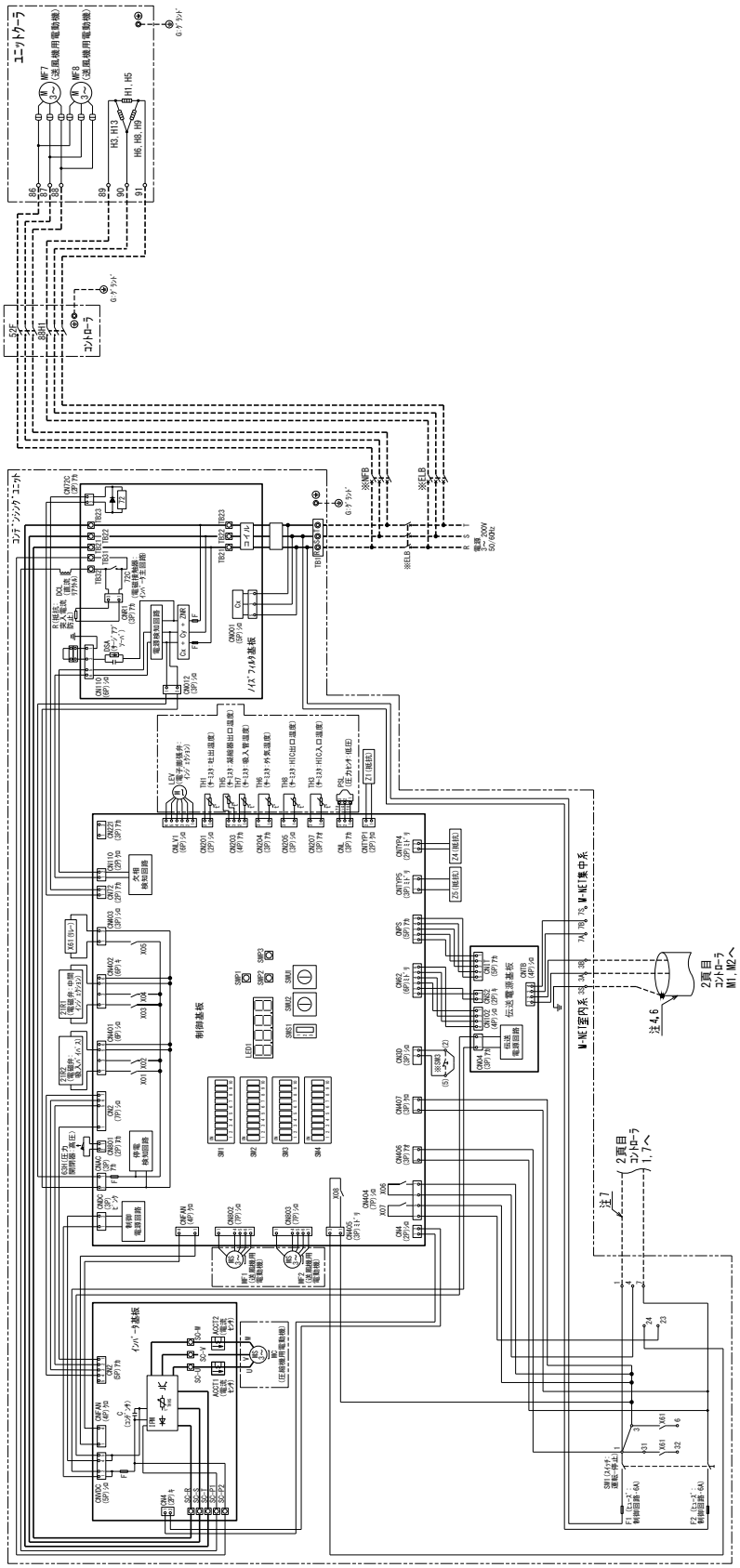

注1.●印の機器は、現地手配となります。
2.----線は現地手配となります。
3.矢点の矢印は、圧力・温度が上昇した時の接点動作方向を示します。
4.主回路配線・制御回路配線に浸漏せないでください。
5.コンデンシングユニットの制御基板のSW2-5, SW1-10をONにしてください。
6.2芯シールドケーブル(CVVS, CPEVS, MVVS)をご使用になりシールドアースを接続してください。
7.コントローラ1, 7番間に、単相200Vの電源が印加されていれば
コンデンシングユニットとの接続は不要です。
8.記号表は、各ユニットの電気回路図を参照ください。
9.製品の仕様は改良のため、予告なく変更する場合があります。
10.コントローラのファンモータに自動復帰用サーマルプロテクター(過負荷保護装置)が内蔵されています。
拘束、過負荷、欠相運転あるいは周囲温度が基準以上に高い場合にはサーマルプロテクターが作動し、
回転が止まります。その場合は電源を切り、原因を取り除いてください。

<現地手配品>

記号	名称
●ELB	漏電遮断器
●NFB	ノーヒューズブレーカ

⚠ この製品をご使用になる場合は、漏電遮断器、ノーヒューズブレーカの設置とアース工事が必要です。

● AFRV-M8VHQS1形

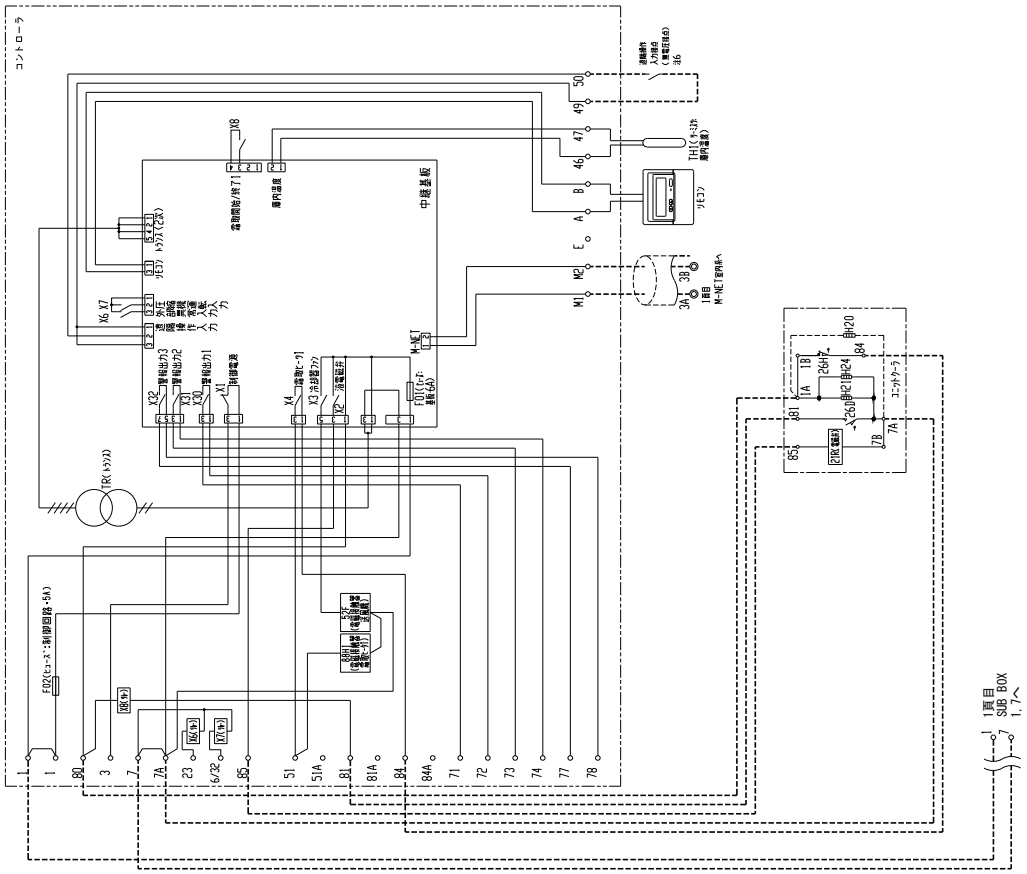

● AFRV-M10VHQ形

R32	インバータ 10馬力	ヒータ霜取	クーラ1台

通信あり

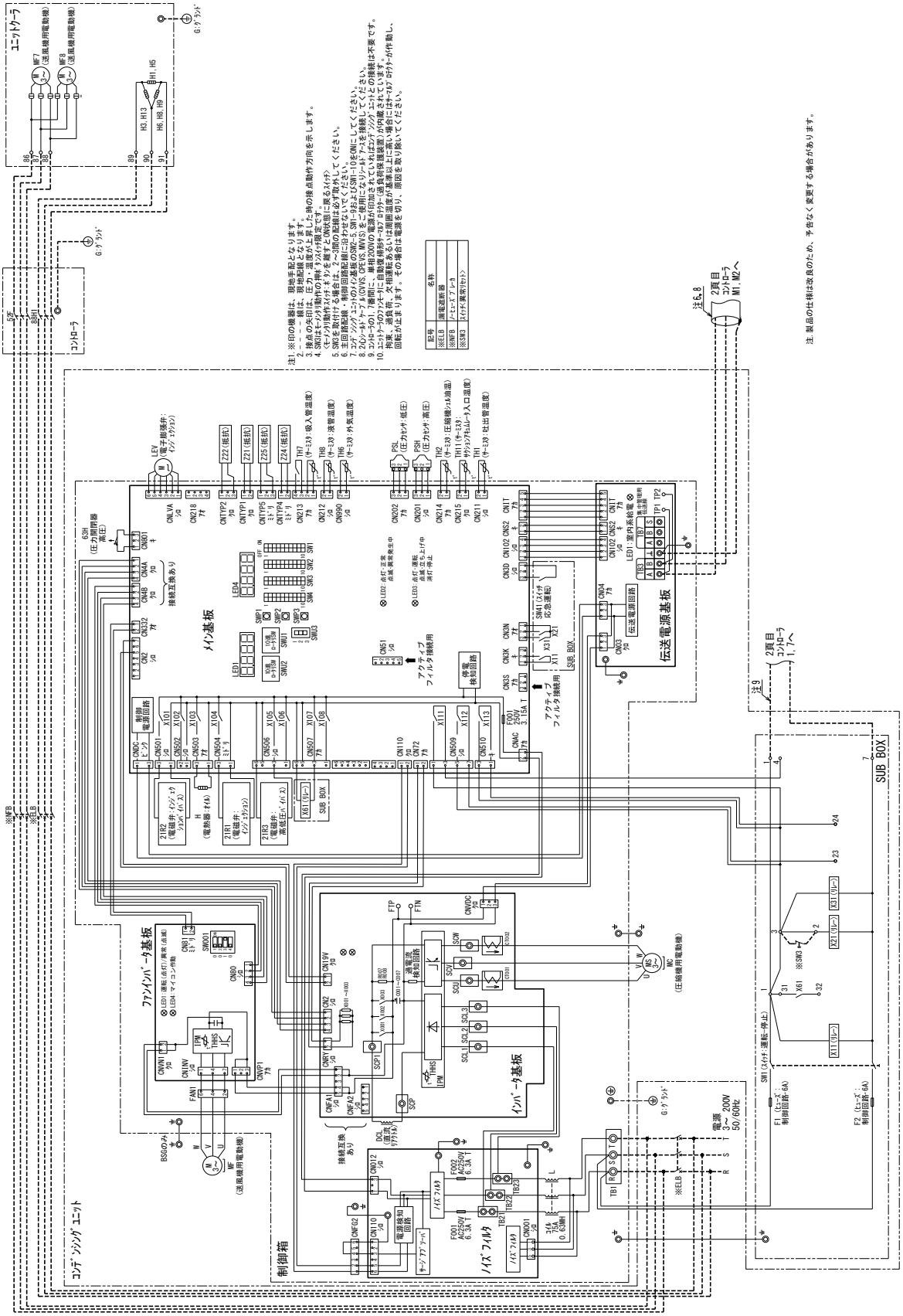

● AFRV-M10VHQ形

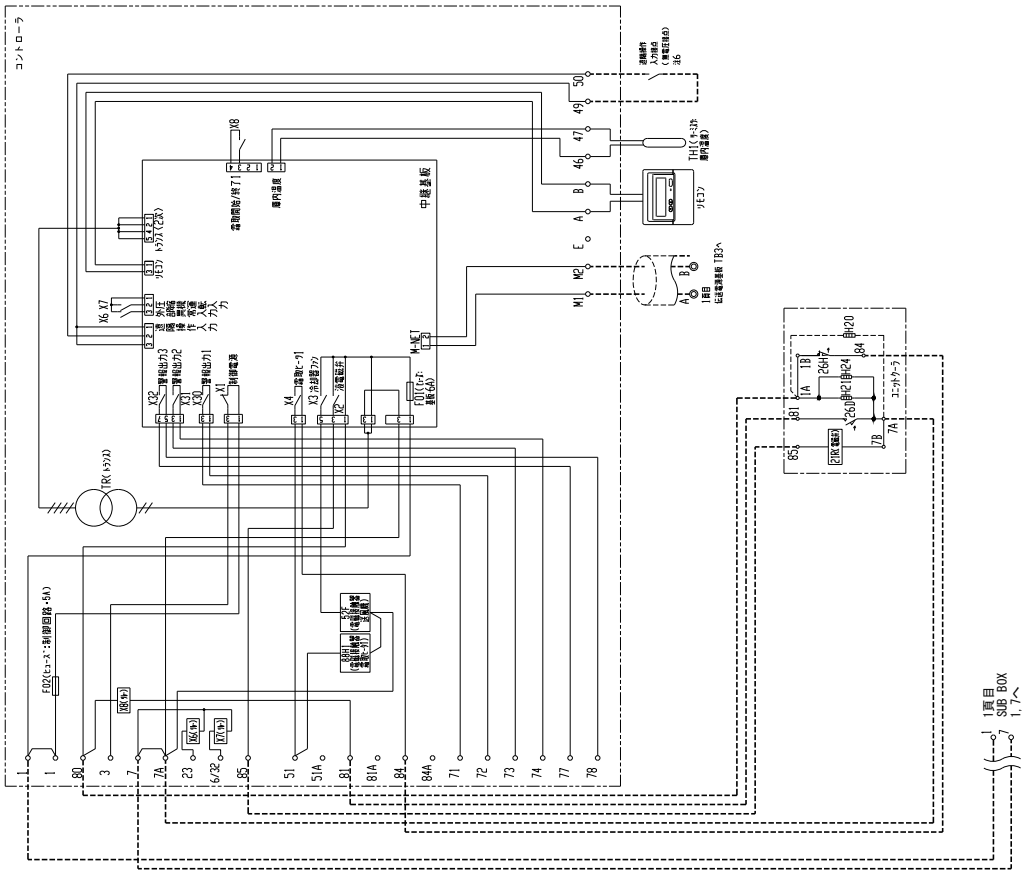

● AFRV-M10VHQS1形
● AFRV-M13VHQ形

R32	インバータ 10～13馬力	ヒータ霜取	クーラ1台

通信あり

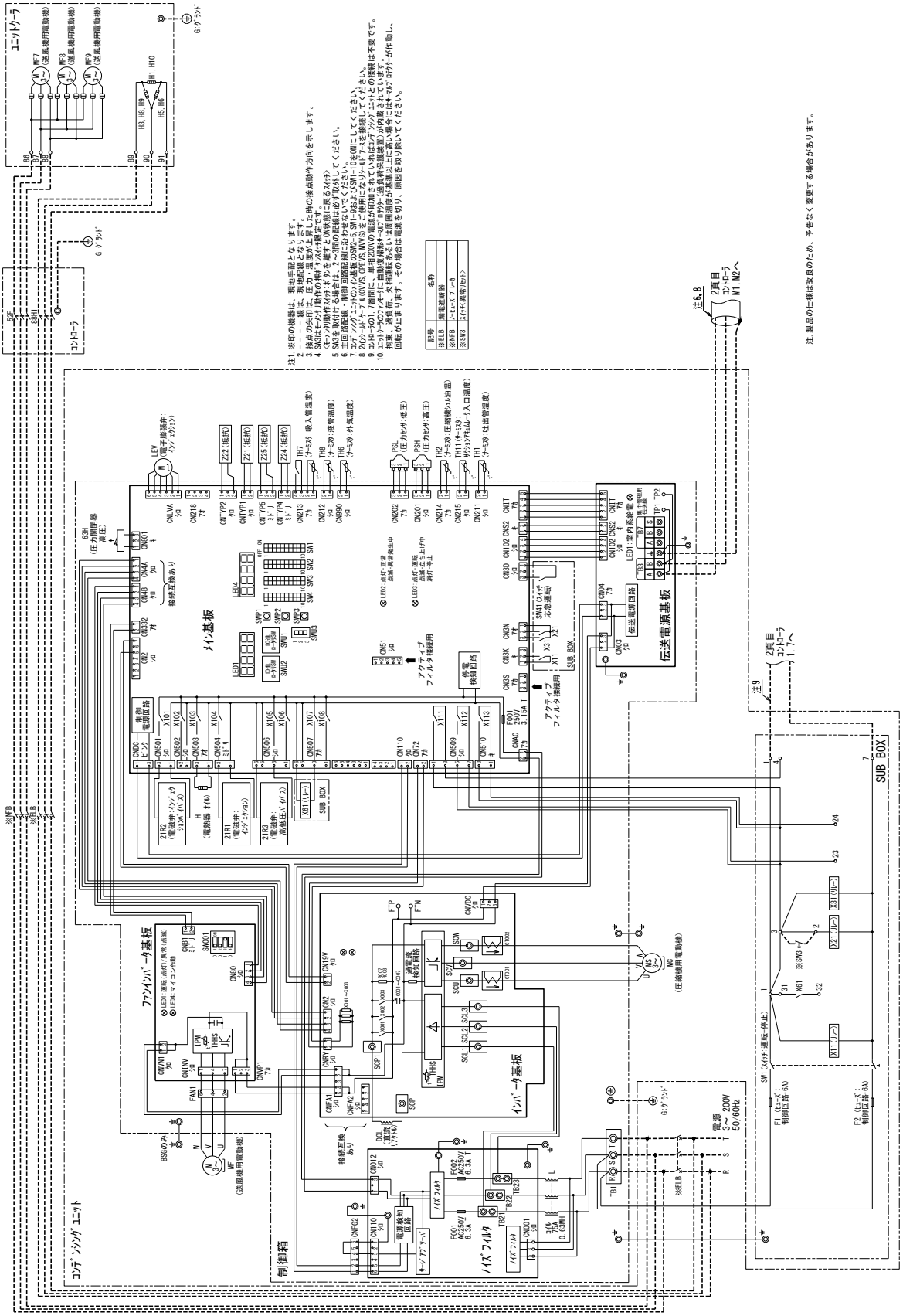

● AFRV-M10VHQS1形
● AFRV-M13VHQ形

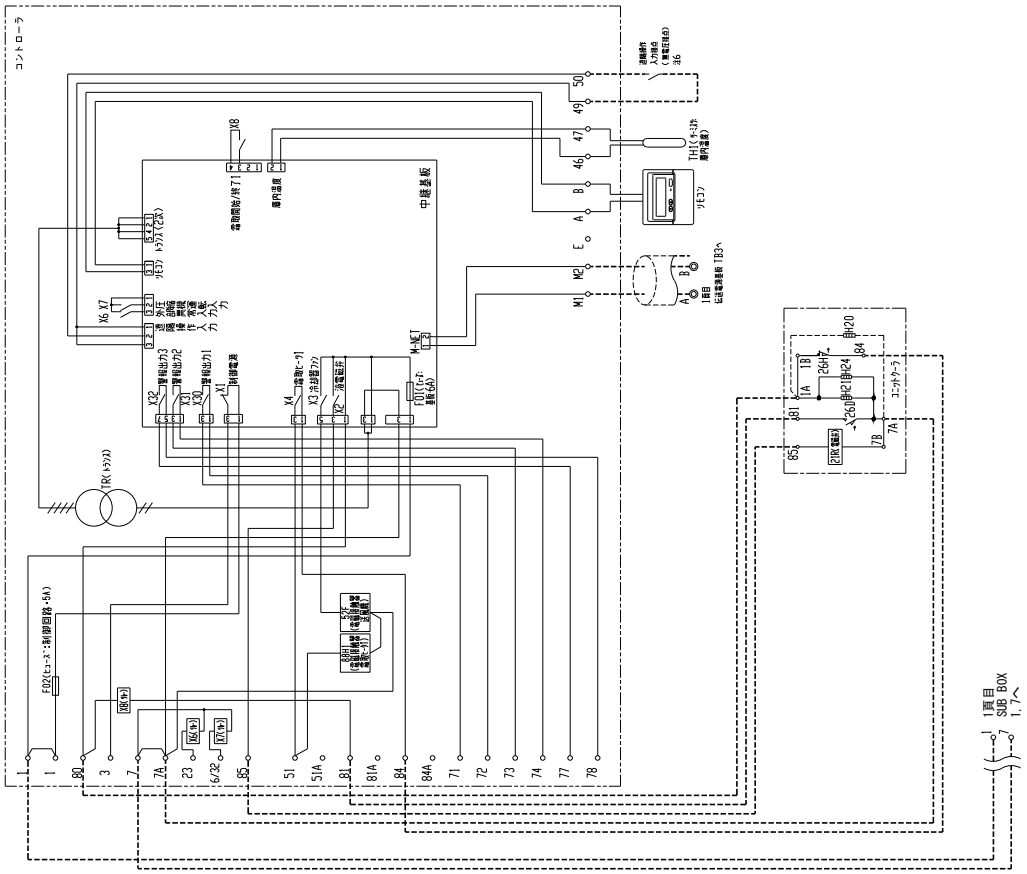

電気配線図

- AFRV-M13VHQS1形
- AFRV-M15VHQS1形
- AFRV-M20VHQ形

R32	インバータ 13～20馬力	ヒータ霜取	クーラ1台

通信あり

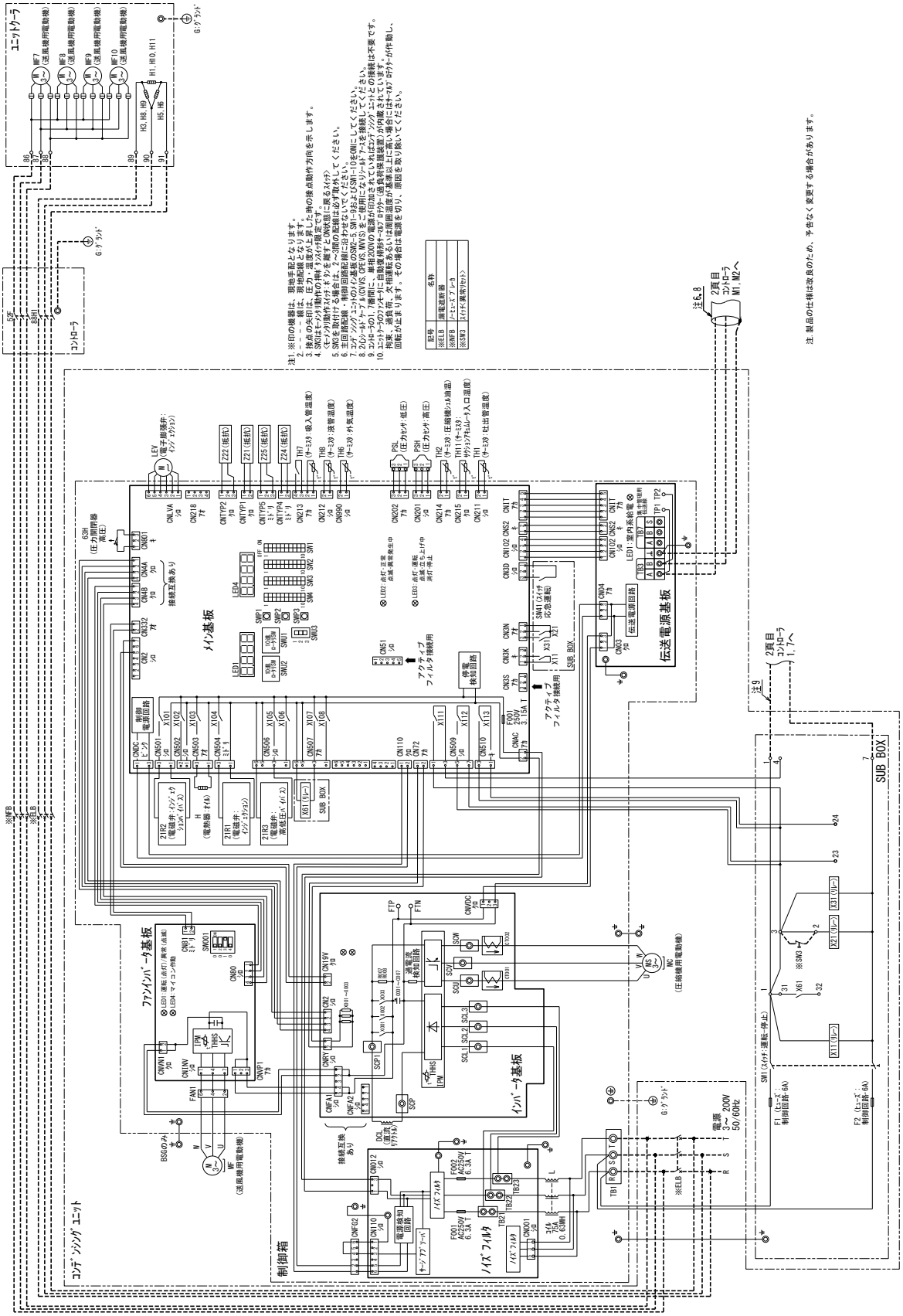

● AFRV-M13VHQS1形
● AFRV-M15VHQS1形
● AFRV-M20VHQ形

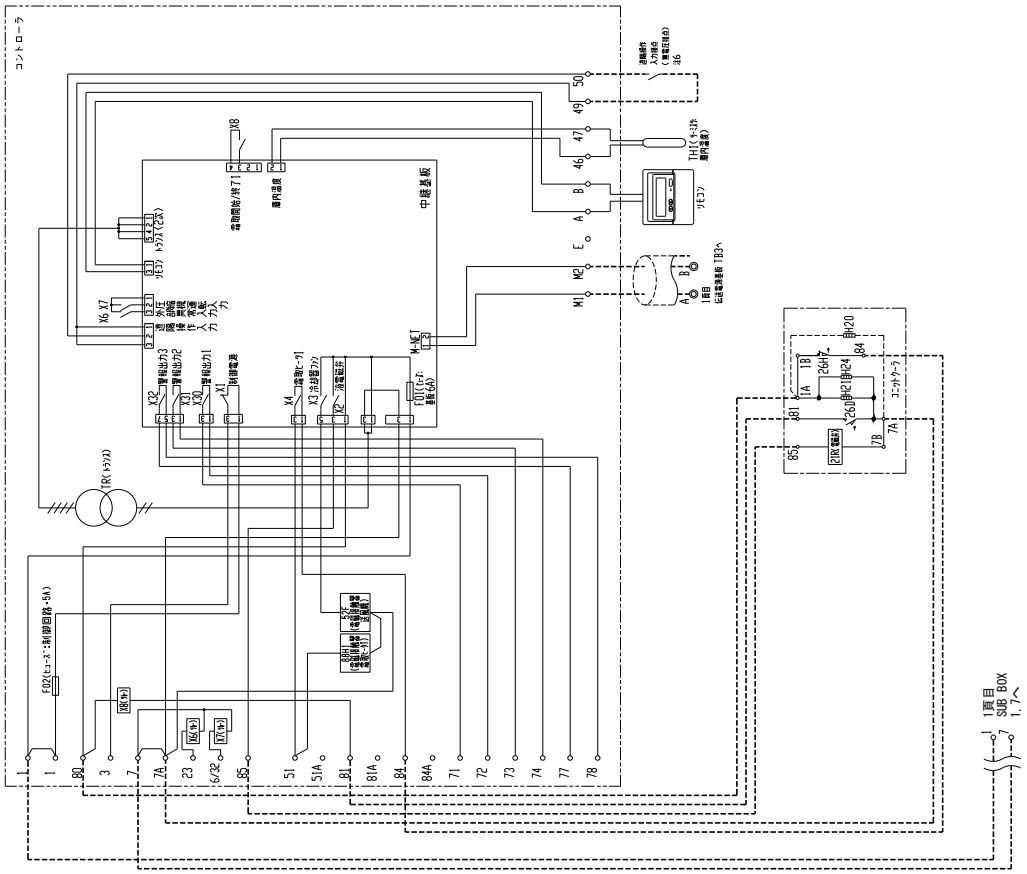

● AFRV-M15VHQ形

R32	インバータ 15 馬力	ヒータ霜取	クーラ1台

通信あり

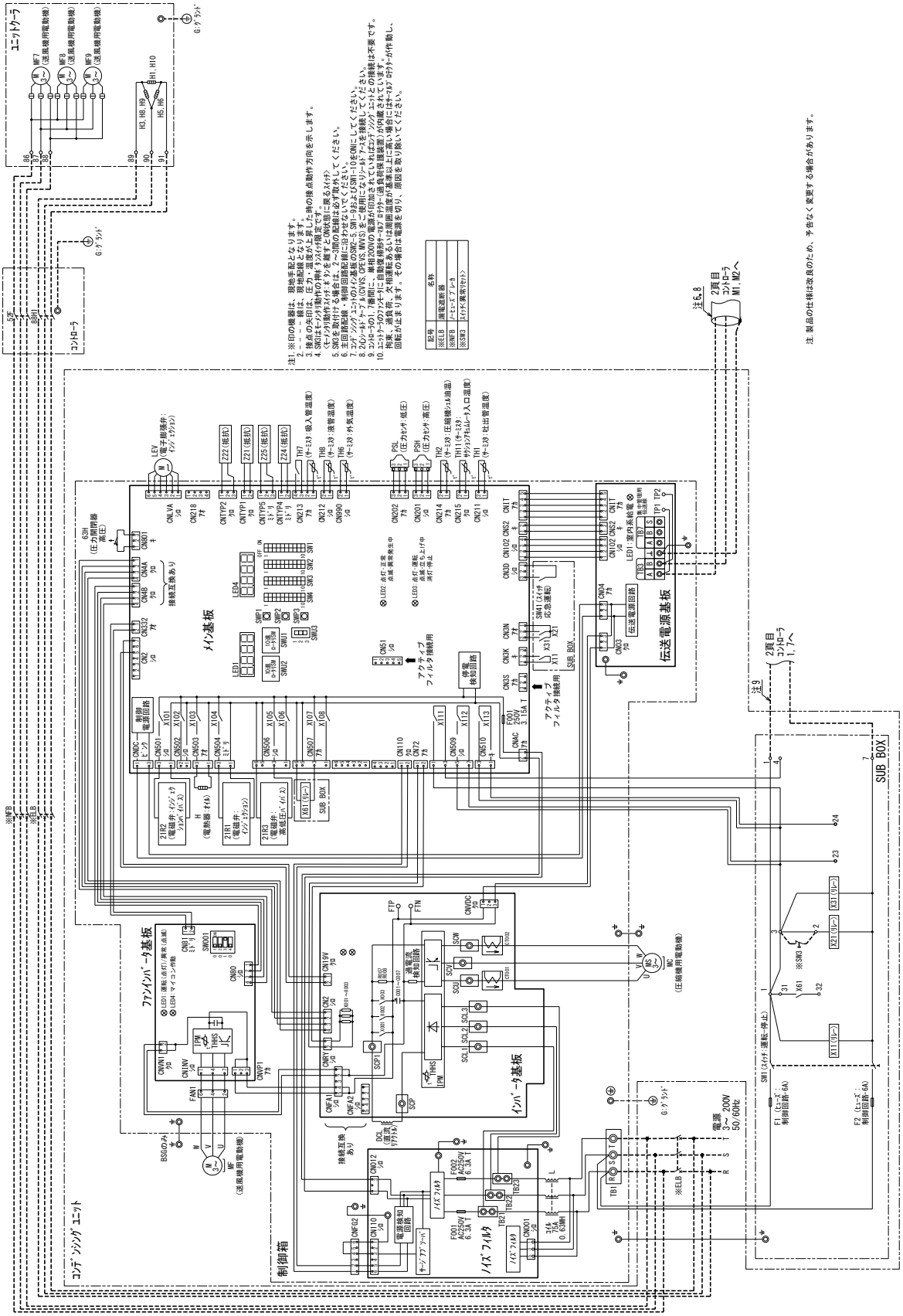

● AFRV-M15VHQ形

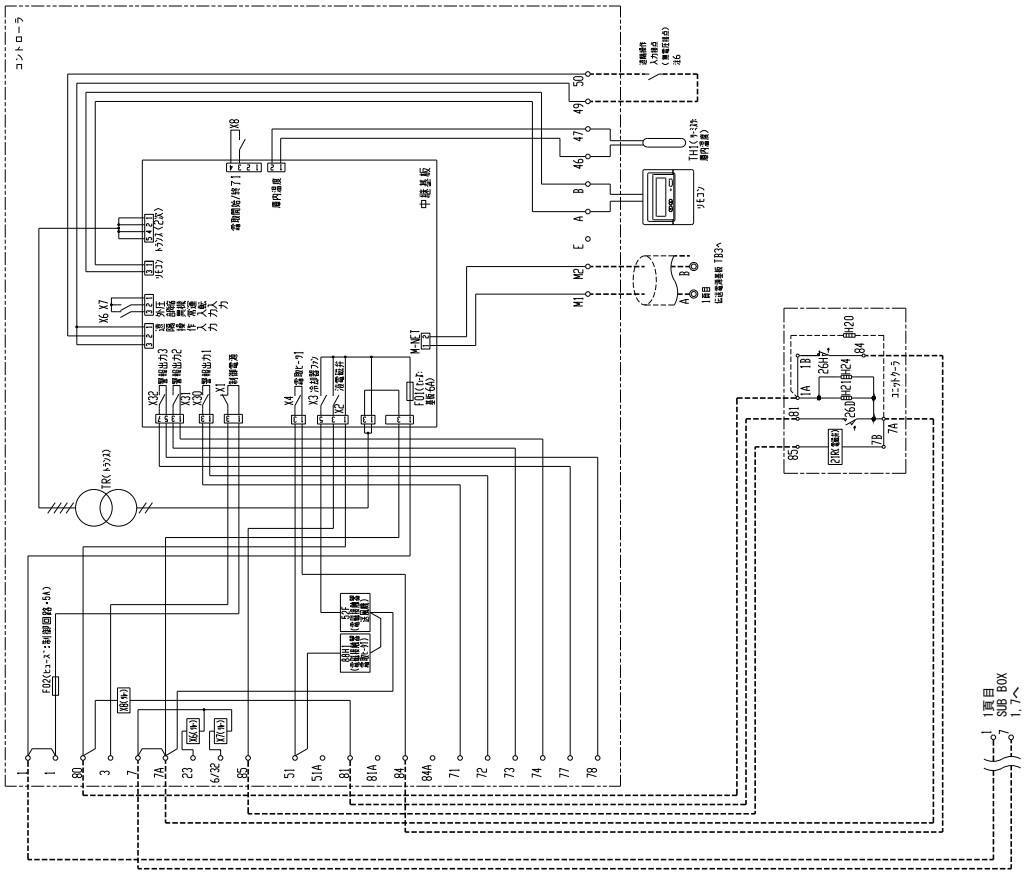

● AFRV-M20VHQS1形

R32	インバータ 20馬力	ヒータ霜取	クーラ2台

通信あり

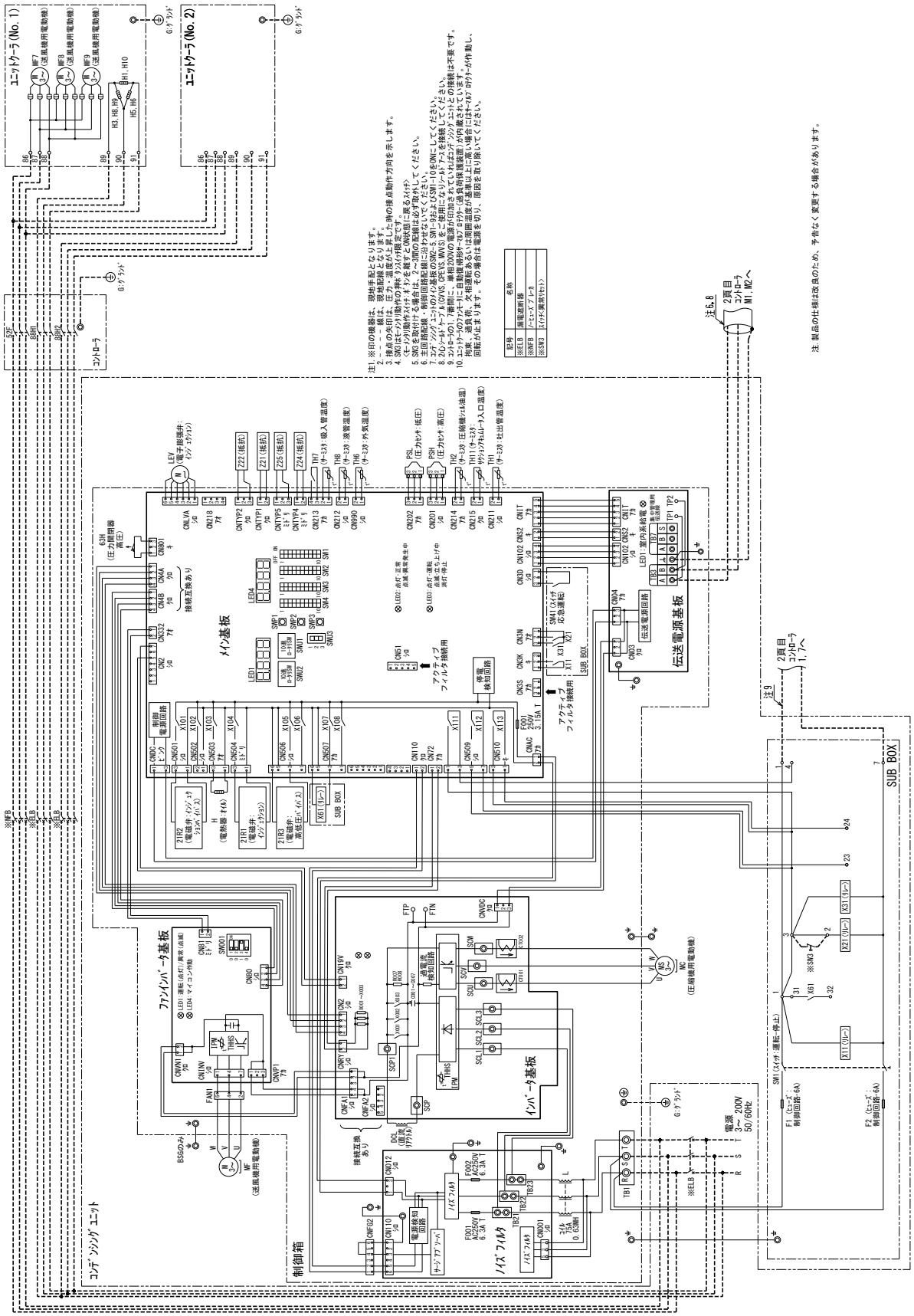

● AFRV-M20VHQS1形

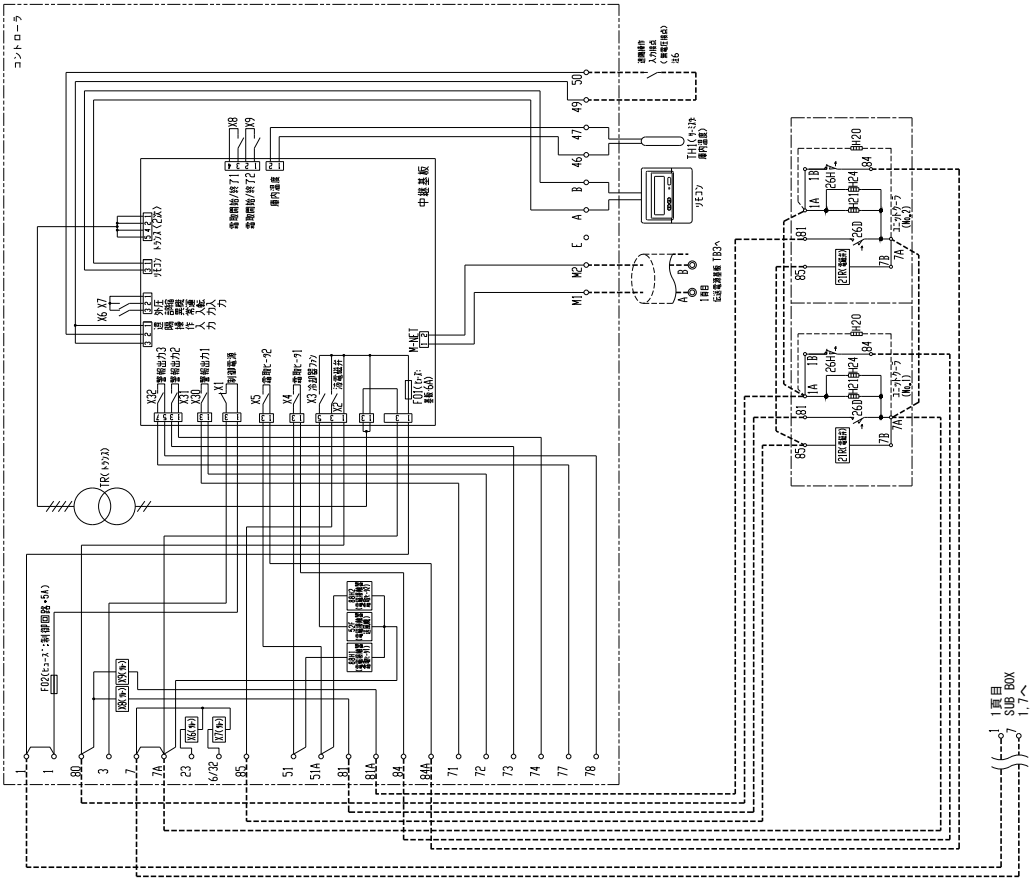

● AFRV-M25VHQ形

R32	インバータ 25馬力	ヒータ霜取	クーラ2台

通信あり

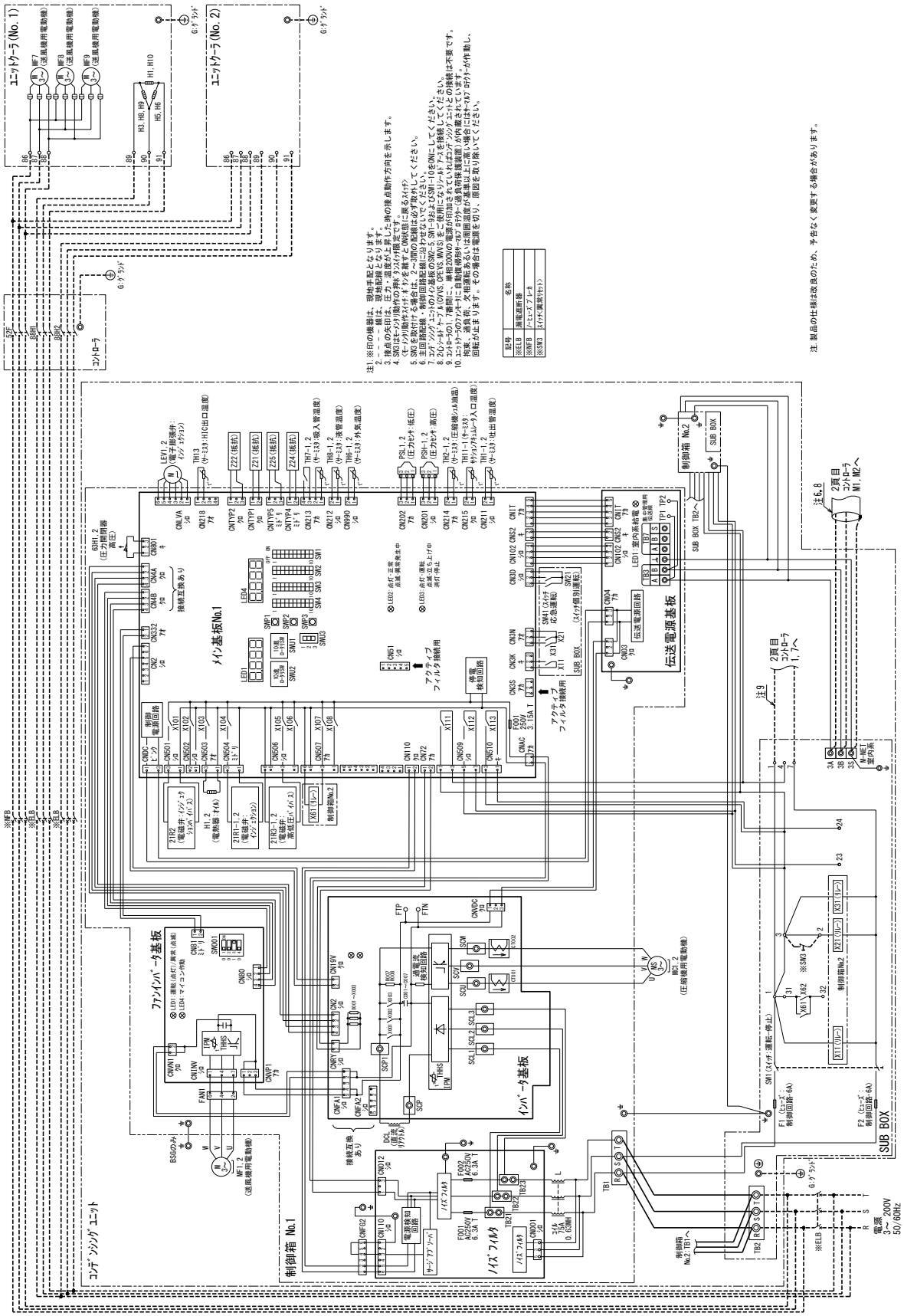

● AFRV-M25VHQ形

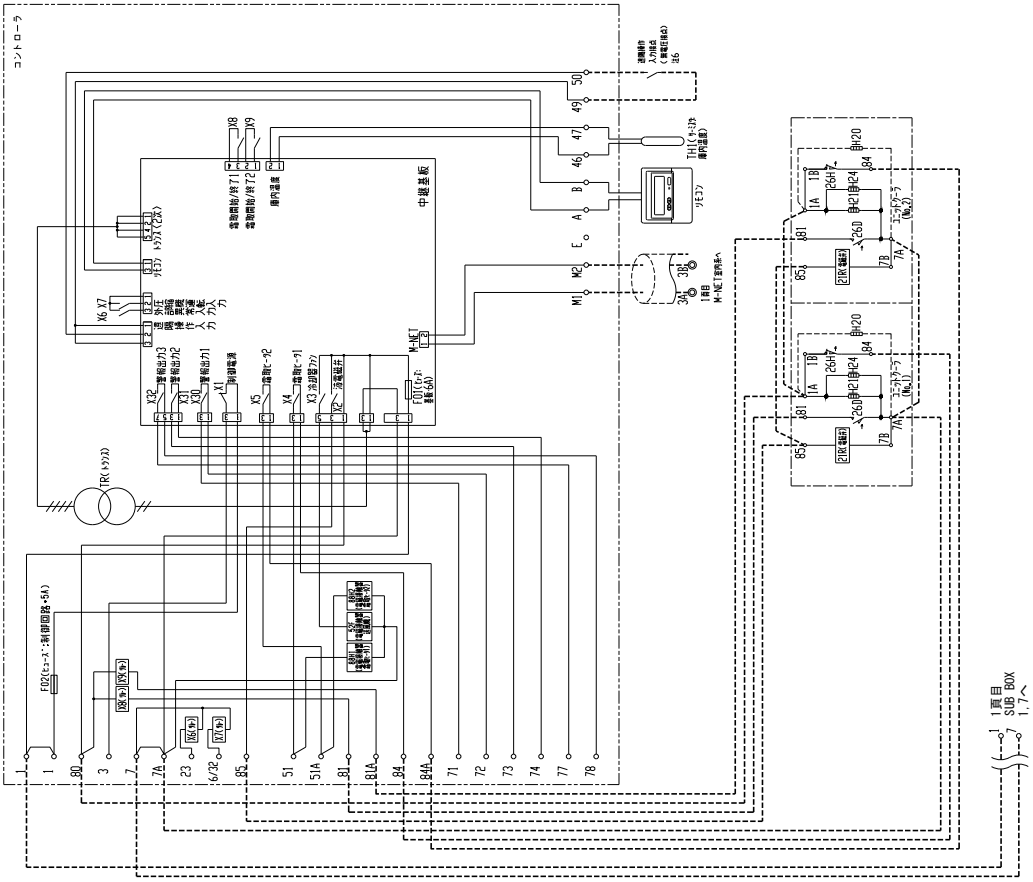

● AFRV-M25VHQS1形

R32	インバータ 25馬力	ヒータ霜取	クーラ2台

通信あり

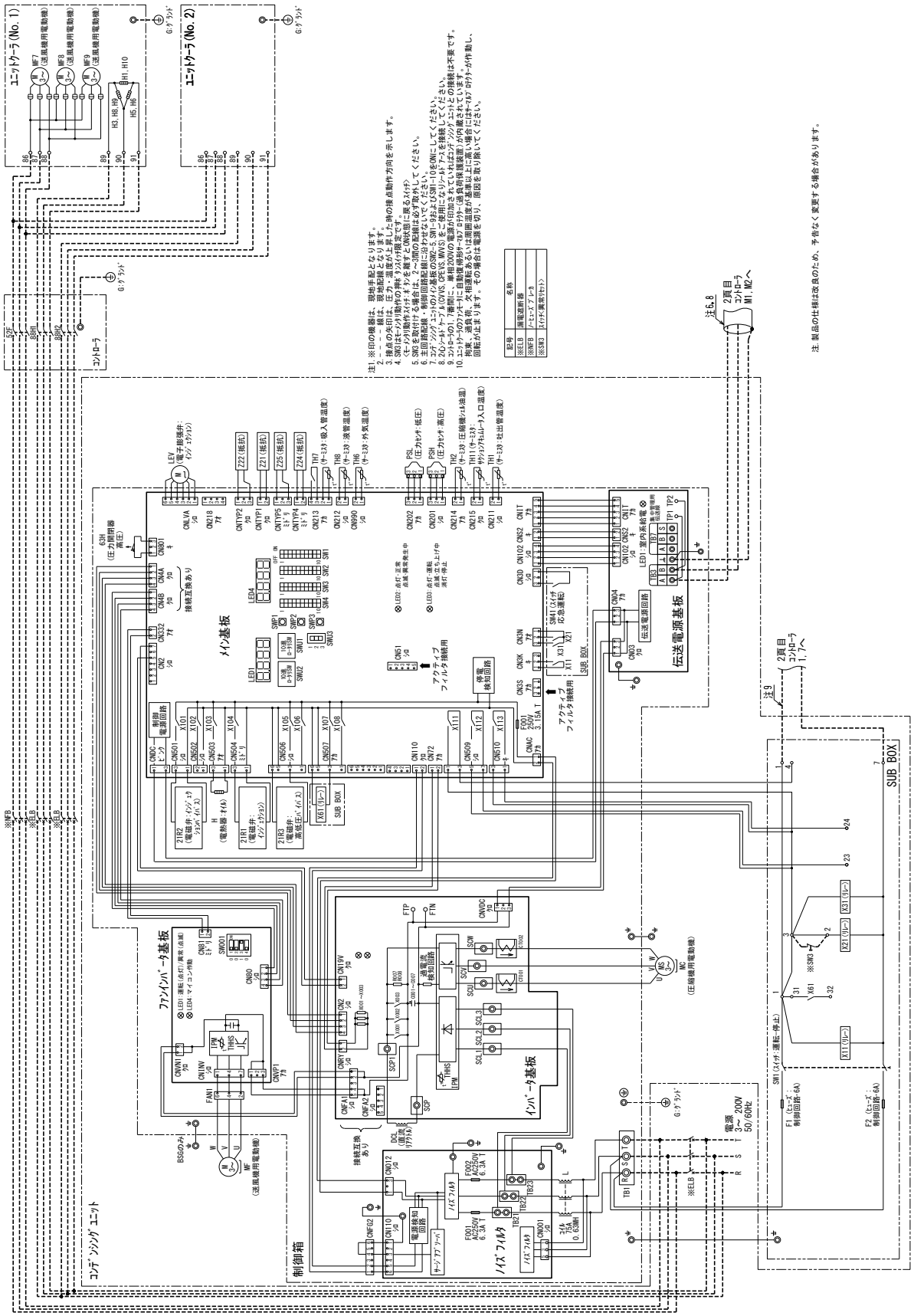

● AFRV-M25VHQS1形

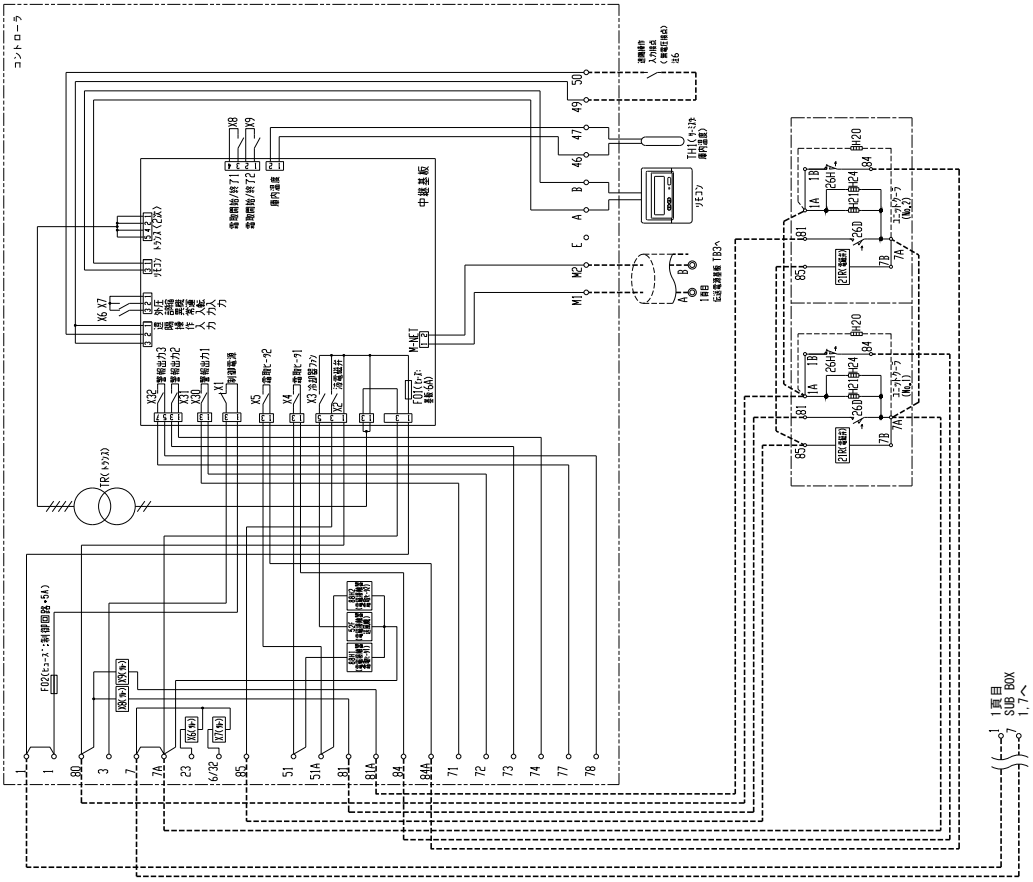

● AFRV-M30VHQ形

R32	インバータ 30馬力	ヒータ霜取	クーラ2台

通信あり

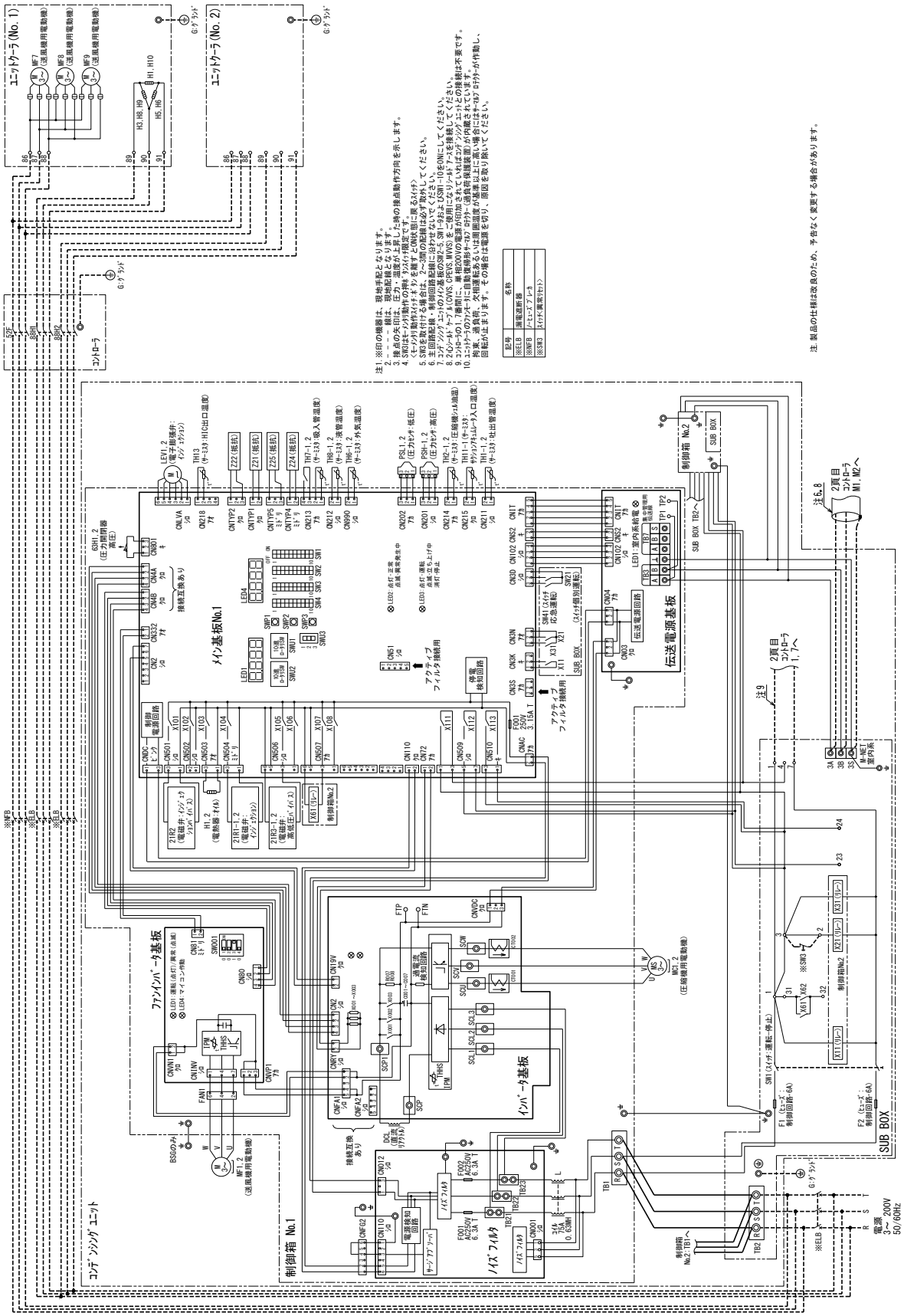

● AFRV-M30VHQ形

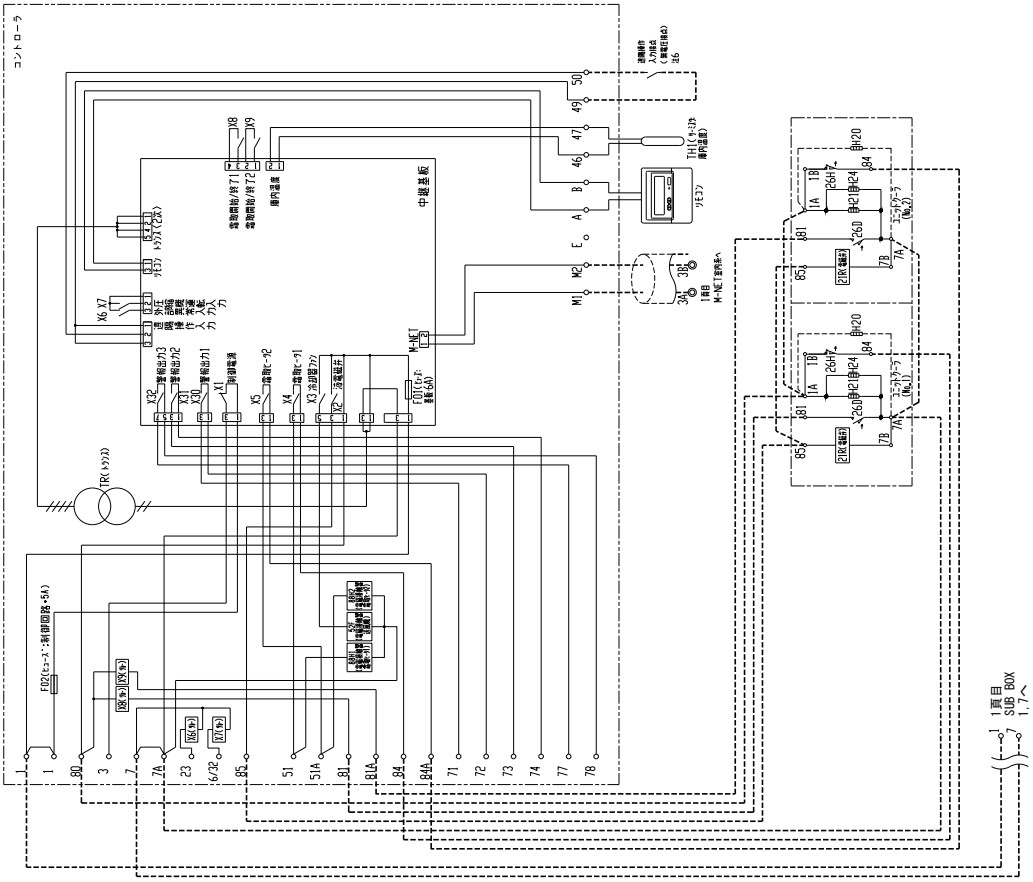

● AFRV-M30VHQS1形
● AFRV-M35VHQ(S1)形

R32	インバータ 30～35馬力	ヒータ霜取	クーラ2台

通信あり

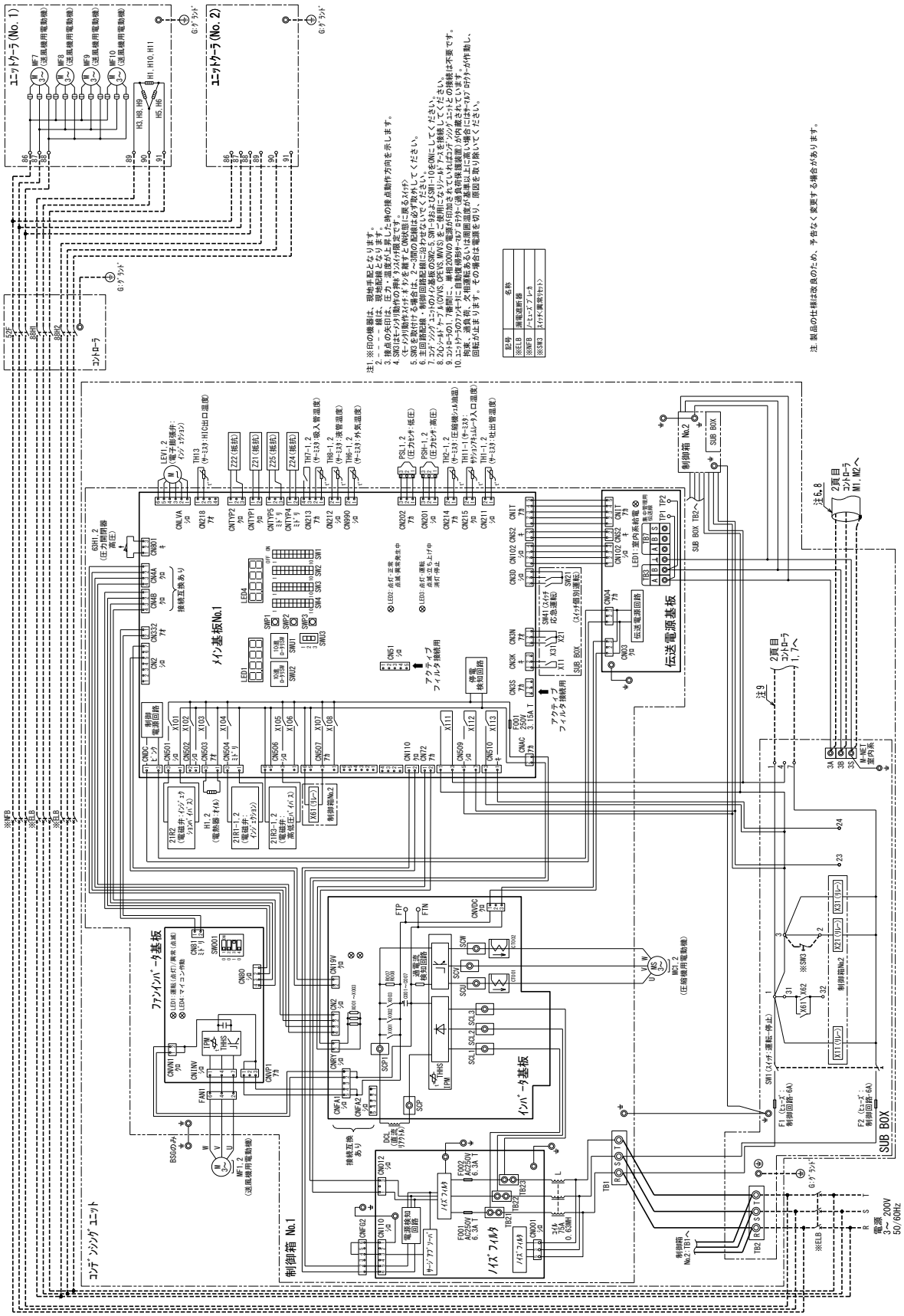

● AFRV-M30VHQS1形
● AFRV-M35VHQ(S1)形

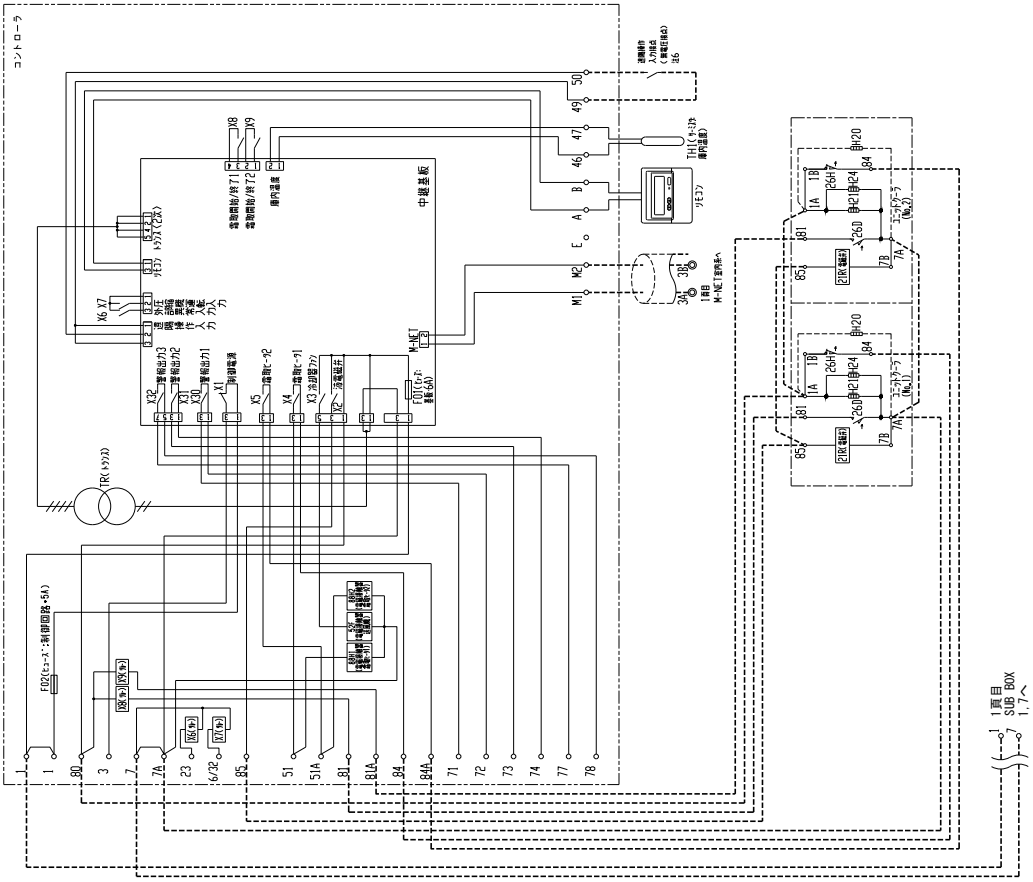

● AFRV-M40VHQ形

R32	インバータ 40馬力	ヒータ霜取	クーラ2台

通信あり

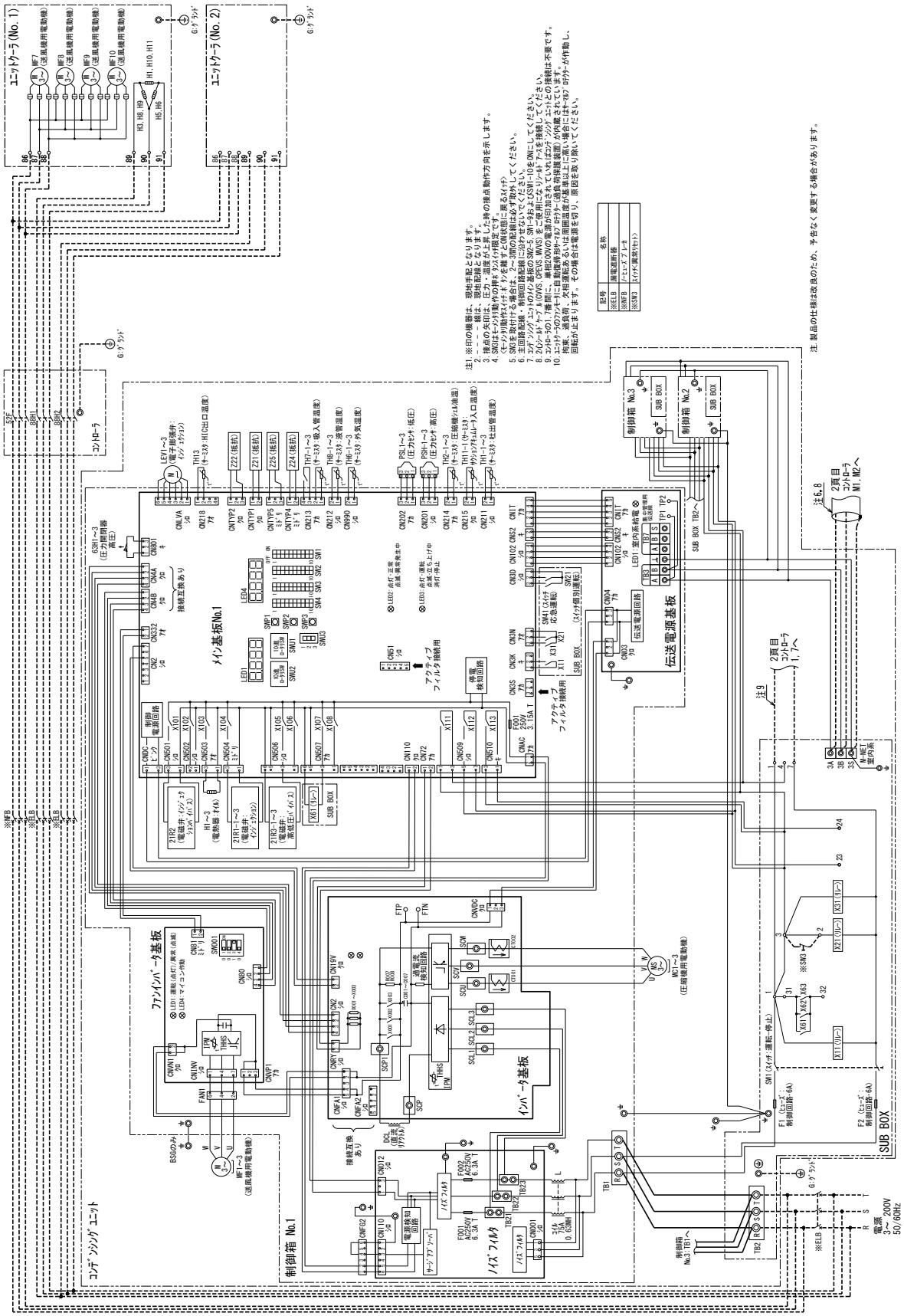

● AFRV-M40VHQ形

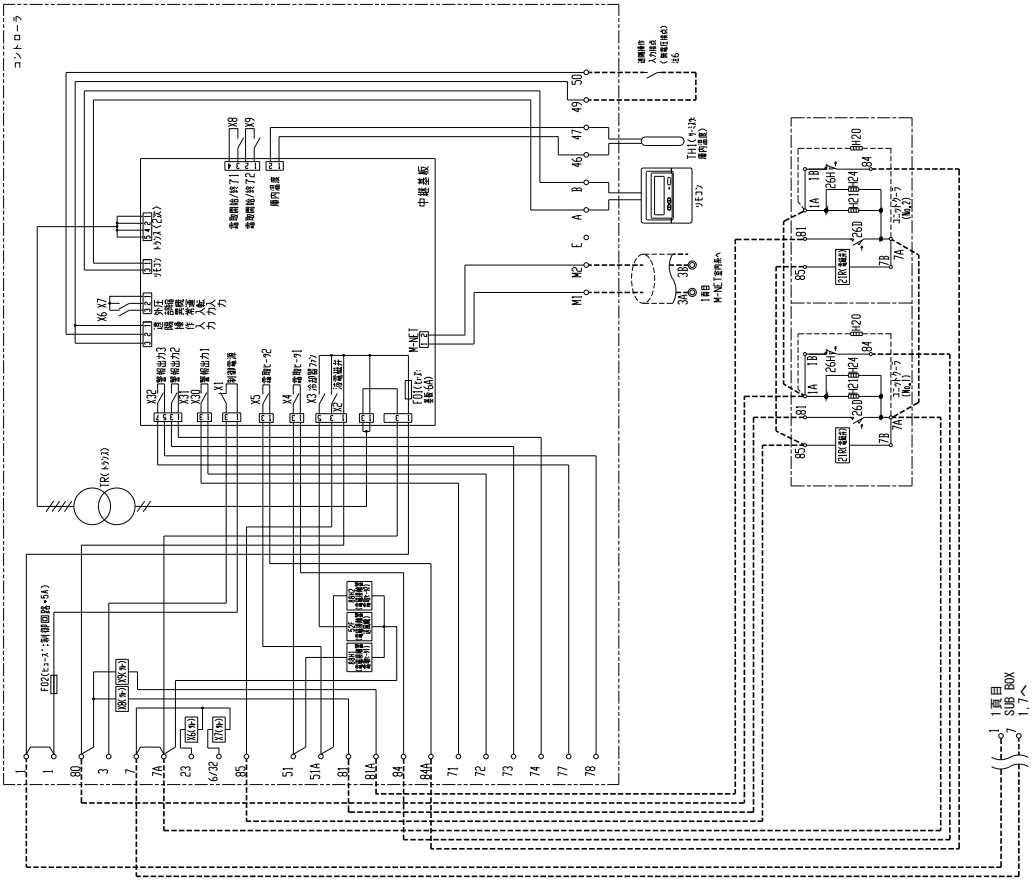

● AFHV-M3VNS形

R32	インバータ 3馬力	オフサイクル霜取	クーラ1台

通信あり

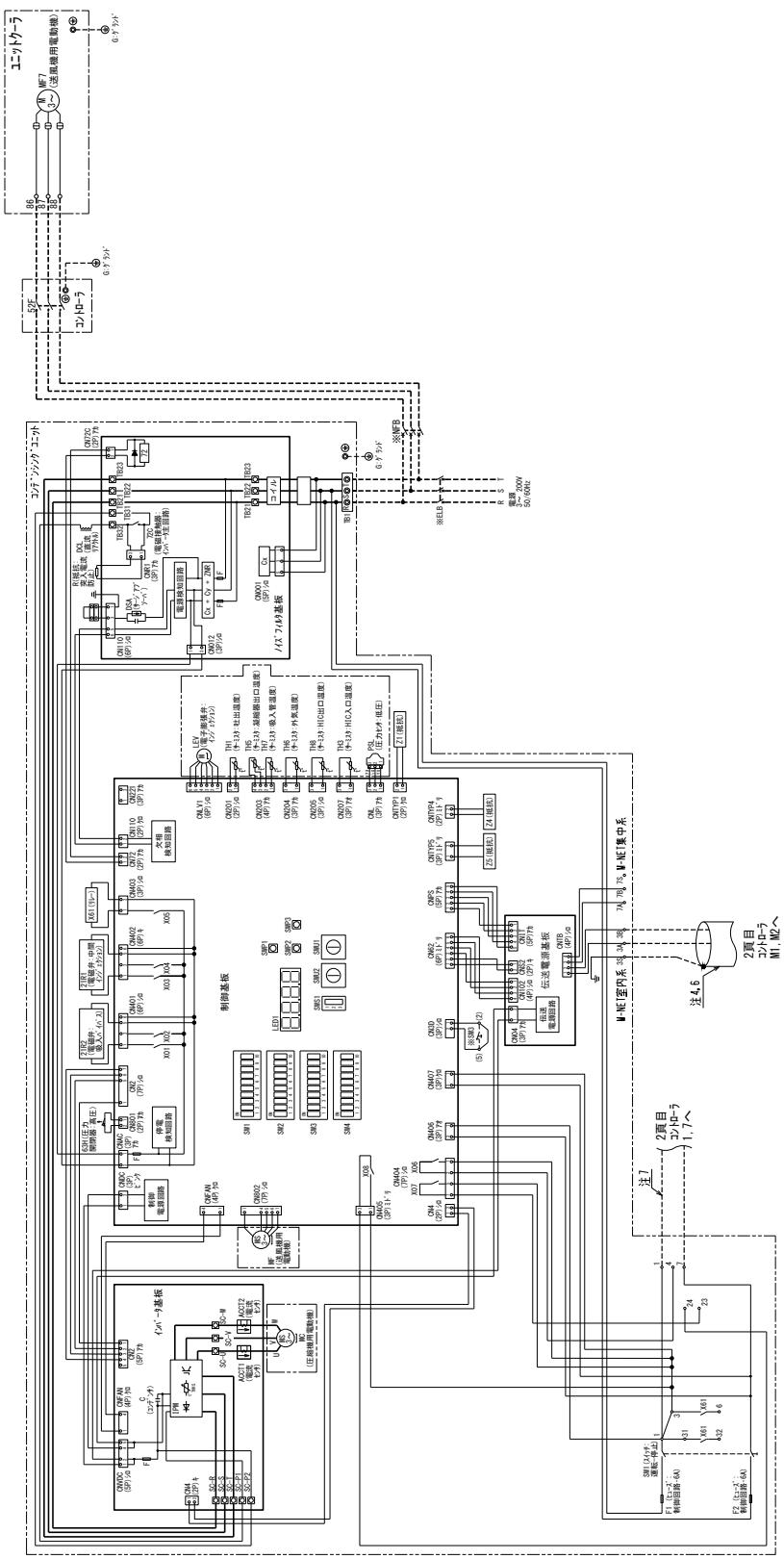

注1.●印の機器は、現地手配となります。
2.----線は現地手配となります。
3.拡点の矢印は、圧力・温度が上昇した時の拡点動作方向を示します。
4.主回路配線・制御回路配線に汎用性ないでください。
5.コンデンシングユニットの制御基板のSW2-5, SW1-9およびSW1-10をONにしてください。
6.2芯シールドケーブル(CVVS, CPEVS, MVVS)をご使用になりシールドアースを接続してください。
7.コントローラ1, 7番間に一般相200Vの電源が印加されていれば
コンデンシングユニットとの接続は不要です。
8.記号表は、各ユニットの電気回路図を参照ください。
9.製品の仕様は改良のため、予告なく変更する場合があります。
10.ユニットクーラのファンモータに自動復帰形サーマルプロテクター(過負荷保護装置)が内蔵されています。
拘束、過負荷、欠相運転あるいは周囲温度が基準以上に高い場合にはサーマルプロテクターが作動し、
回転が止まります。その場合は電源を切り、原因を取り除いてください。

<現地手配品>

記号	名 称
●ELB	漏電遮断器
●NFB	ノーヒューズブレーカ

⚠ この製品をご使用になる場合は、漏電遮断器、ノーヒューズブレーカの設置とアース工事が必要です。

● AFHV-M3VNS形

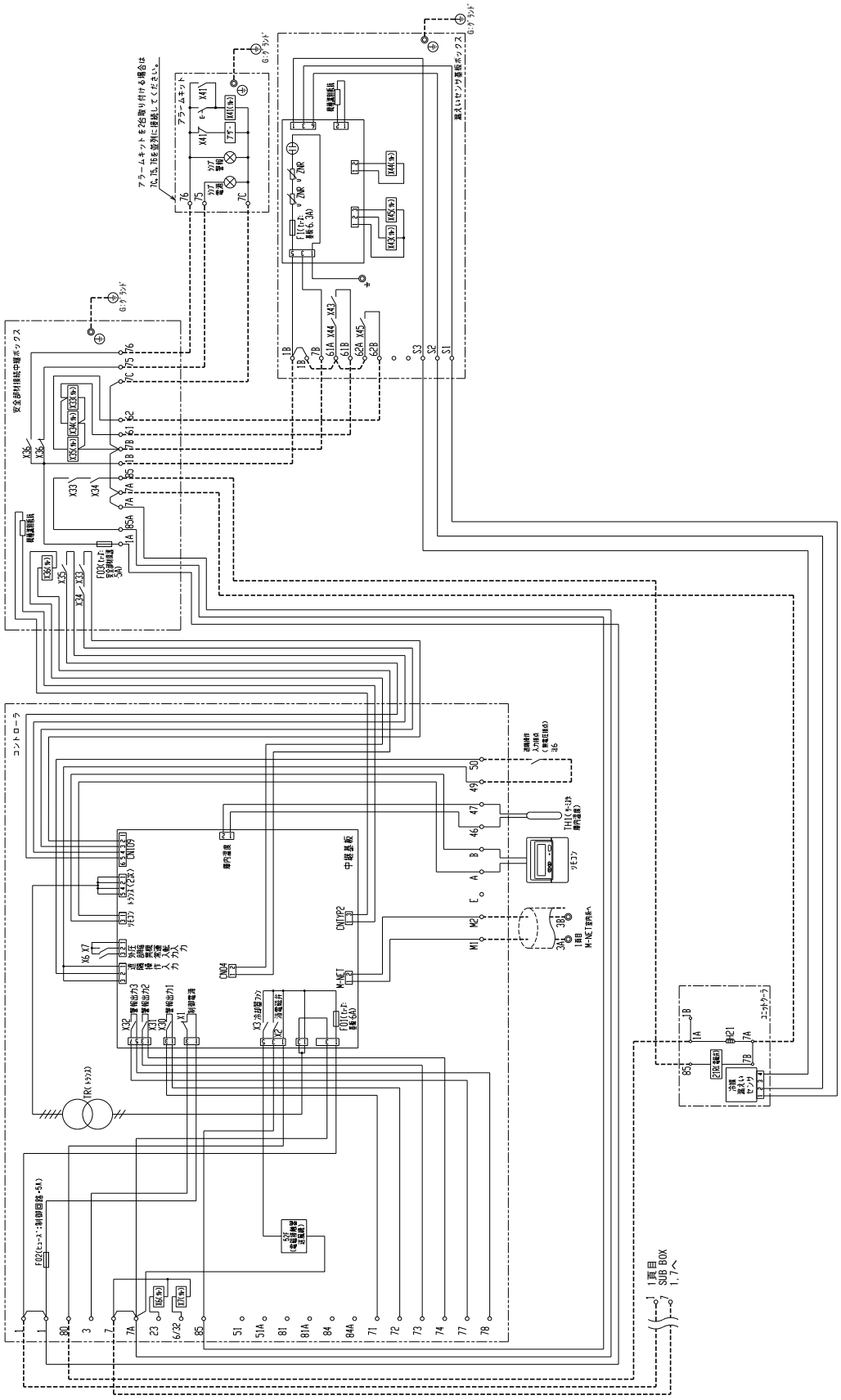

構成部品名	形名	個数
コントローラ	RBH-M25NAV-50	1
安全部材接続中継ボックス	SB-01A	1
アラームキット	AK-05A	1
漏えいセンサ基板ボックス	LB-01A	1
漏えいセンサセット	SW-01NA	1

電気配線図

● AFHV-M3VNSS1形
● AFHV-M4VNS(S1)形
● AFHV-M5VNS(S1)形
● AFHV-M6VNS(S1)形

R32	インバータ 3～6馬力	オフサイクル霜取	クーラ1台

通信あり

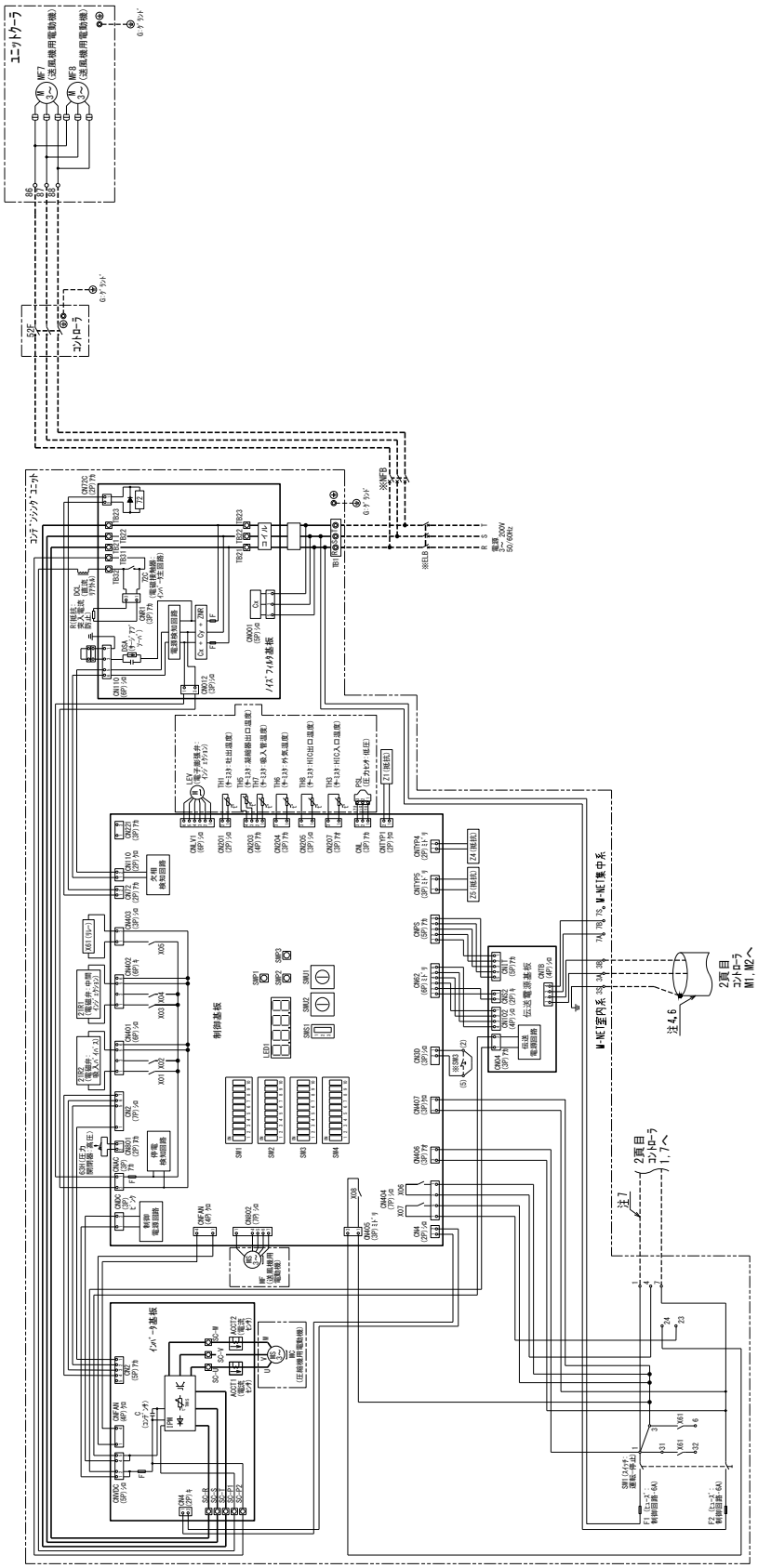

注1.*印の機器は、現地手配となります。
2.-----線は現地手配となります。
3.点点の矢印は、圧力・温度が上昇した時の接点動作方向を示します。
4.主回路配線・制御回路配線に汚れがないようにしてください。
5.コンデンシングユニットの制御基板のSW2-5, SW1-9&10をONにしてください。
6.2芯シールドケーブル(CVVS, CPEVS, MVVS)をご使用になりシールドアースを接続してください。
7.コントローラ1, 7番間に、単相200Vの電源が印加されていれば
コンデンシングユニットとの接続は不要です。
8.記号表は、各ユニットの電気回路図を参照ください。
9.製品の仕様は改良のため、予告なく変更する場合があります。
10.コントローラのファンモータに自動復帰形サーマルプロテクター(過負荷保護装置)が内蔵されています。
拘束、過負荷、欠相運転あるいは周囲温度が基準以上に高い場合にはサーマルプロテクターが作動し、
回転が止まります。その場合は電源を切り、原因を取り除いてください。

<現地手配品>

記号	名称
*ELB	漏電遮断器
*NFB	ノーヒューズブレーカ

⚠ この製品をご使用になる場合は、漏電遮断器、ノーヒューズブレーカの設置とアース工事が必要です。

● AFHV-M3VNSS1形
● AFHV-M4VNS(S1)形
● AFHV-M5VNS(S1)形
● AFHV-M6VNS(S1)形

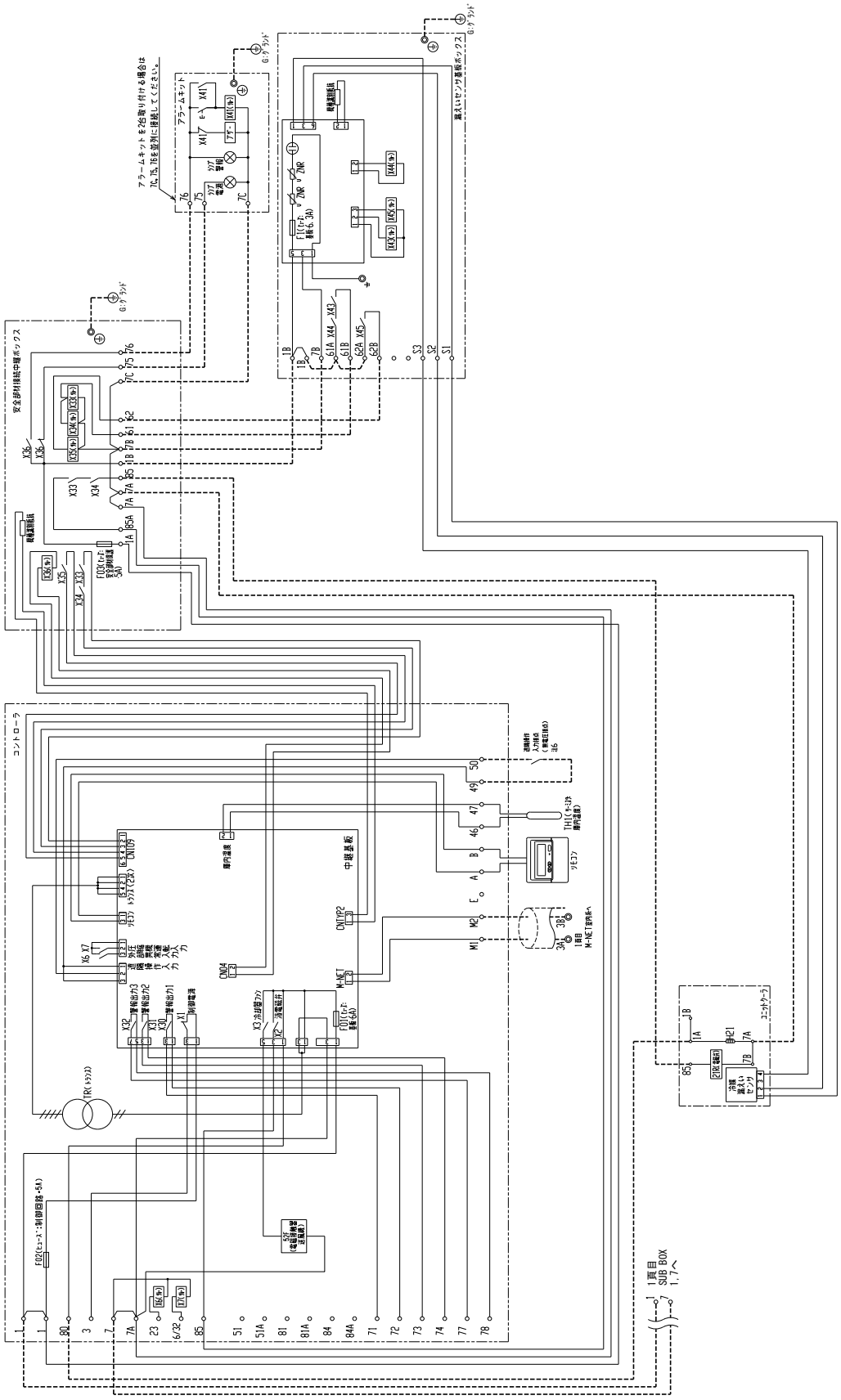

構成部品名	形名	個数
コントローラ	RBH-MC50NAV-50	1
安全部材接続中継ボックス	SB-01A	1
アラームキット	AK-05A	1
漏えいセンサ基板ボックス	LB-01A	1
漏えいセンサセット	SW-01NAA	1

● AFHV-M8VNS形

R32	インバータ 8馬力	オフサイクル霜取	クーラ1台

通信あり

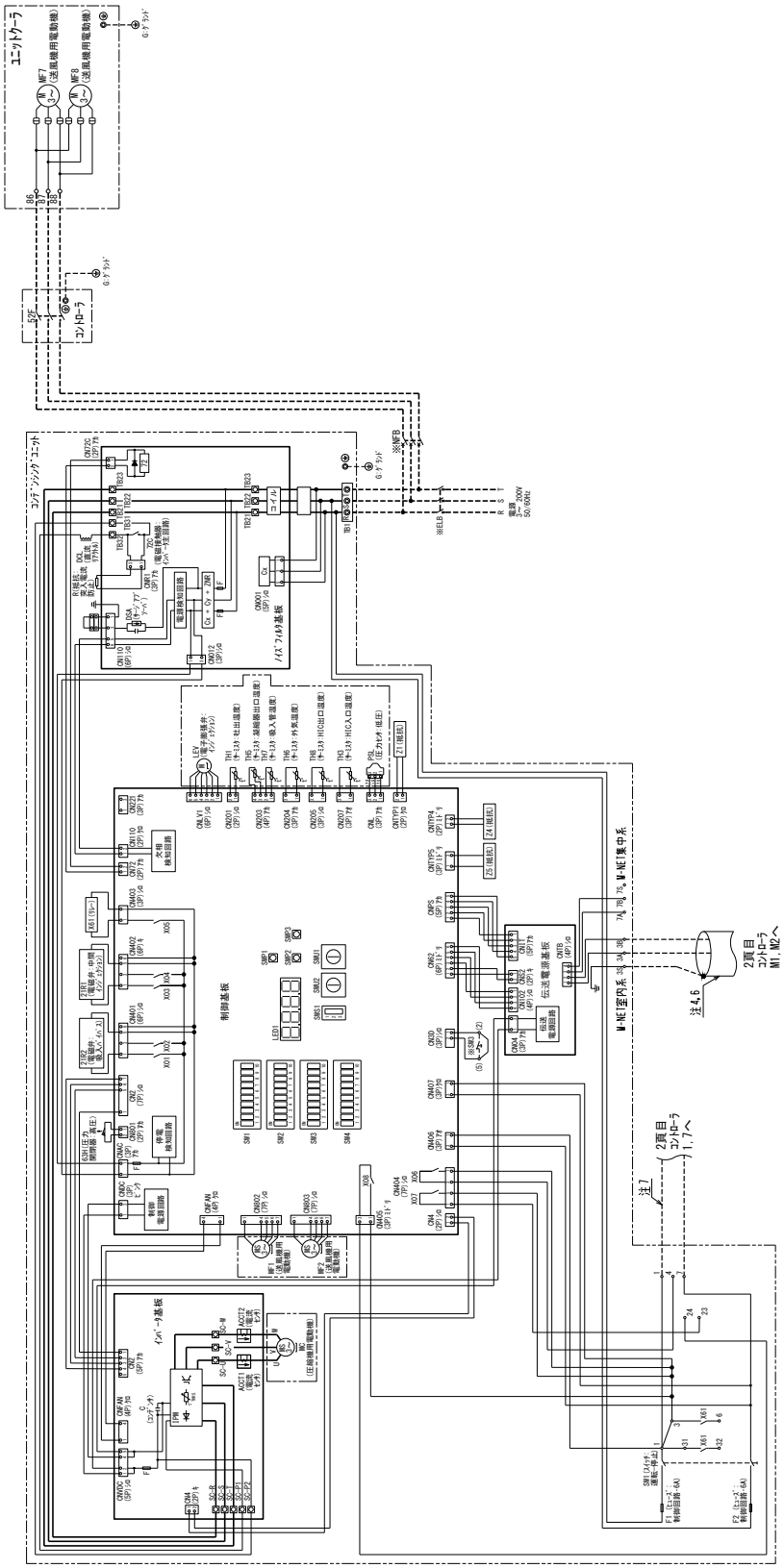

注1.●印の機器は、現地手配となります。
2.----線は現地手配となります。
3.黒点の矢印は、圧力・温度が上昇した時の接点動作方向を示します。
4.主回路配線・制御回路配線に汚れがないようにしてください。
5.コンデンシングユニットの制御基板のSW2-5, SW1-9&10をONにしてください。
6.2芯シールドケーブル(CVVS, CPEVS, MVVS)をご使用になりシールドアースを接続してください。
7.コントローラ1,7番線に、単相200Vの電源が印加されていれば
コンデンシングユニットとの接続は不要です。
8.記号表は、各ユニットの電気回路図を参照ください。
9.製品の仕様は改良のため、予告なく変更する場合があります。
10.コントローラのファンモードに自動復帰用リトールプロテクター(過負荷保護装置)が内蔵されています。
拘束、過負荷、欠相運転あるいは周囲温度が基準以上に高い場合にはリトールプロテクターが作動し、
回転が止まります。その場合は電源を切り、原因を取り除いてください。

<現地手配品>

記号	名称
●ELB	漏電遮断器
●NFB	ノーヒューズブレーカ

⚠ この製品をご使用になる場合は、漏電遮断器、ノーヒューズブレーカの設置とアース工事が必要です。

● AFHV-M8VNS形

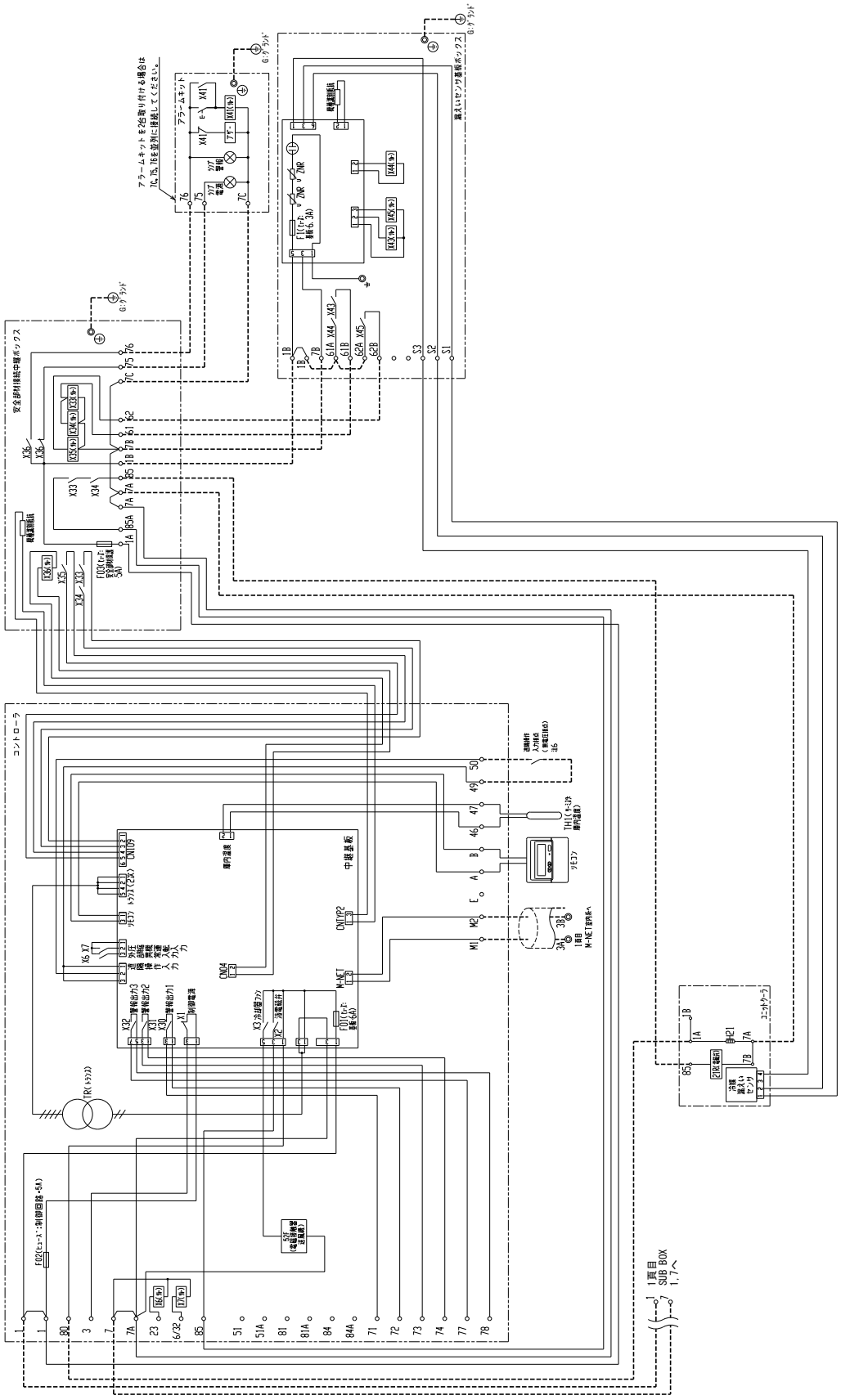

構成部品名	形名	個数
コントローラ	RBH-M25NAV-SQ	1
安全部材接続中継ボックス	SB-01A	1
アラームキット	AK-05A	1
漏えいセンサ基板ボックス	LB-01A	1
漏えいセンサセット	SW-01MA	1

● AFHV-M8VNSS1形

R32	インバータ 8馬力	オフサイクル霜取	クーラ1台

通信あり

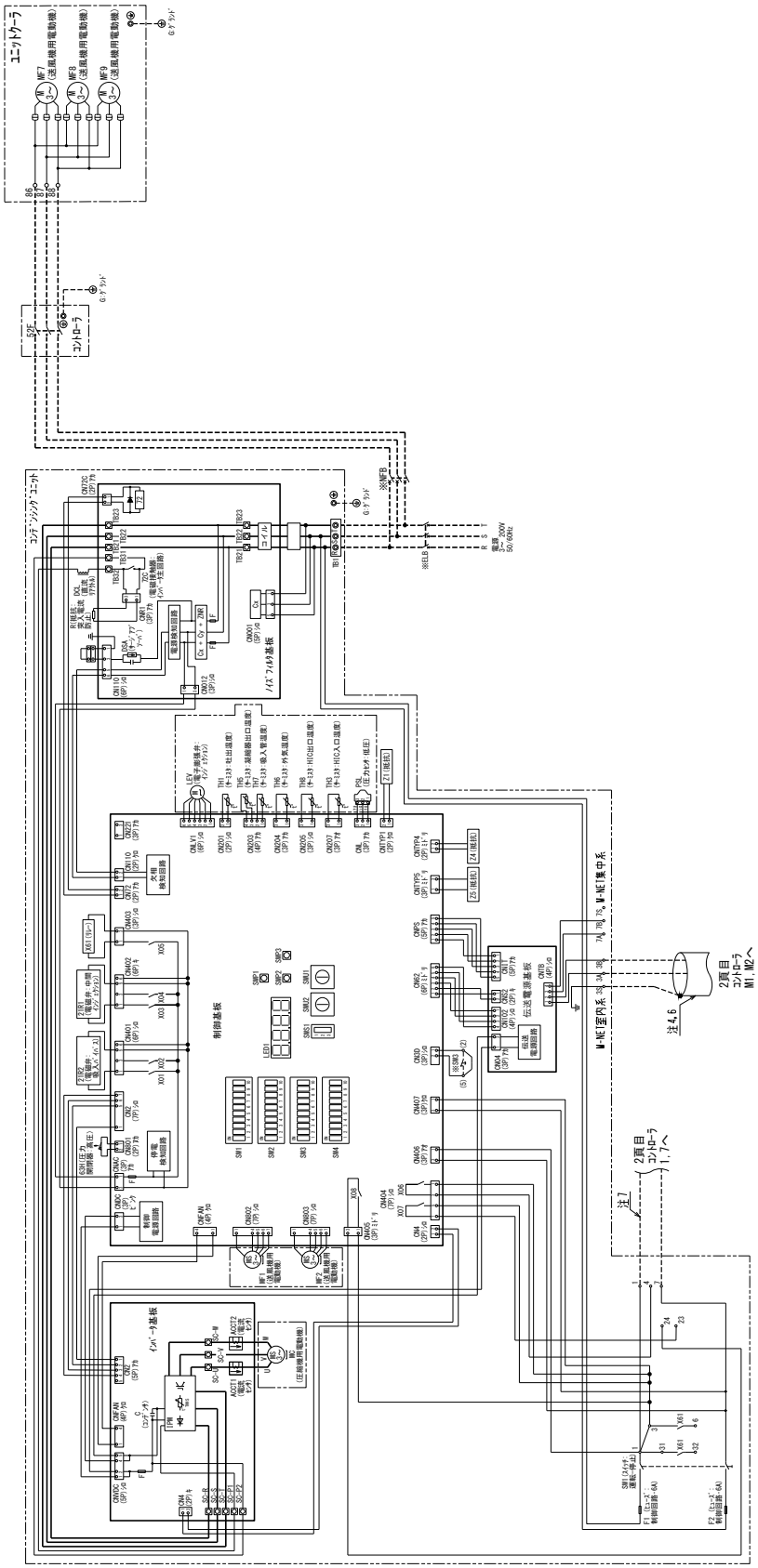

注1.●印の機器は、現地手配となります。
2.----線は現地手配となります。
3.拡点の矢印は、圧力・温度が上昇した時の拡点動作方向を示します。
4.主回路配線・制御回路配線に汚れがないでください。
5.コンデンシングユニットの制御基板のSW2-5, SW1-9およびSW1-10をONにしてください。
6.2芯シールドケーブル(CVVS, CPEVS, MVVS)をご使用になりシールドアースを接続してください。
7.コントローラ1, 7番間に、単相200Vの電源が印加されていれば
コンデンシングユニットとの接続は不要です。
8.記号表は、各ユニットの電気回路図を参照ください。
9.製品の仕様は改良のため、予告なく変更する場合があります。
10.ユニットクーラのファンモータに自動復帰形サーマルプロテクター(過負荷保護装置)が内蔵されています。
拘束、過負荷、欠相運転あるいは周囲温度が基準以上に高い場合にはサーマルプロテクターが作動し、
回転が止まります。その場合は電源を切り、原因を取り除いてください。

<現地手配品>

記号	名 称
●ELB	漏電遮断器
●NFB	ノーヒューズブレーカ

⚠ この製品をご使用になる場合は、漏電遮断器、ノーヒューズブレーカの設置とアース工事が必要です。

● AFHV-M8VNSS1形

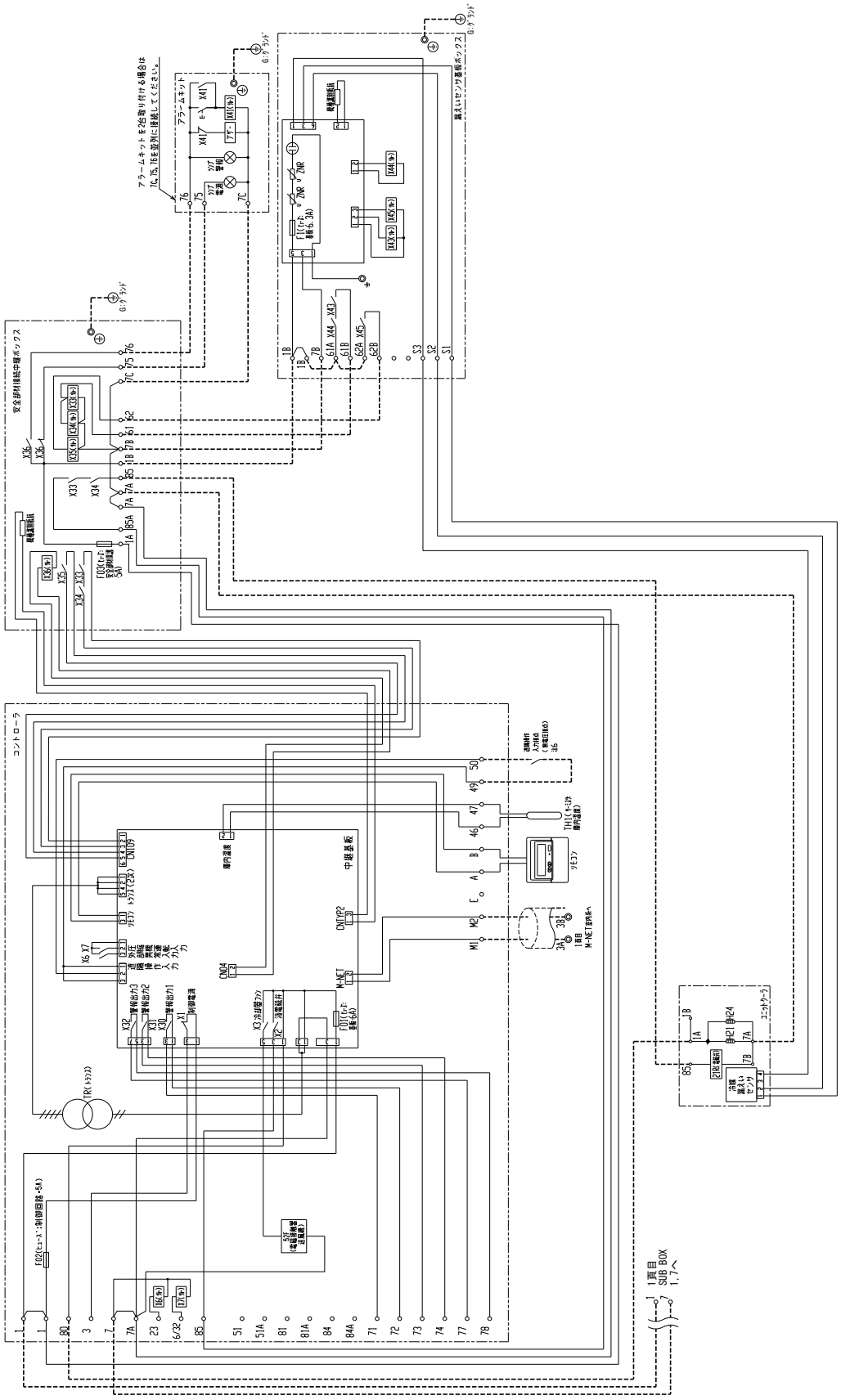

構成部品名	形名	個数
コントローラ	RBH-M25NAV-SQ	1
安全部材接続中継ボックス	SB-01A	1
アラームキット	AK-05A	1
漏えいセンサ基板ボックス	LB-01A	1
漏えいセンサセット	SW-01NA	1

● AFHV-M10VNS形

R32	インバータ 10馬力	オフサイクル 霜取	クーラ1台

通信あり

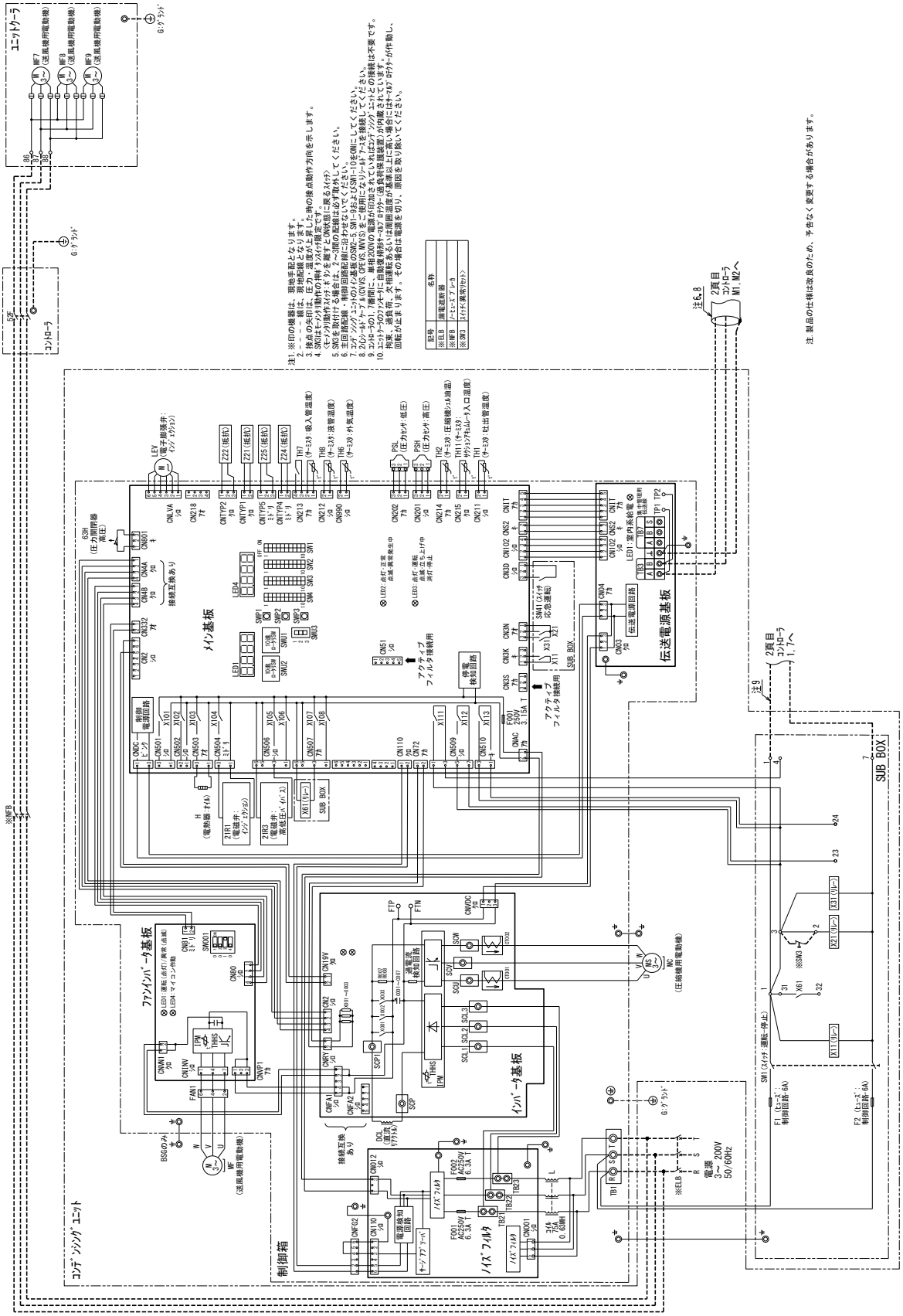

● AFHV-M10VNS形

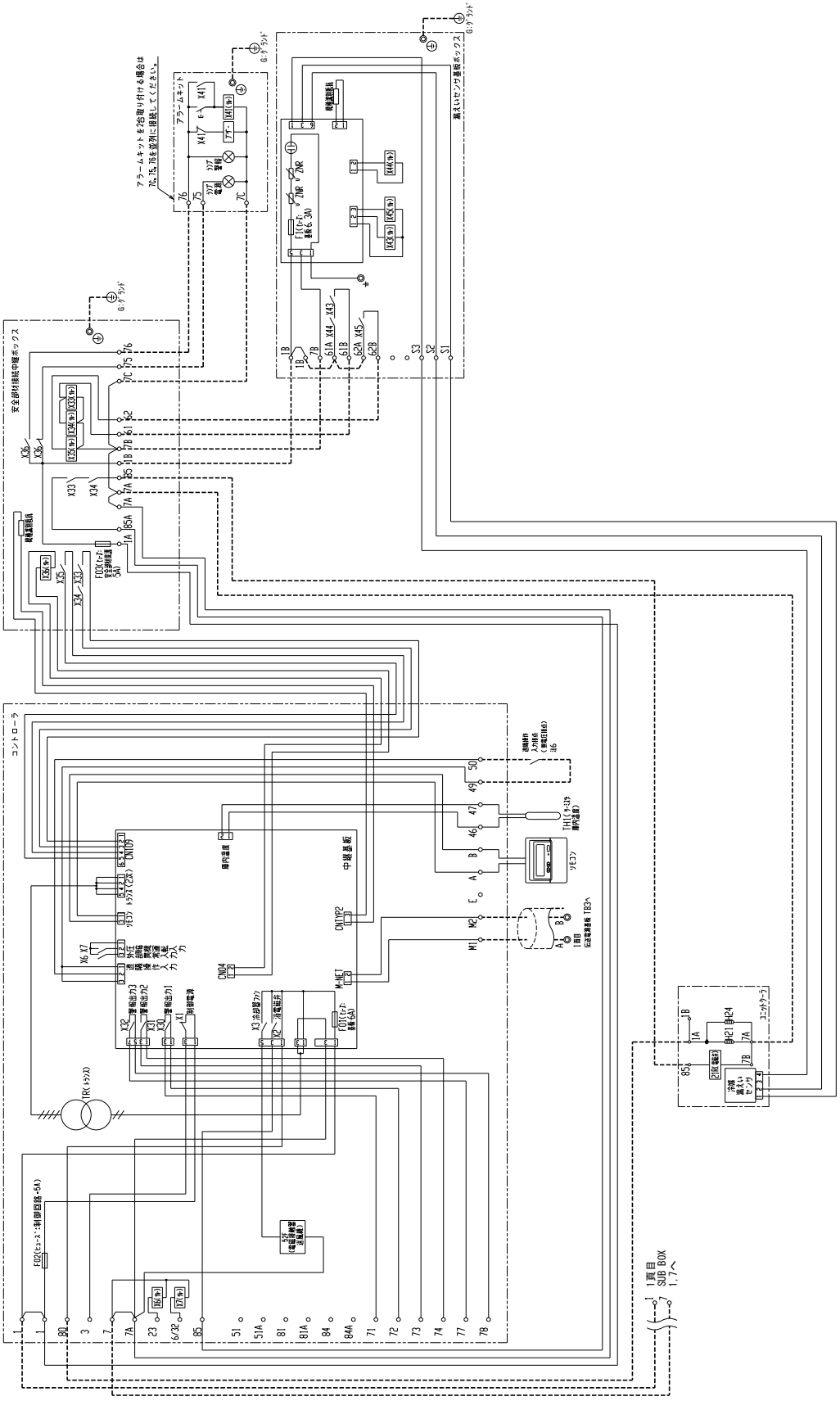

構成部品名	形名	個数
コントローラ	RBH-M25NAV-50	1
安全部材接続中継ボックス	SB-01A	1
アラームキット	AK-05A	1
漏えいセンサ基板ボックス	LB-01A	1
漏えいセンサセット	SW-01NAA	1

電気配線図

- AFHV-M10VNSS1-A形
- AFHV-M13VNS-A形
- AFHV-M15VNS-A形

R32	インバータ 10～15馬力	オフサイクル霜取	クーラ1台

通信あり

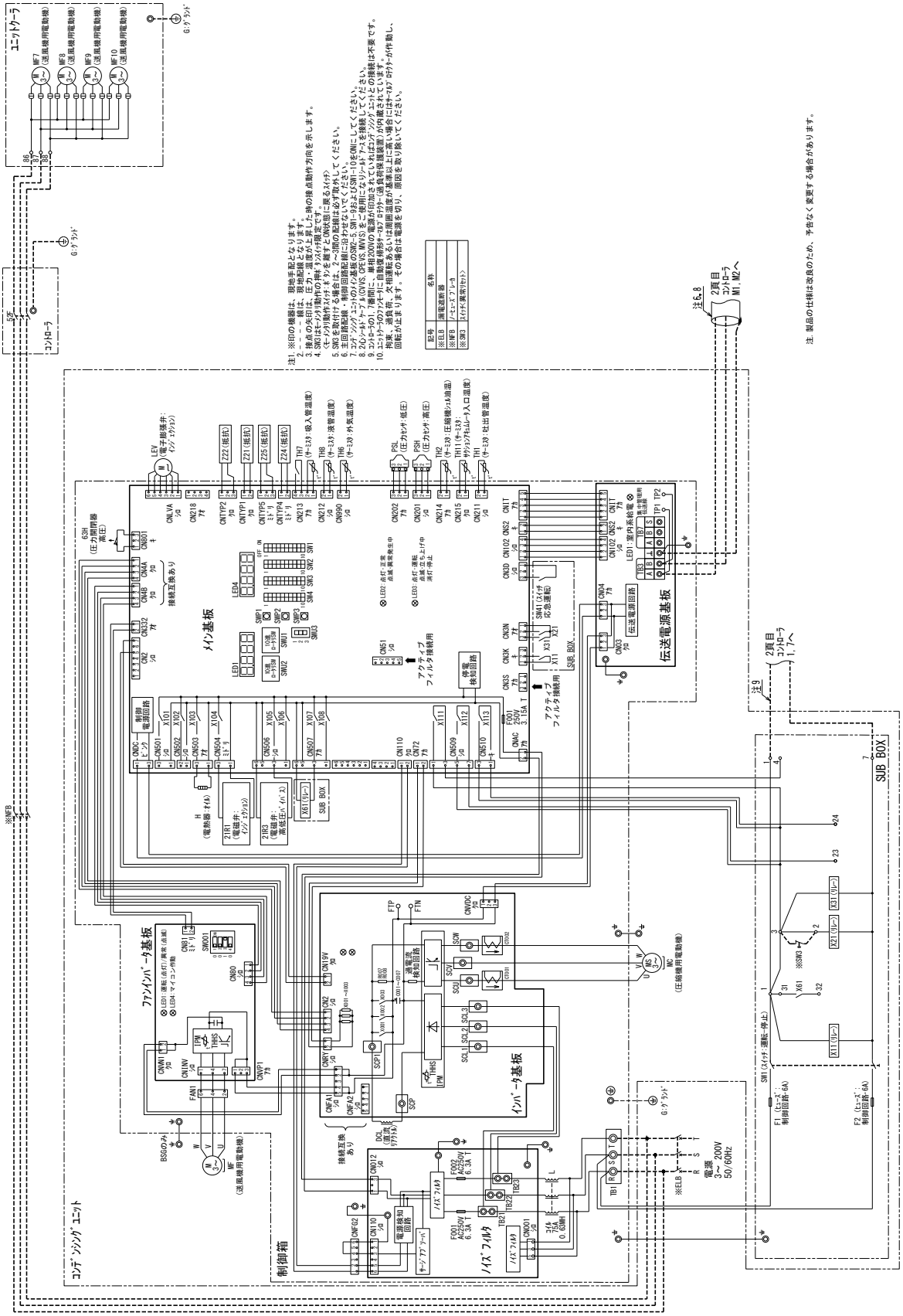

電気配線図 セット形

- AFHV-M10VNSS1-A形
- AFHV-M13VNS-A形
- AFHV-M15VNS-A形

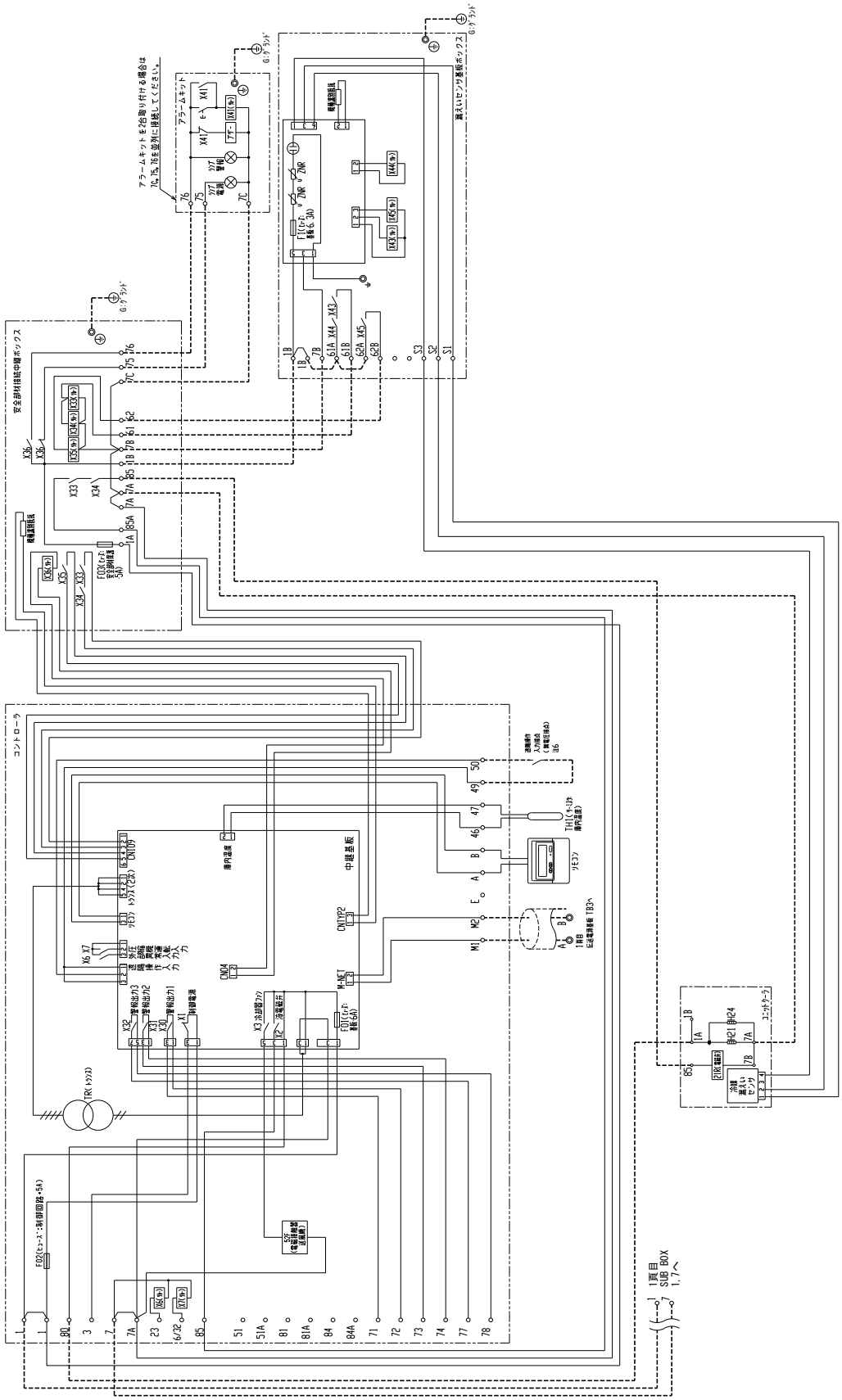

構成機器名	形名	個数
コントローラ	RBM-MV25NM4-50	1
安全部材接続中継ボックス	SB-01A	1
アラームキット	AK-05A	1
漏えいセンサ基板ボックス	LB-01A	1
漏えいセンサセット	SW-01MA	1

● AFHV-M13VNSS1形

R32	インバータ 13 馬力	オフサイクル 霜取	クーラ2台

通信あり

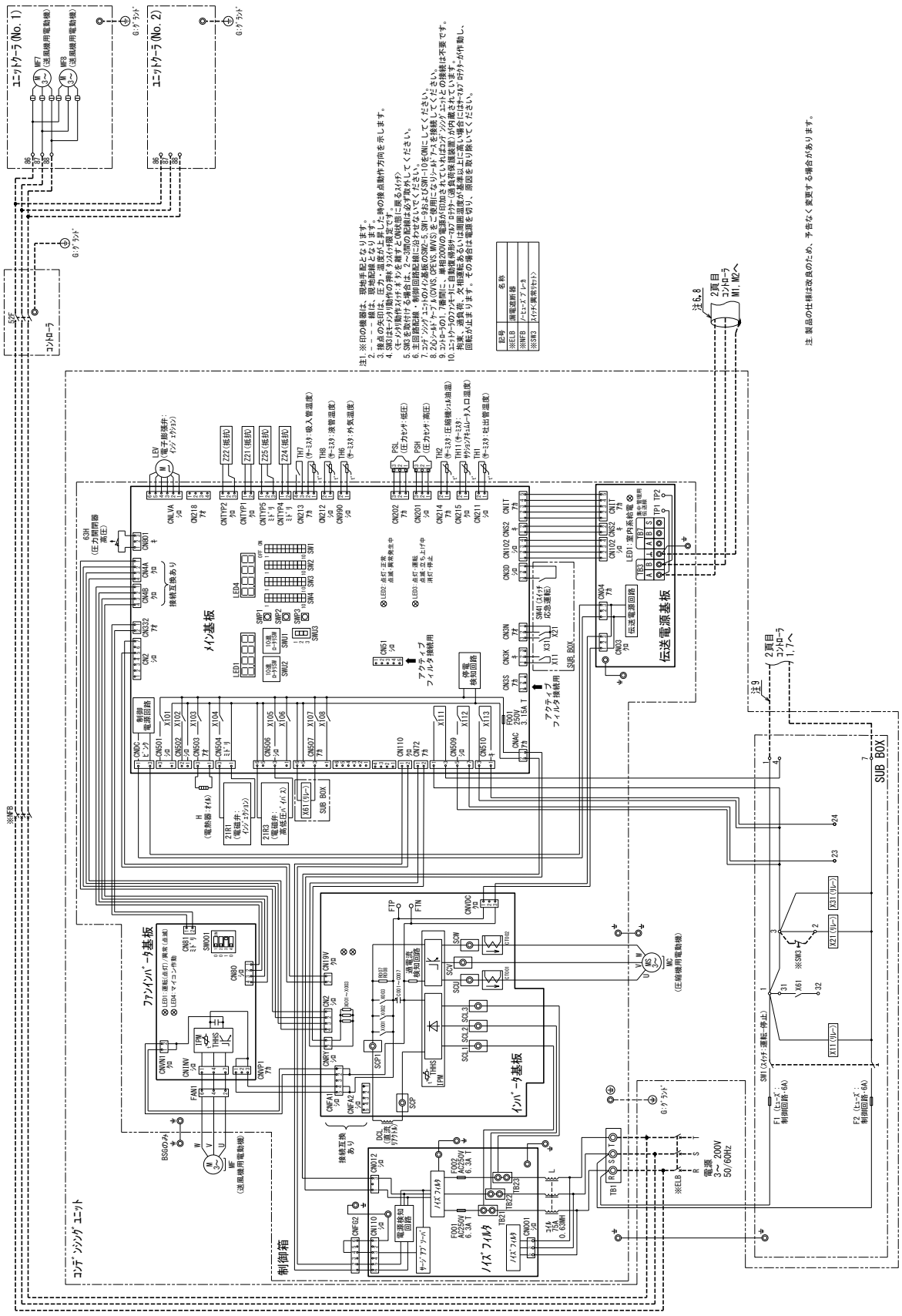

● AFHV-M13VNSS1形

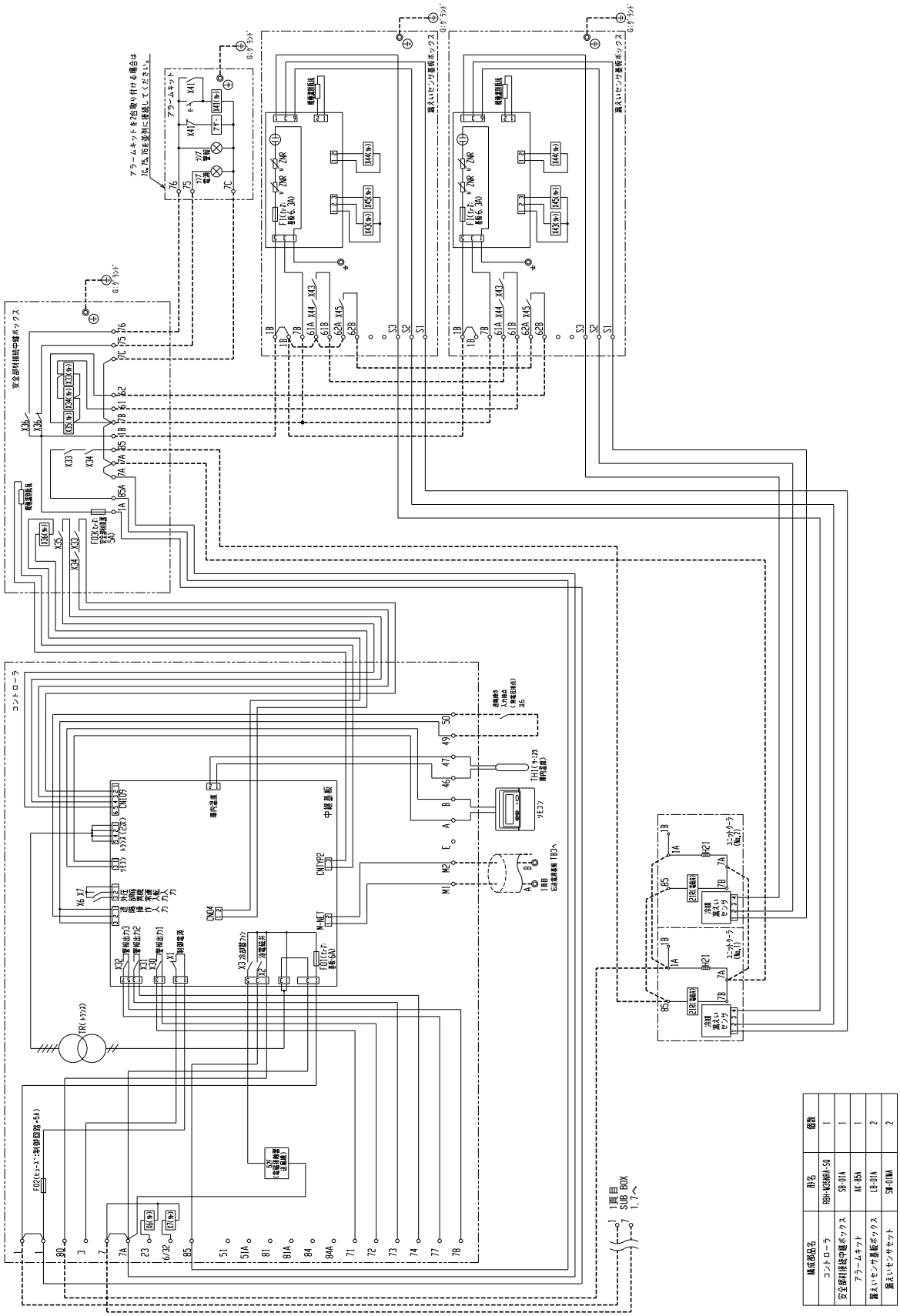

構成部品名	形名	個数
コントローラ	RBM-MCSMA-50	1
安全部材接続中継ボックス	SB-01A	1
アラームキット	AK-05A	1
漏えいセンサ基板ボックス	LB-01A	2
漏えいセンサセット	SW-01MA	2

● AFHV-M15VNSS1形

R32	インバータ 15馬力	オフサイクル霜取	クーラ2台

通信あり

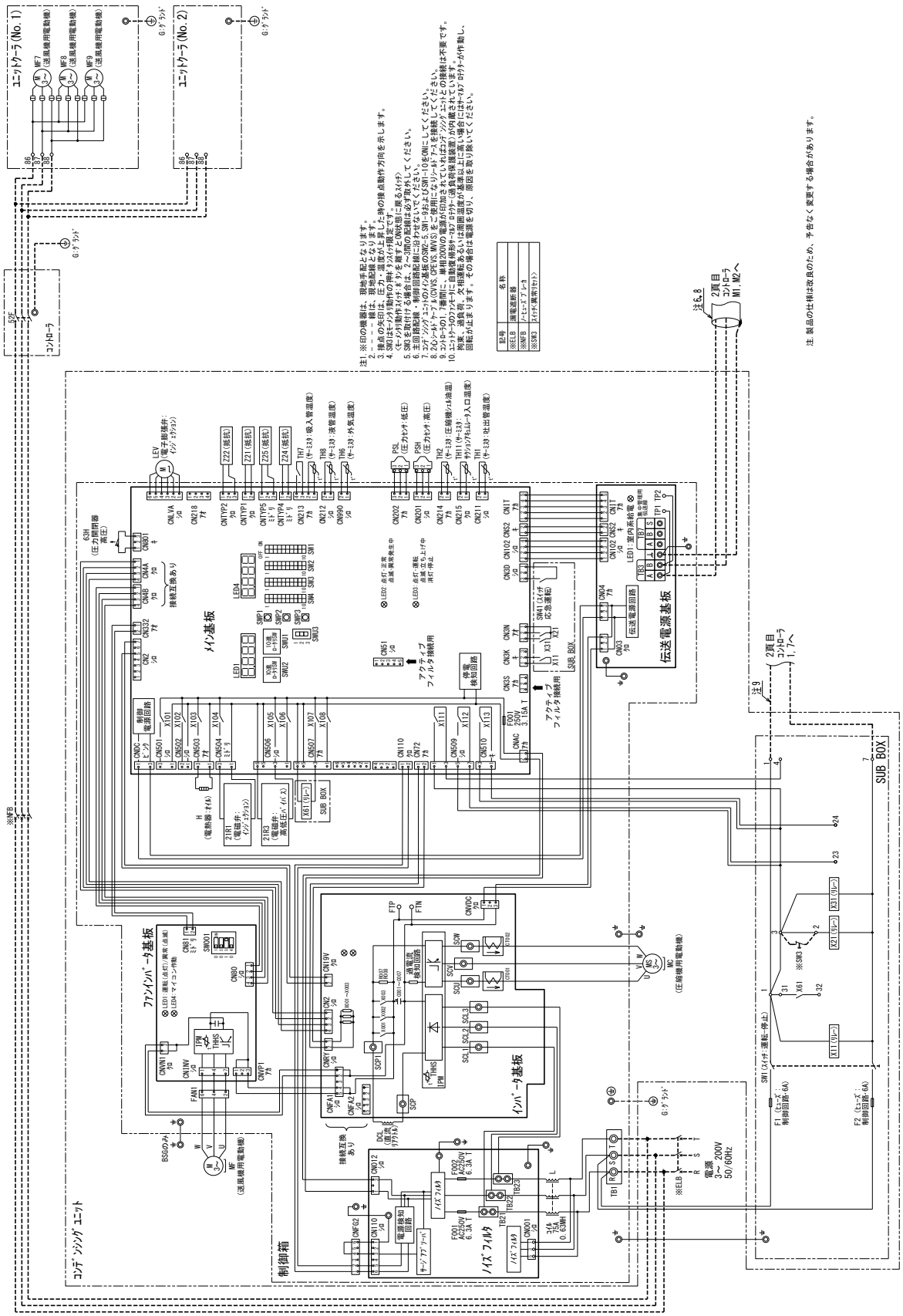

● AFHV-M15VNSS1形

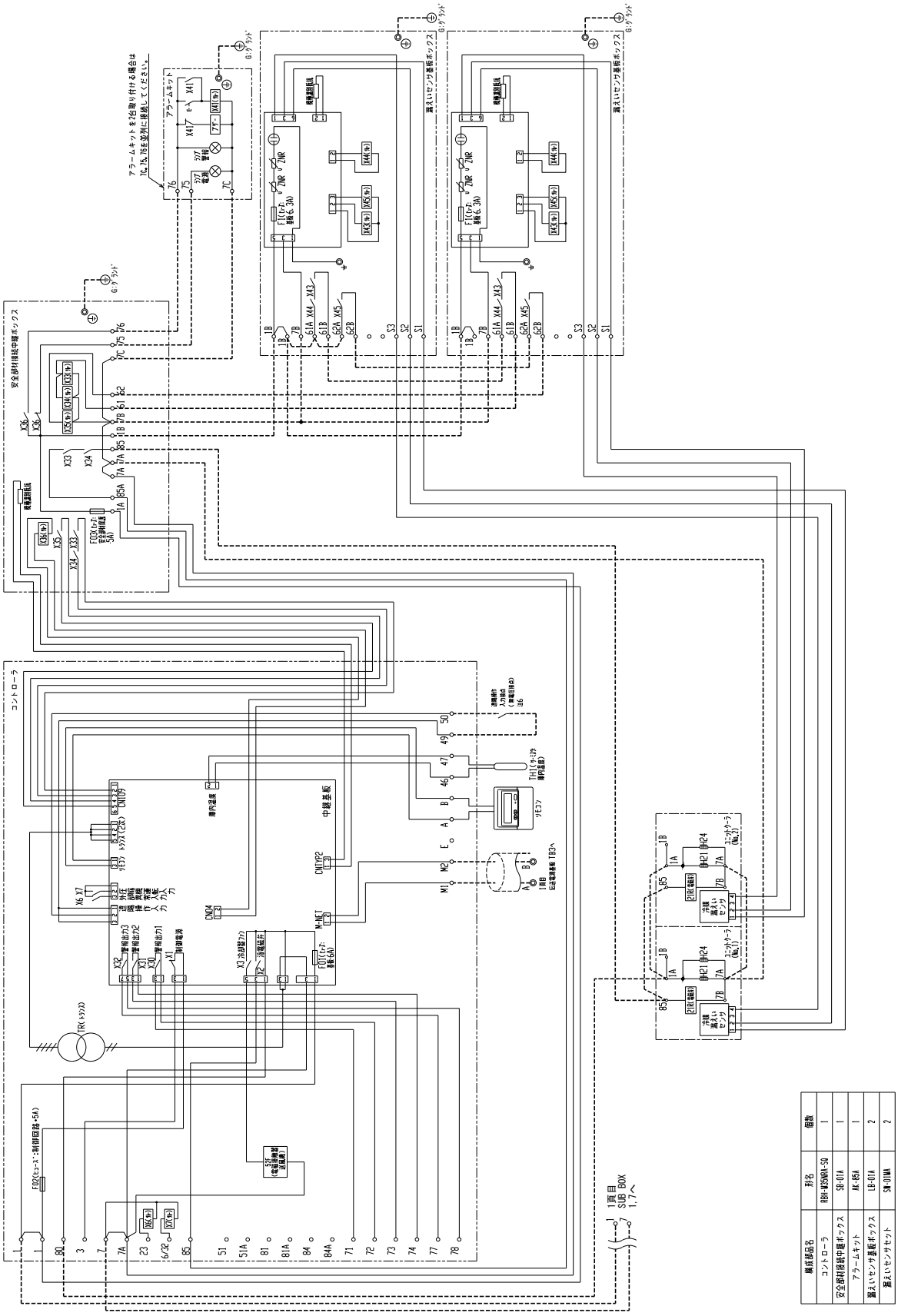

構成部品名	形名	個数
コントローラ	RBH-M25NNA-SQ	1
安全部材接続中継ボックス	SB-01A	1
アラームキット	AK-05A	1
蒸発センサ基板ボックス	LB-01A	2
蒸発センサセット	SW-01MA	2

● AFHV-M20VNS形

R32	インバータ 20馬力	オフサイクル霜取	クーラ2台

通信あり

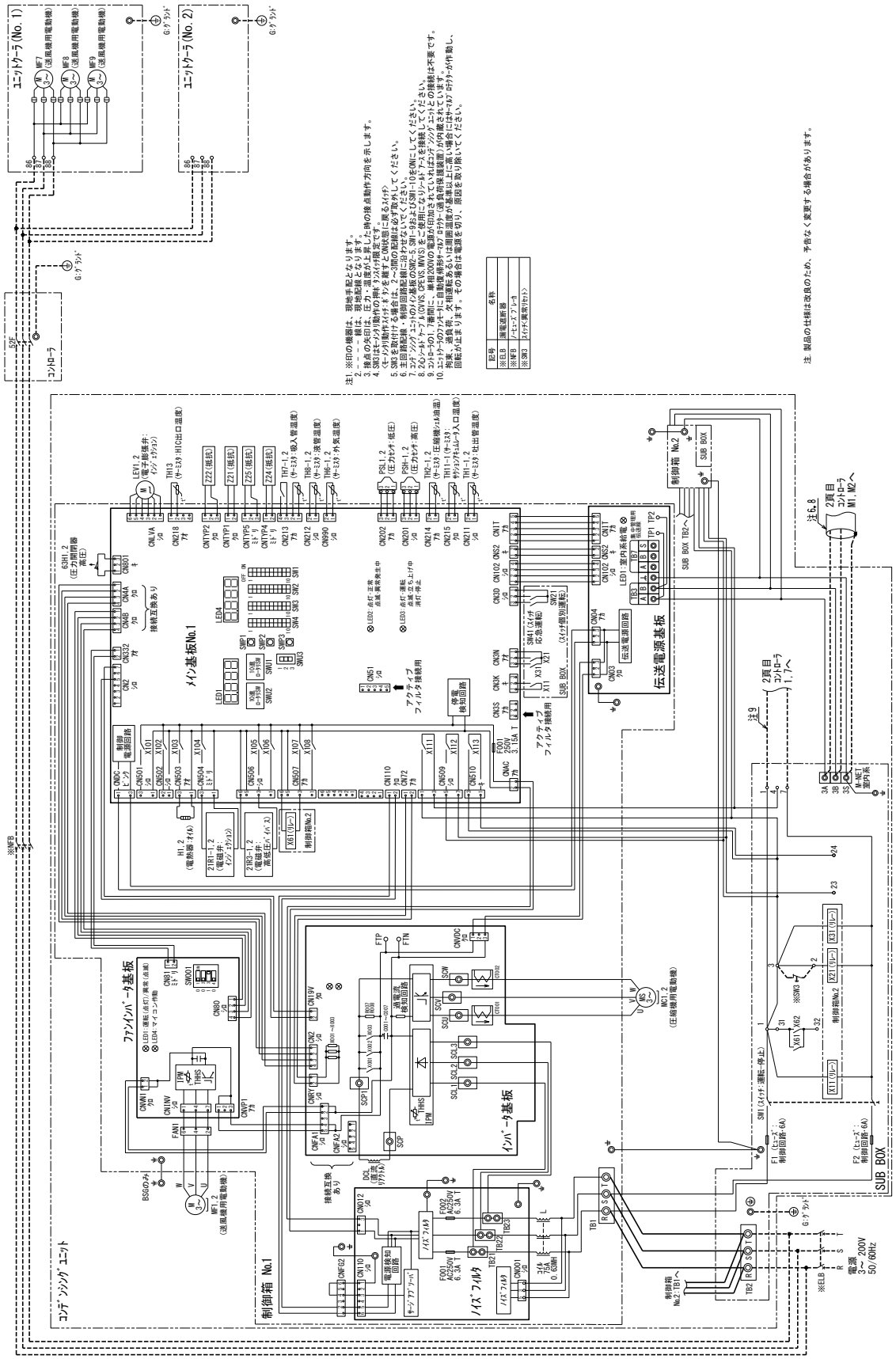

● AFHV-M20VNS形

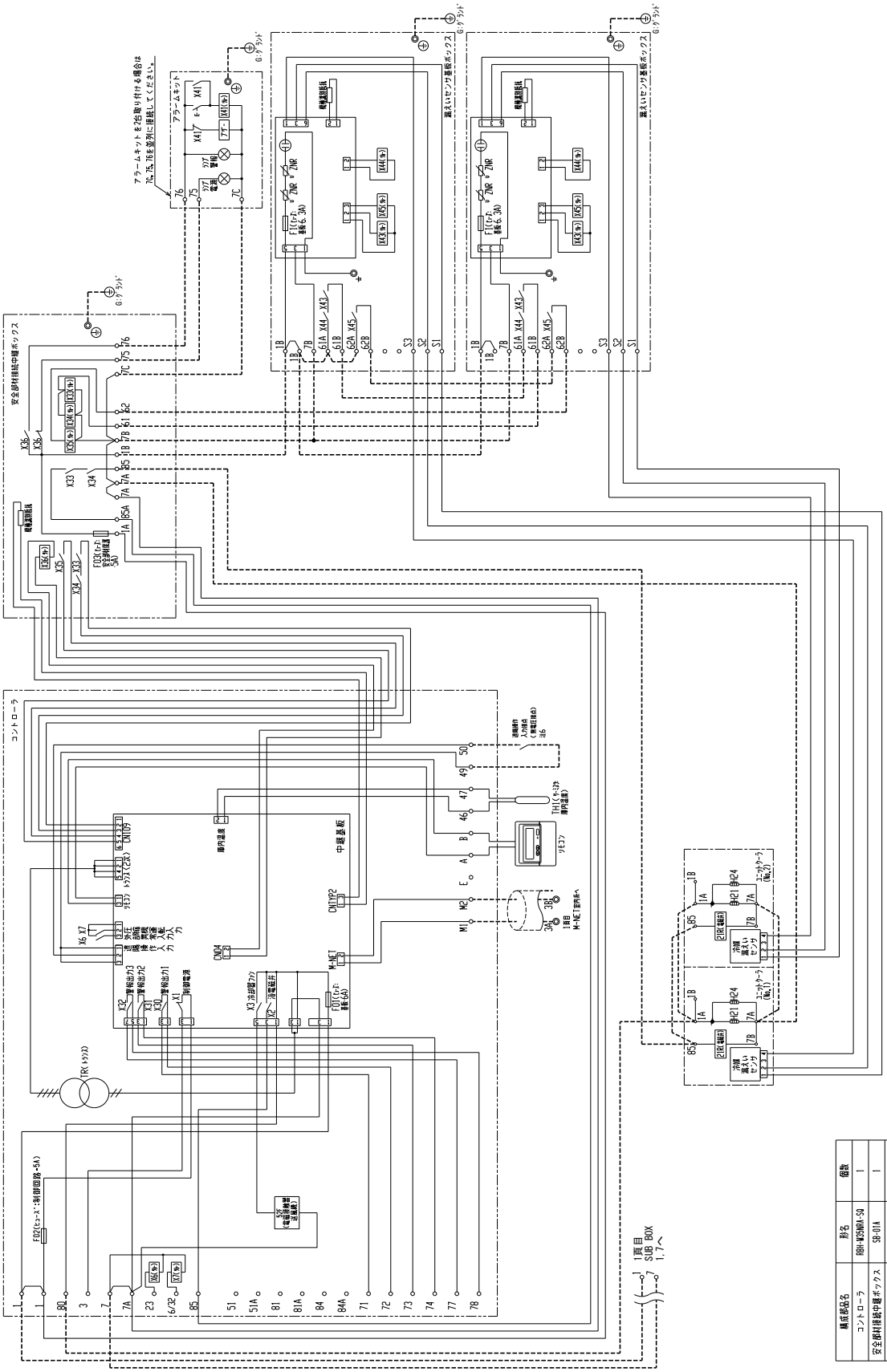

構成部品名	形名	個数
コントローラ	RBM-M25MAV-5U	1
安全部材接続中継ボックス	SB-01A	1
アラームキット	AK-05A	1
漏えいセンサ基板ボックス	LB-01A	2
漏えいセンサセット	SW-01MA	2

電気配線図

- AFHV-M20VNSS1-A形
- AFHV-M25VNS(S1)-A形
- AFHV-M30VNS-A形

R32	インバータ 20~30馬力	オフサイクル霜取	クーラ2台

通信あり

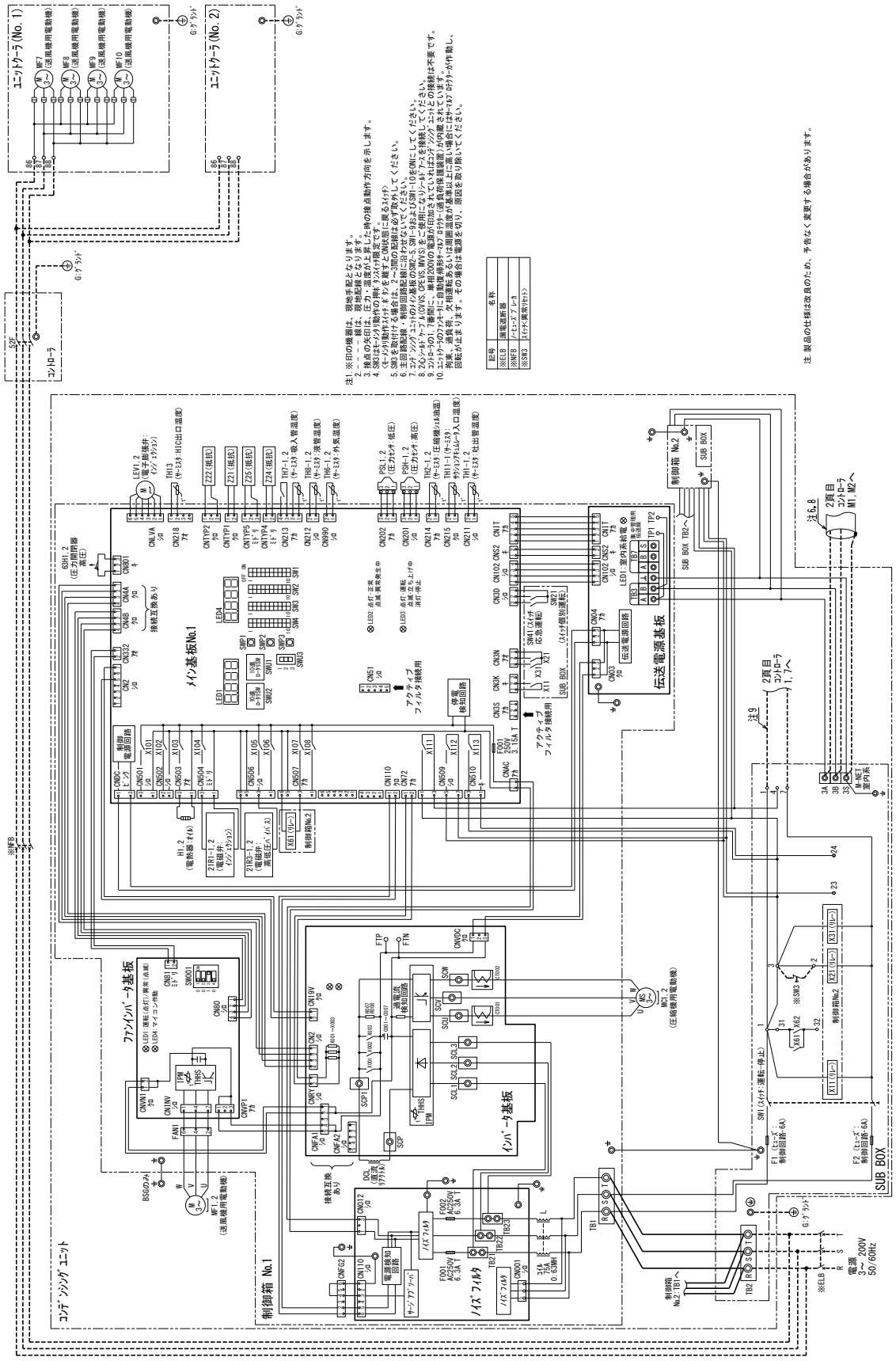

● AFHV-M20VNSS1-A形
● AFHV-M25VNS(S1)-A形
● AFHV-M30VNS-A形

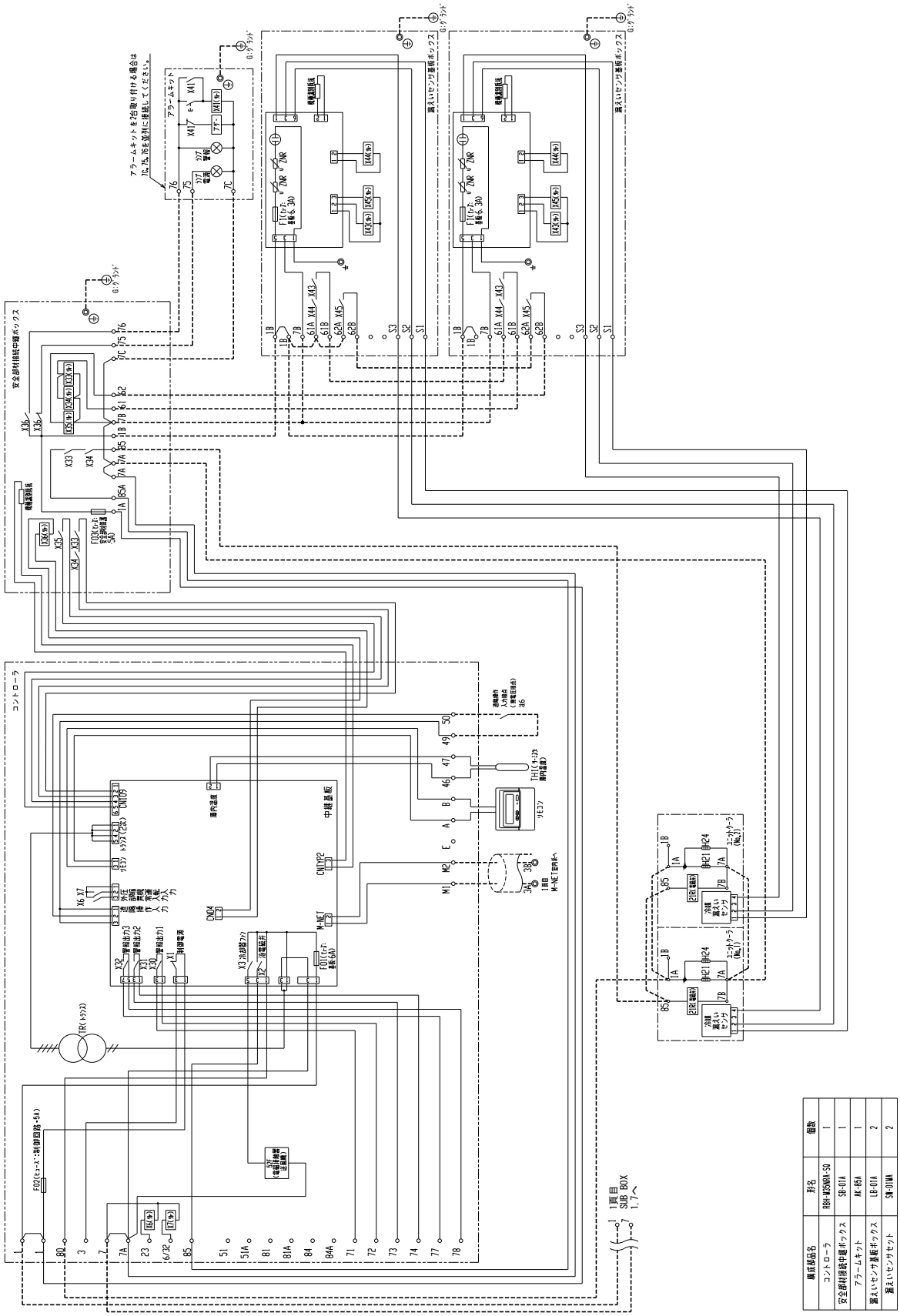

● AFHV-M30VNSS1-A形

R32	インバータ 30 馬力	オフサイクル 霜取	クーラ3台

通信あり

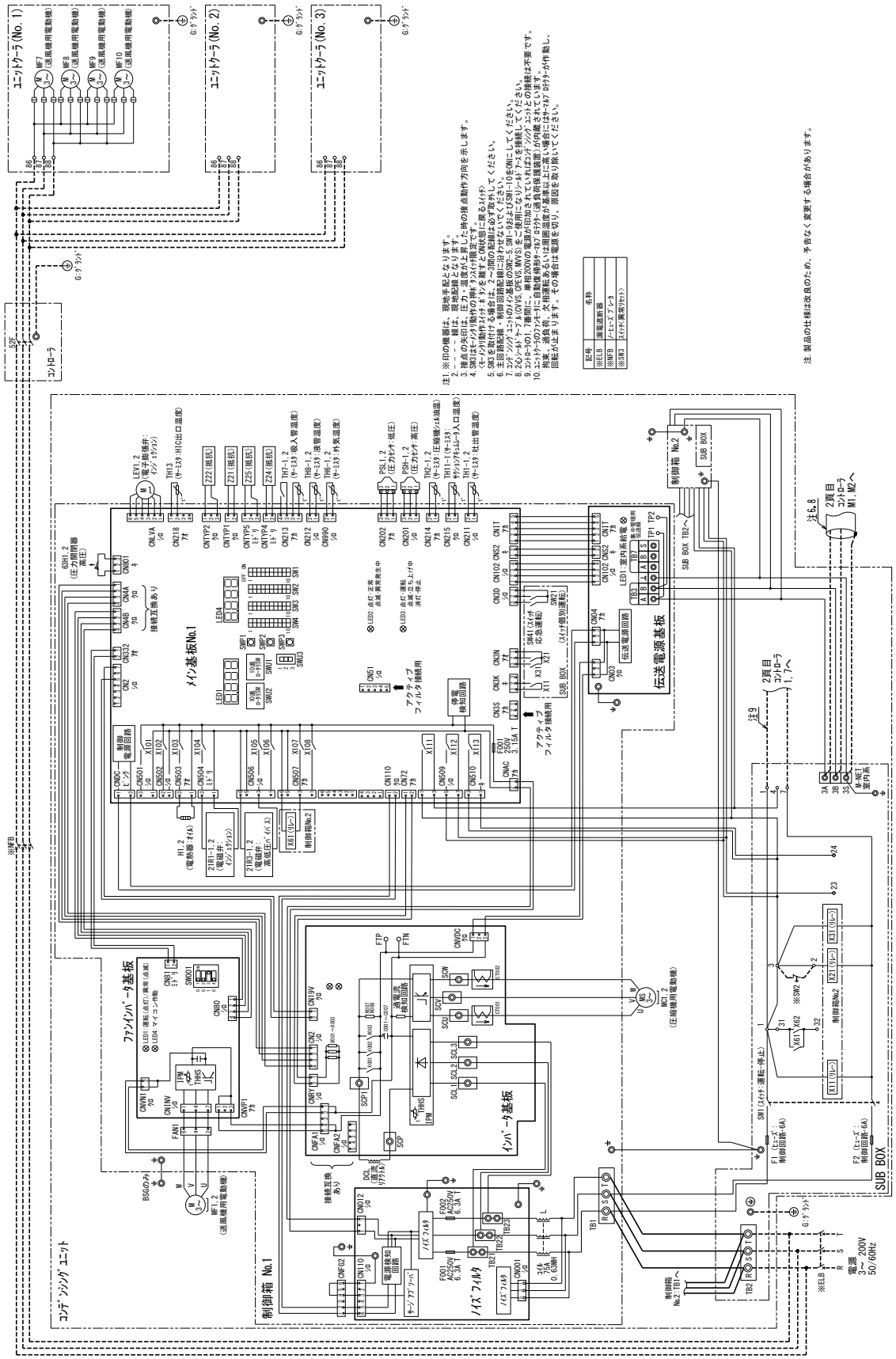

● AFHV-M30VNSS1-A形

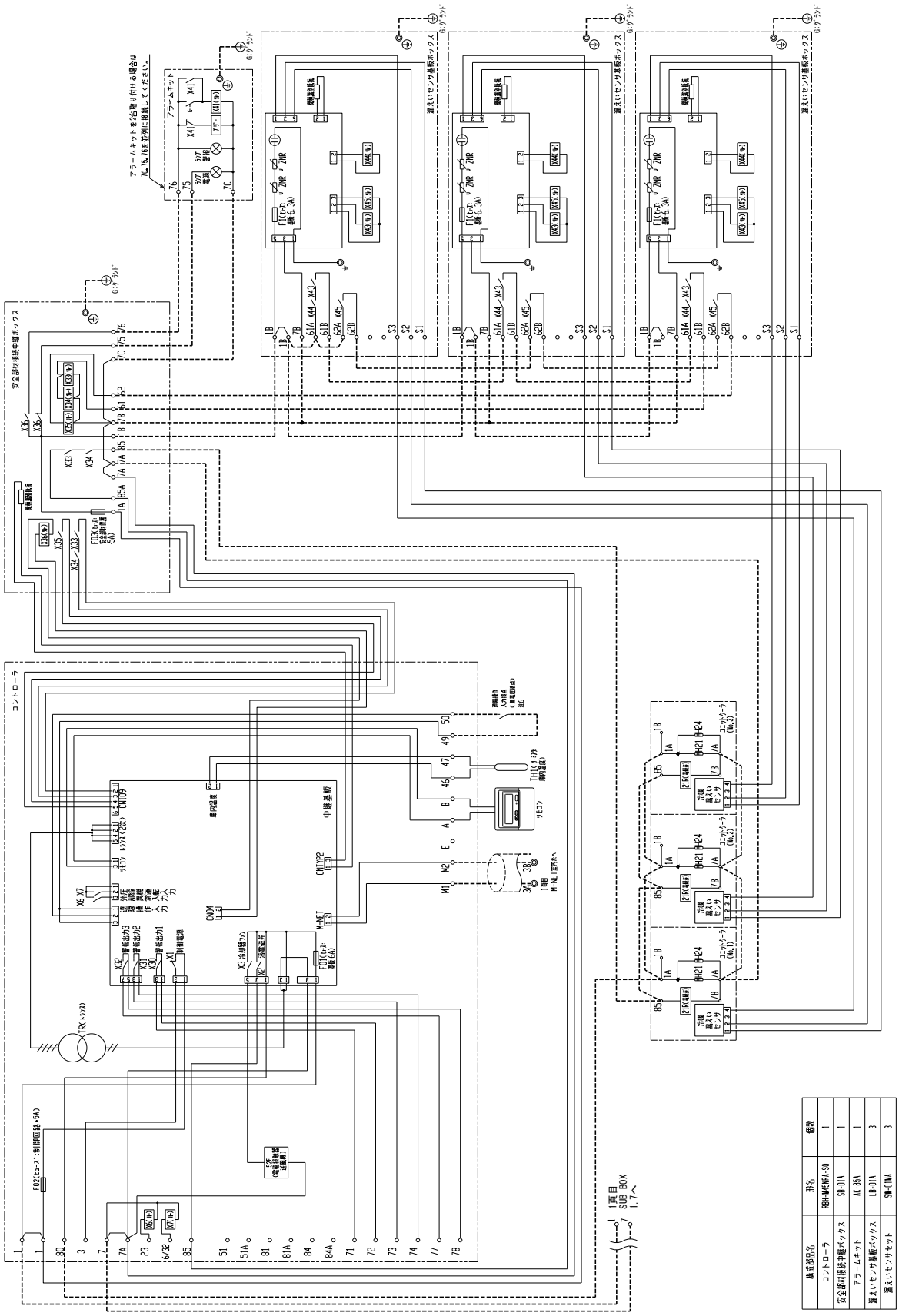

● AFHV-M35VNS-A形

R32	インバータ 35馬力	オフサイクル霜取	クーラ3台

通信あり

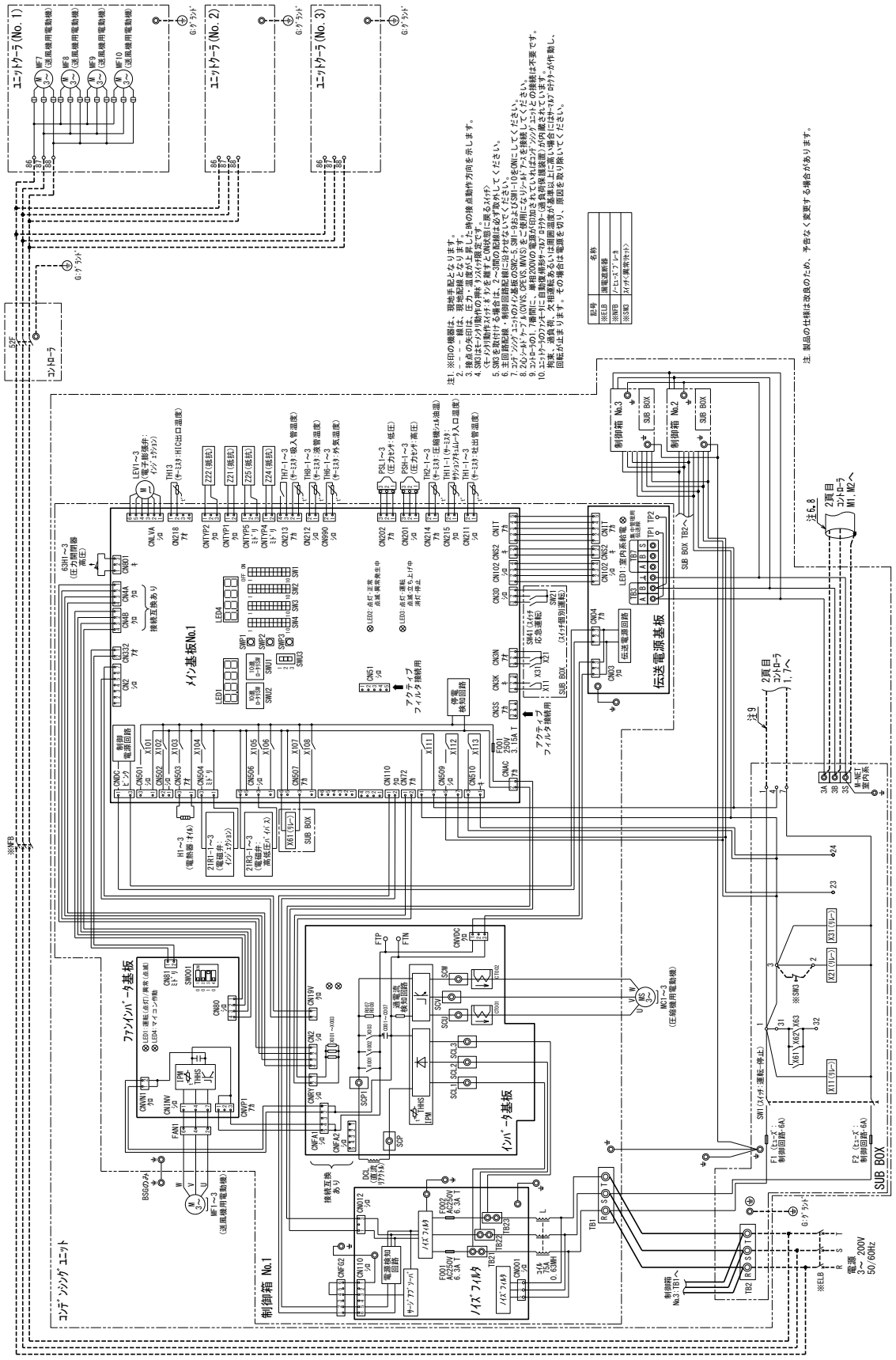

● AFHV-M35VNS-A形

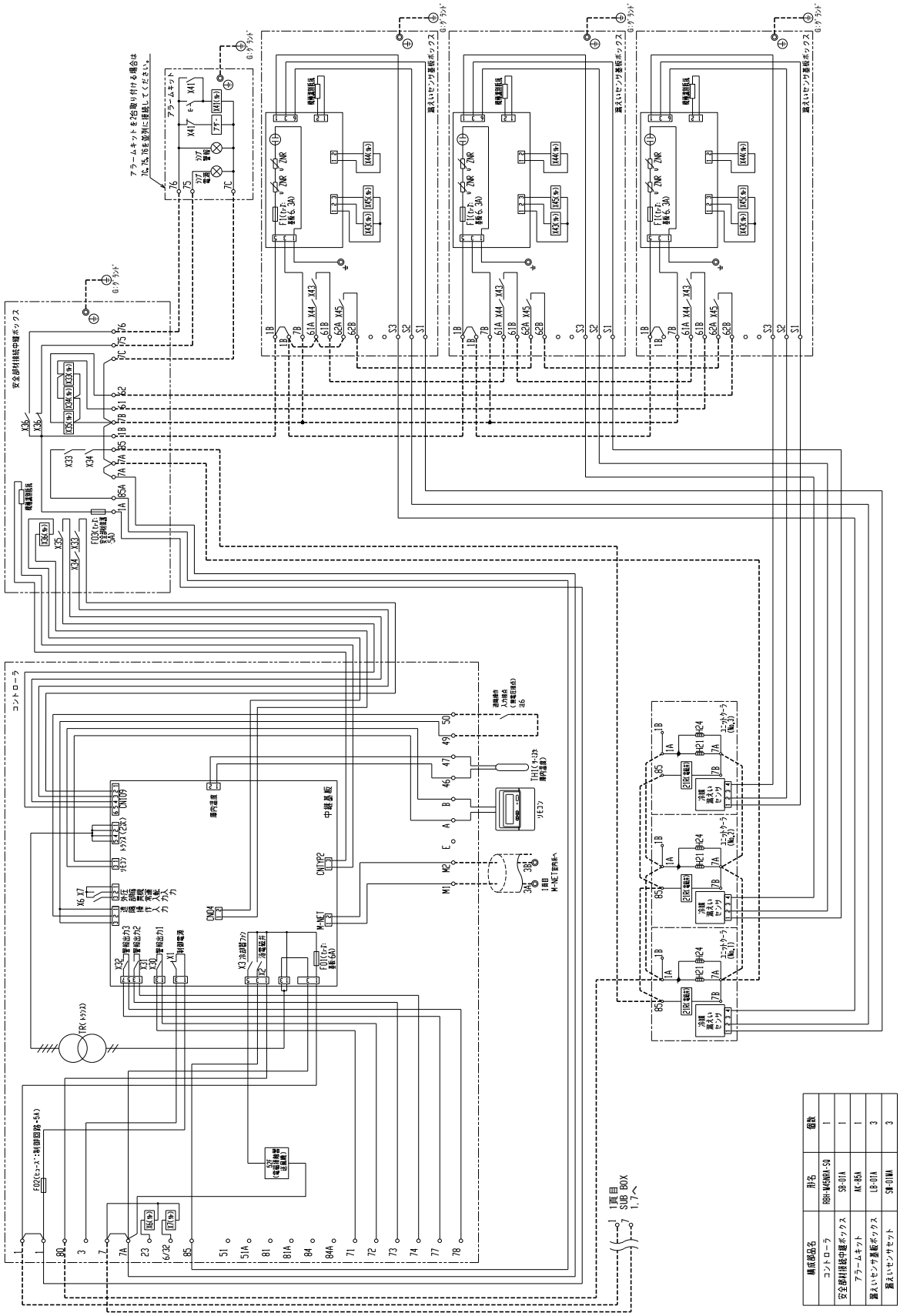

構成部品名	形名	個数
コントローラ	RBM-M40NVA-50	1
安全部材接続中継ボックス	SB-01A	1
アラームキット	AK-05A	1
漏えいセンサ基板ボックス	LB-01A	3
漏えいセンサセット	SW-01MA	3

● AFLV-M3VHS形

R32	インバータ 3馬力	ヒータ霜取	クーラ1台

通信あり

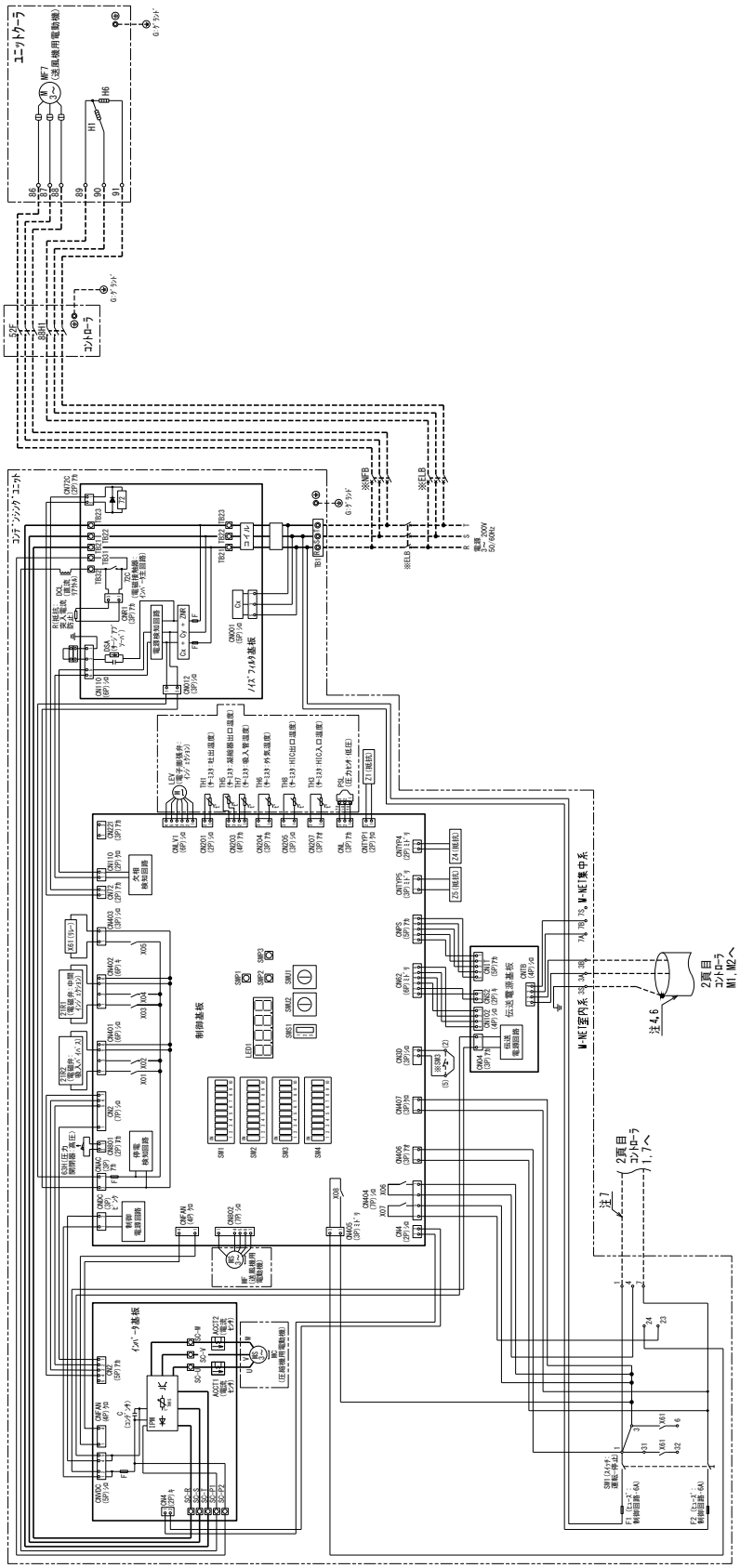

注1.*印の機器は、現地手配となります。
2.-----線は現地手配となります。
3.黒点の矢印は、圧力・温度が上昇した時の接点動作方向を示します。
4.主回路配線・制御回路配線に泡沫せないでください。
5.コンデンシングユニットの制御基板のSW2-5, SW1-9およびSW1-10をONにしてください。
6.2芯シールドケーブル(CVVS, CPEVS, MVVS)をご使用になりシールドアースを接続してください。
7.コントローラ1, 7番間に、単相200Vの電源が印加されていれば
コンデンシングユニットとの接続は不要です。
8.記号表は、各ユニットの電気回路図を参照ください。
9.製品の仕様は改良のため、予告なく変更する場合があります。
10.ユニットクーラのファンモータに自動復帰形サーマルプロテクター(過負荷保護装置)が内蔵されています。
拘束、過負荷、欠相運転あるいは周囲温度が基準以上に高い場合にはサーマルプロテクターが作動し、
回転が止まります。その場合は電源を切り、原因を取り除いてください。

<現地手配品>

記号	名 称
*ELB	漏電遮断器
*NFB	ノーヒューズブレーカ

⚠ この製品をご使用になる場合は、漏電遮断器、ノーヒューズブレーカの設置とアース工事が必要です。

● AFLV-M3VHS形

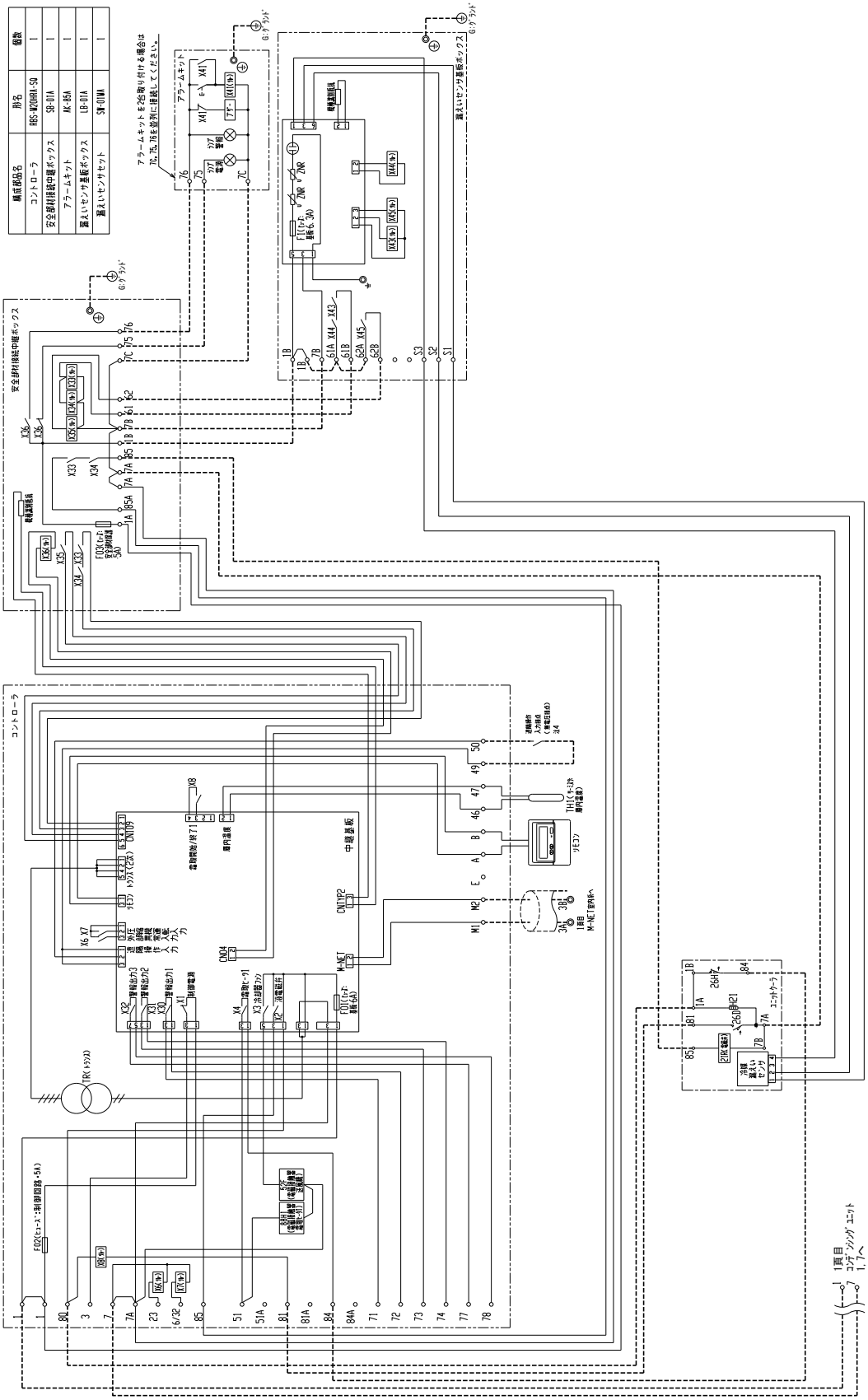
コントローラ
安全部材接続中継ボックス
アラームキット
漏えいセンサ基板ボックス
中継基板
室内温度
室外温度
ソレノイド
ソレノイド
ソレノイド

電気配線図

● AFLV-M3VHSS1形
● AFLV-M4VHS(S1)形
● AFLV-M5VHS形

R32	インバータ 3～5馬力	ヒータ霜取	クーラ1台

通信あり

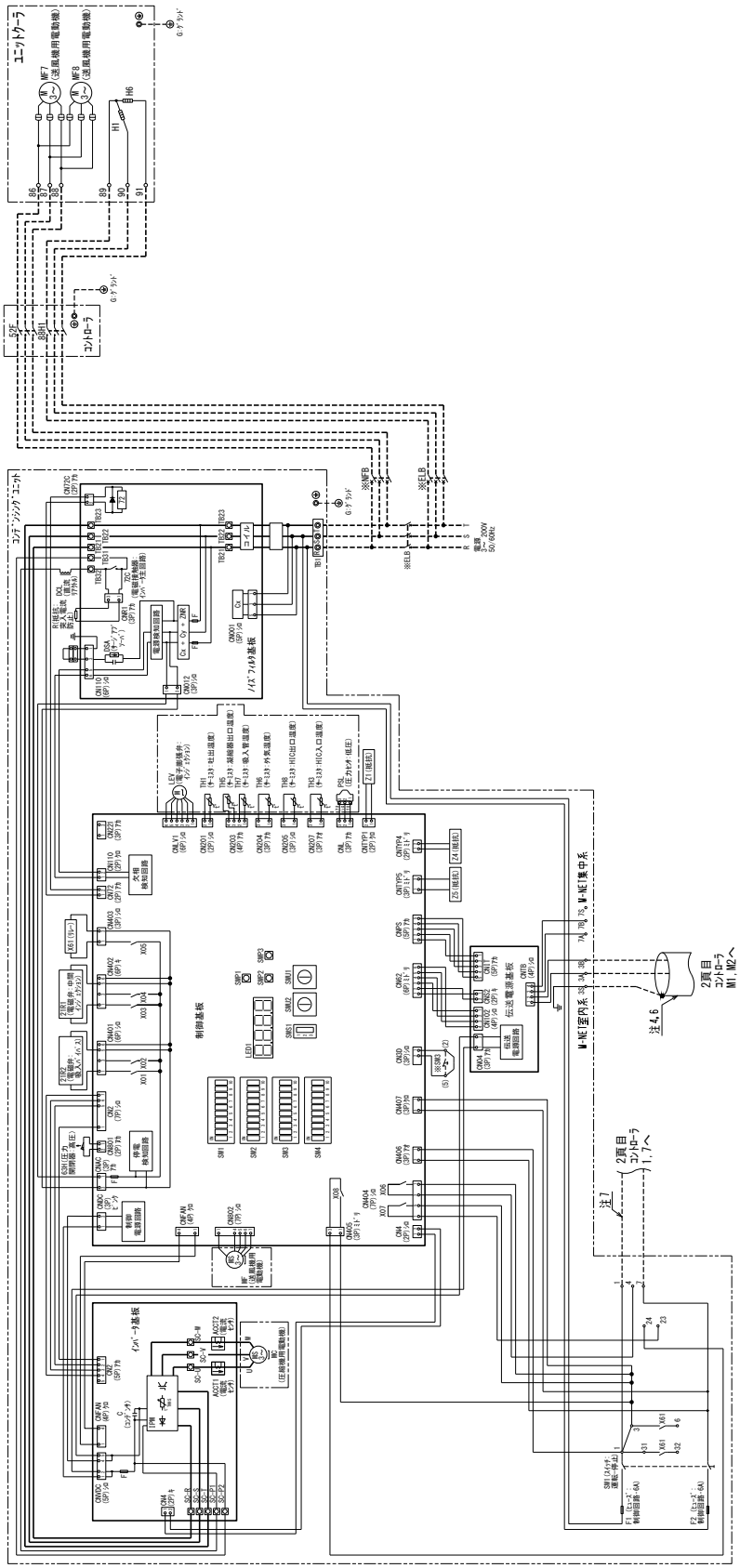

注1.*印の機器は、現地手配となります。
2.-----線は現地手配となります。
3.黒点の矢印は、圧力・温度が上昇した時の接点動作方向を示します。
4.主回路配線・制御回路配線に浸ゆせないでください。
5.コンデンシングユニットの制御基板のSW2-5, SW1-9およびSW1-10をONにしてください。
6.2芯シールドケーブル(CVVS, CPEVS, MVVS)をご使用になりシールドアースを接続してください。
7.コントローラ1, 7番間に、単相200Vの電源が印加されていれば
コンデンシングユニットとの接続は不要です。
8.記号表は、各ユニットの電気回路図を参照ください。
9.製品の仕様は改良のため、予告なく変更する場合があります。
10.ユニットクーラのファンモータに自動復帰形サーマルプロテクター(過負荷保護装置)が内蔵されています。
拘束、過負荷、欠相運転あるいは周囲温度が基準以上に高い場合にはサーマルプロテクターが作動し、
回転が止まります。その場合は電源を切り、原因を取り除いてください。

<現地手配品>

記号	名 称
*ELB	漏電遮断器
*NFB	ノーヒューズブレーカ

⚠ この製品をご使用になる場合は、漏電遮断器、ノーヒューズブレーカの設置とアース工事が必要です。

● AFLV-M3VHSS1形
● AFLV-M4VHS(S1)形
● AFLV-M5VHS形

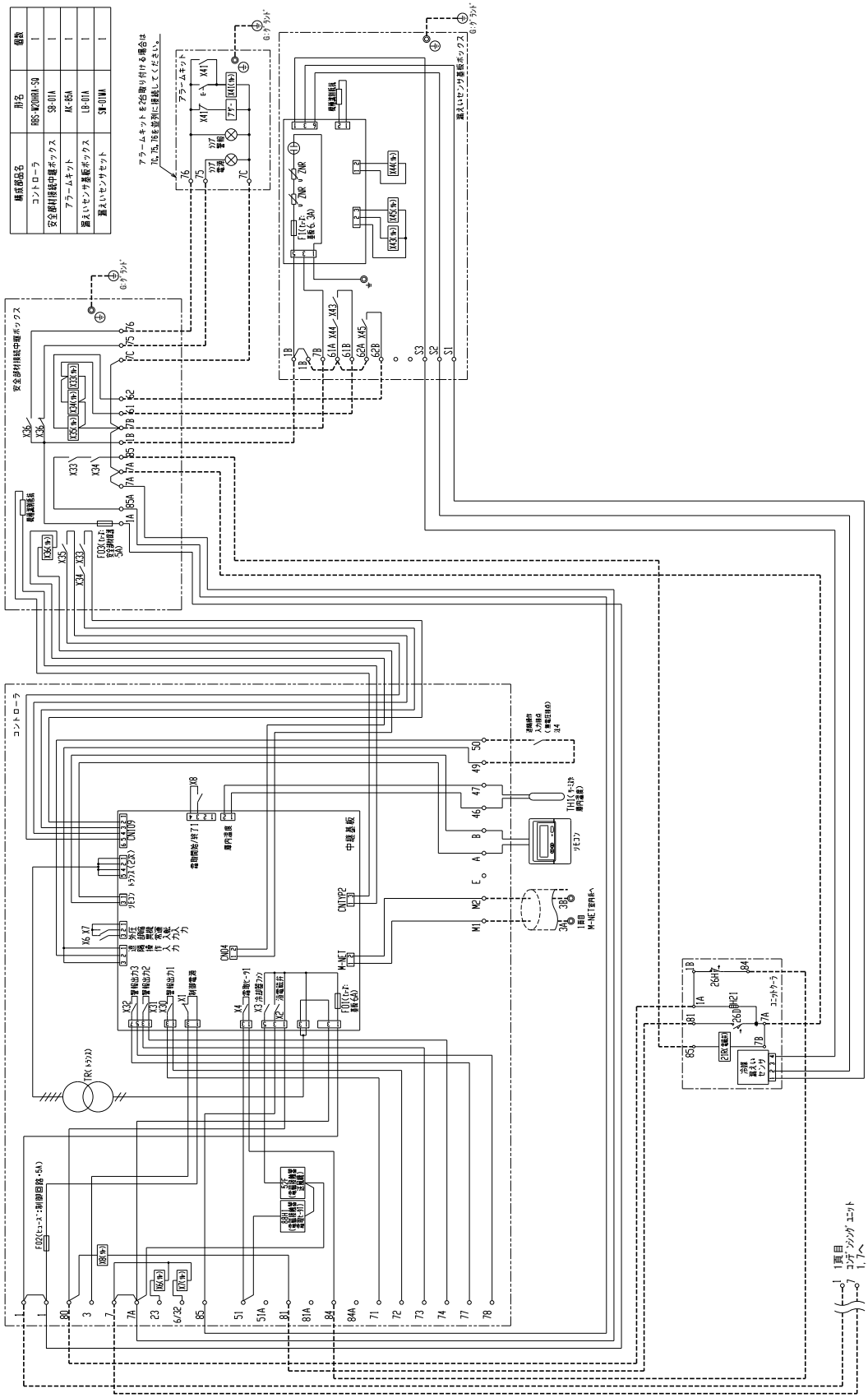
コントローラ
中継基板
室内温度
室内熱交換器温度
室外温度
室外機吐出管温度
室外機吸入管温度
室外機外気温度
室外機熱交換器

● AFLV-M5VHSS1形
● AFLV-M6VHS(S1)形

R32	インバータ 5～6馬力	ヒータ霜取	クーラ1台

通信あり

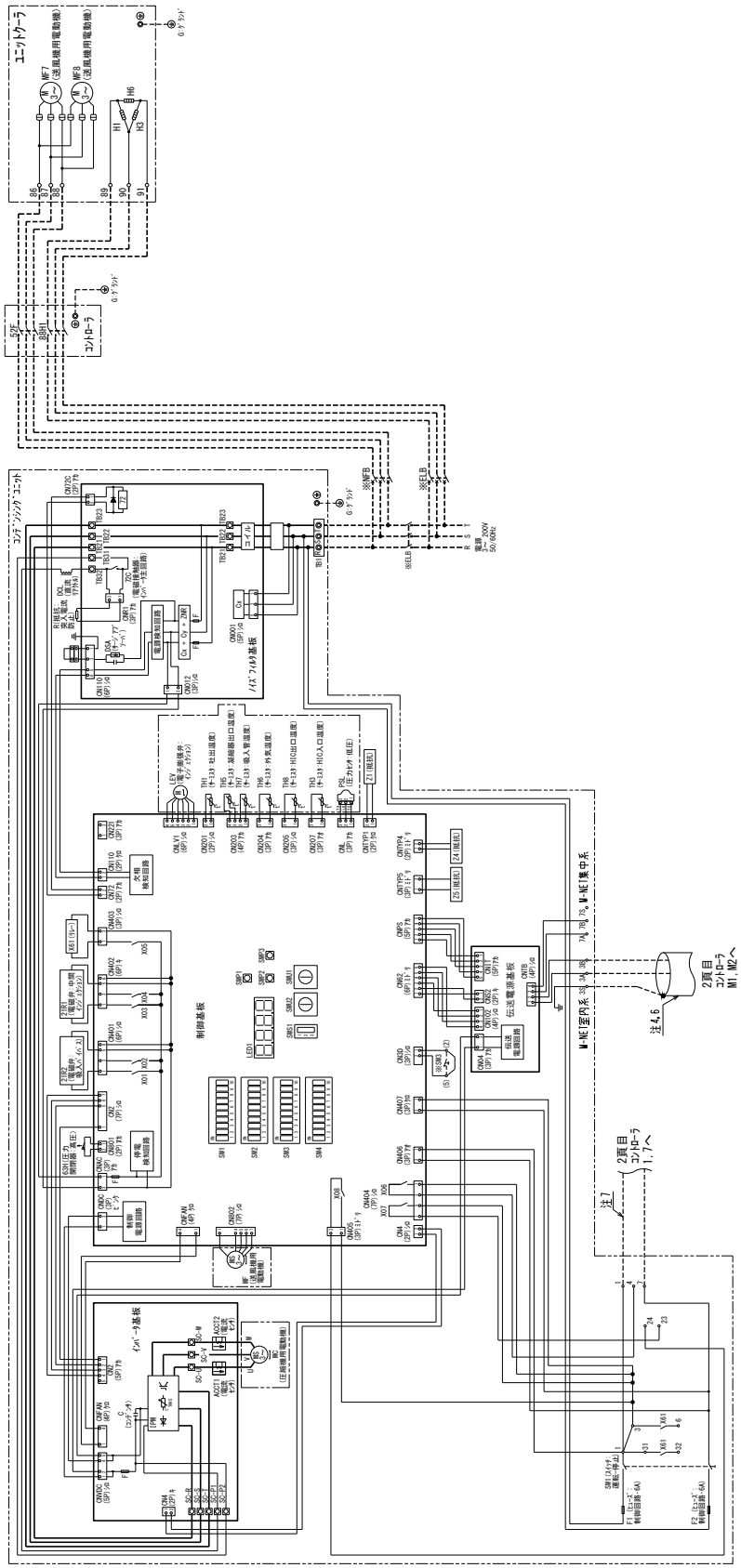

注1.●印の機器は、現地手配となります。
2.----線は現地手配となります。
3.黒点の矢印は、圧力・温度が上昇した時の接点動作方向を示します。
4.主回路配線・制御回路配線に浸ゆせないでください。
5.コンデンシングユニットの制御基板のSW2-5, SW1-9およびSW1-10をONにしてください。
6.2芯シールドケーブル(CVVS, CPEVS, MVVS)をご使用になりシールドアースを接続してください。
7.コントローラ1, 7番間に、単相200Vの電源が印加されていれば
コンデンシングユニットとの接続は不要です。
8.記号表は、各ユニットの電気回路図を参照ください。
9.製品の仕様は改良のため、予告なく変更する場合があります。
10.ユニットクーラのファンモータに自動復帰形サーマルプロテクター(過負荷保護装置)が内蔵されています。
拘束、過負荷、欠相運転あるいは周囲温度が基準以上に高い場合にはサーマルプロテクターが作動し、
回転が止まります。その場合は電源を切り、原因を取り除いてください。

<現地手配品>

記号	名 称
●ELB	漏電遮断器
●NFB	ノーヒューズブレーカ

⚠ この製品をご使用になる場合は、漏電遮断器、ノーヒューズブレーカの設置とアース工事が必要です。

● AFLV-M5VHSS1形
● AFLV-M6VHS(S1)形

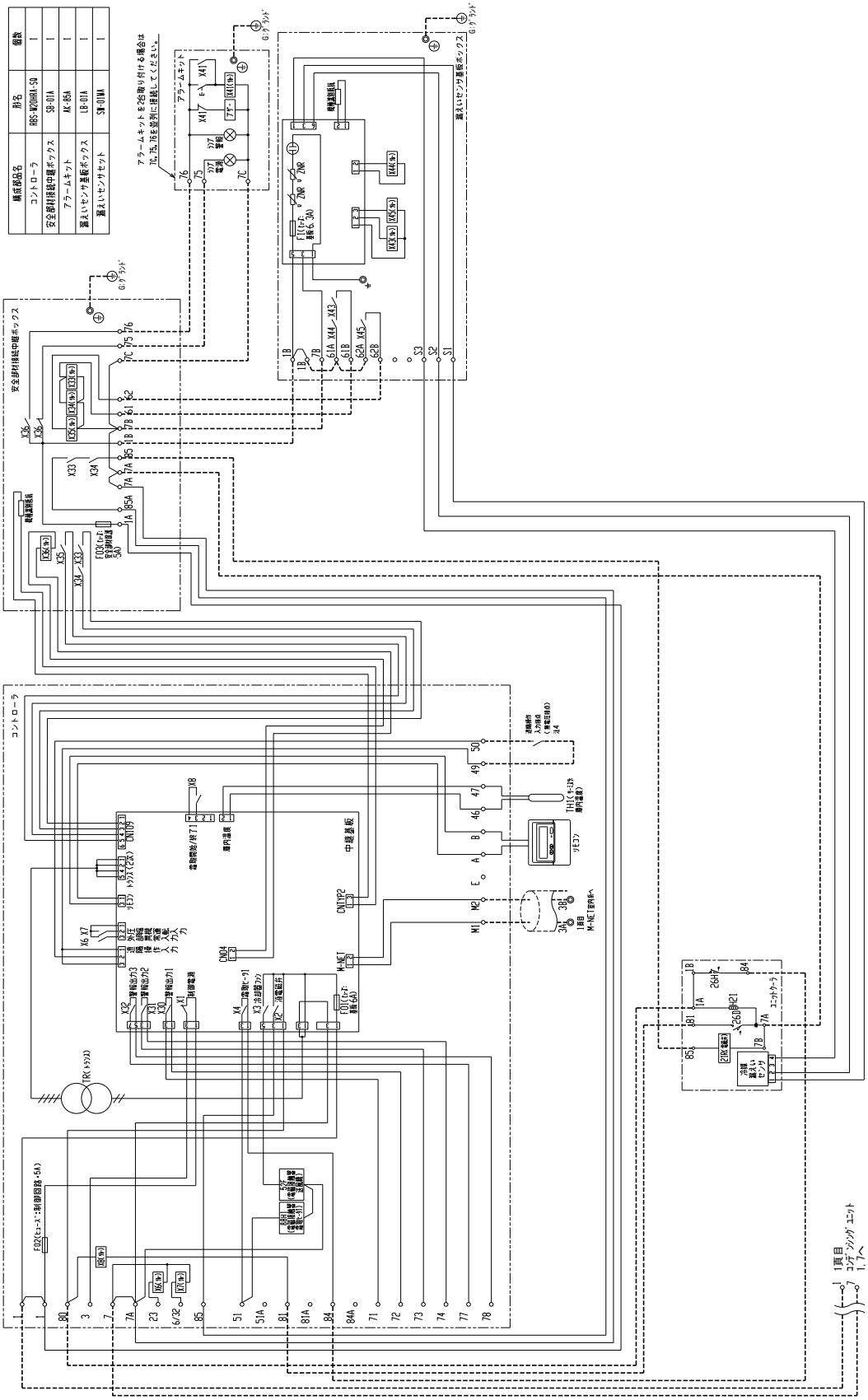

構成部品名	形名	個数
コントローラ	RBS-M20H0HA-SQ	1
安全部材接続中継ボックス	SR-01A	1
アラームキット	AK-05A	1
漏えいセンサ基板ボックス	LB-01A	1
漏えいセンサセット	SW-01WA	1

アラームキットを後取り付ける場合は76,75,76を並列に接続してください。

● AFLV-M8VHS形

R32	インバータ 8馬力	ヒータ霜取	クーラ1台

通信あり

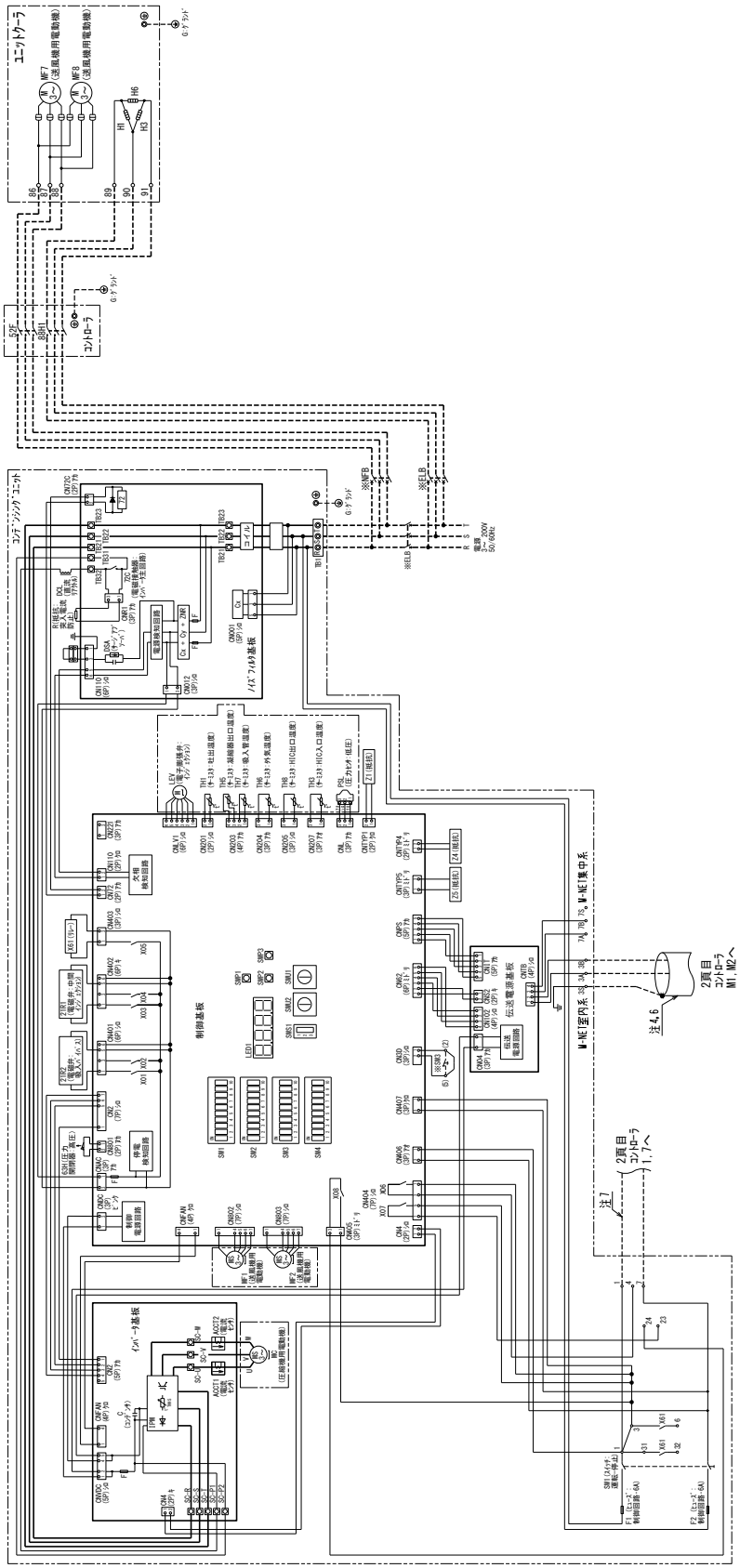

注1.*印の機器は、現地手配となります。
2.-----線は現地手配となります。
3.拡点の矢印は、圧力・温度が上昇した時の拡点動作方向を示します。
4.主回路配線・制御回路配線に浸わせないでください。
5.コンデンシングユニットの制御基板のSW2-5, SW1-9およびSW1-10をONにしてください。
6.2芯シールドケーブル(CVVS, CPEVS, MVVS)をご使用になりシールドアースを接続してください。
7.コントローラ1, 7番間に、単相200Vの電源が印加されていれば
コンデンシングユニットとの接続は不要です。
8.記号表は、各ユニットの電気回路図を参照ください。
9.製品の仕様は改良のため、予告なく変更する場合があります。
10.ユニットクーラのファンモータに自動復帰形サーマルプロテクター(過負荷保護装置)が内蔵されています。
拘束、過負荷、欠相運転あるいは周囲温度が基準以上に高い場合にはサーマルプロテクターが作動し、
回転が止まります。その場合は電源を切り、原因を取り除いてください。

<現地手配品>

記号	名 称
*ELB	漏電遮断器
*NFB	ノーヒューズブレーカ

⚠ この製品をご使用になる場合は、漏電遮断器、ノーヒューズブレーカの設置とアース工事が必要です。

● AFLV-M8VHS形

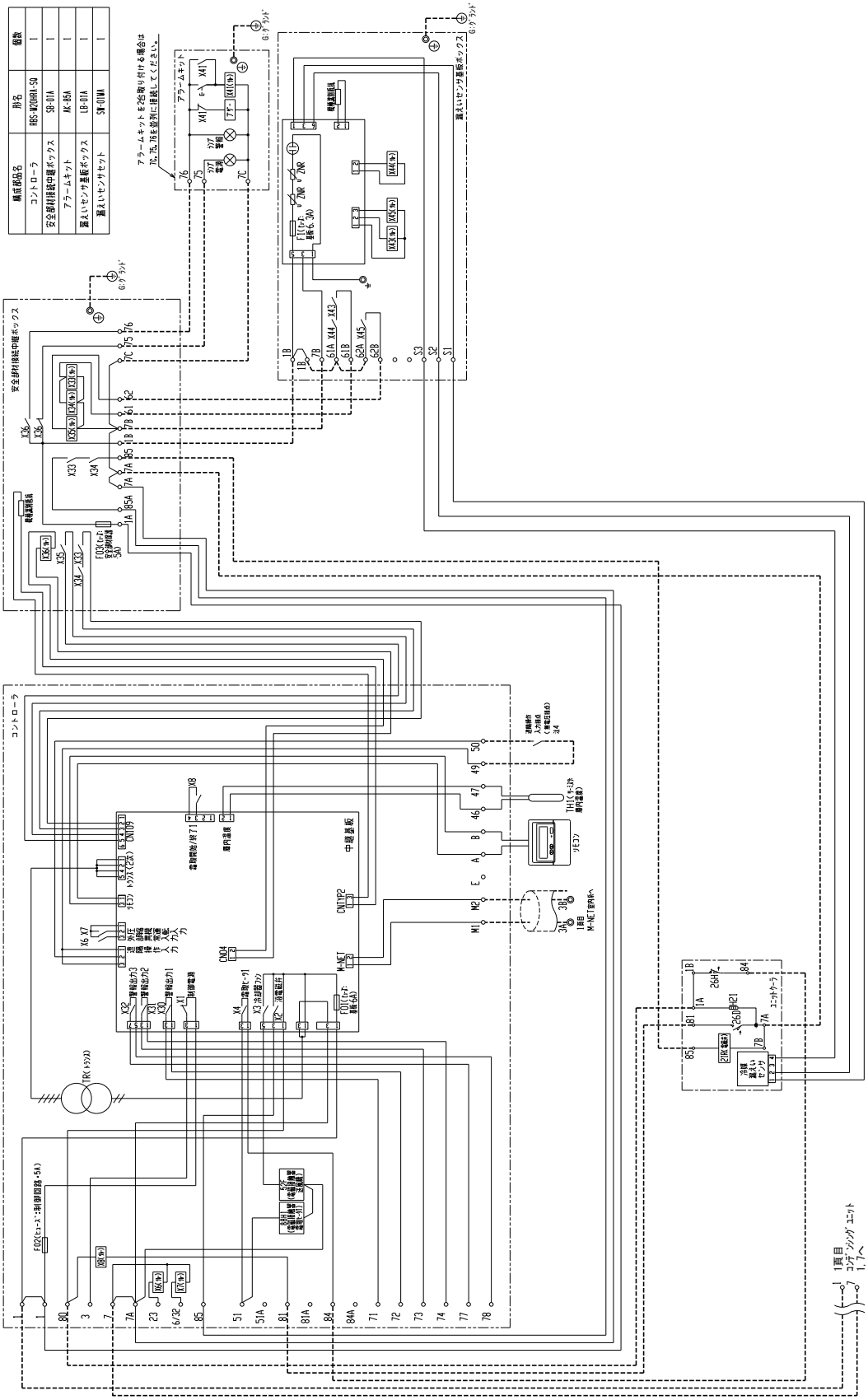

構成部品名	形名	個数
コントローラ	RBS-M20H8A-SQ	1
安全部材接続中継ボックス	SR-01A	1
アラームキット	AK-05A	1
漏えいセンサ基板ボックス	LB-01A	1
漏えいセンサセット	SW-01VAA	1

● AFLV-M8VHSS1形

R32	インバータ 8馬力	ヒータ霜取	クーラ1台

通信あり

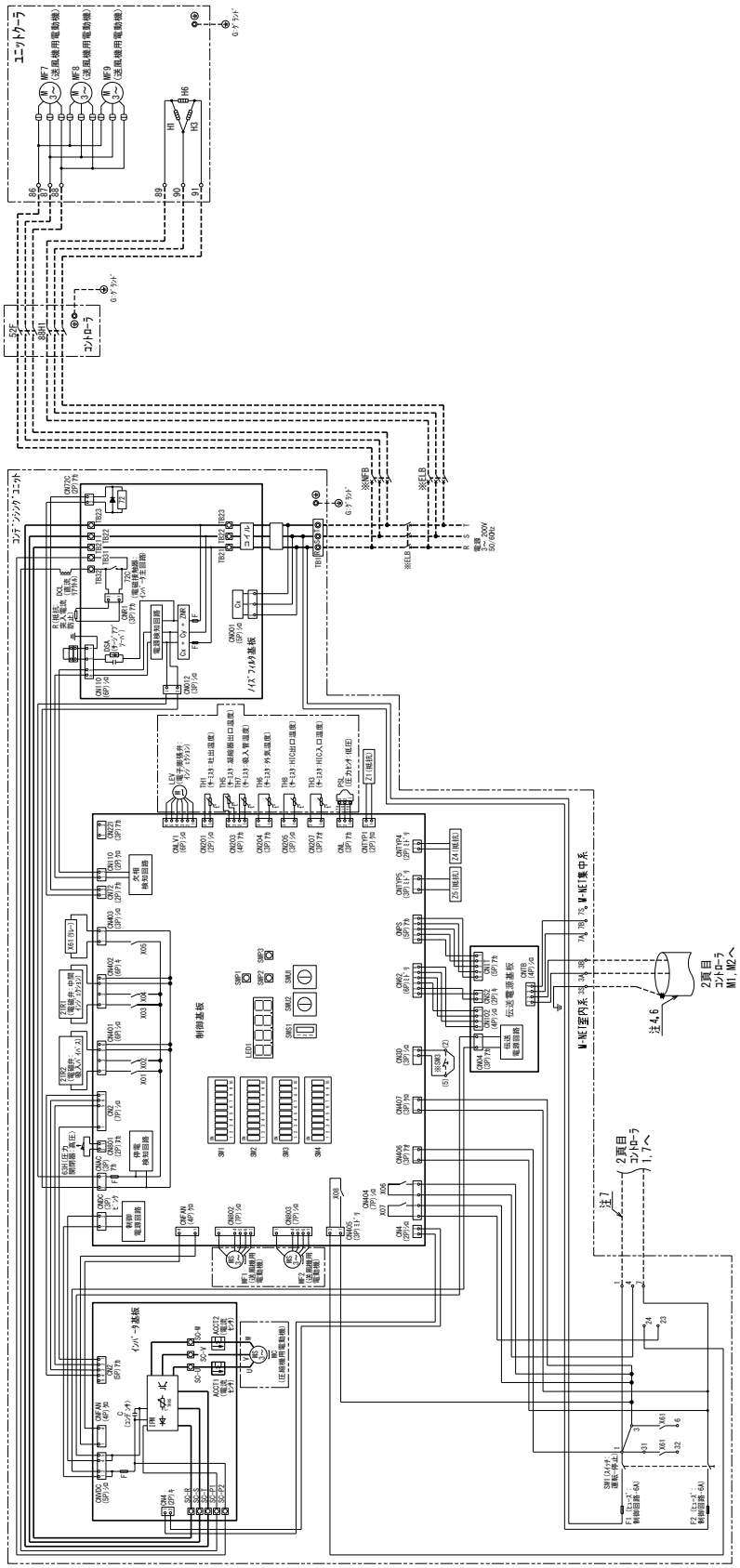

注1.●印の機器は、現地手配となります。
2.----線は現地手配となります。
3.点点の矢印は、圧力・温度が上昇した時の接点動作方向を示します。
4.主回路配線・制御回路配線に浸わせないでください。
5.コンデンシングユニットの制御基板のSW2-5, SW1-9およびSW1-10をONにしてください。
6.2心シールドケーブル(CVVS, CPEVS, MVVS)をご使用になりシールドアースを接続してください。
7.コントローラ1, 7番間に一般相200Vの電源が印加されていれば
コンデンシングユニットとの接続は不要です。
8.記号表は、各ユニットの電気回路図を参照ください。
9.製品の仕様は改良のため、予告なく変更する場合があります。
10.ユニットクーラのファンモータに自動復帰形サーマルプロテクター(過負荷保護装置)が内蔵されています。
拘束、過負荷、欠相運転あるいは周囲温度が基準以上に高い場合にはサーマルプロテクターが作動し、
回転が止まります。その場合は電源を切り、原因を取り除いてください。

<現地手配品>

記号	名 称
●ELB	漏電遮断器
●NFB	ノーヒューズブレーカ

⚠ この製品をご使用になる場合は、漏電遮断器、ノーヒューズブレーカの設置とアース工事が必要です。

● AFLV-M8VHSS1形

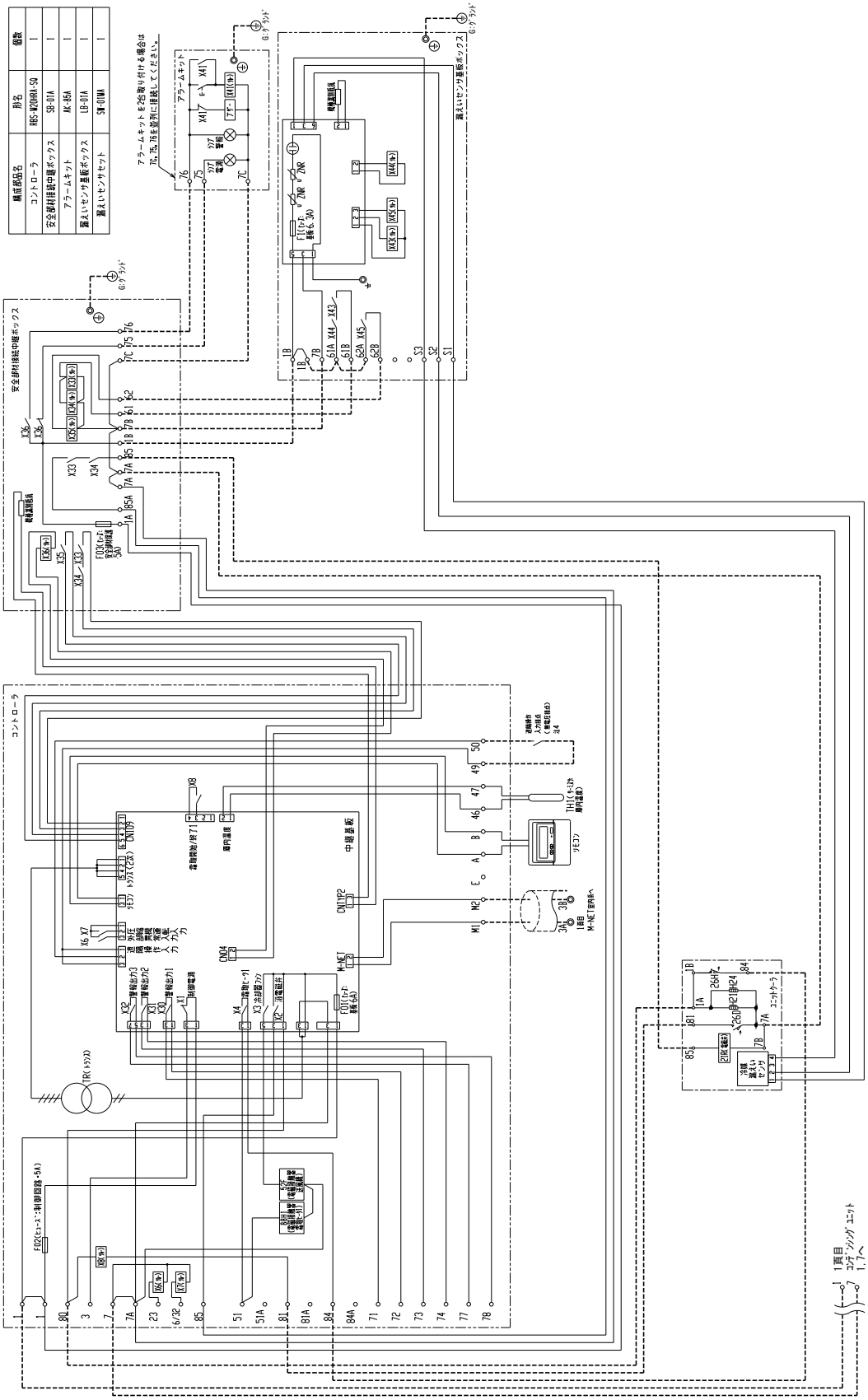

● AFLV-M10VHS形

R32	インバータ 10馬力	ヒータ霜取	クーラ1台

通信あり

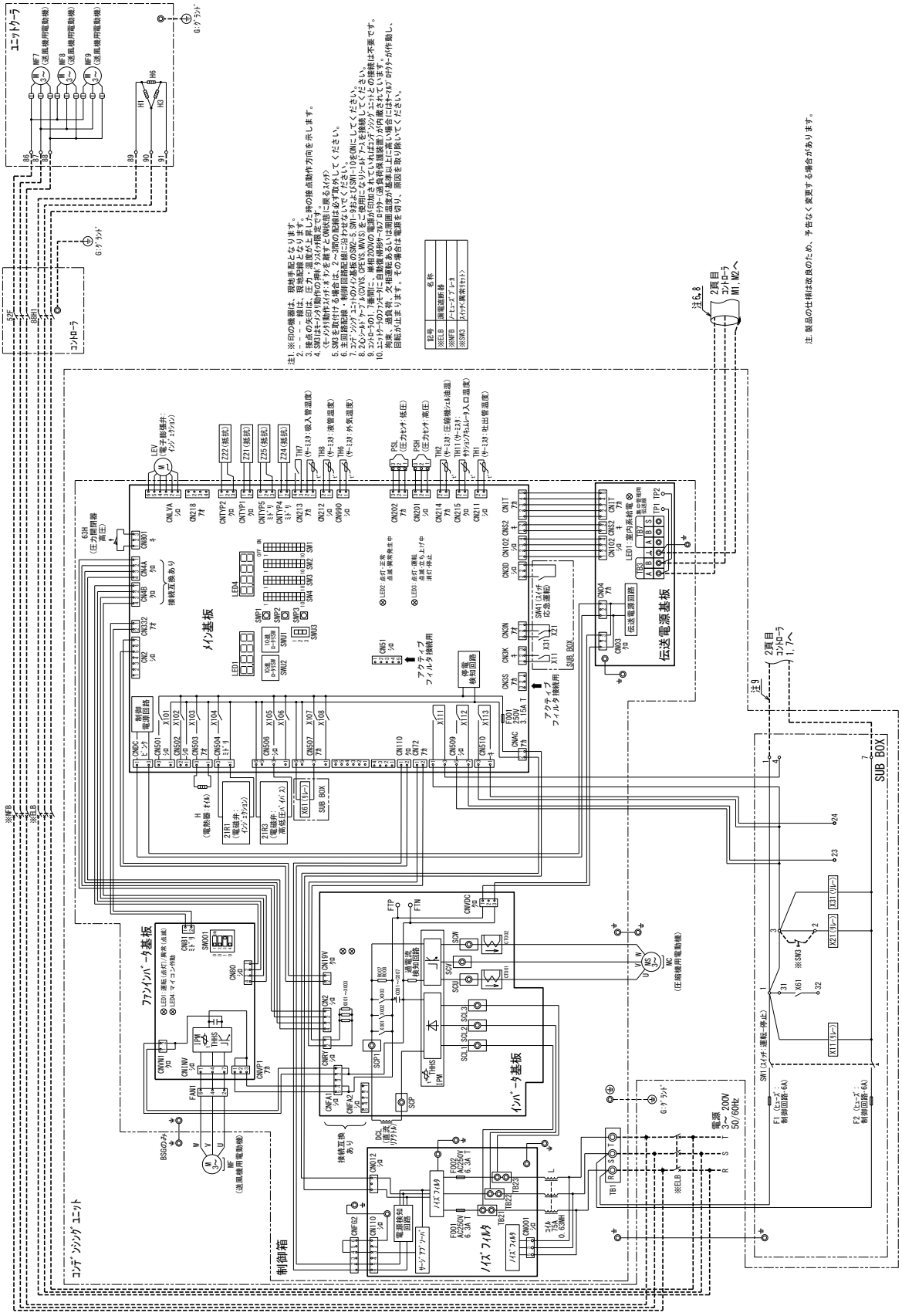

● AFLV-M10VHS形

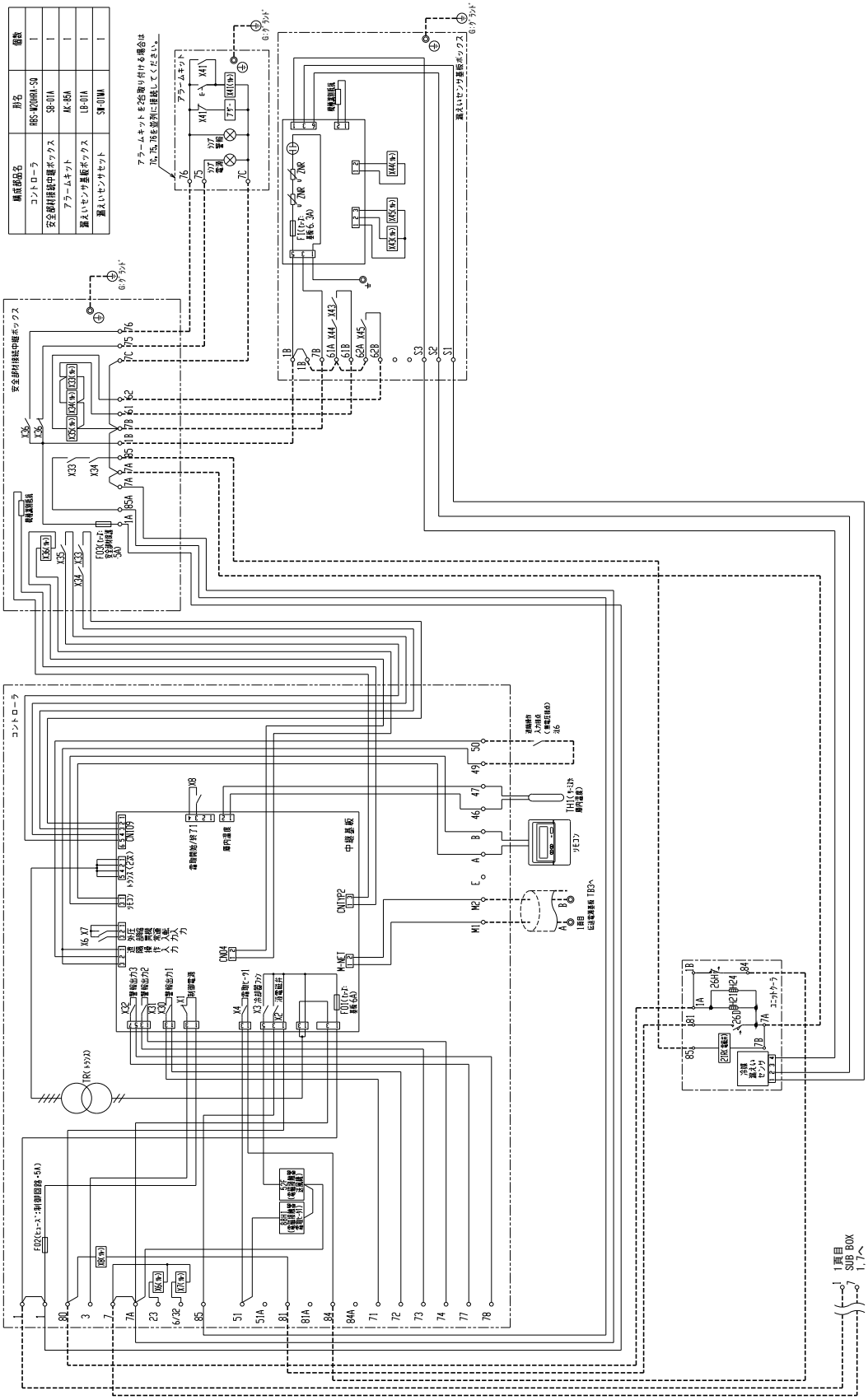

構成部品名	形名	個数
コントローラ	RBS-M20HWA-SQ	1
安全部材接続中継ボックス	SR-01A	1
アラームキット	AK-05A	1
漏えいセンサ基板ボックス	LB-01A	1
漏えいセンサセット	SW-01WA	1

電気配線図

- AFLV-M10VHSS1-A形
- AFLV-M13VHS-A形
- AFLV-M15VHS-A形

R32	インバータ 10～15馬力	ヒータ霜取	クーラ1台

通信あり

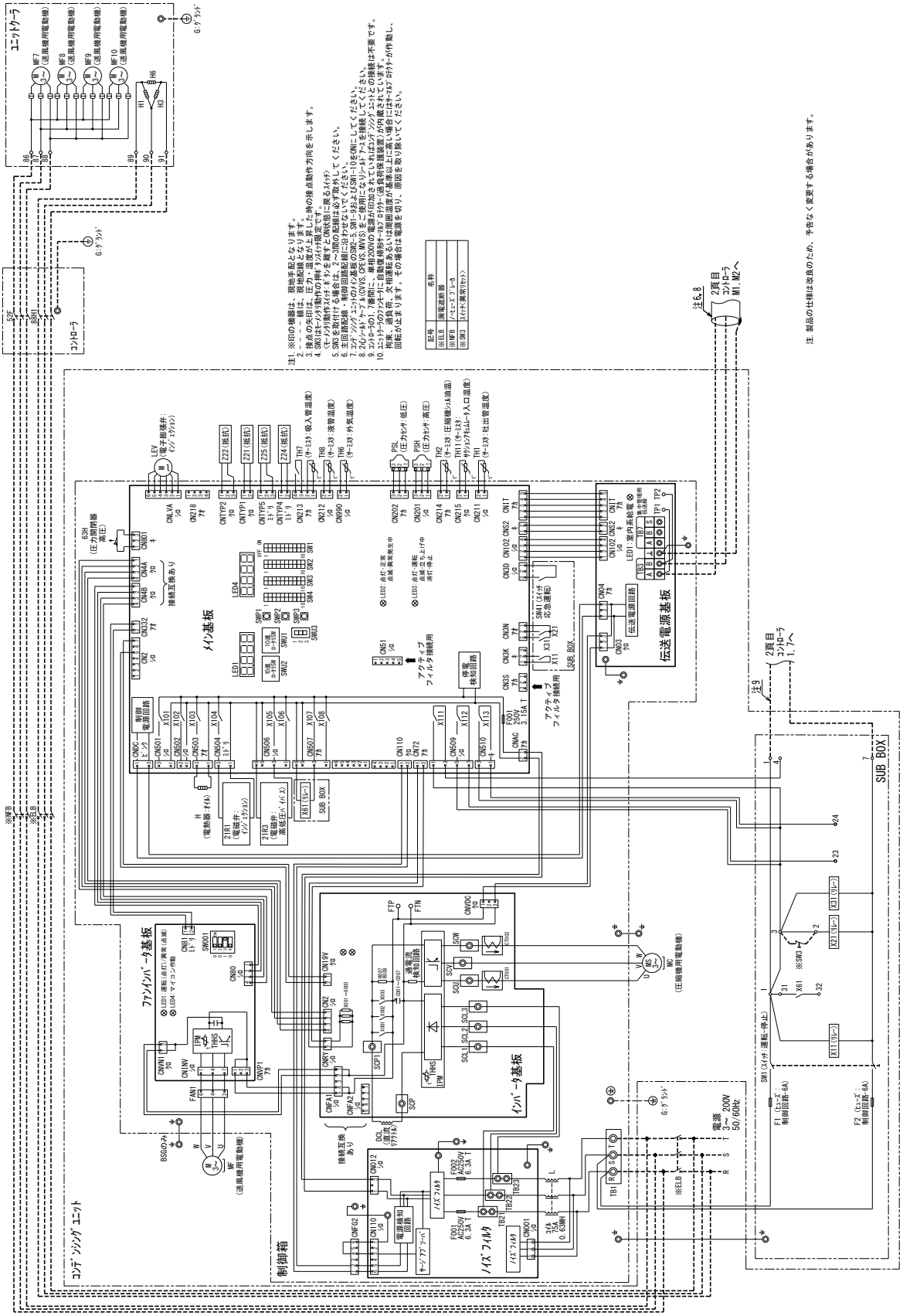

- AFLV-M10VHSS1-A形
- AFLV-M13VHS-A形
- AFLV-M15VHS-A形

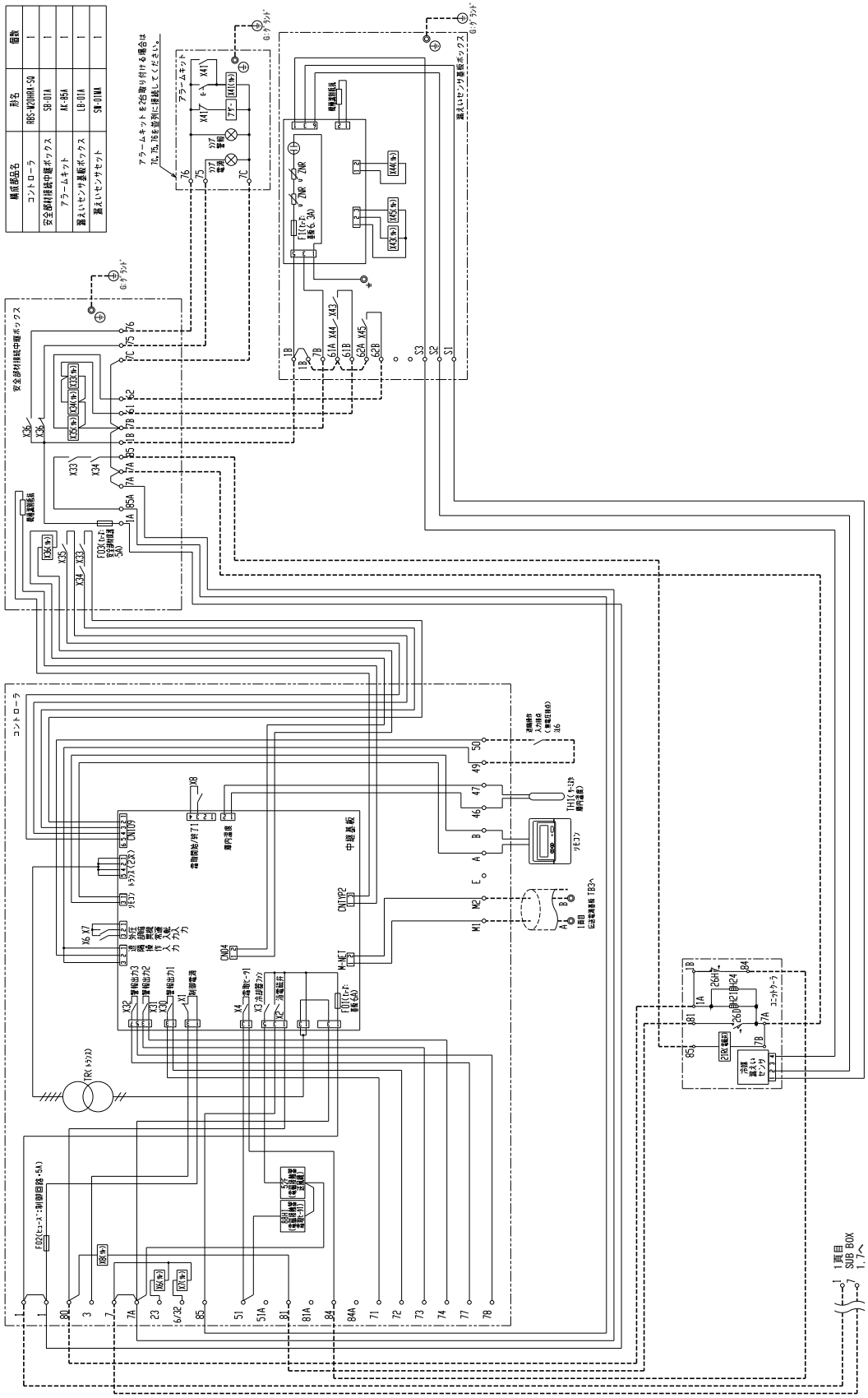

● AFLV-M13VHSS1形

R32	インバータ 13 馬力	ヒータ霜取	クーラ2台

通信あり

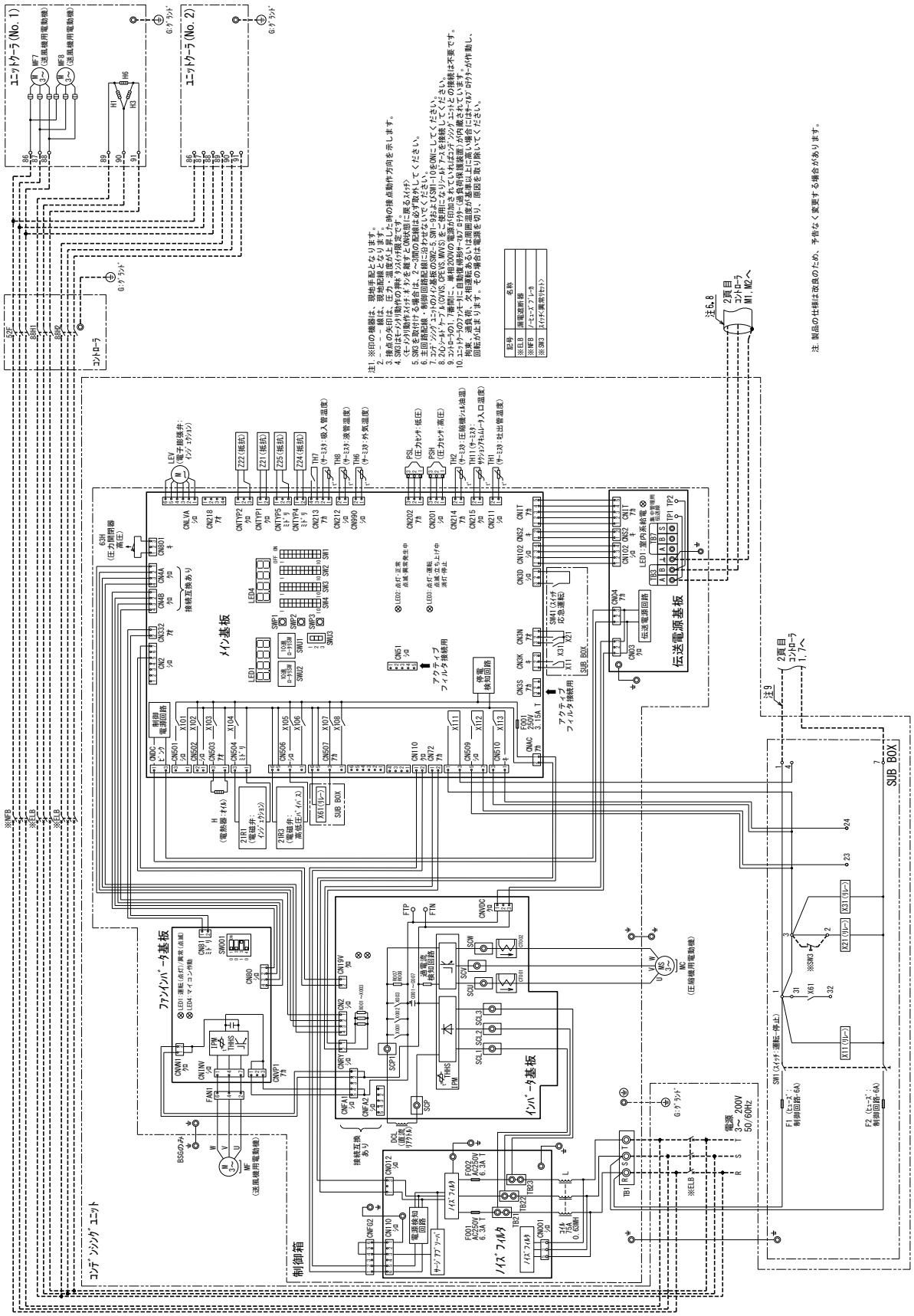

● AFLV-M13VHSS1形

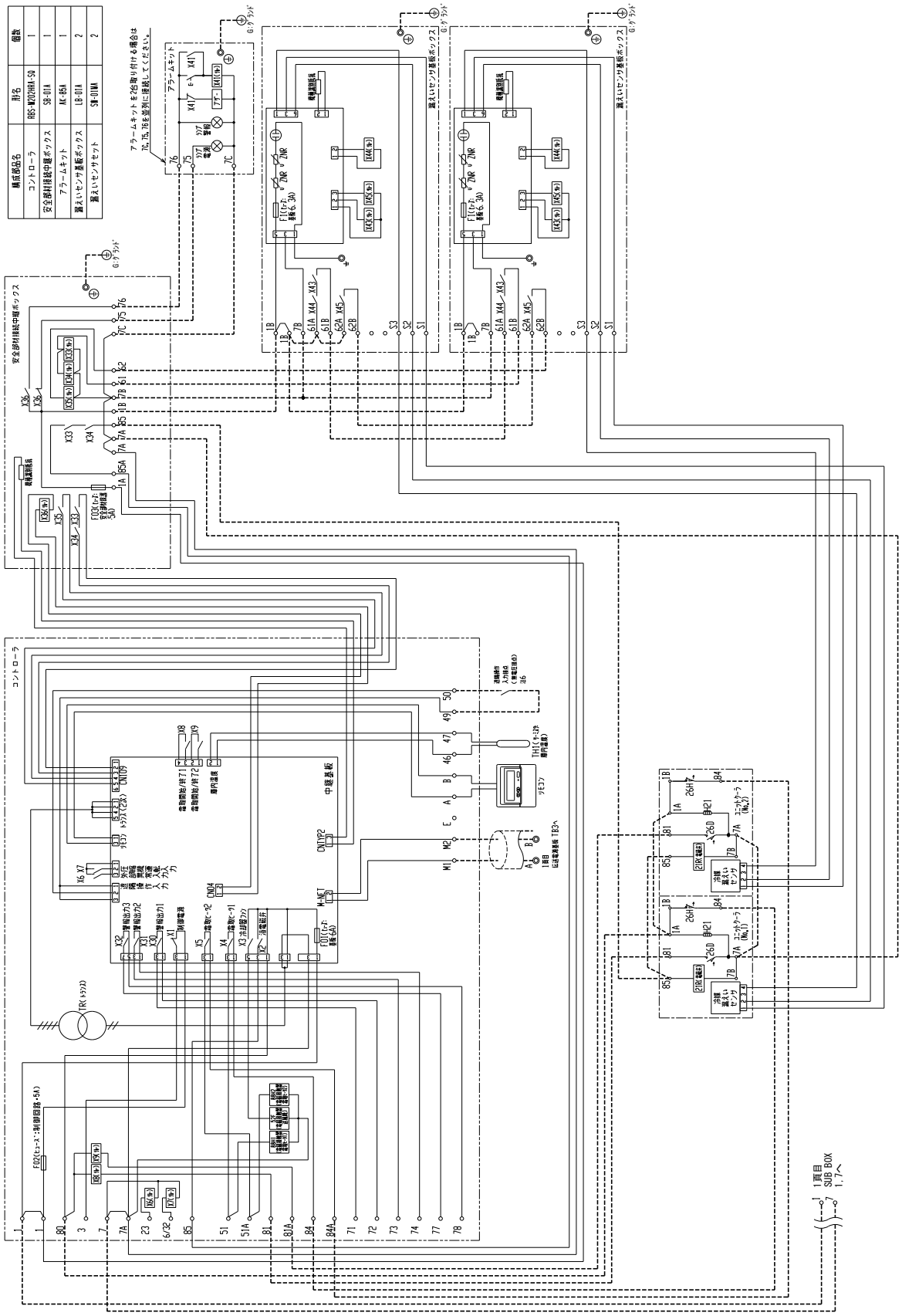
構成部品名
コントローラ
安全部材接続中継ボックス
アラームキット
漏えいセンサ基板ボックス
漏えいセンサセット
形名
RBS-MW20HRA-S0
SR-01A
AK-05A
LB-01A
SN-01MA
個数
アラームキットを2台取り付ける場合は7C,7G,7Gを並列に接続してください。
G.(グラウンド)
コントローラ
中継基板
室内温度
室外温度
室外熱交換器温度
室外ガス温度
室外吐出温度
室外圧縮機電流
室外高圧
室外低圧
室外ファン
室外電子膨張弁
室外電子膨張弁
室外ファン
室外電子膨張弁
室外電子膨張弁
室外ファン
室外電子膨張弁
室外電子膨張弁

● AFLV-M15VHSS1形

R32	インバータ 15 馬力	ヒータ霜取	クーラ2台

通信あり

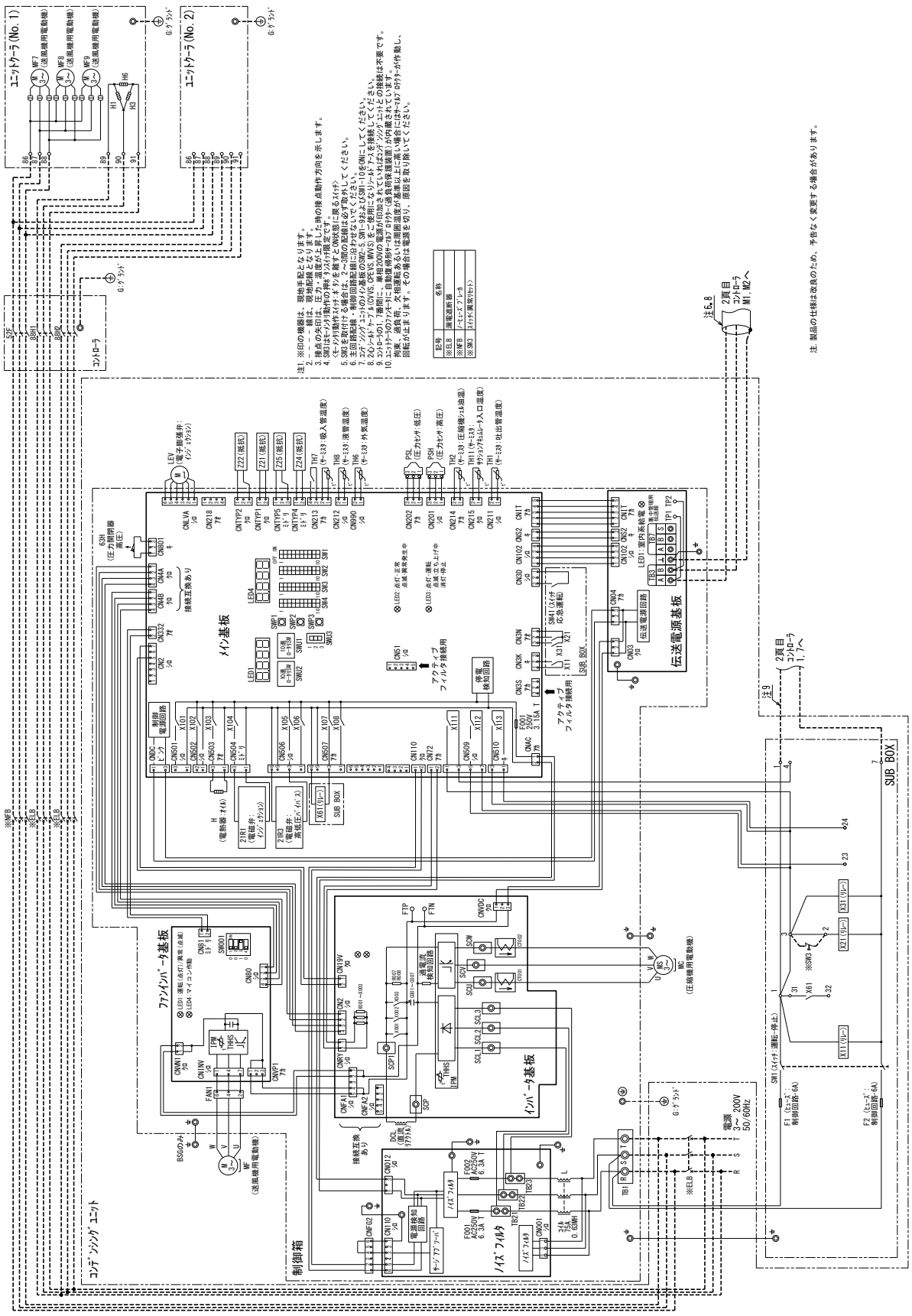

● AFLV-M15VHSS1形

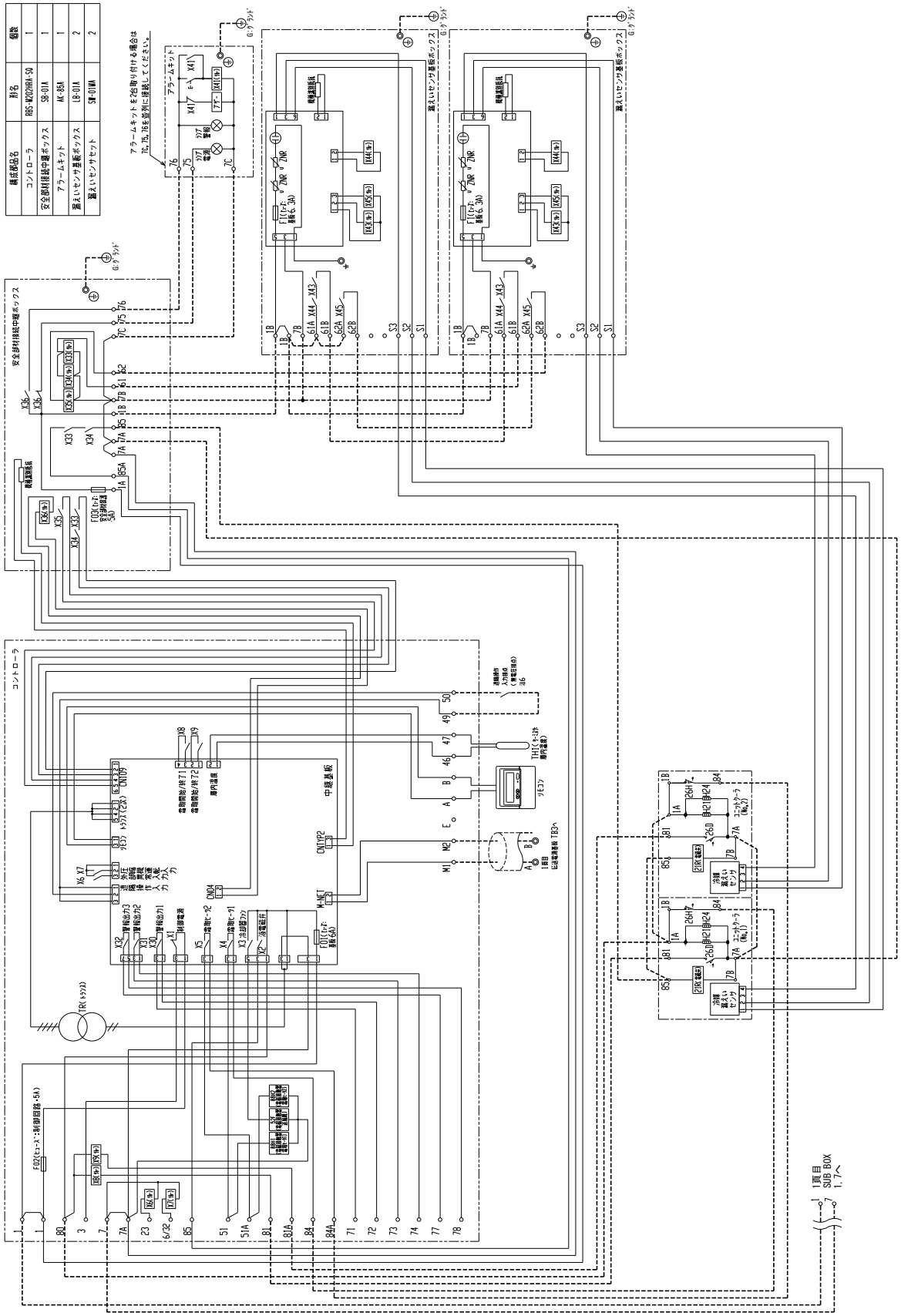

● AFLV-M20VHS形

R32	インバータ 20馬力	ヒータ霜取	クーラ2台

通信あり

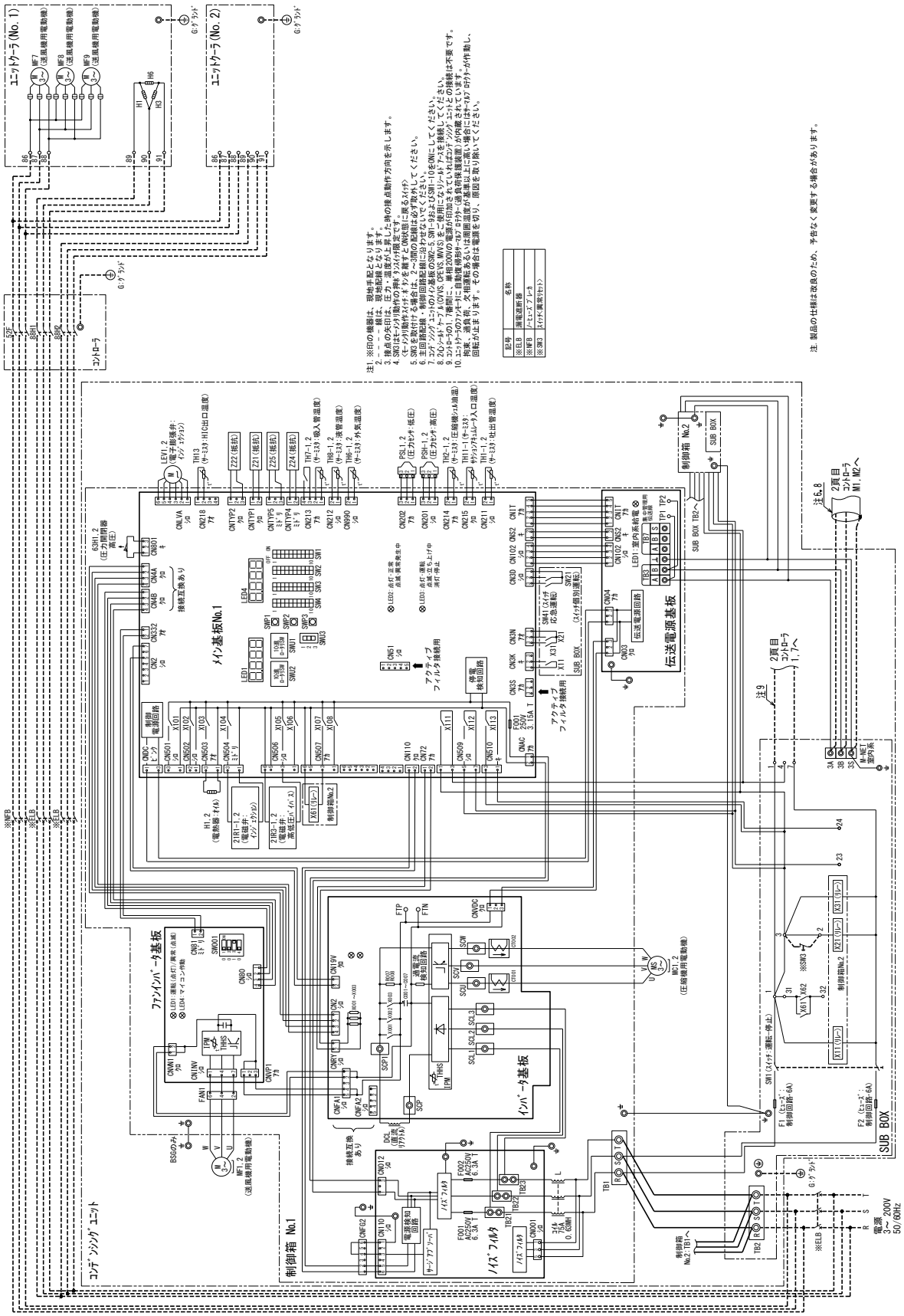

● AFLV-M20VHS形

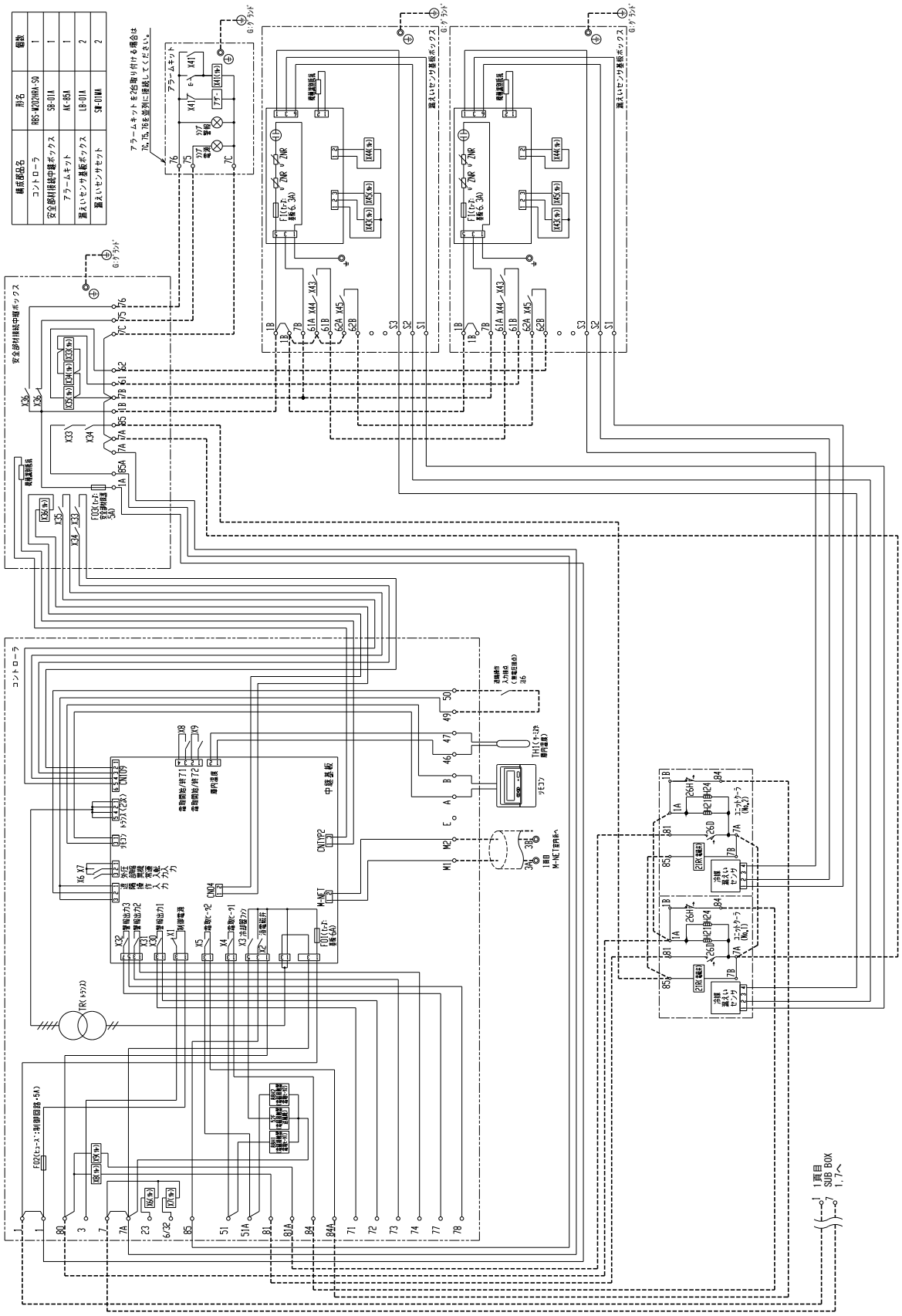

● AFLV-M20VHSS1-A形
● AFLV-M25VHSS1-A形

R32	インバータ 20,25 馬力	ヒータ霜取	クーラ2台

通信あり

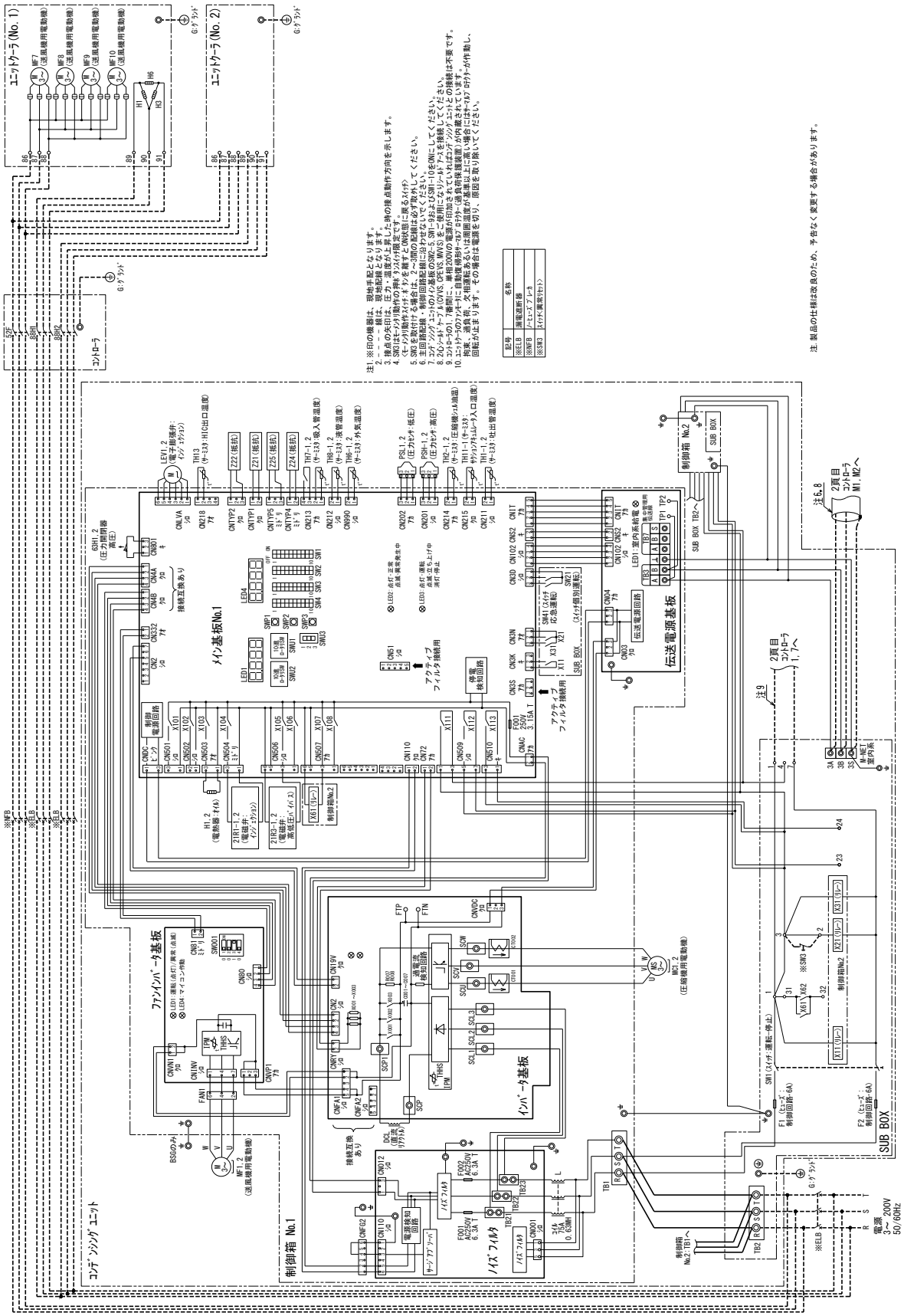

● AFLV-M20VHSS1-A形
● AFLV-M25VHSS1-A形

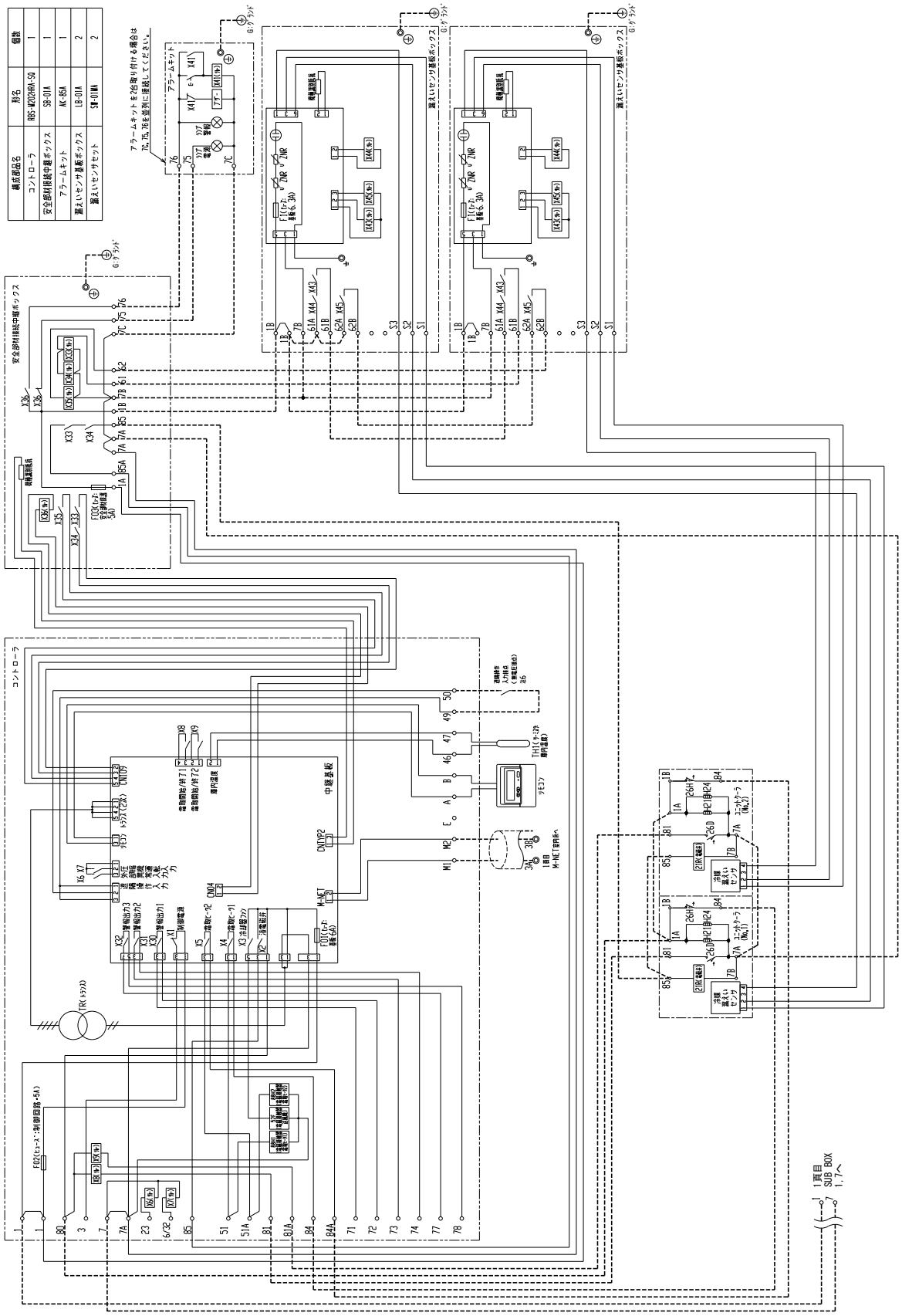

● AFLV-M25VHS-A形
● AFLV-M30VHS-A形

R32	インバータ 25,30 馬力	ヒータ霜取	クーラ2台

通信あり

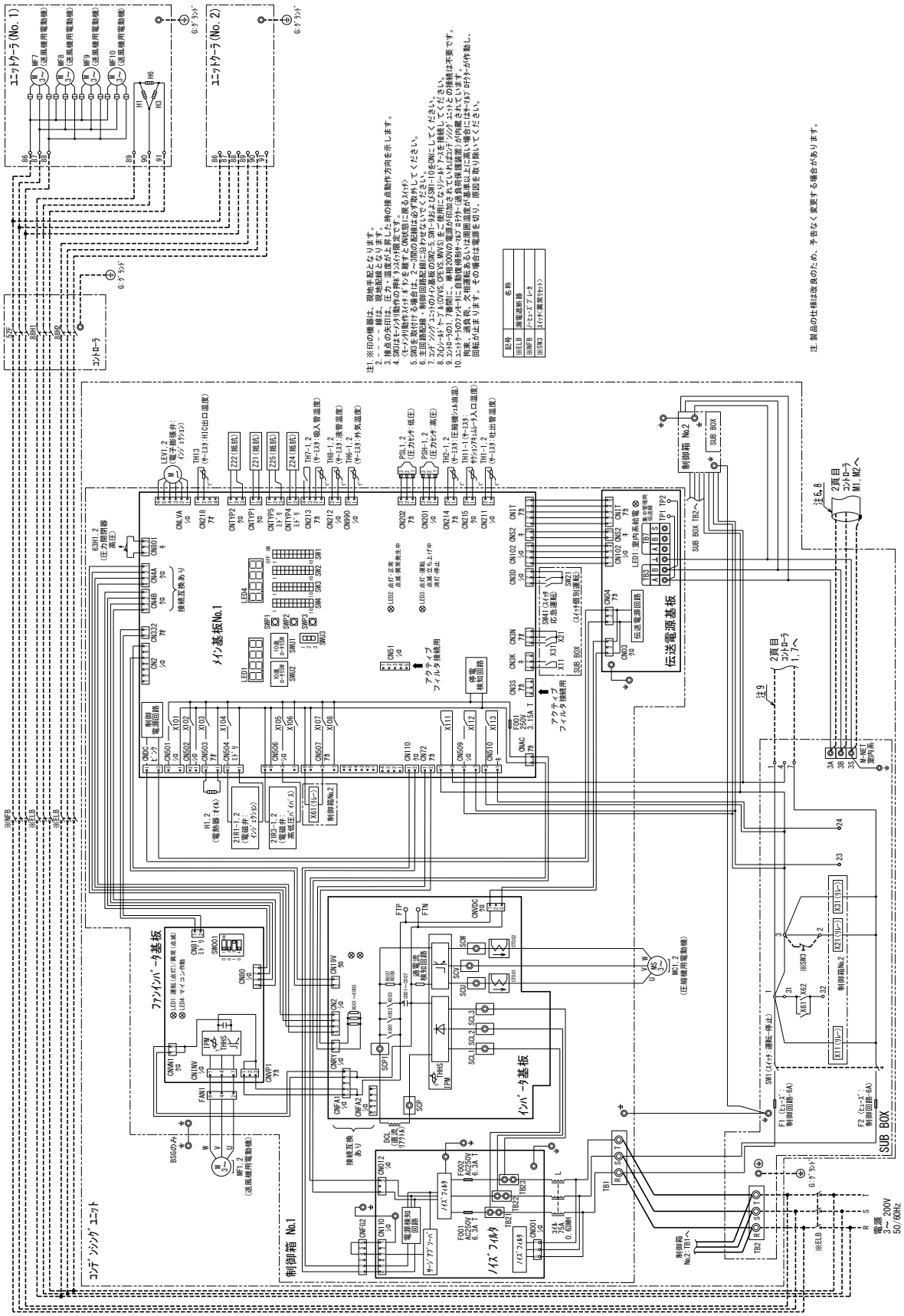

● AFLV-M25VHS-A形
● AFLV-M30VHS-A形

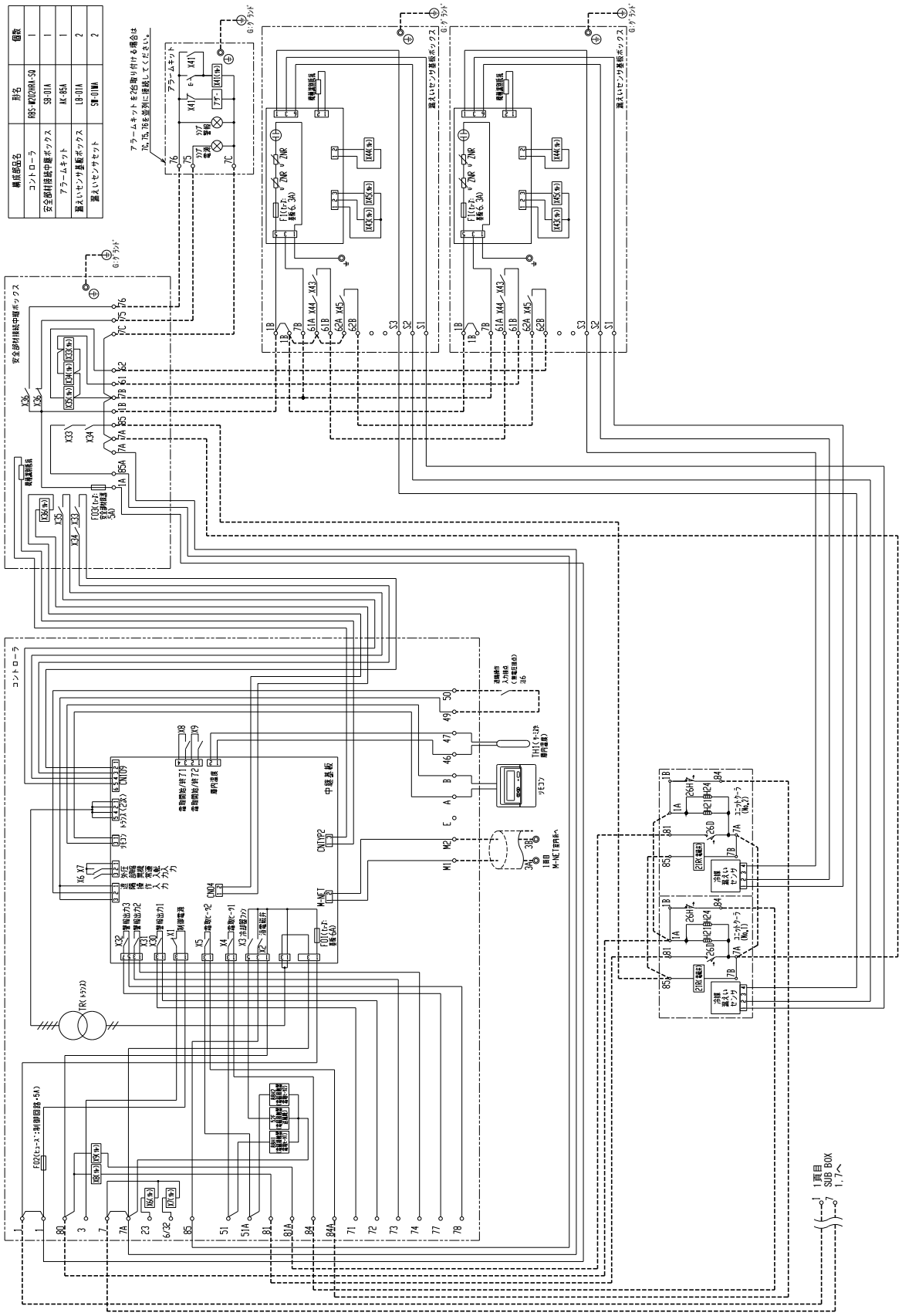

● AFLV-M30VHSS1-A形

R32	インバータ 30馬力	ヒータ霜取	クーラ3台

通信あり

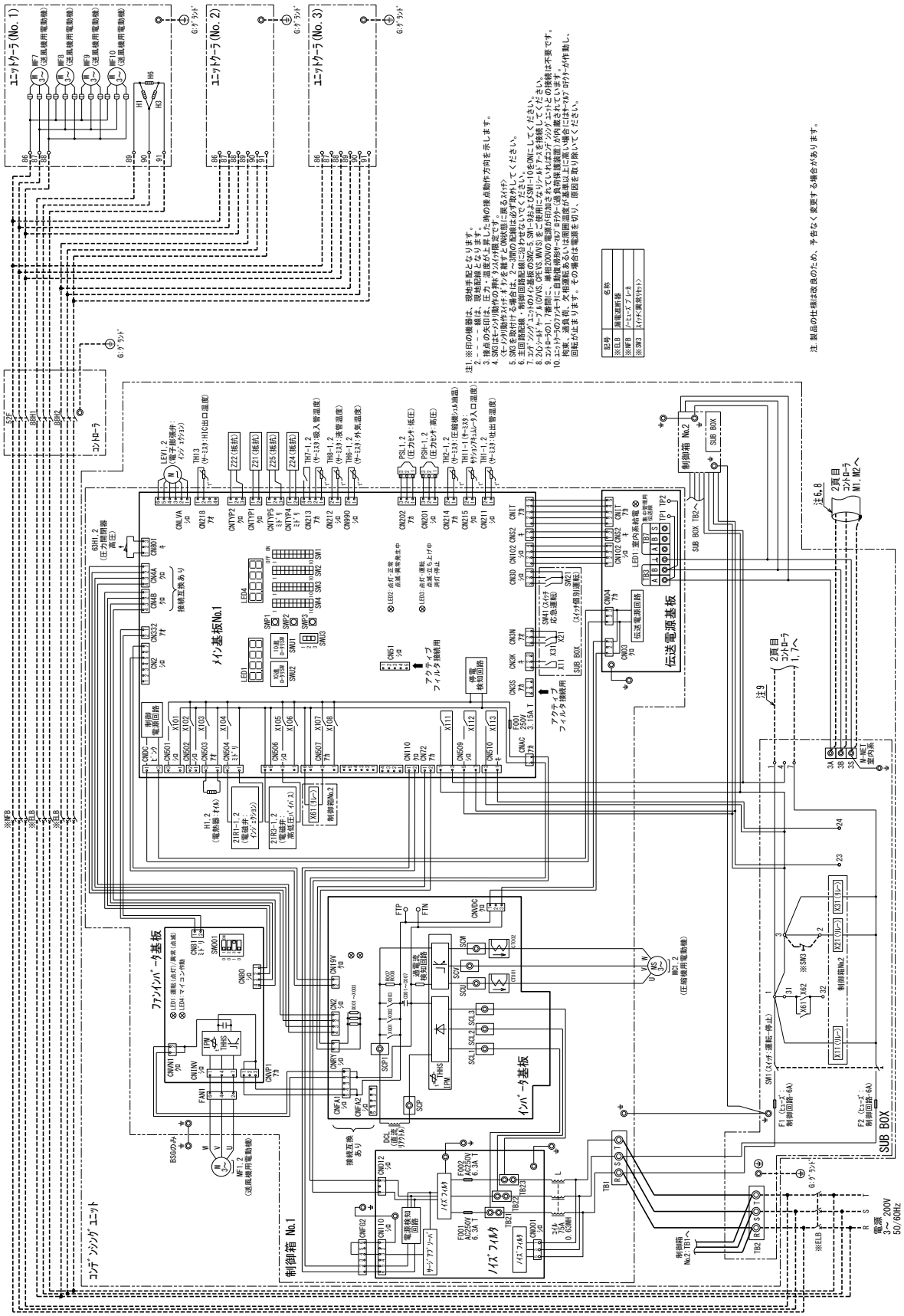

● AFLV-M30VHSS1-A形

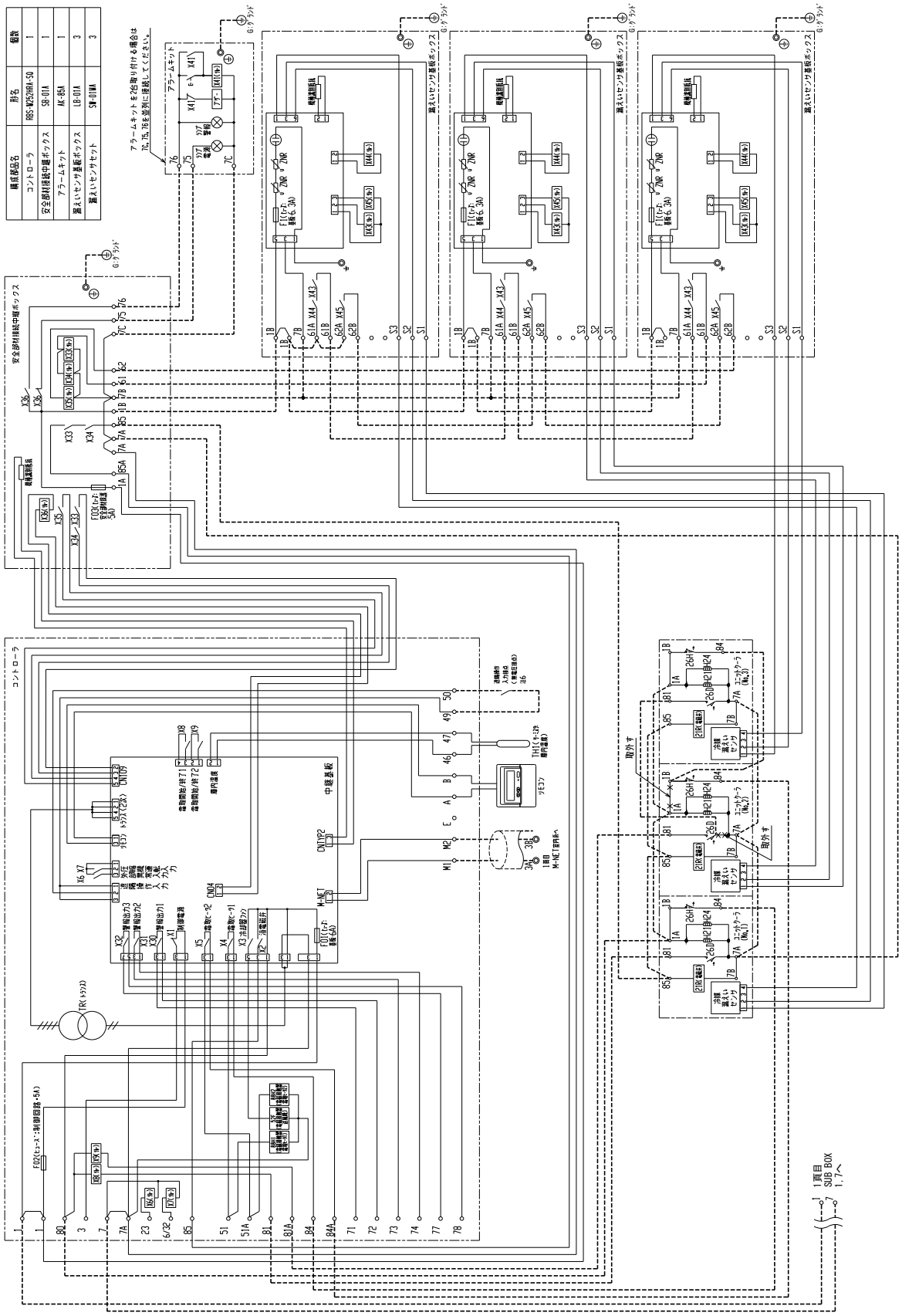

● AFLV-M35VHS-A形

R32	インバータ 35馬力	ヒータ霜取	クーラ3台

通信あり

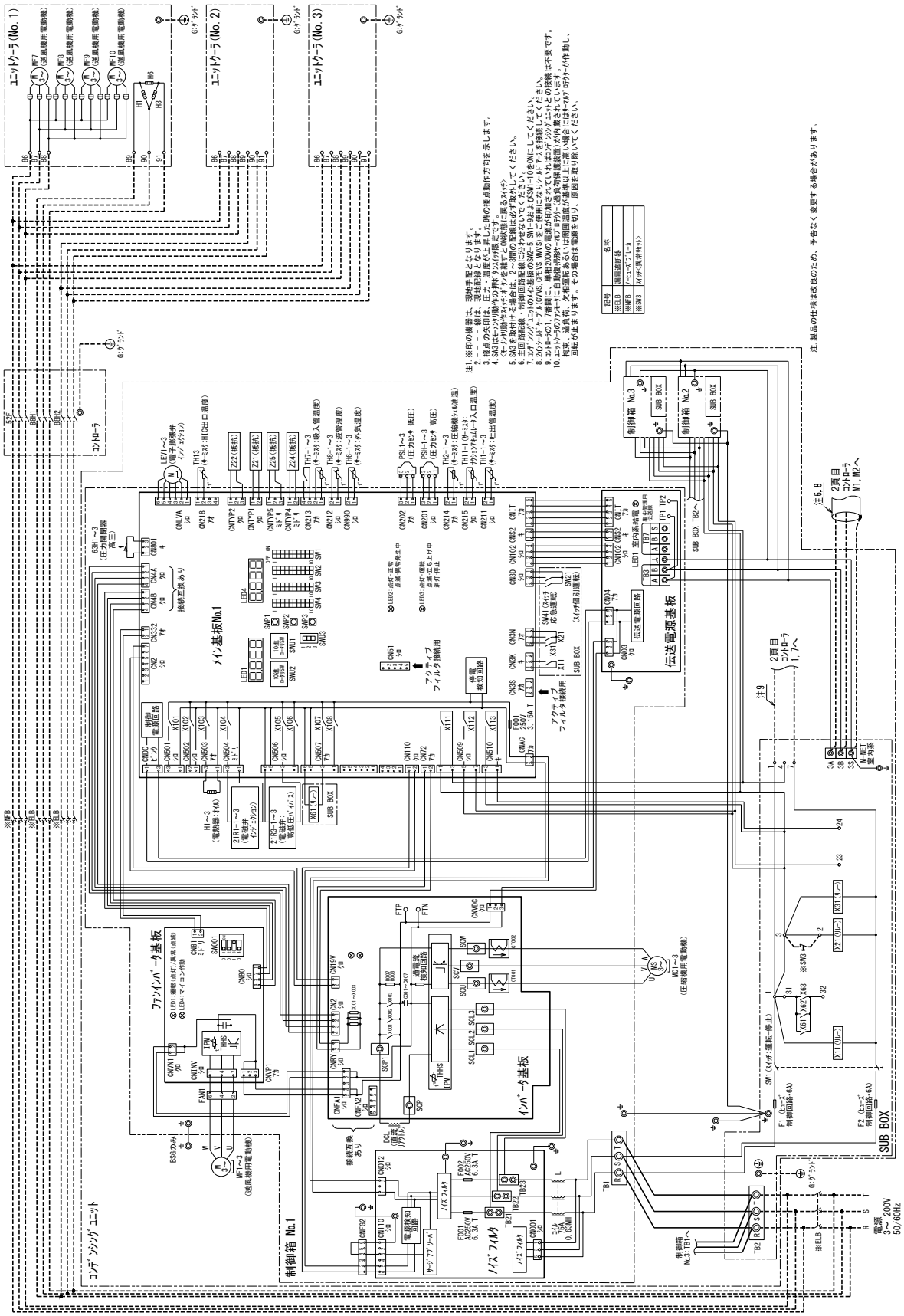

● AFLV-M35VHS-A形

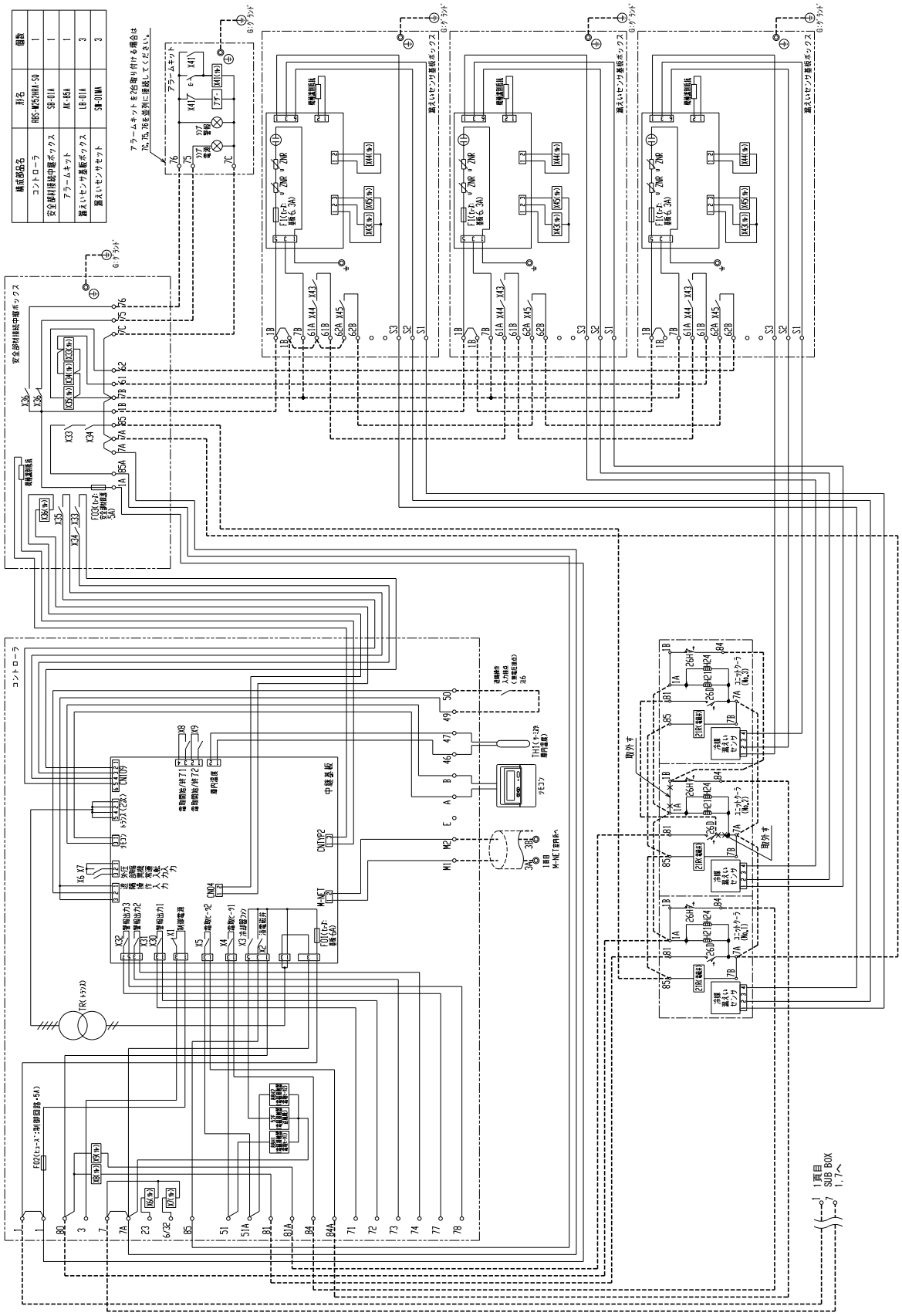

● AFRV-M3VHS形

R32	インバータ 3馬力	ヒータ霜取	クーラ1台

通信あり

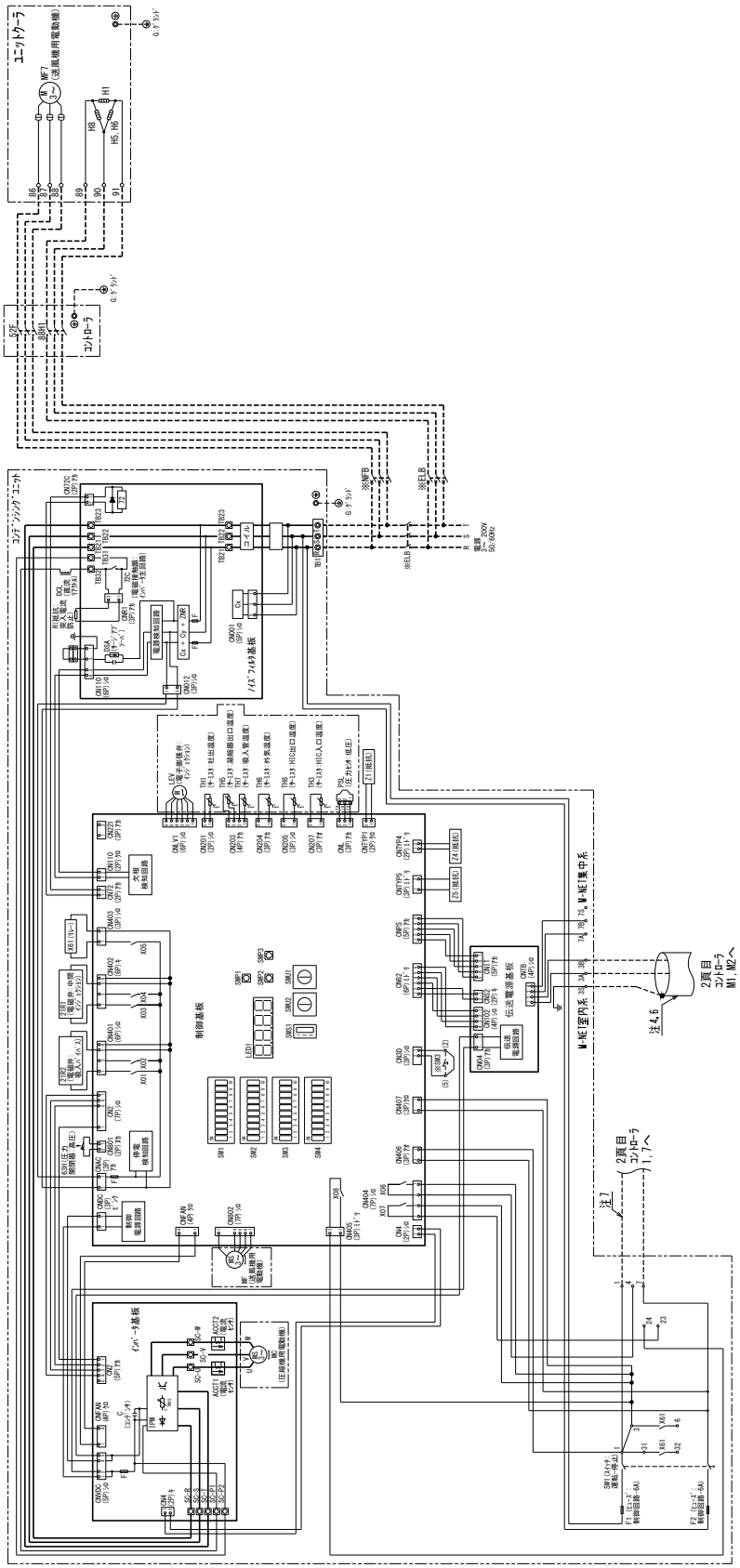

● AFRV-M3VHS形

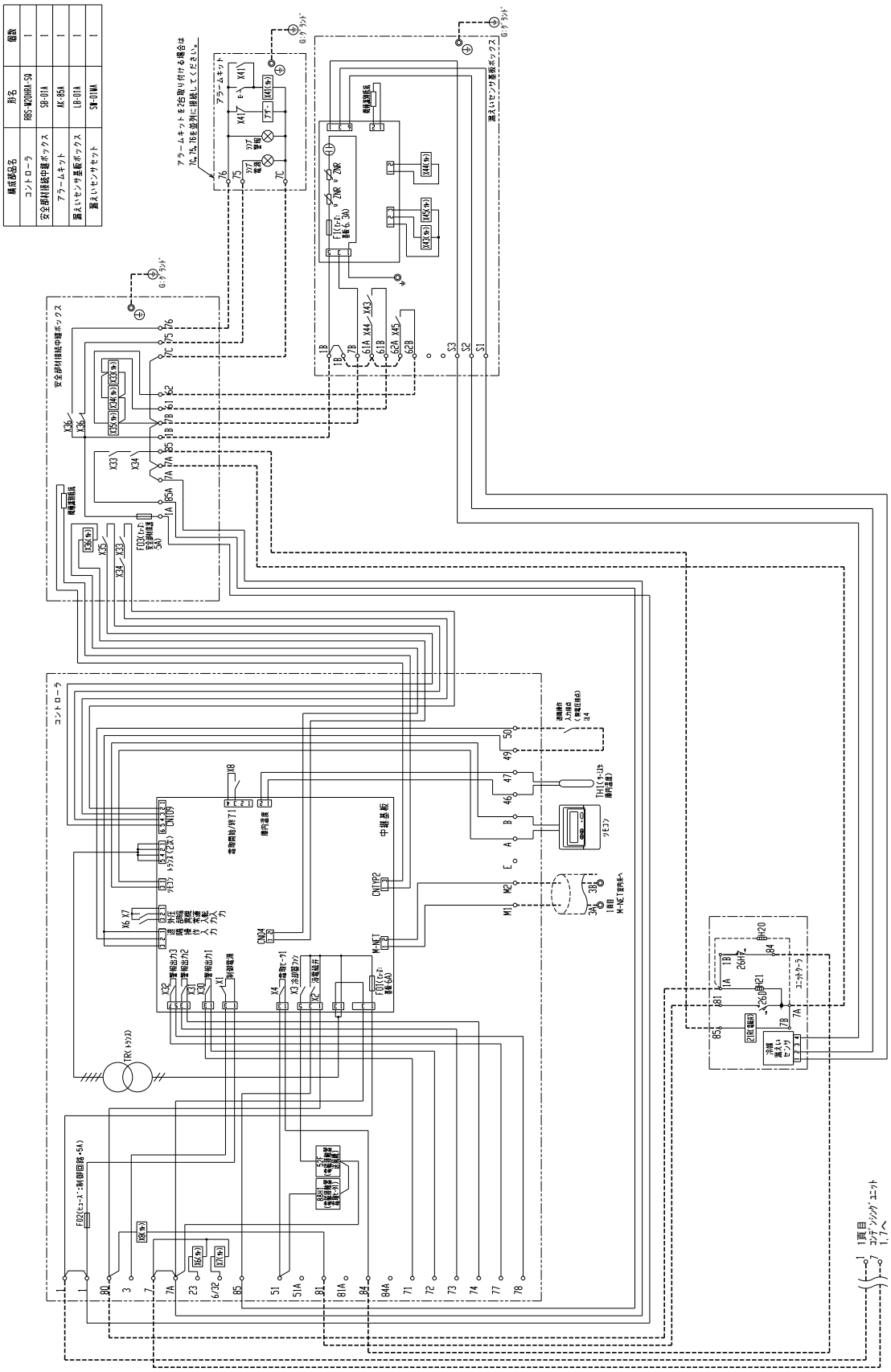

構成部品名	形名	個数
コントローラ	RBS-M20HHA-SQ	1
安全部材接続中継ボックス	SR-01A	1
アラームキット	AK-05A	1
漏えいセンサ基板ボックス	LB-01A	1
漏えいセンサセット	SW-01MA	1

● AFRV-M3VHSS1形
● AFRV-M4VHS(S1)形
● AFRV-M5VHS(S1)形
● AFRV-M6VHS形

R32 | インバータ 3～6馬力 | ヒータ霜取 | クーラ1台

通信あり

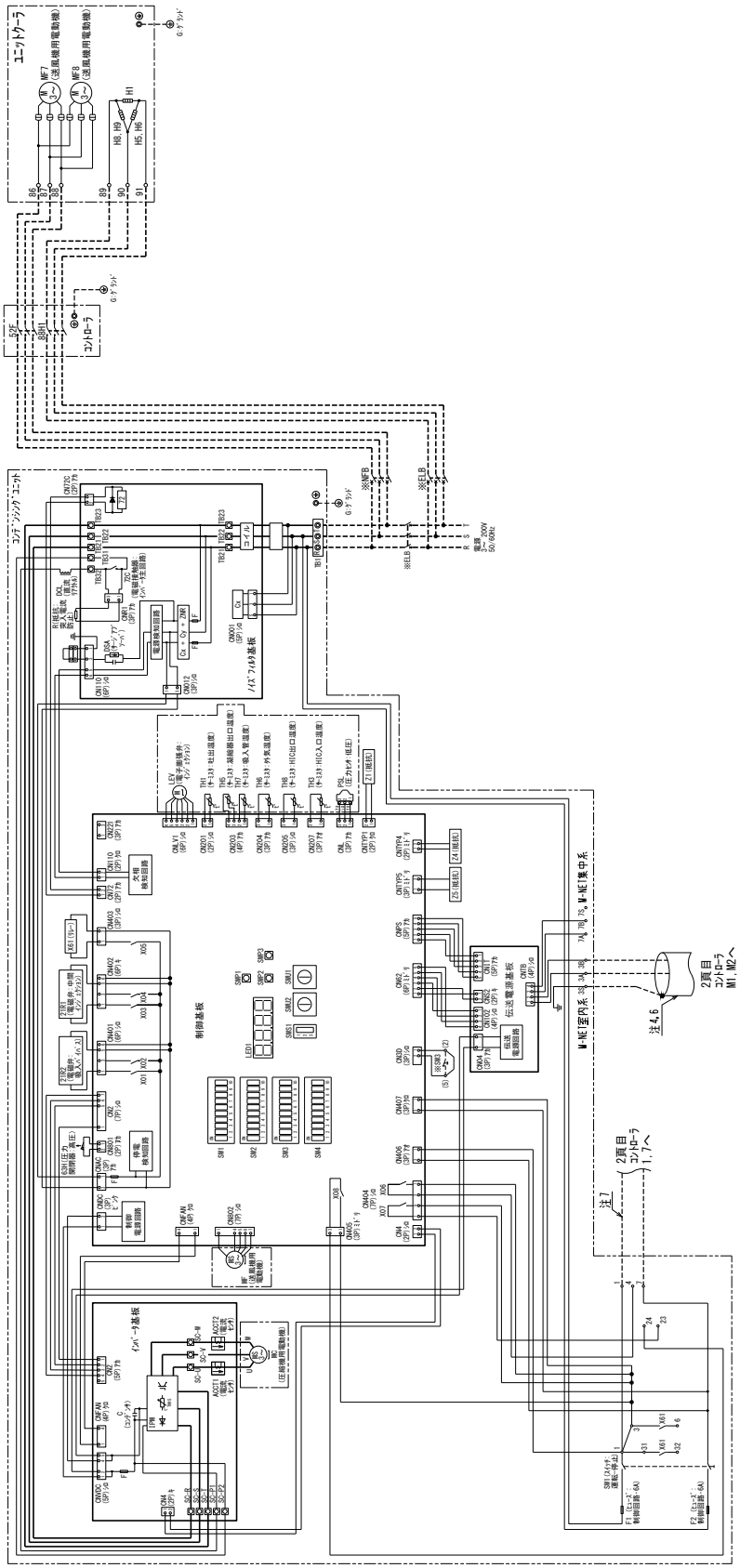

● AFRV-M3VHSS1形
● AFRV-M4VHS(S1)形
● AFRV-M5VHS(S1)形
● AFRV-M6VHS形

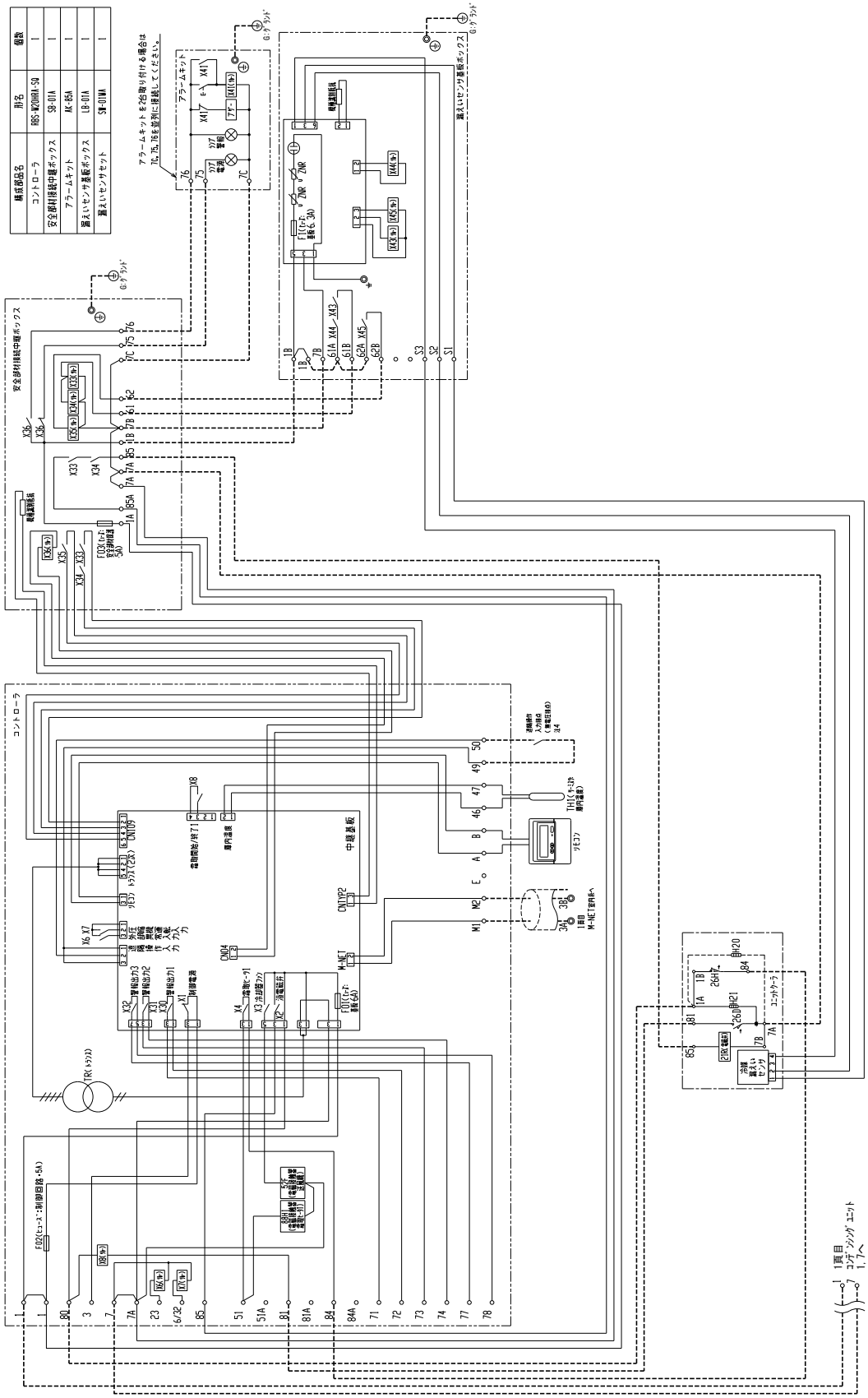

● AFRV-M6VHSS1形

R32	インバータ 6馬力	ヒータ霜取	クーラ1台

通信あり

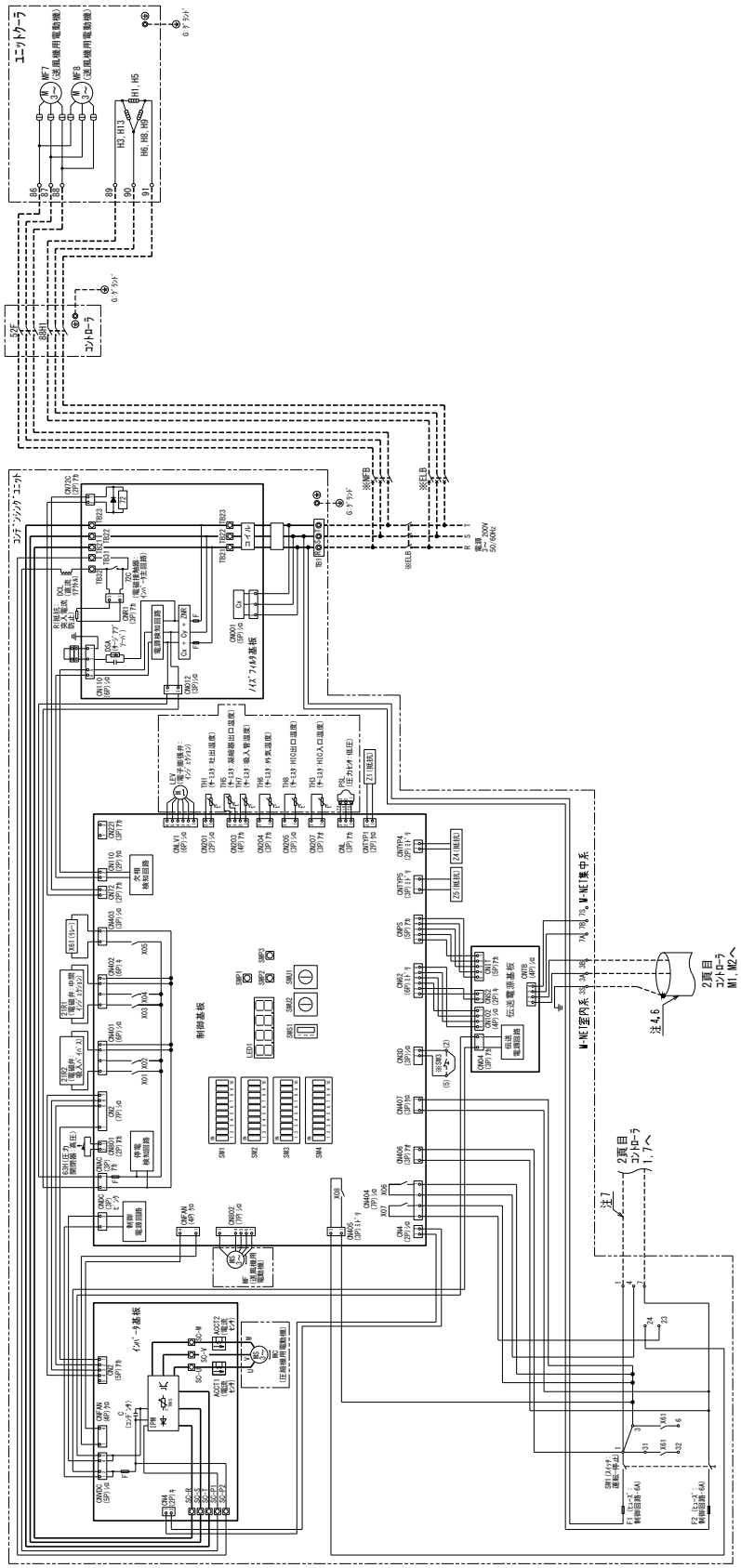

注1.*印の機器は、現地手配となります。
2.----線は現地手配となります。
3.黒点の矢印は、圧力・温度が上昇した時の接点動作方向を示します。
4.主回路配線・制御回路配線に浸わせないでください。
5.コンデンシングユニットの制御基板のSW2-5, SW1-9およびSW1-10をONにしてください。
6.2芯シールドケーブル(CVVS, CPEVS, MVVS)をご使用になりシールドアースを接続してください。
7.コントローラ1, 7番間に、単相200Vの雷源が印加されていれば
コンデンシングユニットとの接続は不要です。
8.記号表は、各ユニットの電気回路図を参照ください。
9.製品の仕様は改良のため、予告なく変更する場合があります。

10.ユニットクーラのファンモータに自動復帰形サーマルプロテクター(過負荷保護装置)が内蔵されています。
拘束、過負荷、欠相運転あるいは周囲温度が基準以上に高い場合にはサーマルプロテクターが作動し、
回転が止まります。その場合は電源を切り、原因を取り除いてください。

<現地手配品>

記号	名 称
*ELB	漏電遮断器
*NFB	ノーヒューズブレーカ

⚠ この製品をご使用になる場合は、漏電遮断器、ノーヒューズブレーカの設置とアース工事が必要です。

● AFRV-M6VHSS1形

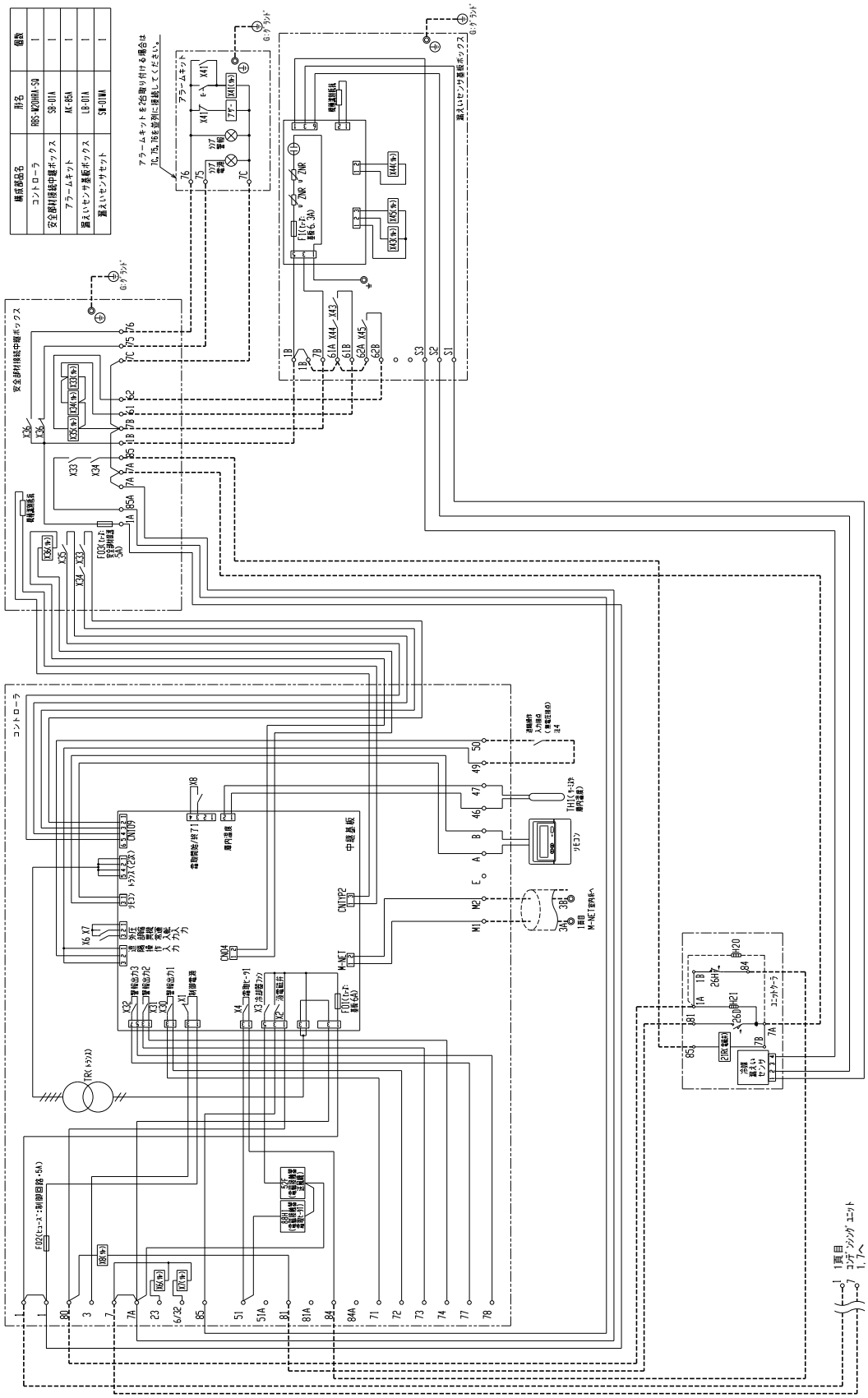

● AFRV-M8VHS形

R32	インバータ 8馬力	ヒータ霜取	クーラ1台

通信あり

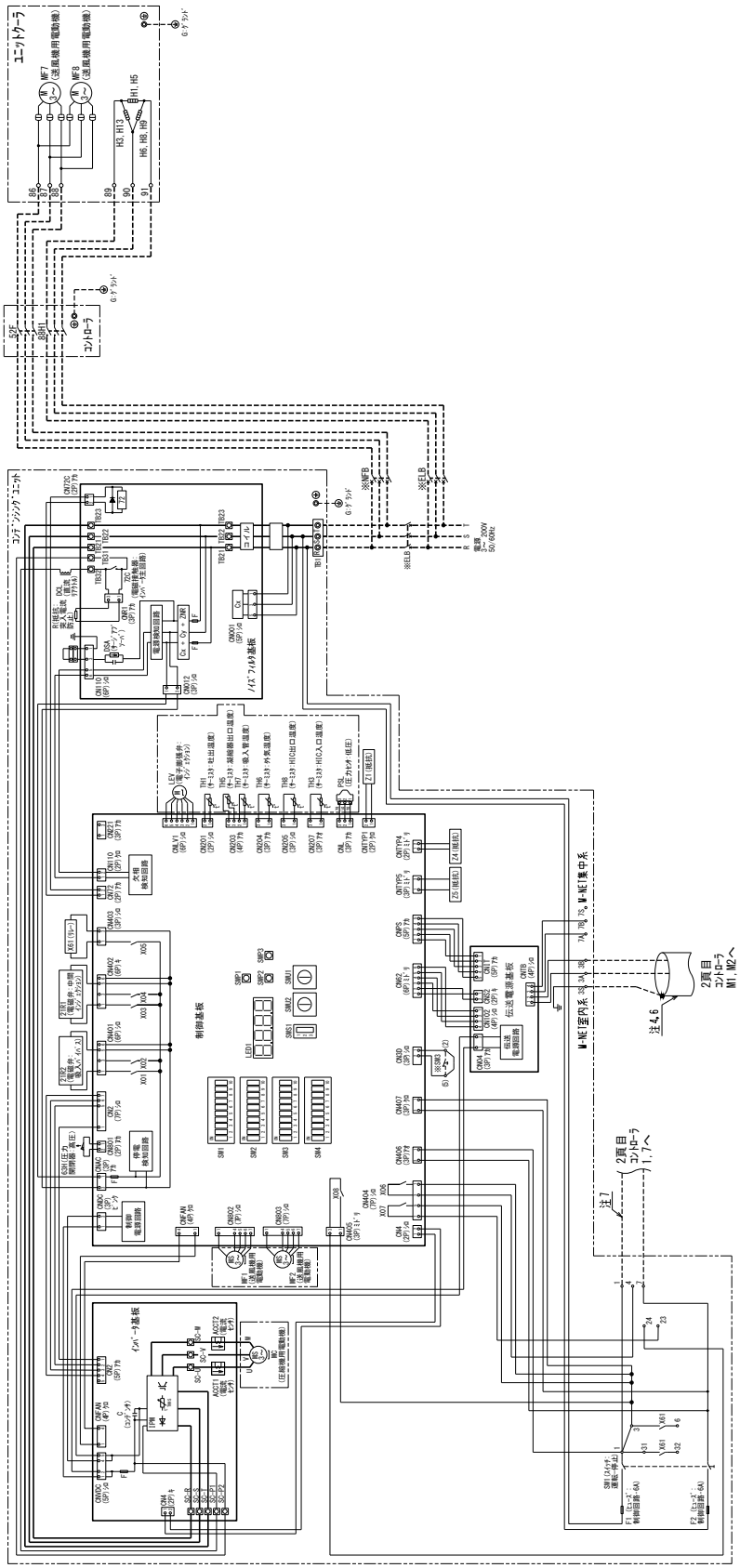

注1.●印の機器は、現地手配となります。
2.----線は現地手配となります。
3.点点の矢印は、圧力・温度が上昇した時の接点動作方向を示します。
4.主回路配線・制御回路配線に沿わせないでください。
5.コンデンシングユニットの制御基板のSW2-5, SW1-9&10をONにしてください。
6.2心シールドケーブル(CVVS, CPEVS, MVVS)をご使用になりシールドアースを接続してください。
7.コントローラ1, 7番線に、単相200Vの電源が印加されていれば
コンデンシングユニットとの接続は不要です。
8.記号表は、各ユニットの電気回路図を参照ください。
9.製品の仕様は改良のため、予告なく変更する場合があります。
10.コントローラのファンモータに自動復帰形サーマルプロテクター(過負荷保護装置)が内蔵されています。
拘束、過負荷、欠相運転あるいは周囲温度が基準以上に高い場合にはサーマルプロテクターが作動し、
回転が止まります。その場合は電源を切り、原因を取り除いてください。

<現地手配品>

記号	名称
●ELB	漏電遮断器
●NFB	ノーヒューズブレーカ

⚠ この製品をご使用になる場合は、漏電遮断器、ノーヒューズブレーカの設置とアース工事が必要です。

● AFRV-M8VHS形

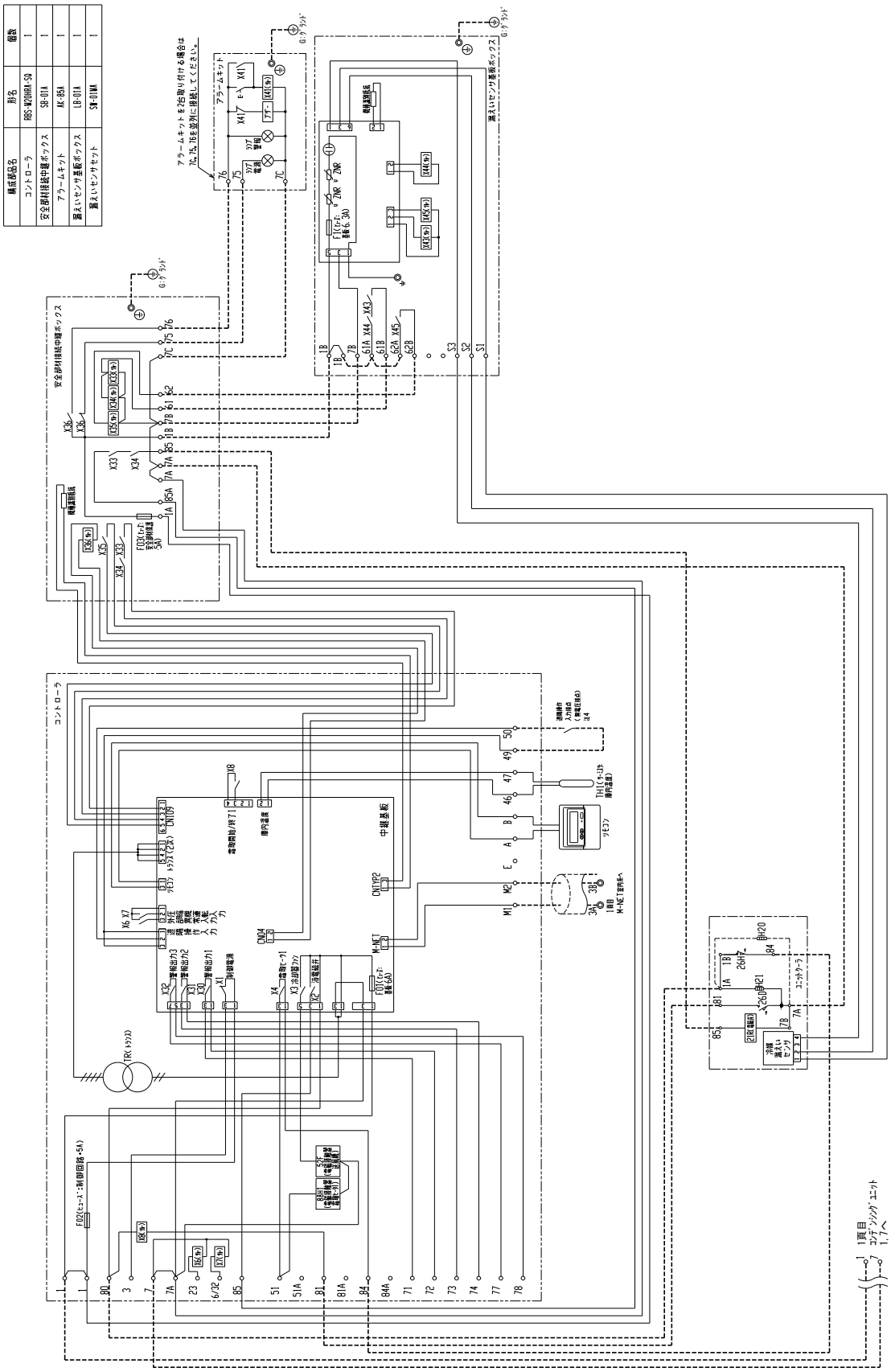

略称部品名	形名	個数
コントローラ	RBS-M20HHA-SQ	1
安全部材接続中継ボックス	SR-01A	1
アラームキット	AK-05A	1
漏えいセンサ基板ボックス	LB-01A	1
漏えいセンサセット	SW-01AA	1

● AFRV-M8VHSS1形

R32	インバータ 8馬力	ヒータ霜取	クーラ1台

通信あり

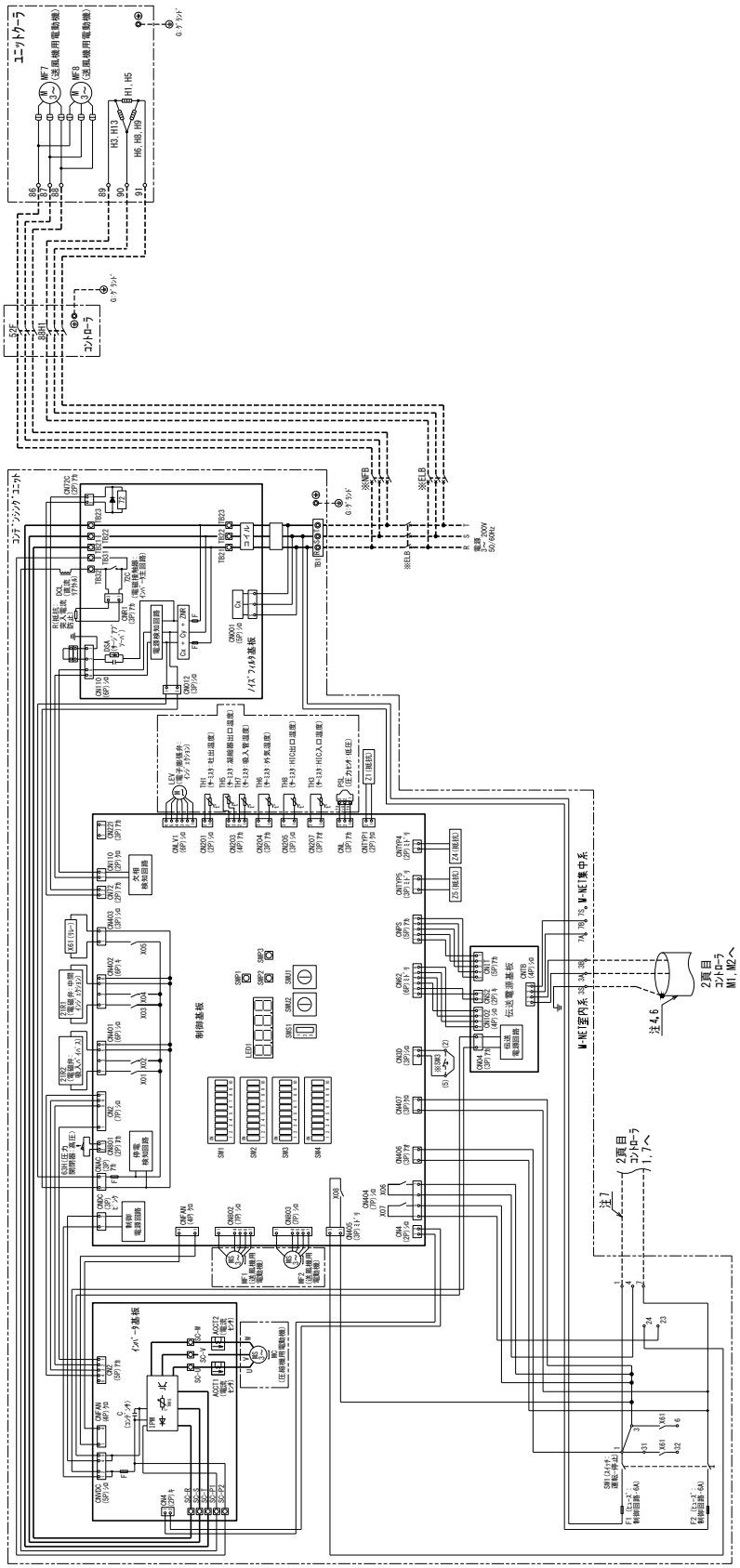

注1.*印の機器は、現地手配となります。
2.-----線は現地手配となります。
3.点点の矢印は、圧力・温度が上昇した時の接点動作方向を示します。
4.主回路配線・制御回路配線に混ぜないでください。
5.コンデンシングユニットの制御基板のSW2-5, SW1-9およびSW1-10をONにしてください。
6.2芯シールドケーブル(CVVS, CPEVS, MVVS)をご使用になりシールドアースを接続してください。
7.コントローラ1, 7番間に、単相200Vの電源が印加されていれば
コンデンシングユニットとの接続は不要です。
8.記号表は、各ユニットの電気回路図を参照ください。
9.製品の仕様は改良のため、予告なく変更する場合があります。
10.ユニットクーラのファンモータに自動復帰形サーマルプロテクター(過負荷保護装置)が内蔵されています。
拘束、過負荷、欠相運転あるいは周囲温度が基準以上に高い場合にはサーマルプロテクターが作動し、
回転が止まります。その場合は電源を切り、原因を取り除いてください。

<現地手配品>

記号	名称
*ELB	漏電遮断器
*NFB	ノーヒューズブレーカ

⚠ この製品をご使用になる場合は、漏電遮断器、ノーヒューズブレーカの設置とアース工事が必要です。

● AFRV-M8VHSS1形

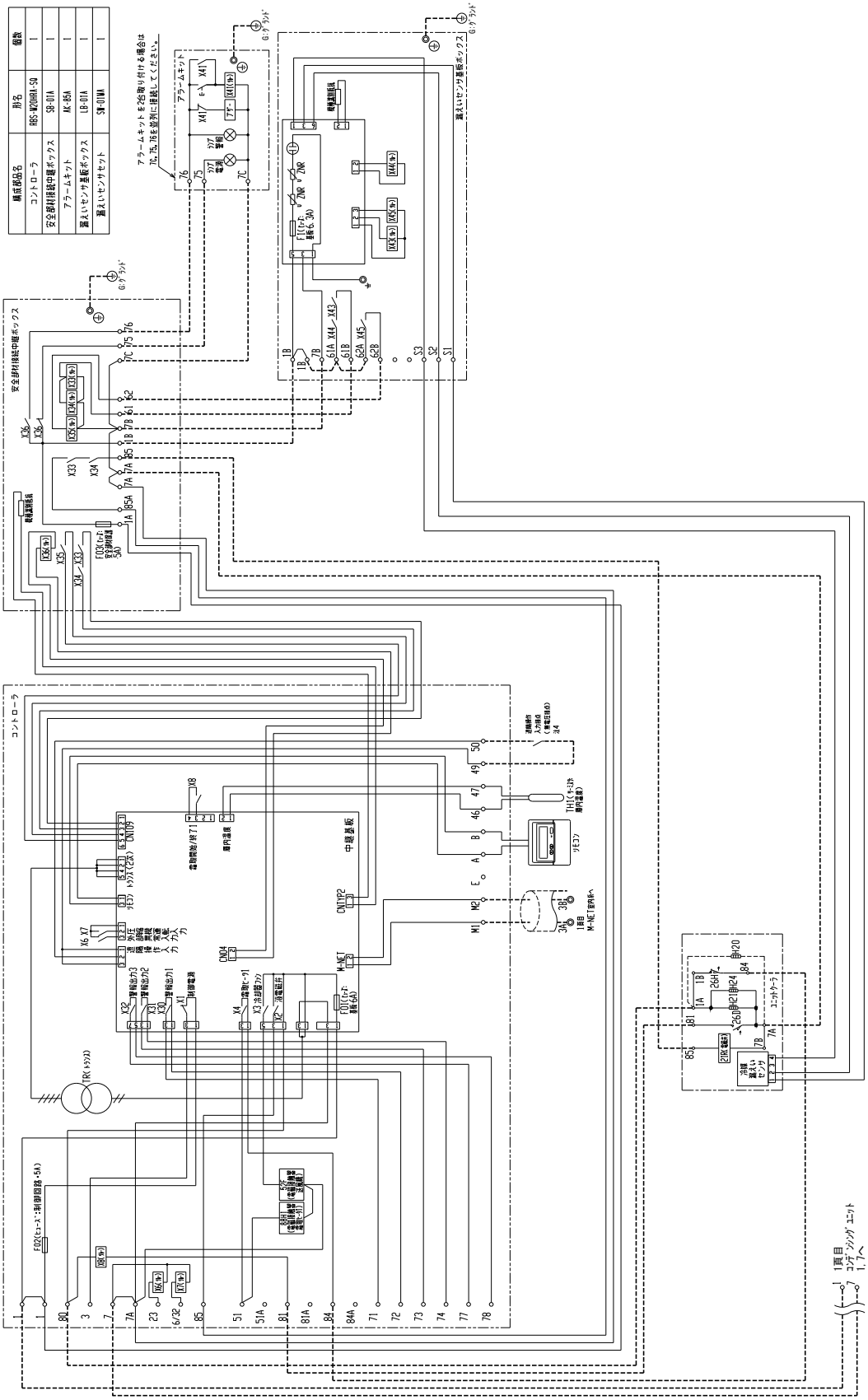

● AFRV-M10VHS形

R32	インバータ 10馬力	ヒータ霜取	クーラ1台

通信あり

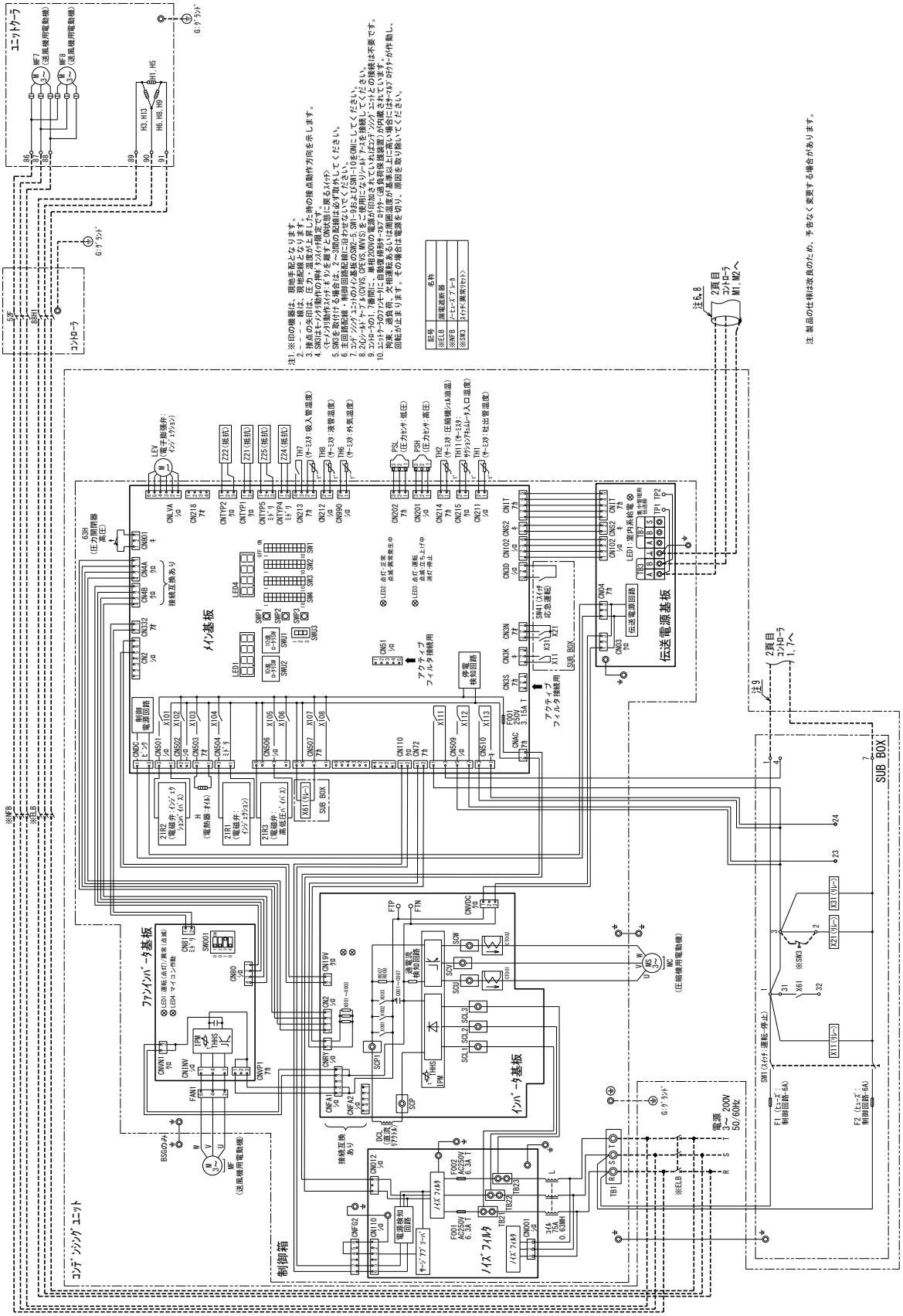

● AFRV-M10VHS形

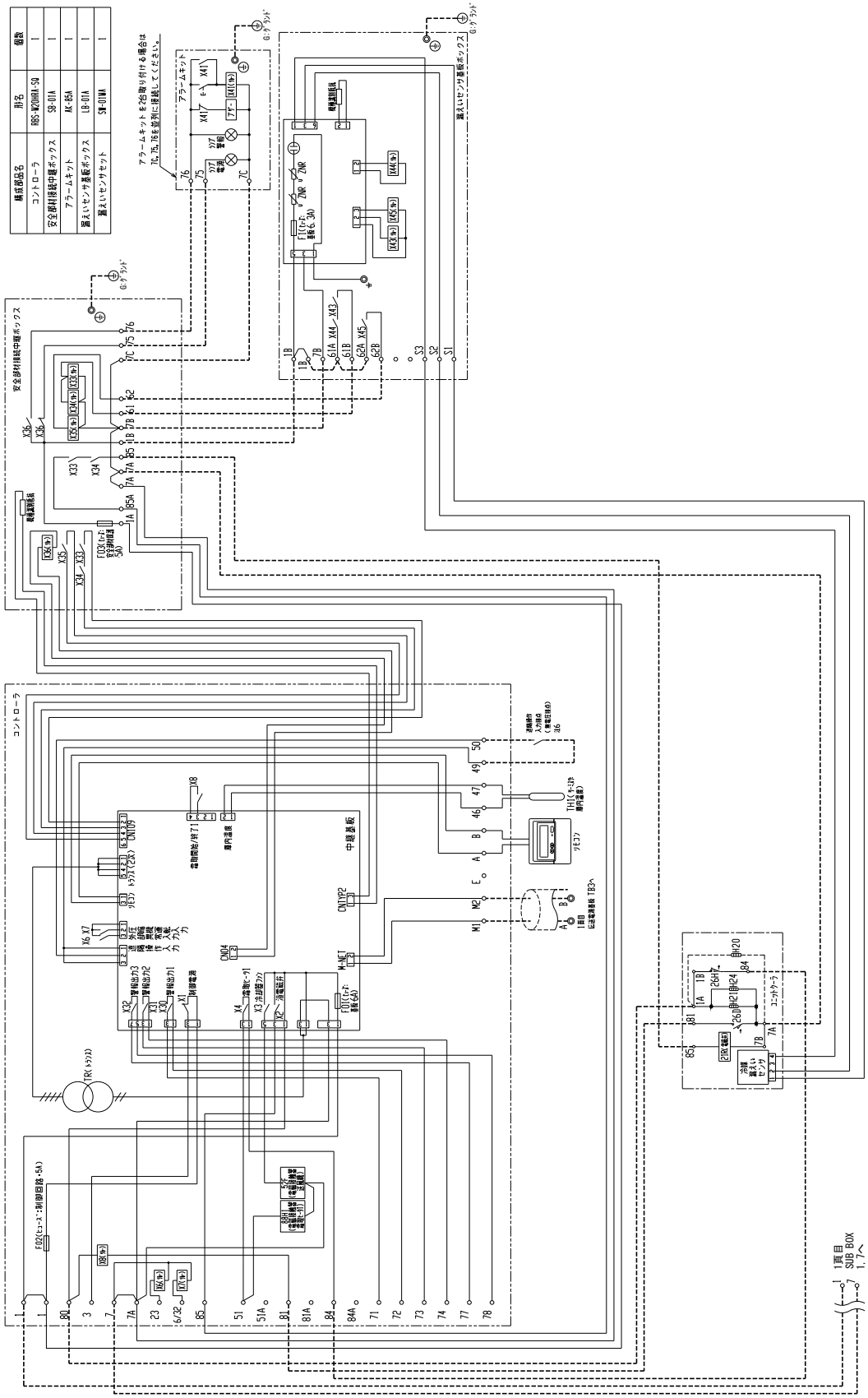

● AFRV-M10VHSS1形
● AFRV-M13VHS形

R32	インバータ 10～13馬力	ヒータ霜取	クーラ1台

通信あり

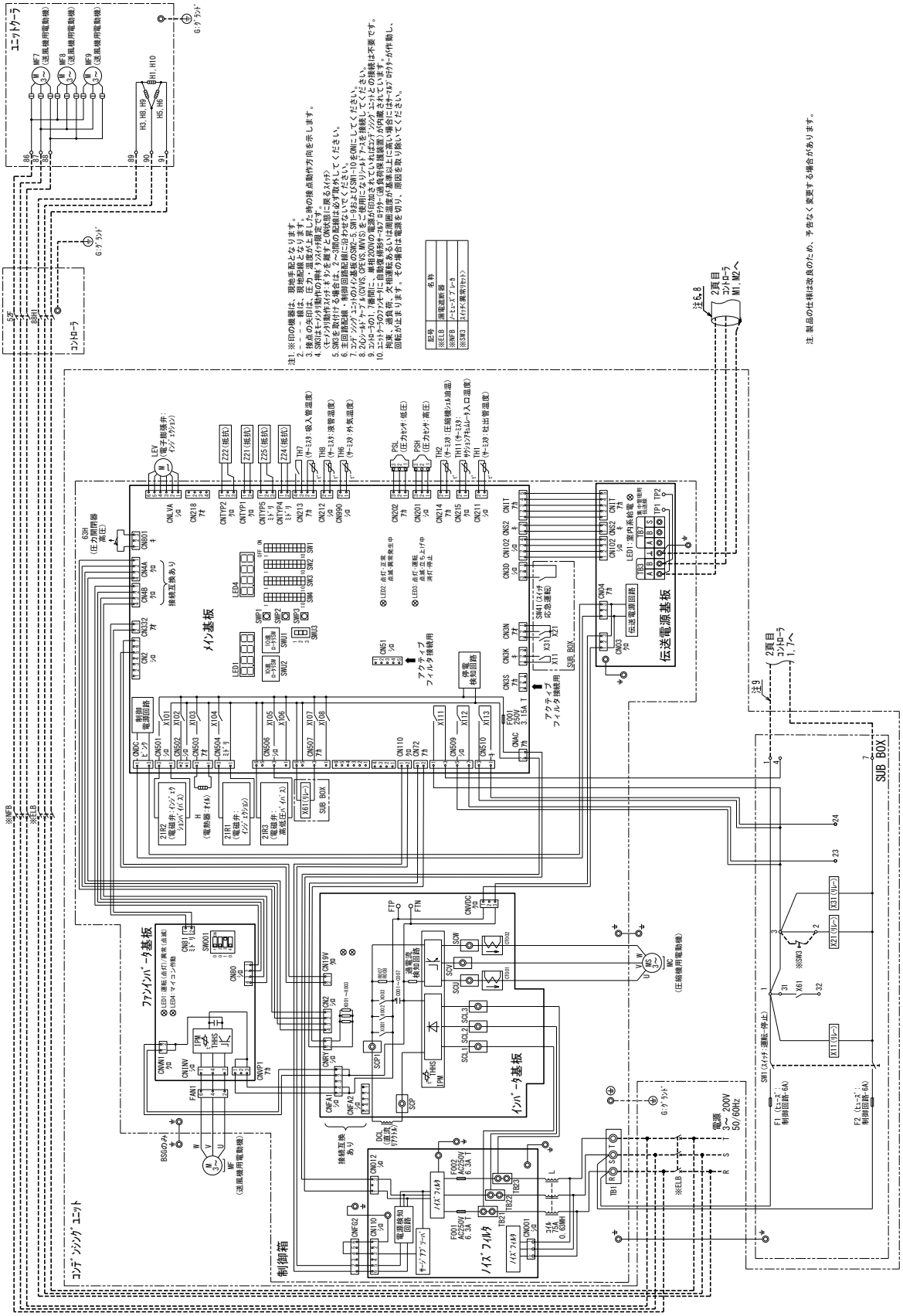

● AFRV-M10VHSS1形
● AFRV-M13VHS形

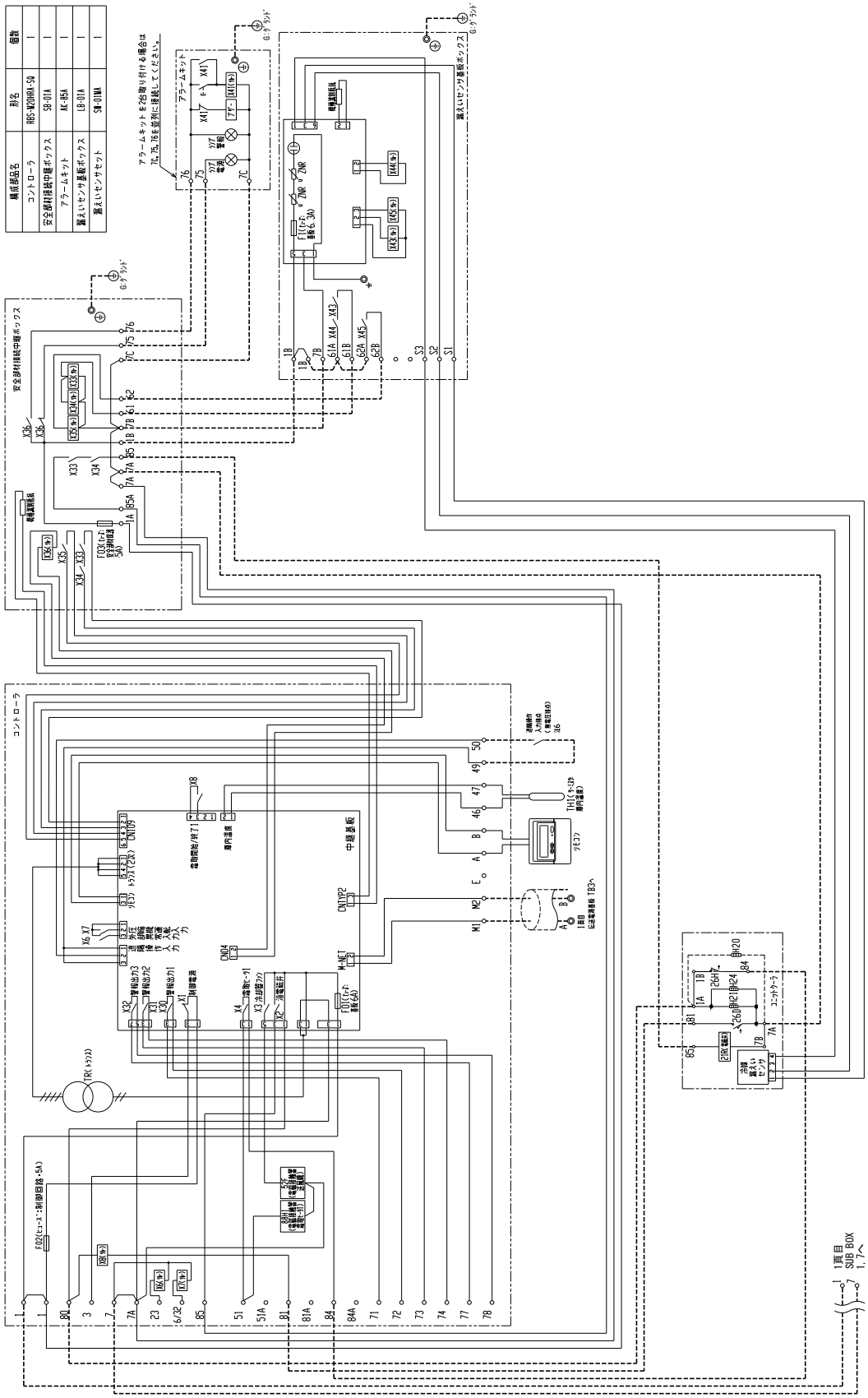

● AFRV-M13VHSS1形

R32	インバータ 13 馬力	ヒータ霜取	クーラ1台

通信あり

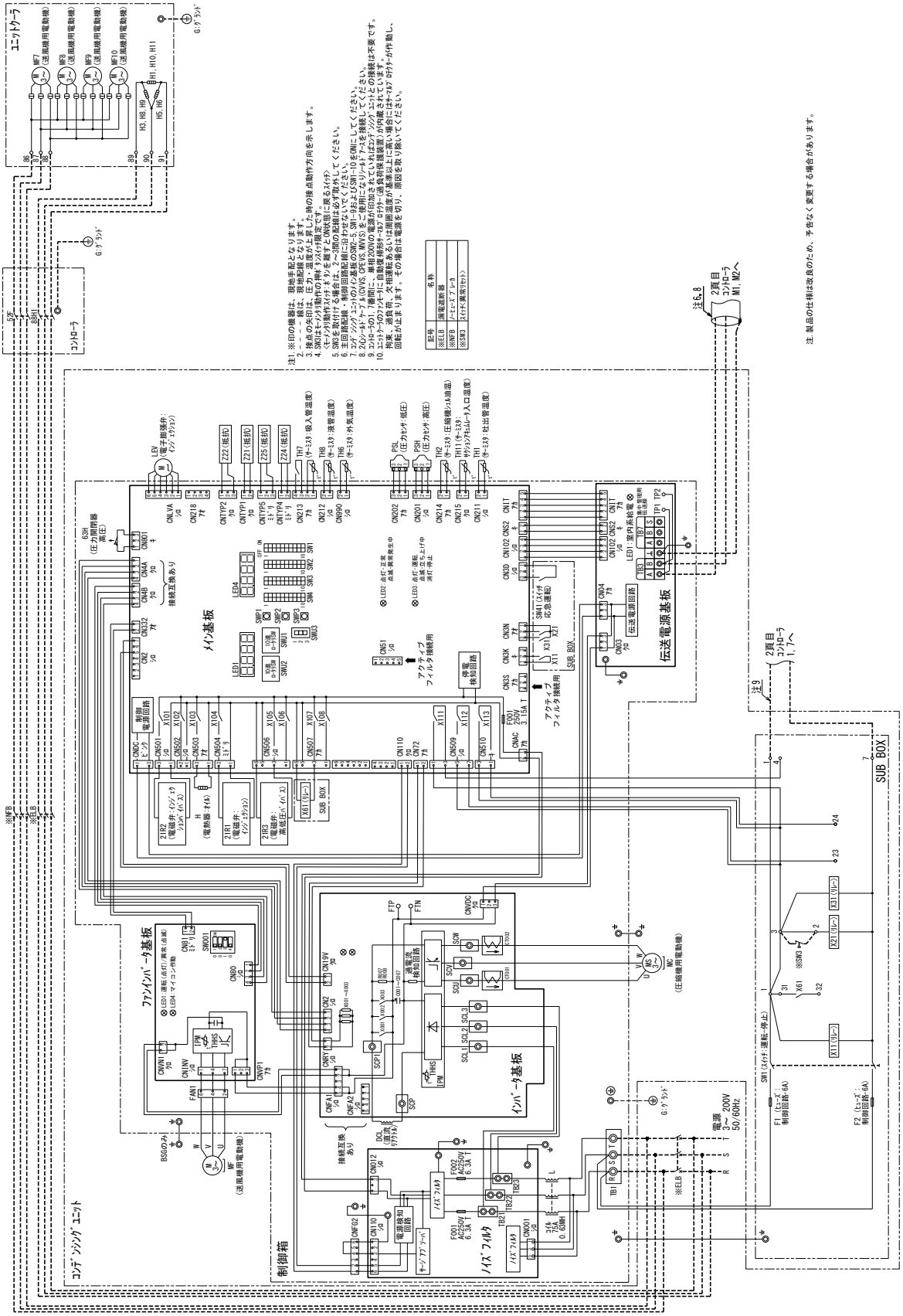

● AFRV-M13VHSS1形

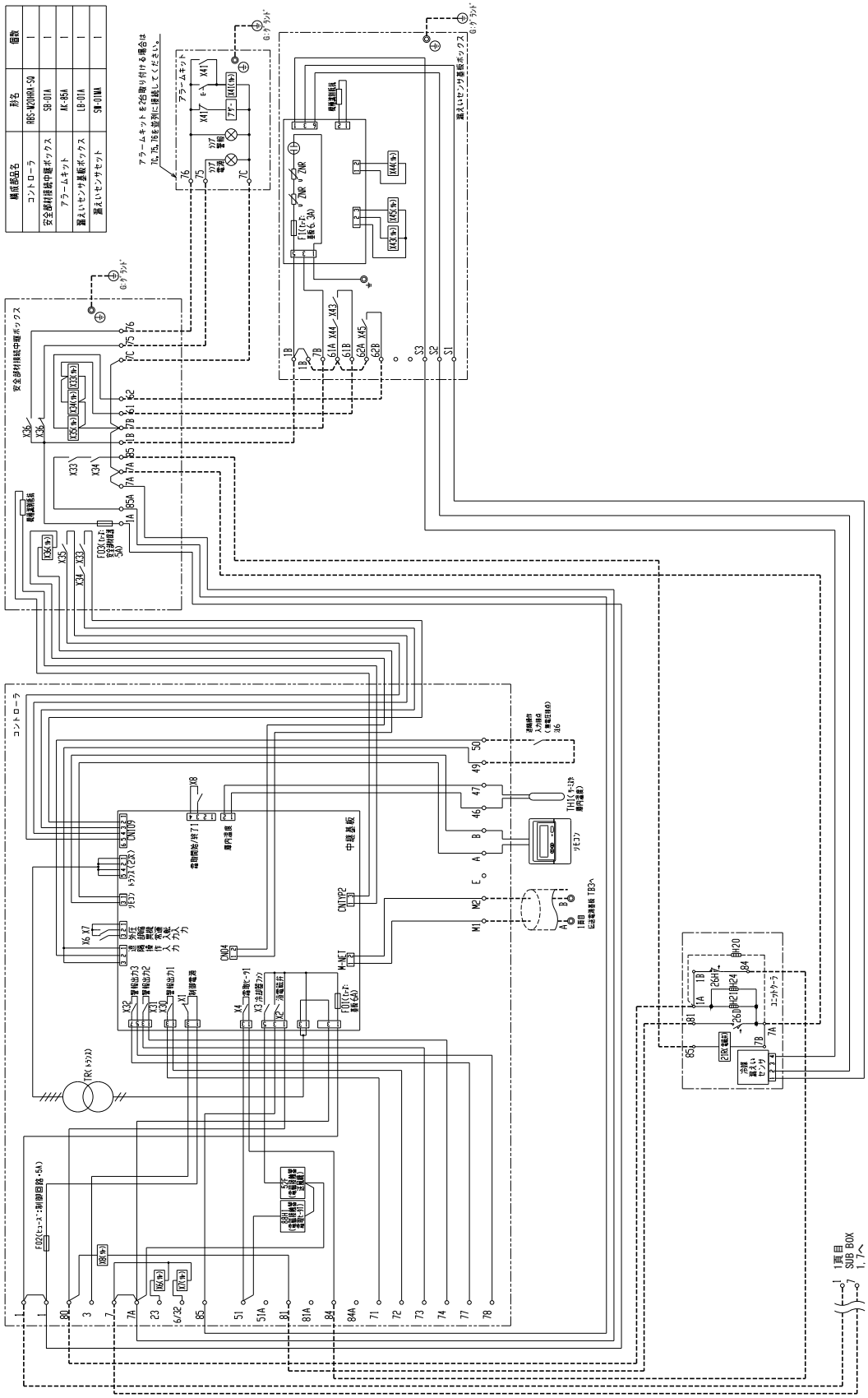
コントローラ
安全部材接続中継ボックス
アラームキット
高えいセンサ基板ボックス
中継基板
室内温度
室外温度
室外制御用ソフト
室外制御用ソフト
室外制御用ソフト

● AFRV-M15VHS形

R32	インバータ 15 馬力	ヒータ霜取	クーラ1台

通信あり

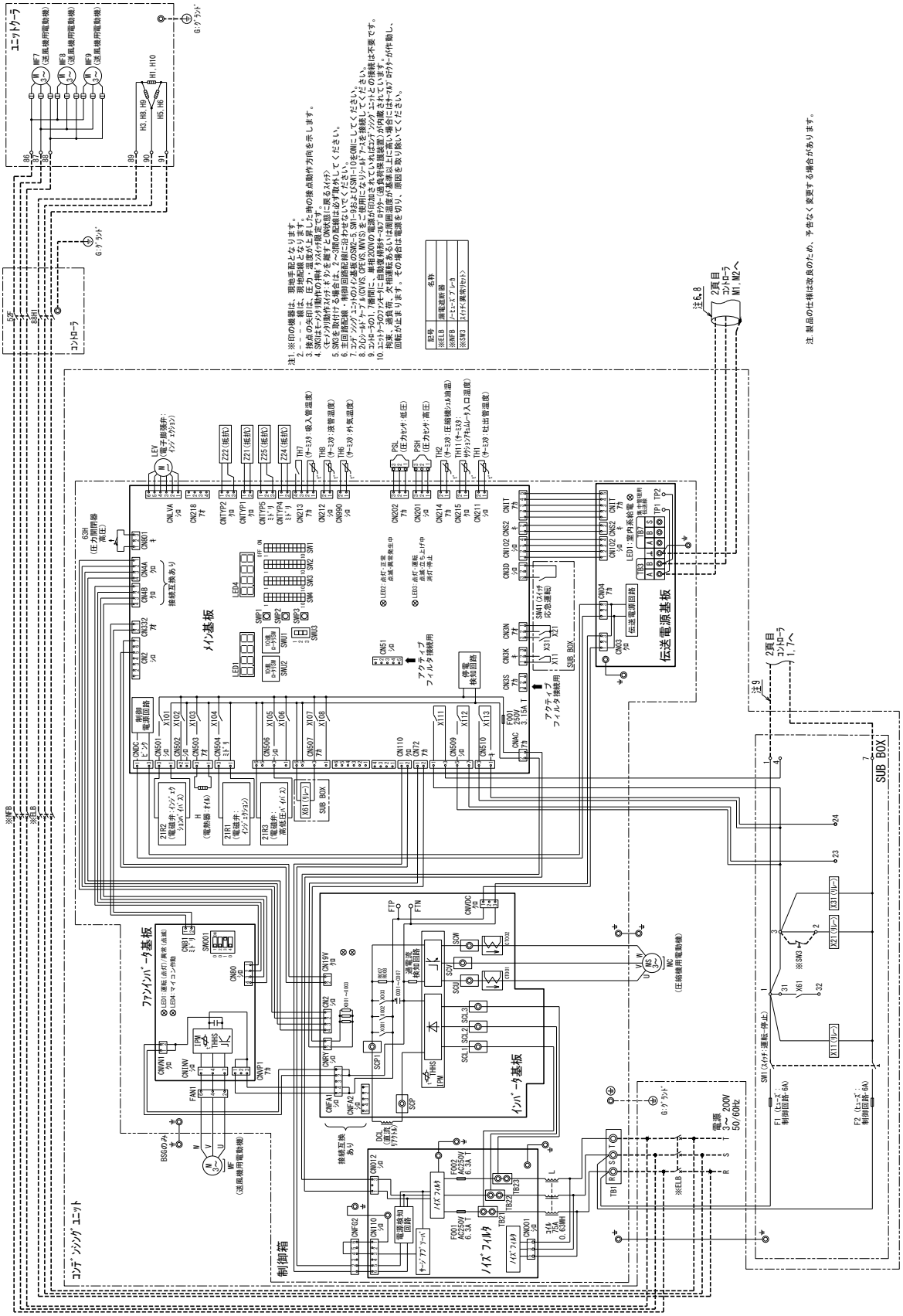

● AFRV-M15VHS形

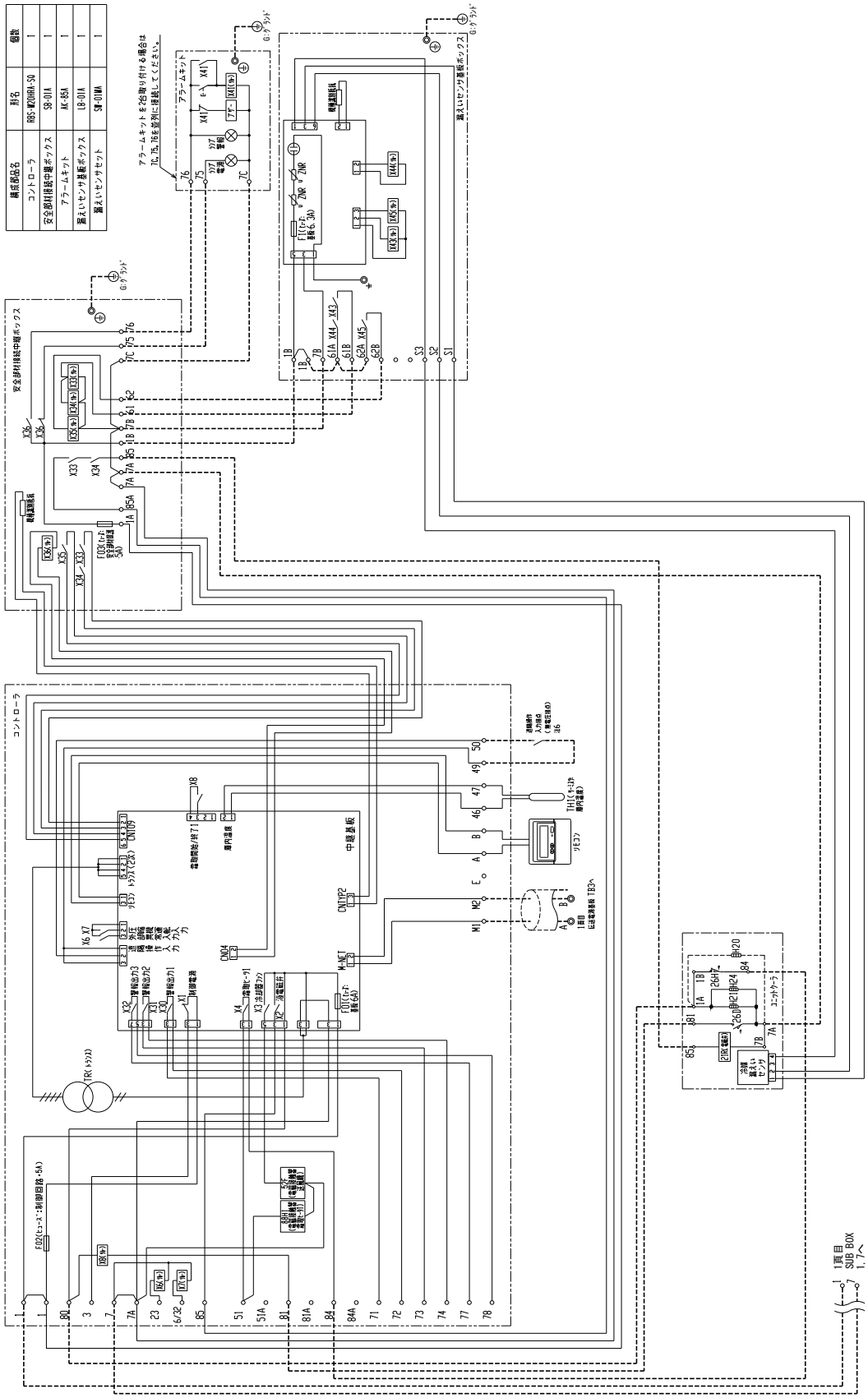
構成部品名
コントローラ
安全部材接続中継ボックス
アラームキット
漏えいセンサ基板ボックス
漏えいセンサセット
個数
コントローラ
安全部材接続中継ボックス
アラームキット
漏えいセンサ基板ボックス
アラームキットを後取り付ける場合は
71,75,76を並列に接続してください。
G.グランド
中継基板
室内温度
室外温度
室外機制御用ブロック
室外機出力1
室外機出力2
室外機出力3
室外機電源
ソレノイド
トランス(22A)
外部信号入力
運転/停止
冷媒回路
保護
保護
保護
入力
入力
入力
ON/OFF
ON/OFF
ON/OFF

● AFRV-M15VHSS1形

R32	インバータ 15 馬力	ヒータ霜取	クーラ1台

通信あり

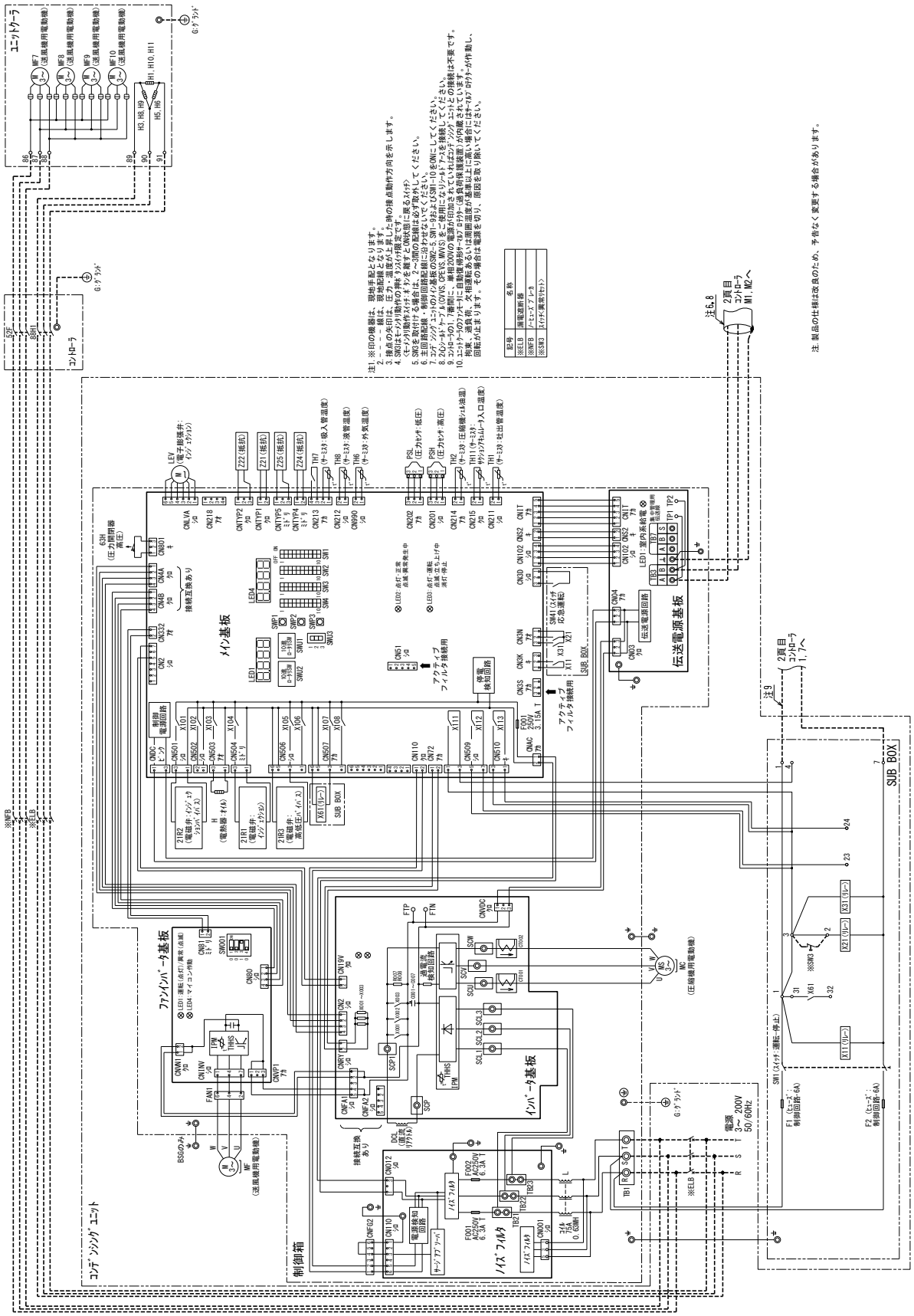

● AFRV-M15VHSS1形

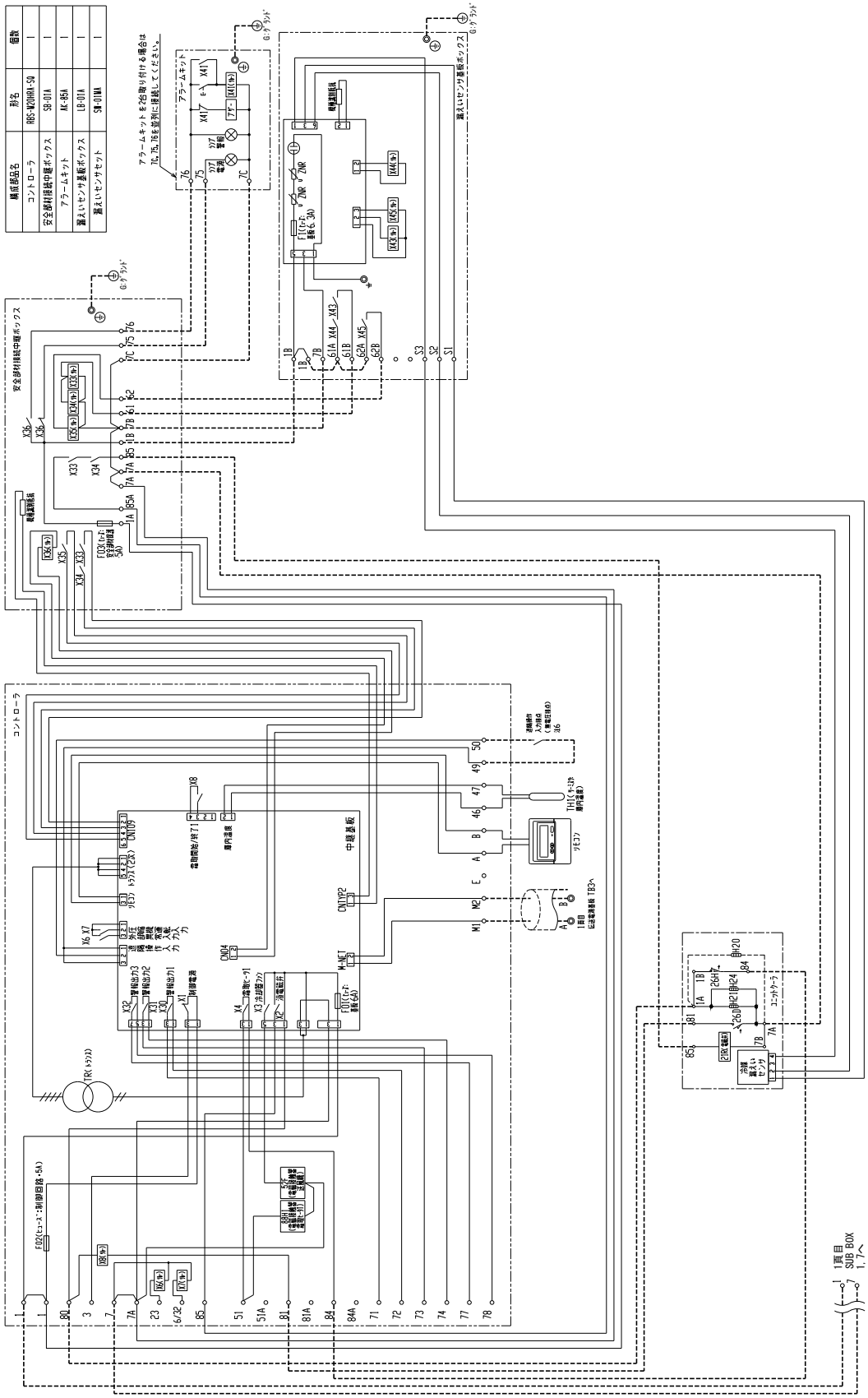

● AFRV-M20VHS形

R32	インバータ 20馬力	ヒータ霜取	クーラ1台

通信あり

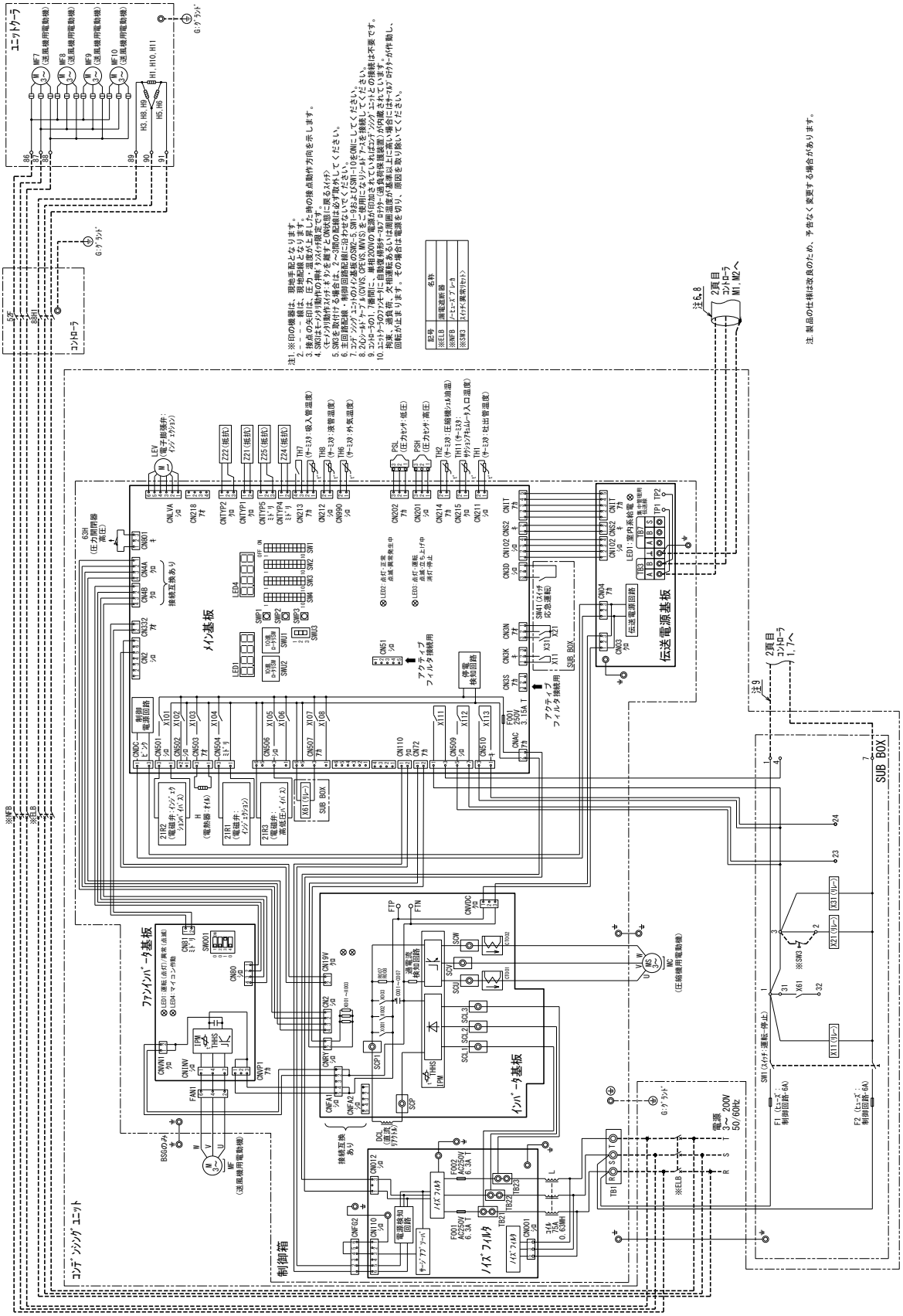

● AFRV-M20VHS形

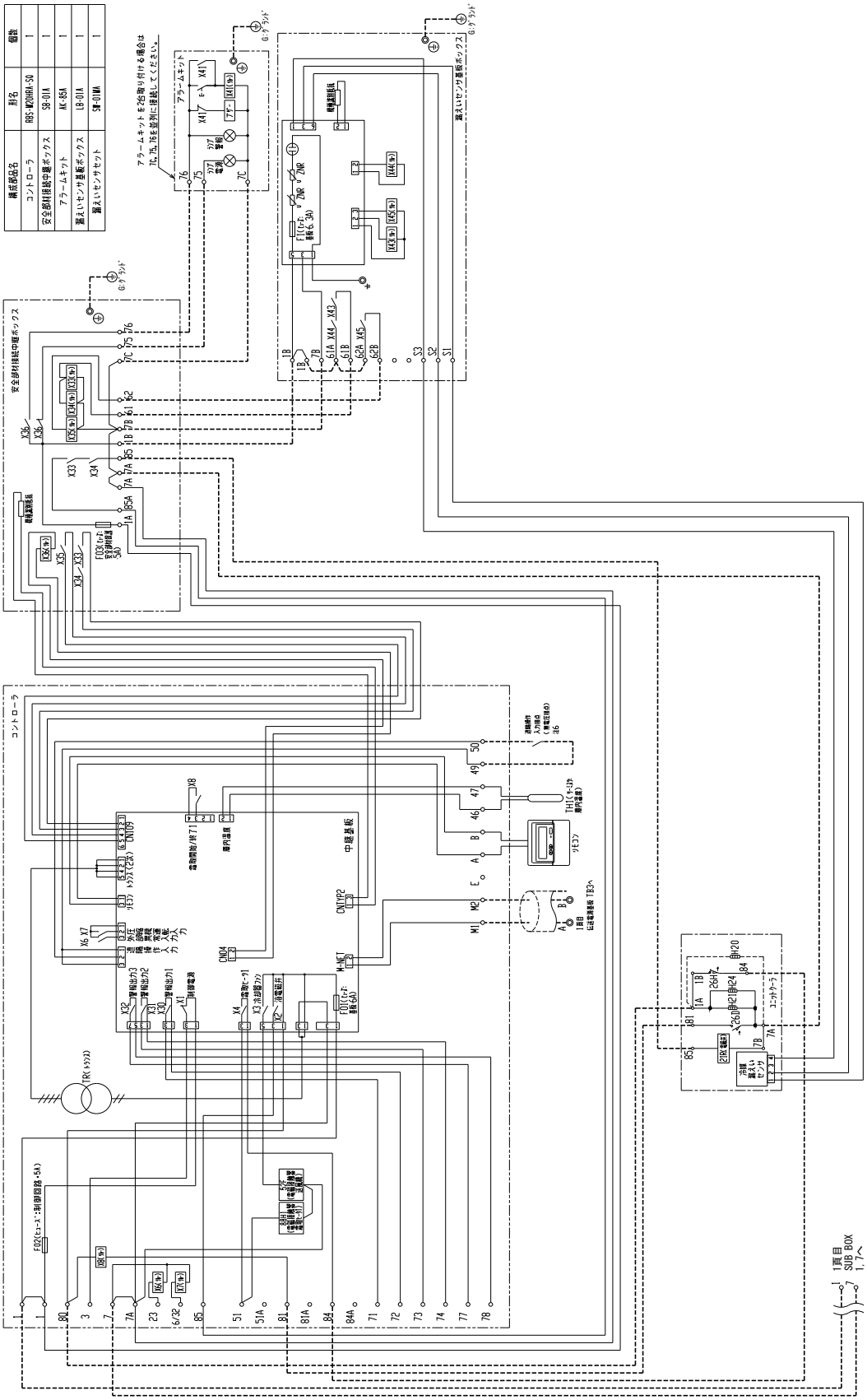

● AFRV-M20VHSS1形

R32	インバータ 20馬力	ヒータ霜取	クーラ2台

通信あり

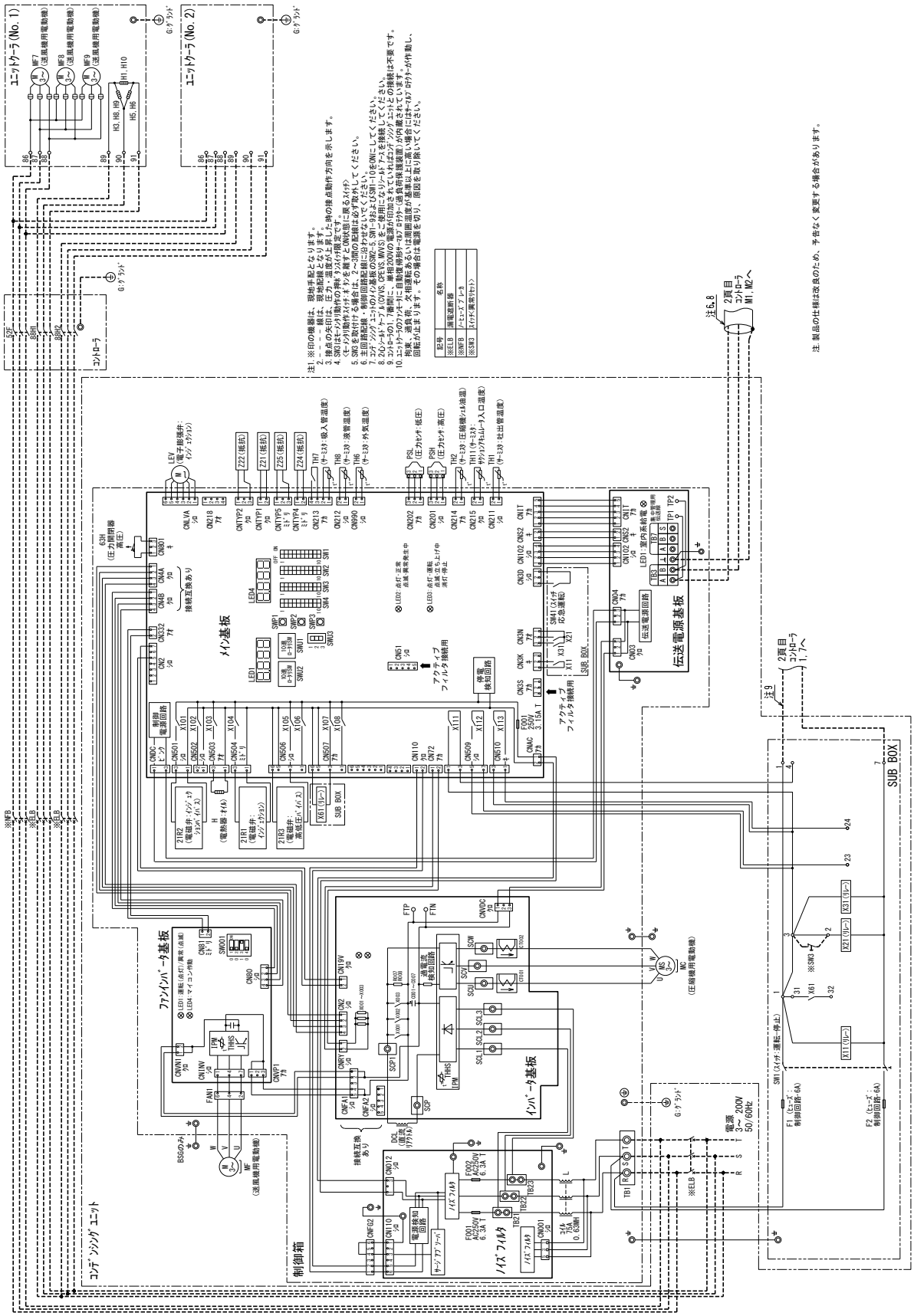

● AFRV-M20VHSS1形

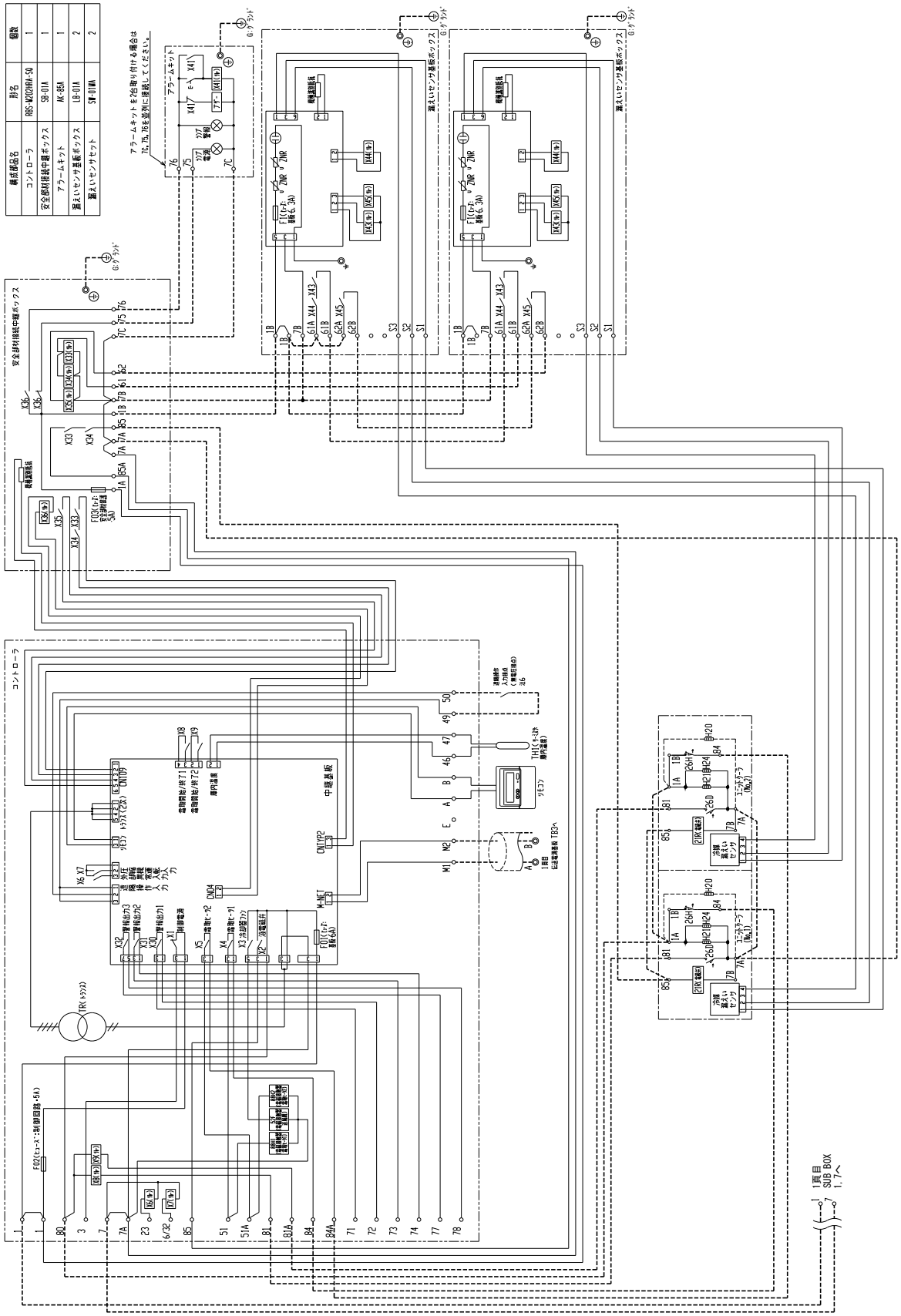
構成部品名 形名 個数
コントローラ RBS-M20VHA-SQ 1
安全部材接続中継ボックス SB-011A 1
アラームキット AK-85A 1
漏えいセンサ基板ボックス LB-011A 2
漏えいセンサセット SW-011MA 2
アラームキットを冷媒取り付ける場合は
7A、7B、7Cを並列に接続してください。
コントローラ
安全部材接続中継ボックス
漏えいセンサ基板ボックス
中継基板
室内温度
室内熱交/外71
室内熱交/外72
ソレノイド
トランス(25A)
外部信号
強制運転
保守
入力
室外機
強制運転
入力
室外機
保守
入力
室外機
強制運転
入力
室外機
入力
室外機
入力
室外機

● AFRV-M25VHS形
● AFRV-M30VHS形

R32	インバータ 25～30馬力	ヒータ霜取	クーラ2台

通信あり

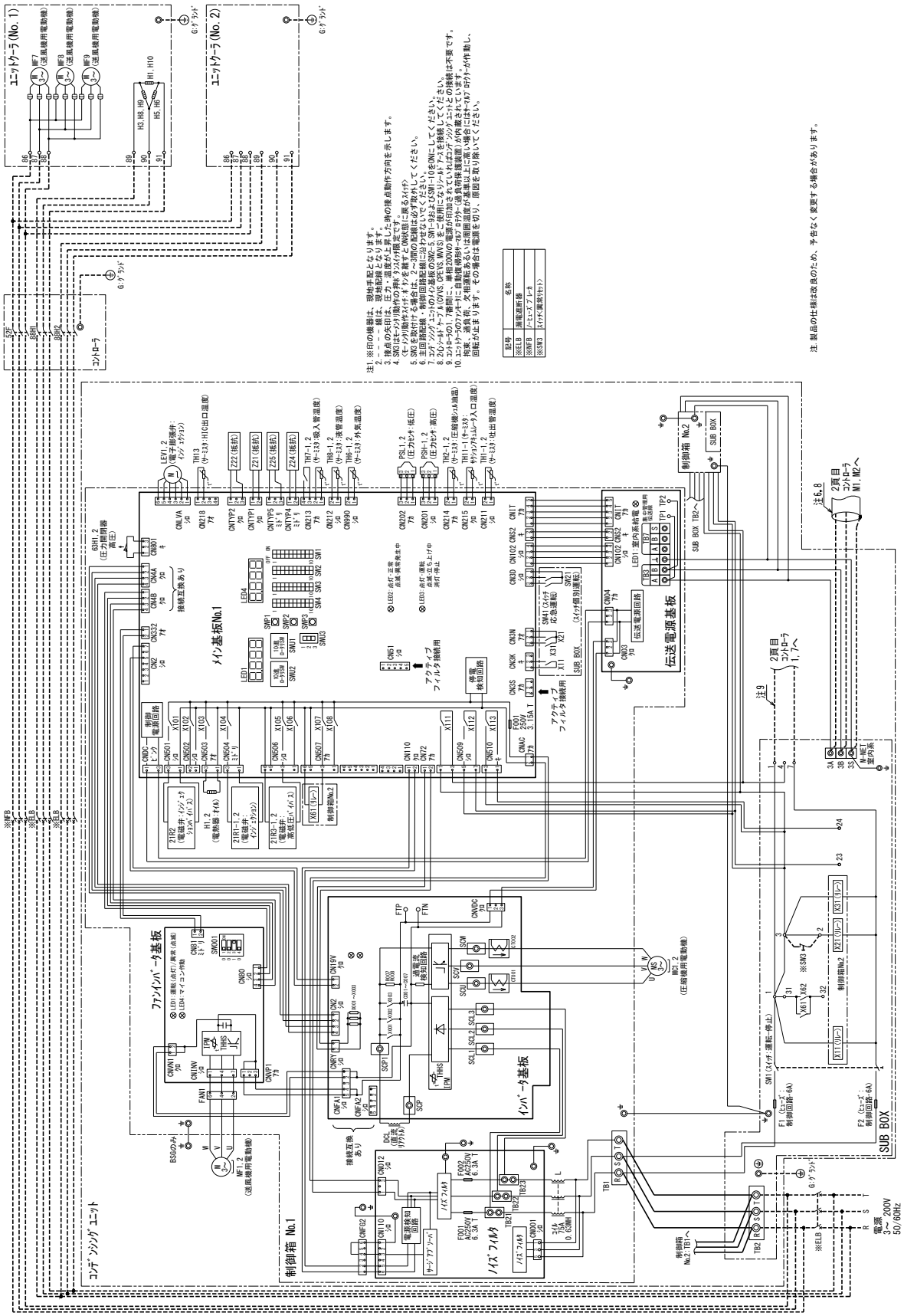

● AFRV-M25VHS形
● AFRV-M30VHS形

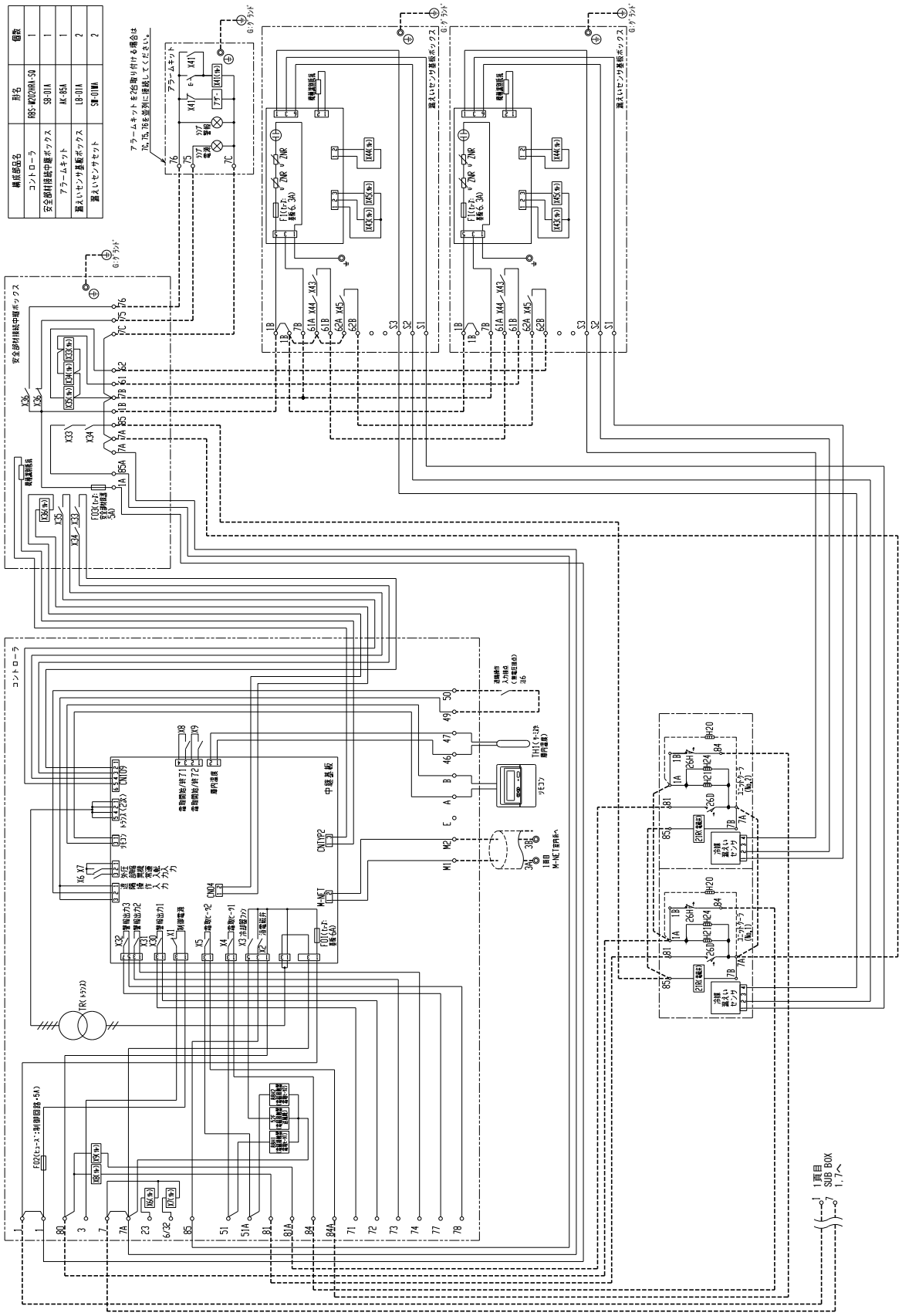

● AFRV-M25VHSS1形

R32	インバータ 25馬力	ヒータ霜取	クーラ2台

通信あり

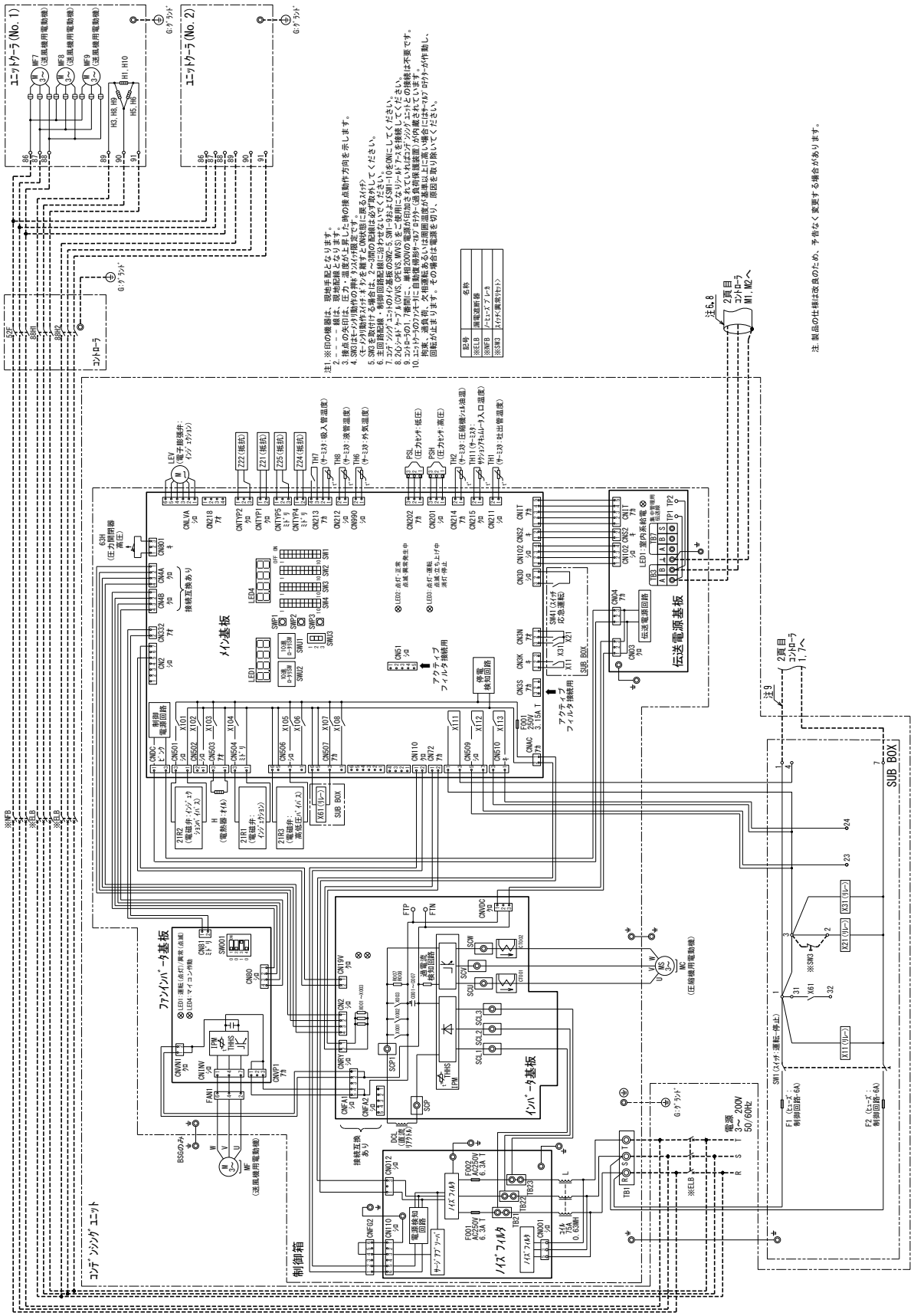

● AFRV-M25VHSS1形

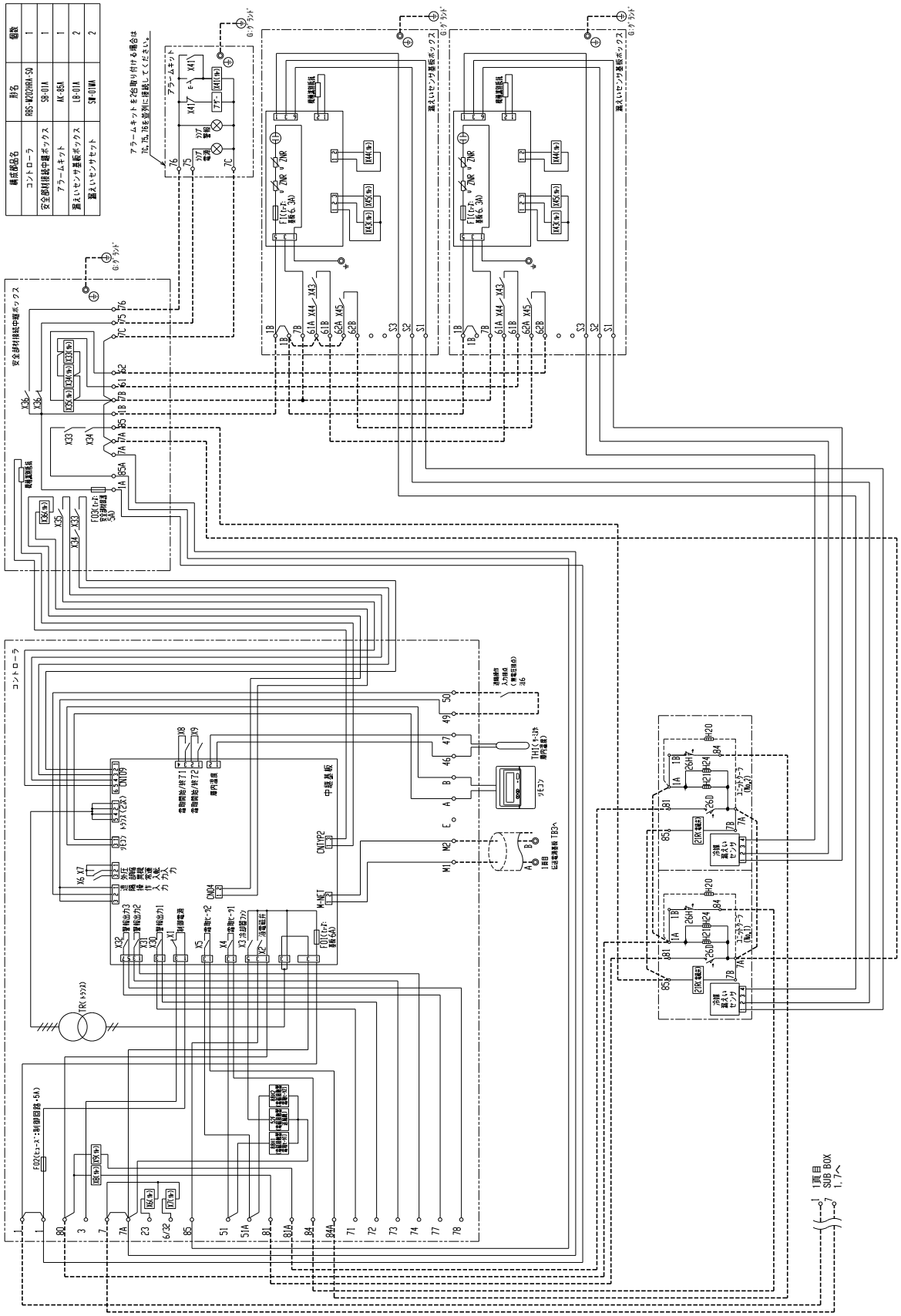

● AFRV-M30VHSS1形
● AFRV-M35VHSS1形

R32	インバータ 30～35馬力	ヒータ霜取	クーラ2台

通信あり

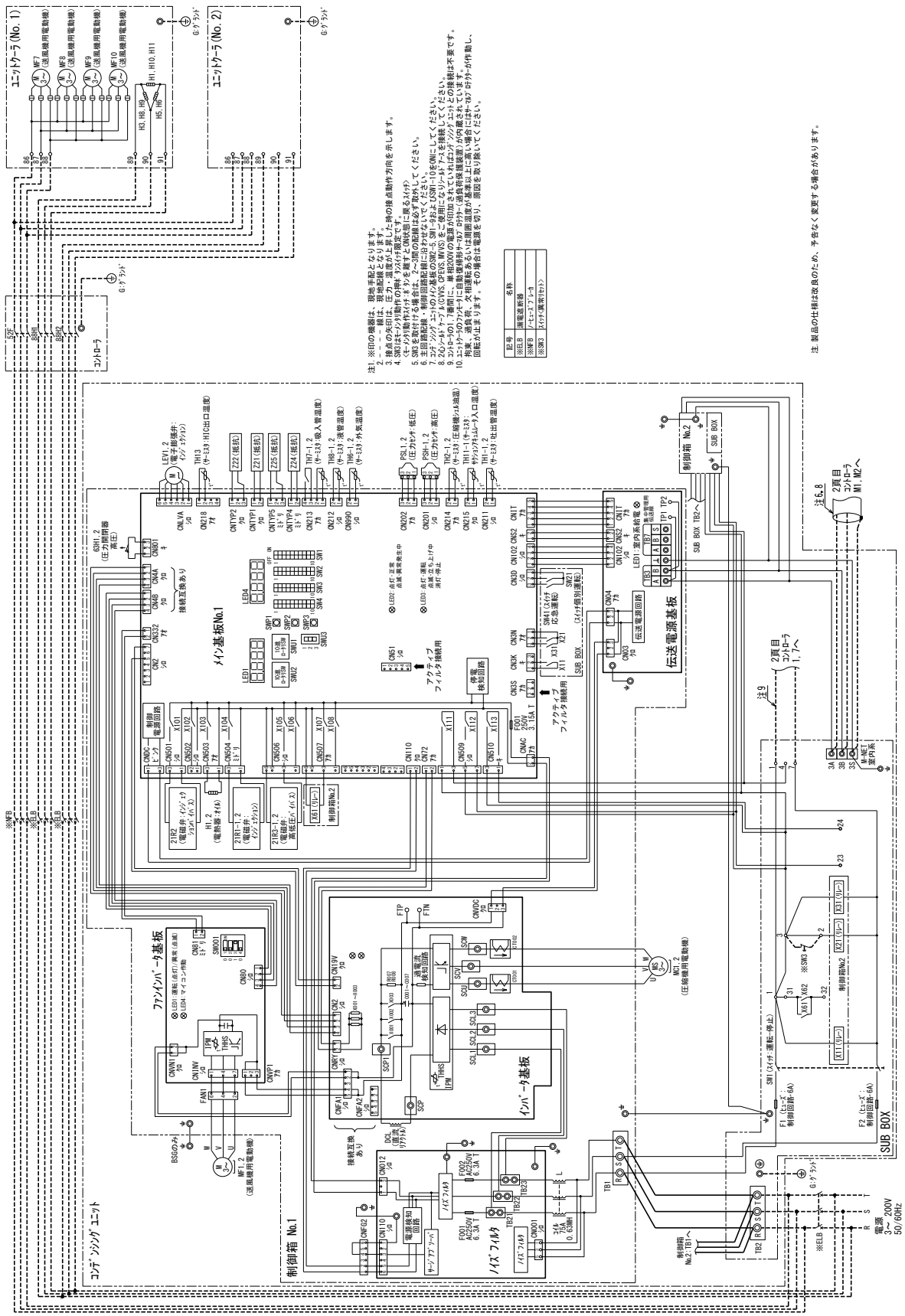

● AFRV-M30VHSS1形
● AFRV-M35VHSS1形

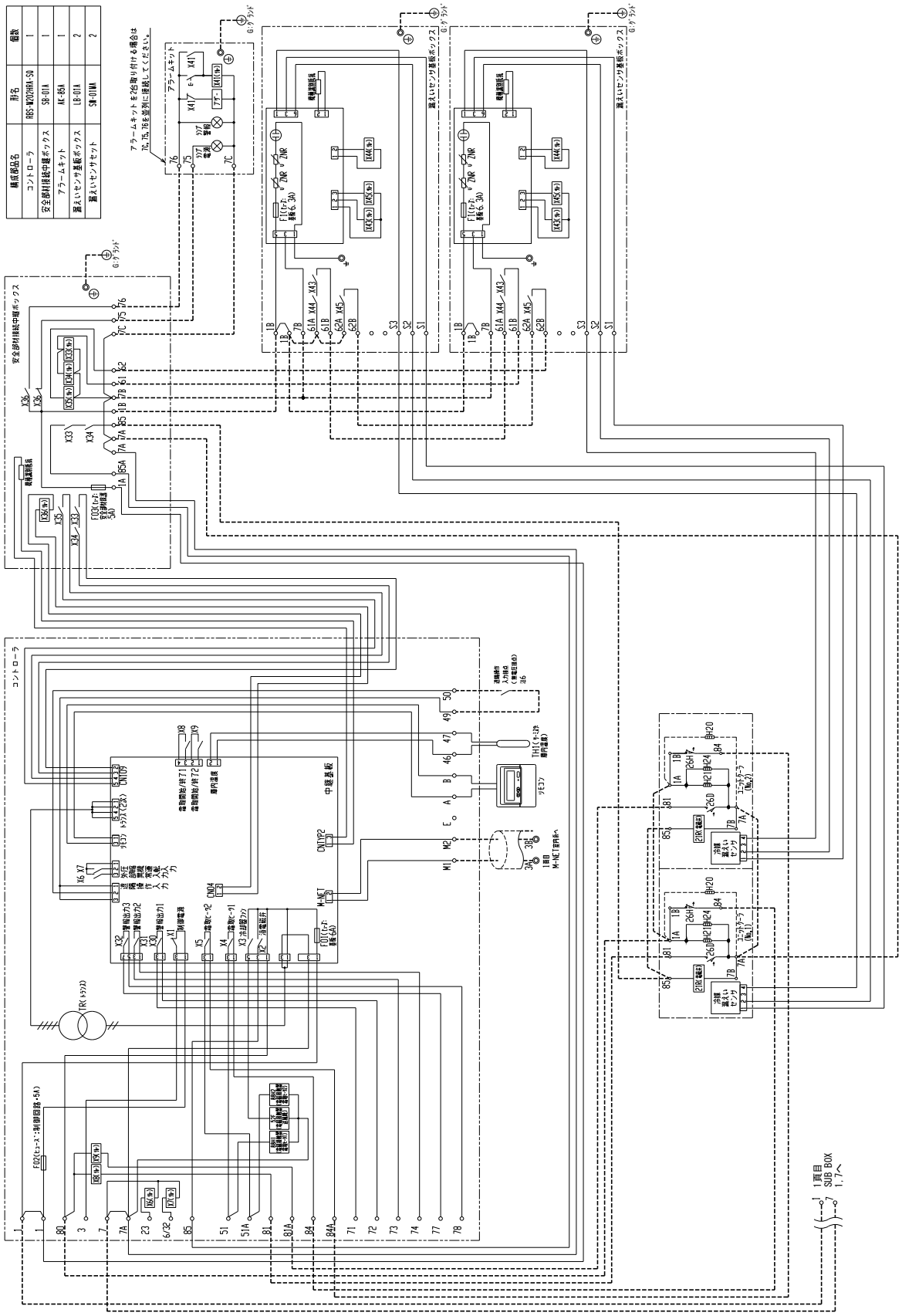

電気配線図

● AFRV-M35VHS形
● AFRV-M40VHS形

R32	インバータ 35～40馬力	ヒータ霜取	クーラ2台

通信あり

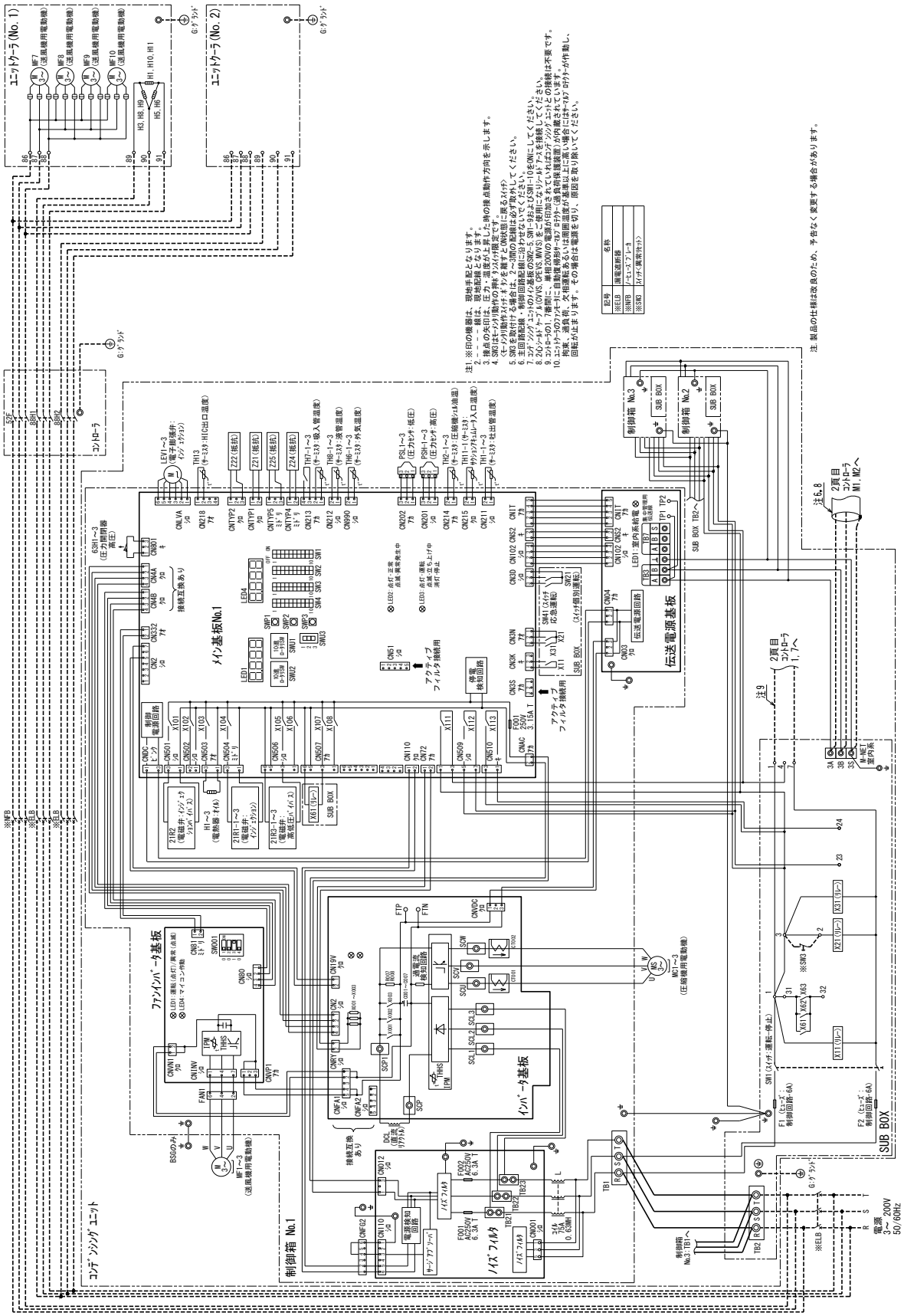

● AFRV-M35VHS形
● AFRV-M40VHS形

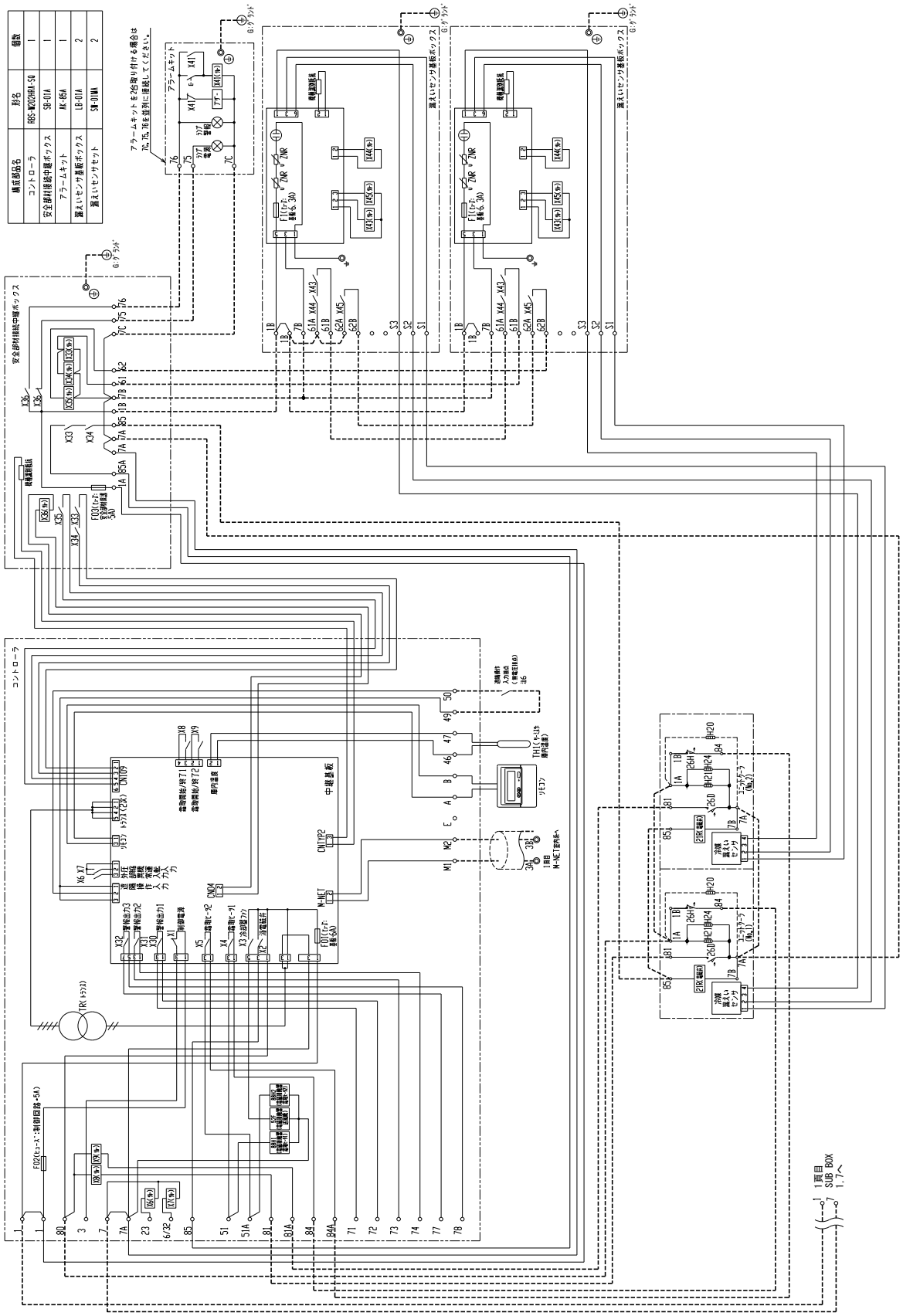

● AFH-RT1, 1.6TNQ-C形

R449A R448A	一定速ロータリ 1～1.6馬力	オフサイクル 霜取	クーラ1台

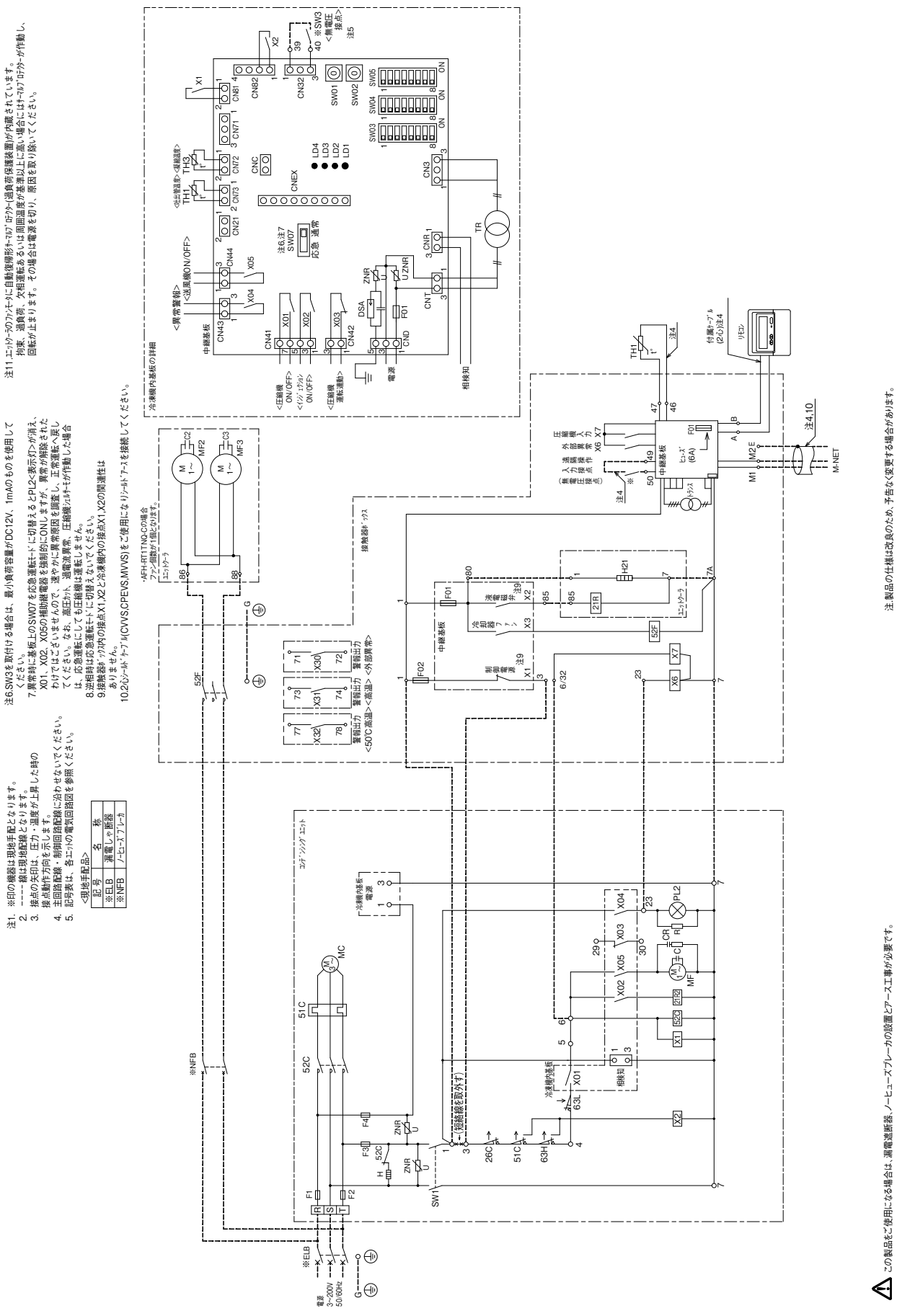

電気配線図 セット形

● AFH-RT2TNQ-C形
● AFH-RT3VNQ-C形

R449A R448A	一定速ロータリ 2～3馬力	オフサイクル 霜取	クーラ1台

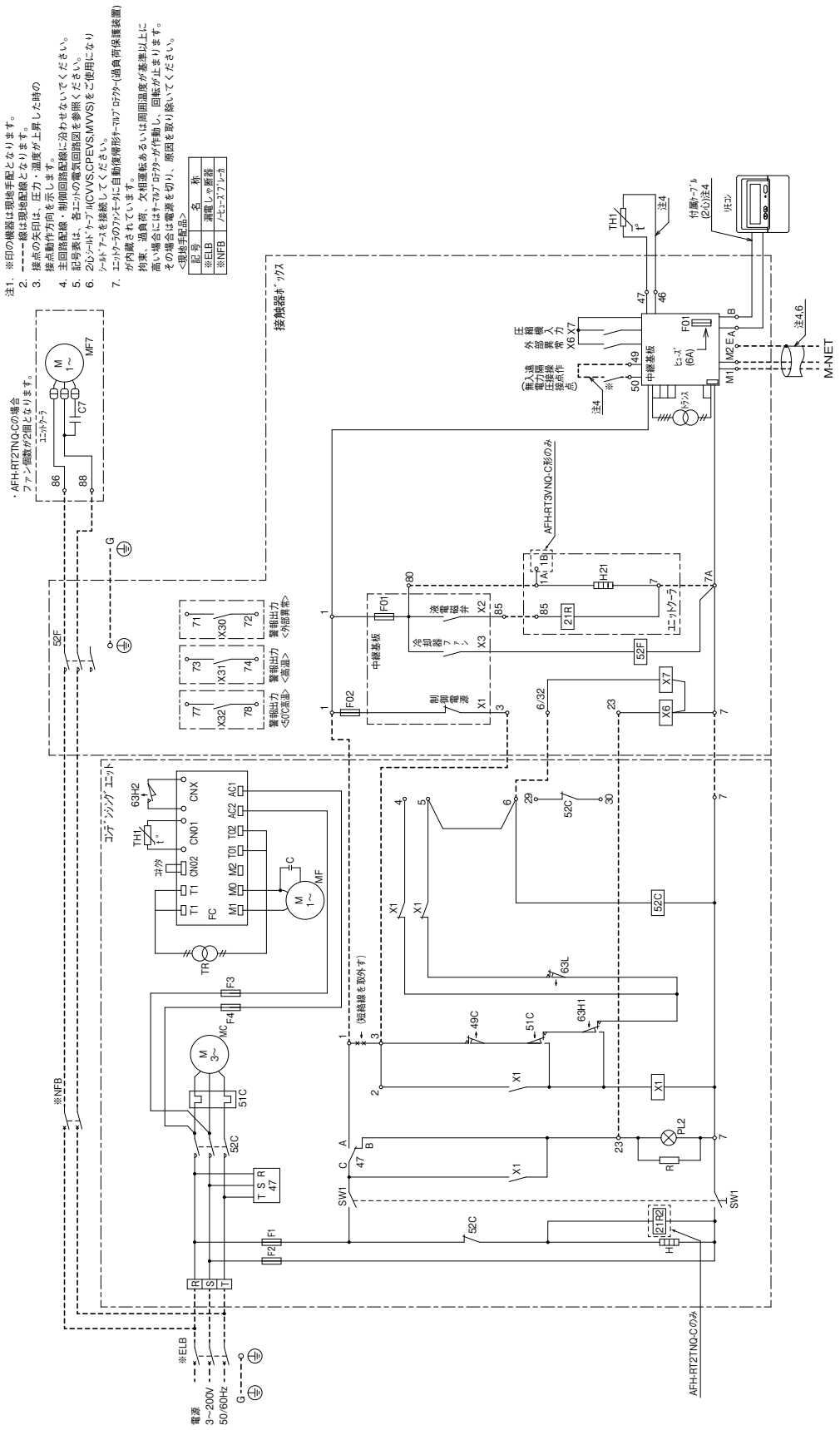

注.製品の仕様は改良のため、予告なく変更する場合があります。

⚠ この製品をご使用になる場合は、漏電遮断器、ノーヒューズブレーカの設置とアース工事が必要です。

● AFL-RT1, 1.6THQ-C形

R449A R448A	一定速ロータリ 1～1.6馬力	ヒータ霜取	クーラ1台

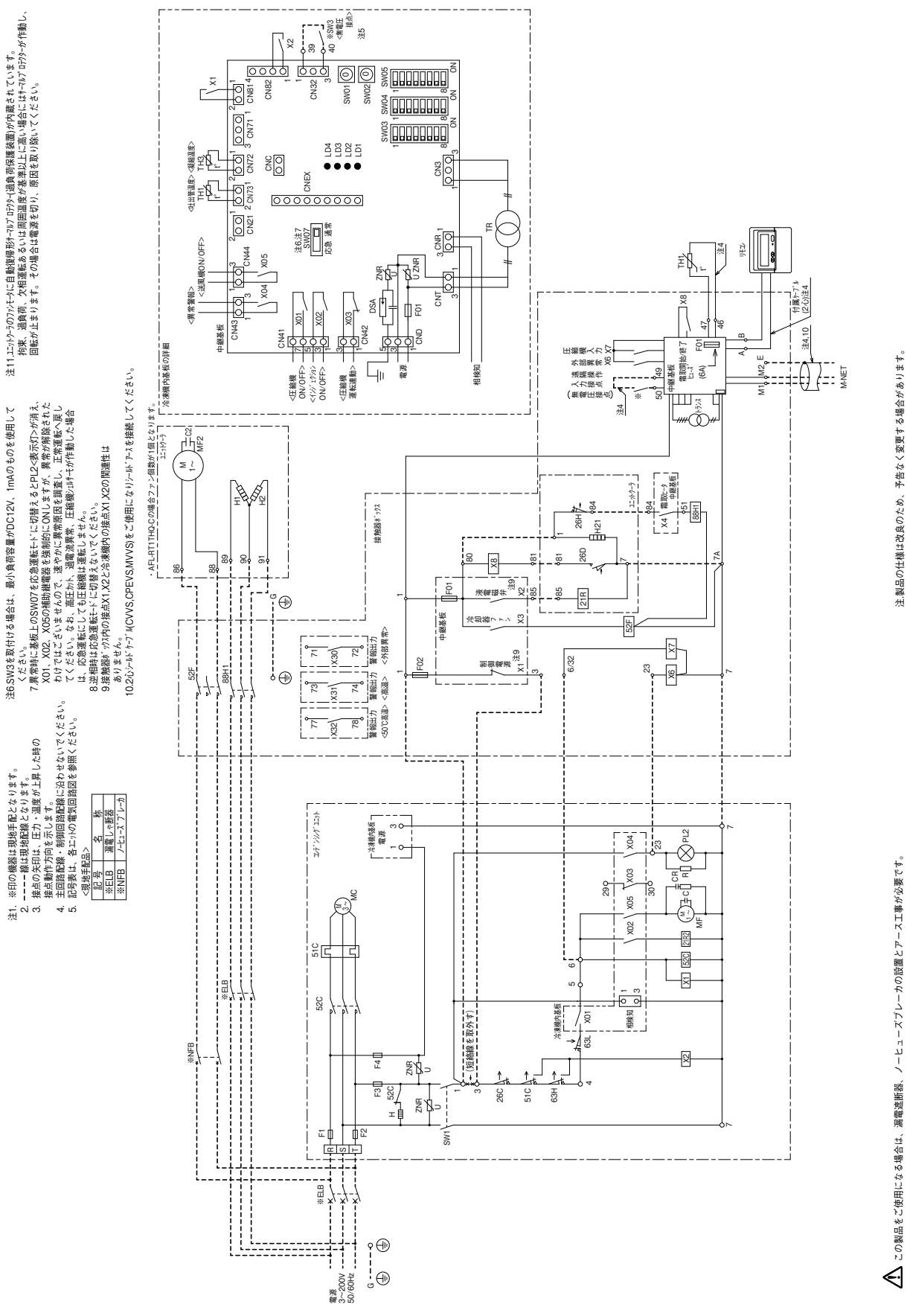

● AFL-RT2THQ-C形
● AFL-RT3VHQ-C形
● AFR-RT2, 3VHQ-C形

R449A R448A	一定速ロータリ 2～3馬力	ヒータ霜取	クーラ1台

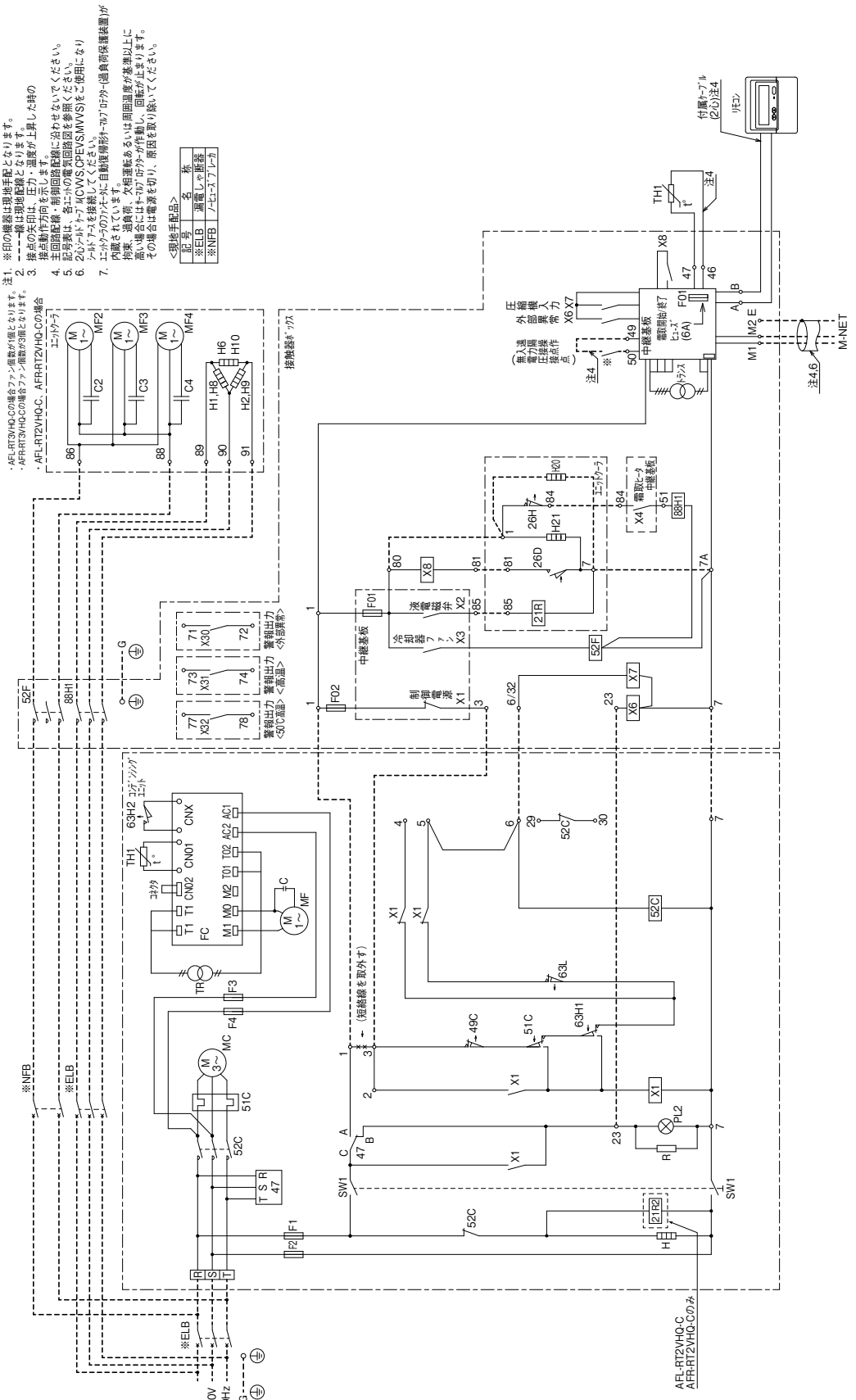

注製品の仕様は改良のため、予告なく変更する場合があります。

⚠ この製品をご使用になる場合は、漏電遮断器、ノーヒューズブレーカの設置とアース工事が必要です。

● AFR-RT1, 1.6VHQ-C形

R449A R448A	一定速ロータリ 1～1.6馬力	ヒータ霜取	クーラ1台

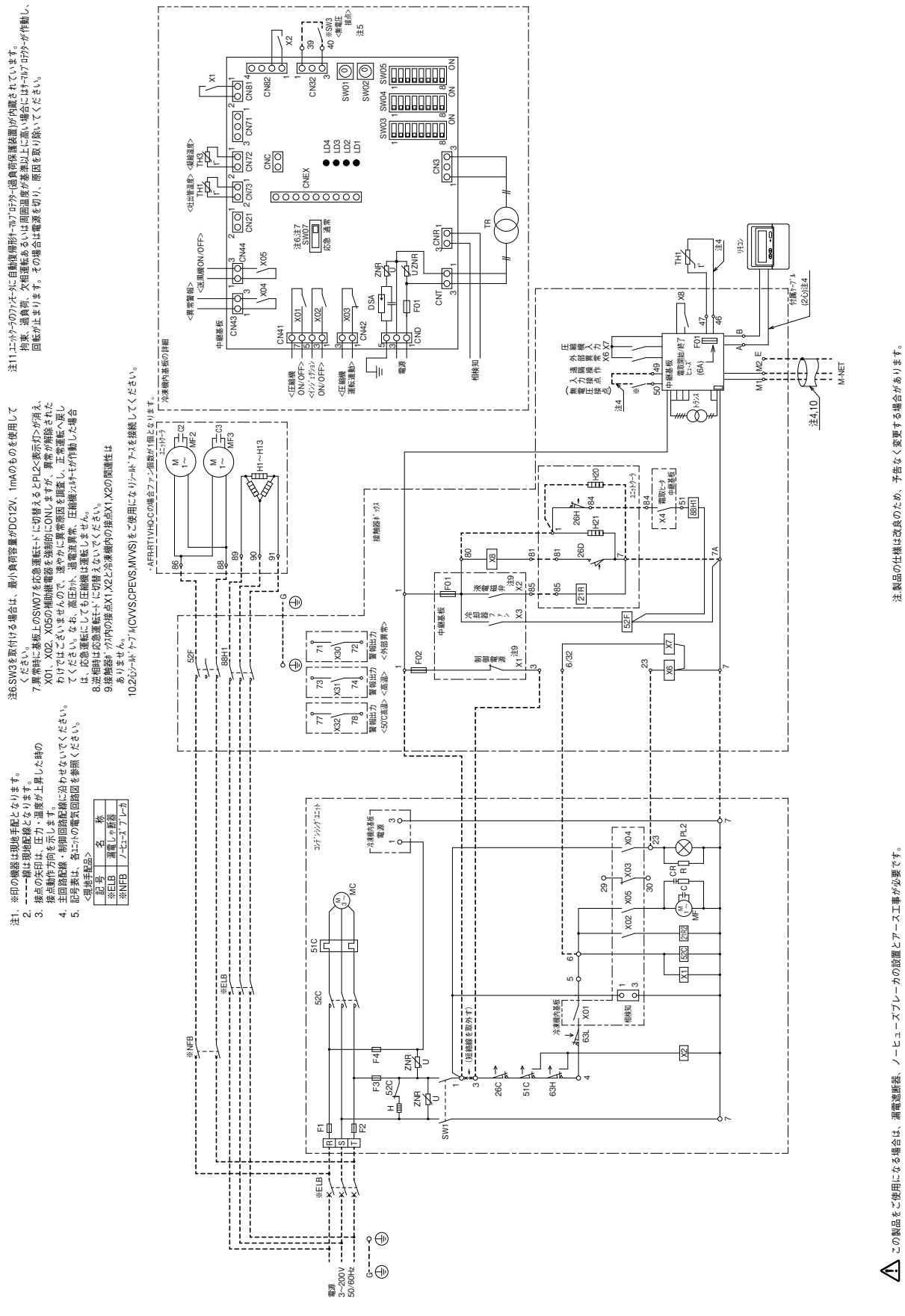

(1) 防音パネル

■仕様

組合せ 別売品形名	防音パネル必要個数			
	背面左右		背面中央	側面左右
	NP-N75E-B	NP-N75D-B	NP-N75B-MB	NP-N75C-S
ECOV-DM75, 98, 110MA	1			2
ECOV-DM150, 185, 225MA		2		2
ECOV-DM270, 300, 335MA		2	1	2
ECOV-DM75, 98, 110A	1			2
ECOV-DM150, 185, 225A		2		2
ECOV-DM270, 300, 335A		2	1	2

■外形寸法図

・NP-N75E-B × 1，NP-N75C-S × 2（ECOV-DM75, 98, 110MA、ECOV-DM75, 98, 110A 取付時）

（単位：mm）

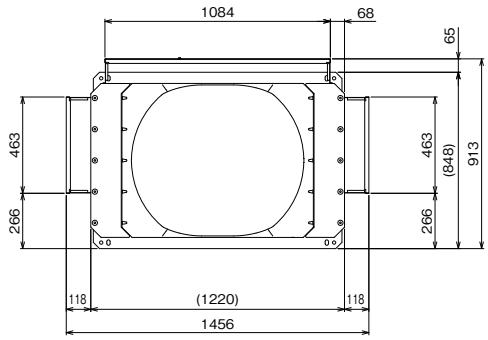

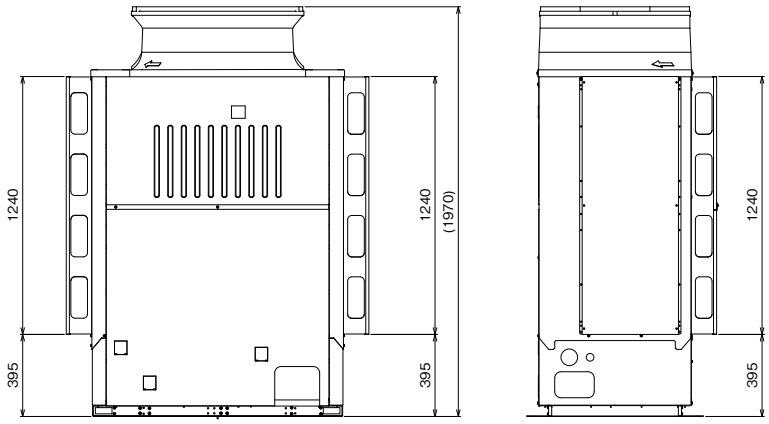

防音パネル部品構成

防音パネルは下図のような部品構成となっています。
取付方法の詳細につきましては、防音パネルに付属している
取付要領書を参照ください。

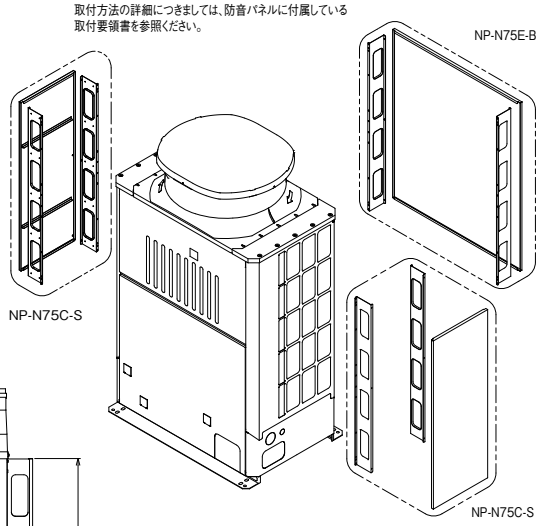

パネルはユニット方向（左側面,背面,右側面）ごとに
別途必要となりますので必要箇所（個数）をご購入ください。

（例）［ 上図のように、製品3方向にパネルを取付ける場合は
NP-N75C-S×2，NP-N75E-B×1をご購入ください。 ］

注.製品の仕様は改良のため、予告なく変更する場合があります。

・NP-N75D-B × 2, NP-N75C-S × 2（ECOV-DM150, 185, 225MA、ECOV-DM150, 185, 225A 取付時）

（単位：mm）

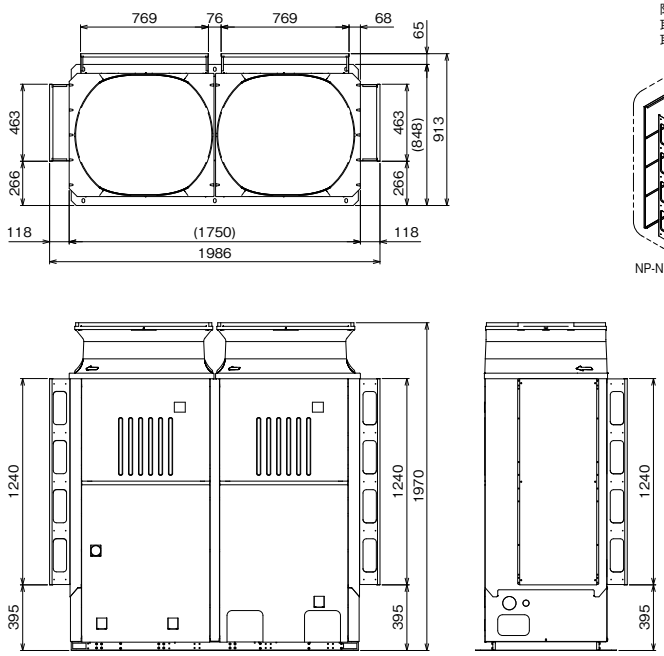

防音パネル部品構成

防音パネルは下図のような部品構成となっています。
取付方法の詳細につきましては、防音パネルに付属している
取付要領書を参照ください。

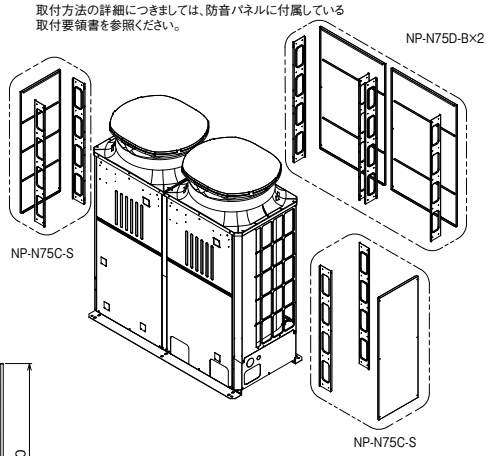

パネルはユニット方向（左側面,背面,右側面）ごとに
別途必要となりますので必要箇所（個数）をご購入ください。
（例）［上図のように、製品3方向にパネルを取付ける場合は
NP-N75C-S×2，NP-N75D-B×2をご購入ください。］

注.製品の仕様は改良のため、予告なく変更する場合があります。

・NP-N75C-S × 2, NP-N75D-B × 2, NP-N75B-MB × 1（ECOV-DM270, 300, 335MA、ECOV-DM270, 300, 335A 取付時）

（単位：mm）

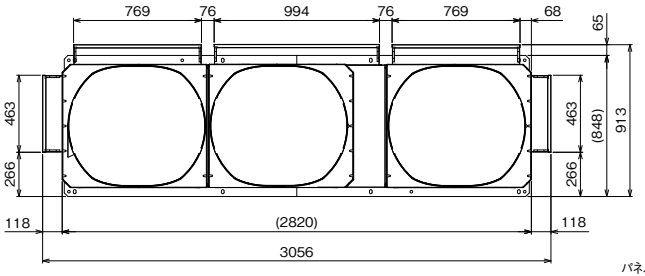

防音パネル部品構成

防音パネルは下図のような部品構成となっています。
取付方法の詳細につきましては、防音パネルに付属している
取付要領書を参照ください。

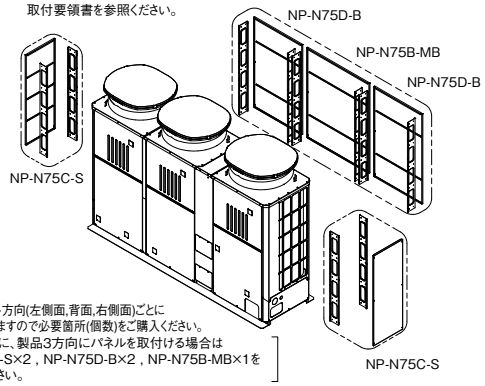

パネルはユニット方向(左側面,背面,右側面)ごとに
別途必要となりますので必要箇所(個数)をご購入ください。
（例）［上図のように、製品3方向にパネルを取付ける場合は
NP-N75C-S×2，NP-N75D-B×2，NP-N75B-MB×1を
ご購入ください。］

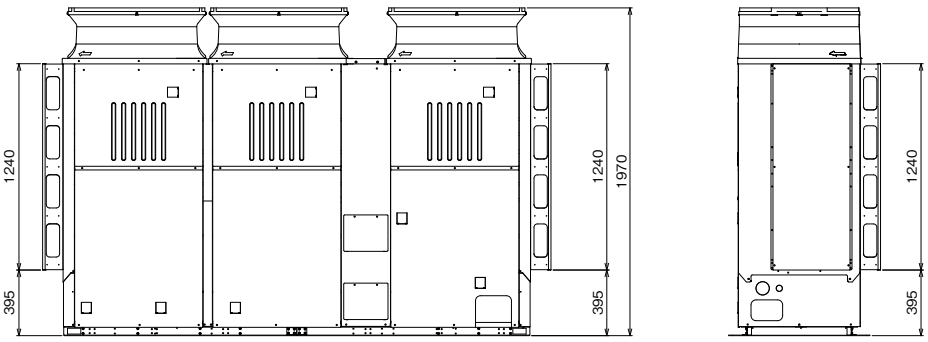

注.製品の仕様は改良のため、予告なく変更する場合があります。

(2) アクティブフィルタ

形名		適合機種
本体	取付キット	
PAC-KR51EAC ※1	–	ECOV-DM45, 55, 67WA
HF-N75B HF-N75B-BS ※2	–	ECOV-DM75, 98, 110, 150, 185, 225, 270, 300, 335MA ECOV-DM75, 98, 110, 150, 185, 225, 270, 300, 335A

※1.コンデンシングユニットとは別置の屋内置タイプとなります。
※2.ユニット内部に現地取付となります。

(3) 大容量アクティブフィルタ (自立盤形)

形名	適合機種	外形寸法(mm)	重量(kg)
HF-N180A	AFSV-SN40、50、60H	800×575×1799高さ (別売フード取付時 803×576×1890高さ)	141kg
HF-10TA(※)	HF-N180A用 屋外設置用フード	800×576×230高さ	13kg

※ HF-N180Aを屋外設置する場合は必ず屋外設置用フードHF-10TAを合わせて手配してください。

■外形図

・HF-N180A

(単位：mm)

電源	3～ 200V±10% 50/60Hz
使用環境	温度:-10℃～40℃ 湿度:～95%RH
定格補償容量	20kVA
損失	950W
定格負荷	特定需要家向けガイドラインの回路分類K33で37kW
高調波残存率 (定格負荷時)	5次:3.0%以下 7次:1.8%以下 11次:1.8%以下 13次:1.3%以下 17次:1.6%以下 19次:1.2%以下 23次:1.4%以下 25次:1.1%以下
製品質量	141kg

注1.据付ピッチ
本製品の据付ピッチは下図のとおりです。
なお、振動が据付部から伝搬し床・壁面から騒音や振動が発生する場合がありますので、必要に応じ十分な防振工事を行ってください。

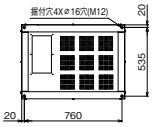

2.配線取出方向
設置方法に合わせて、以下から取出方法を選び、現地加工の上、配線を取出してください。
①配線取出部の閉鎖板に穴を開け取出す。
②側面のノックアウト穴を加工し取出す。
加工後の隙間は、ラッキング、ブッシング、シリコン加工などを行い、水や異物が侵入しないようにしてください。
3.本品は屋内設置構造です。屋内に設置し、水がかからないよう注意ください。また、結露環境には設置しないでください。
屋外設置時は別売の屋外フードを取付けてください。
4.接続する電源は、電圧不平衡率2%以下を目安としてください。
不平衡率が大きい場合、機器の能力が低下します。
5.動作中は、ACLからのシャリシャリ音やACファンの音が発生します。騒音を懸念するような場所には据付しないようご検討ください。

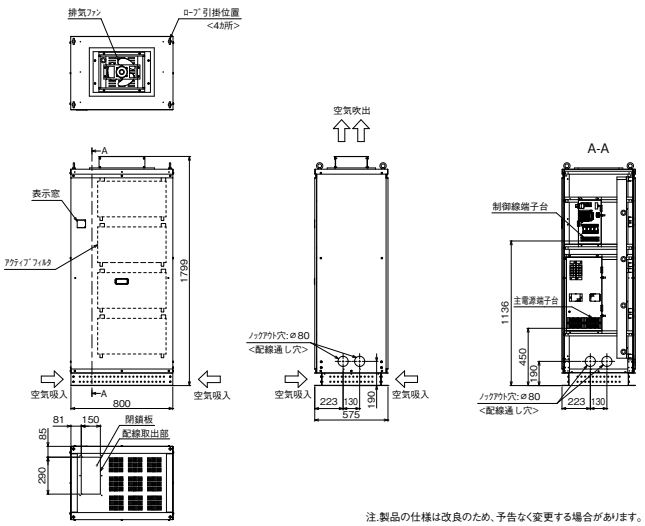

注.製品の仕様は改良のため、予告なく変更する場合があります。

・HF-N180A ＋ HF-10TA（屋外設置用フード取付時）

(単位：mm)

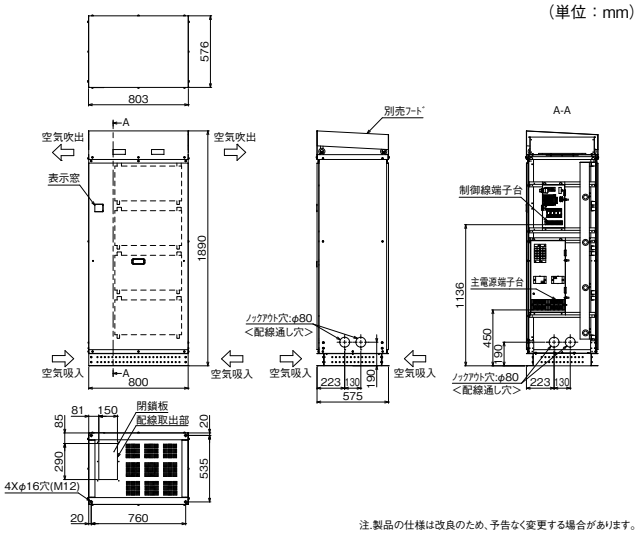

注.製品の仕様は改良のため、予告なく変更する場合があります。

■外形図

・HF-N75B（-BS）

注1. 天板裏全面にシーリング材(厚さ5mm)を貼付しています。
2. 動作中は、ACLからのシャリシャリ音やACファンの音が発生します。
3. 高調波残存率は、定格電圧における定格負荷時の数値です。電源環境により高調波残存率が増加します。
4. 接続する電源は、電圧不平衡率2%以下(JIS C 4421)を目安としてください。
不平衡率が大きい場合、高調波残存率が増加します。

電源	3～　200V±10%　50/60Hz
使用環境	温度：-25℃～43℃ 湿度：～95%RH
定格補償容量	5kVA
定格負荷	特定需要家向けガイドラインの回路分類K33で13kW
高調波残存率 (定格負荷時)	5次：3.0%以下　7次：1.8%以下　11次：1.8%以下　13次：1.3%以下 17次：1.6%以下　19次：1.2%以下　23次：1.4%以下　25次：1.1%以下
製品質量	13kg（本体のみ）

（単位：mm）

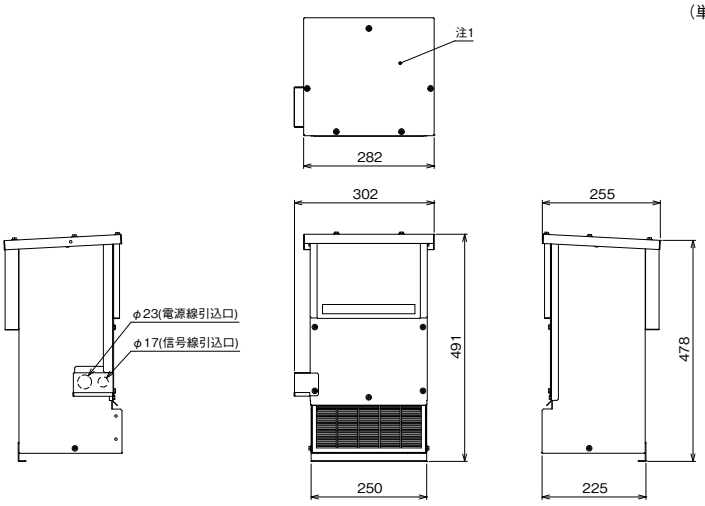

注.製品の仕様は改良のため、予告なく変更する場合があります。

■サービススペース

・HF-N180A

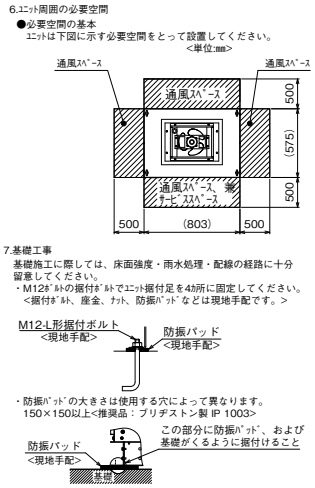

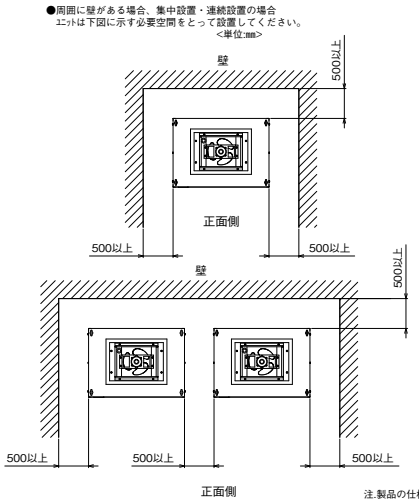

注.製品の仕様は改良のため、予告なく変更する場合があります。

(4) 粉雪侵入防止カバー

品　名	ECOV-DM15 ～ 67WA 用
防雪キット	SP-N67B

(5) フィンガード

品　名	ECOV-DM15, 22, 30, 37WA 用	ECOV-DM45, 55, 67WA 用
フィンガード	LG-N37B	LG-N67B

品　名	ECOV-DM75～110MA、ECOV-DM75～110A用	ECOV-DM150～225MA、ECOV-DM150～225A用	ECOV-DM270～335MA、ECOV-DM270～335A、MSAV-SN180～300H用
背面用網	PAC-KS36AM	PAC-KS13AM	LG-N335A

品　名	ERA-RT06～11B, ERA-RT08HB用
背面用網	KG-P11A

・LG-N37B

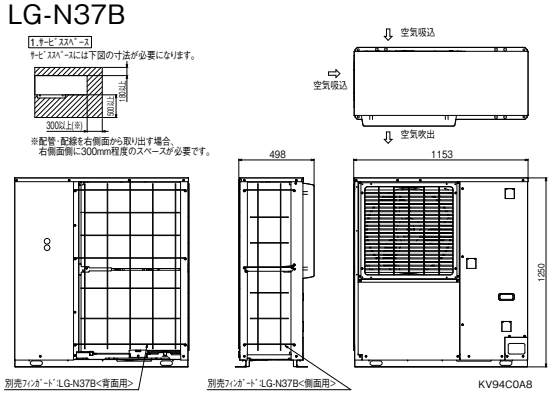

・LG-N67B

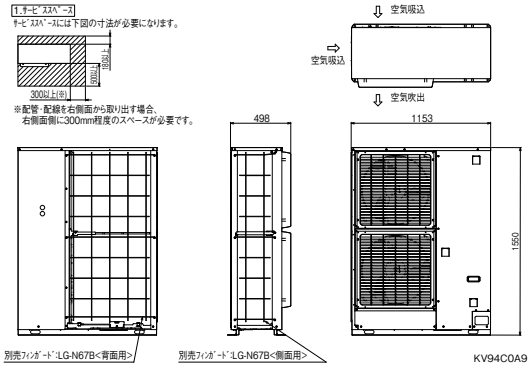

・PAC-KS13AM

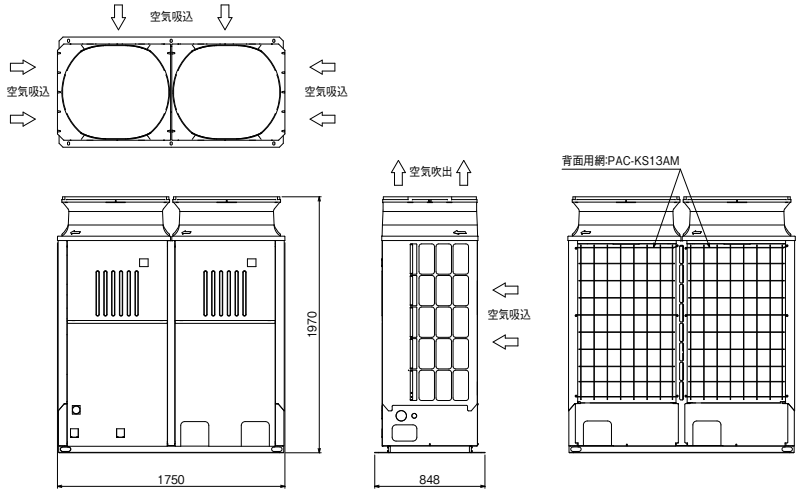

・LG-N335A

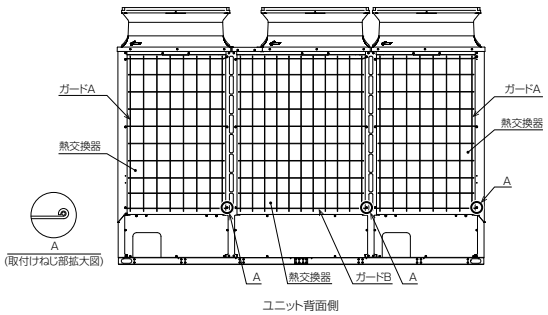

・PAC-KS13AM (2個)
PAC-KS35AM (1個)

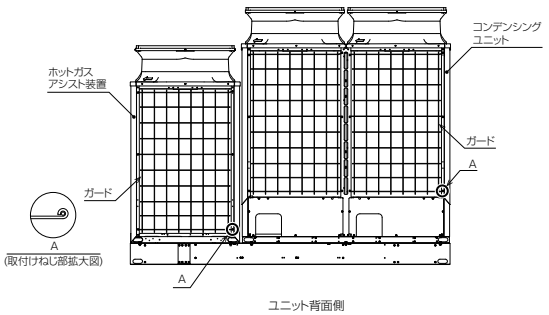

・KG-P11A

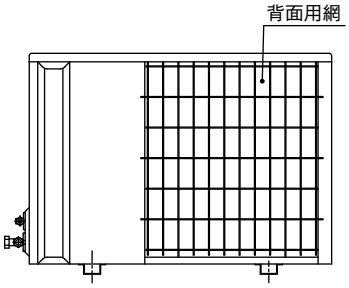

(6) エアガイド

品　名	ECOV-DM15, 22, 30, 37WA 用	ECOV-DM45, 55, 67WA 用
エアガイド	AG-N37A	AG-N37A × 2 個

(7) 吹出しガイド

品　名	ERA-RT15(H)B, 22(H)B 用	ERA-RT06B, 08B, 11B, 08HB 用
吹出しガイド	※ PAC-SF08SG	※ PAC-292SG

※ 吹出しガイド取付時に、ユニット側にはネジ穴が開いていませんので、現地施工が必要となります。

(8) 集中制御接続用フェライトコア

品　名	ECOV-DM15 ～ 67WA、ECOV-DM75 ～ 335（M）A 用
フェライトコア	FC-01MA

※ 空調冷熱総合管理システムとの接続時に使用。
メイン基板にのみ取付が必要なため、機種に関わらず 1 台につき 1 個手配してください。

(9) 防雪フード

●R463A-J, R32コンデンシングユニット7.5～33.5kW用防雪フードは右記にて取付可能品がございますので、直接お問い合わせください。

連絡先　株式会社 ヤブシタ
TEL 011-205-3281　FAX 011-205-3285
〒060-0001
北海道札幌市中央区北1条西9丁目3番1号
南大通ビルN1 3階

(10) 蛍光剤関連紹介

蛍光剤関連部品は右記にて取扱品がございますので、
直接お問い合わせください。

品名	形名
蛍光剤用 UV ライト	LL-200-LAUV
紫外線カットゴーグル	LL-9940
蛍光剤クリーナー GLO-Away	LL-128484

連絡先　株式会社 リークラボ・ジャパン
〒 630-0101
奈良県生駒市高山町 5655
TEL 0743 － 21 － 0005
FAX 0743 － 21 － 0006
https://leaklab-japan.com

(11) その他

■ サービス部品　※下記以外の油は使用しないでください。

●冷凍機油

1）R463A-J 専用スクロール
コンデンシングユニット リモート
R449A 二段スクリュー
コンデンシングユニット MSAV-ST

部品名	内容量	部品コード
冷凍機油 FVC32EA	1L	R12 30
	4L	R12 33

2）R463A-J/R32 兼用
スクロールコンデンシングユニット
サイドフロー

部品名	内容量	部品コード
冷凍機油 Ze-GLES RM68EH	1L	R12 36

3）R463A-J/R32 兼用
スクロールコンデンシングユニット
トップフロー

部品名	内容量	部品コード
冷凍機油 MEL46EZ	1L	R12 34
	4L	R12 35

4）R410A 二段スクリュー
コンデンシングユニット
MSAV-SN

部品名	内容量	部品コード
冷凍機油 MEL32(N)1	4L	R73 001 085
	18L	R73 001 084

●補修塗料

部品名	部品コード	仕様
トリョウクミタテ	R61 A45 010	5Y 8 ／ 1

●カプセル蛍光剤

部品名	部品コード
カプセル蛍光剤	R11 001 897

（12）吹出しダンパ・吸込みフード

主に冷凍庫において、霜取時にユニットクーラからの熱・蒸気の流出による庫内温度の上昇や、天井面への霜・露付き・水滴落下を抑制できます。

使用時の注意

※1. 同一庫内にユニットクーラ複数台設置している時、吹出しダンパを付けた状態で、複数室個別制御はさけてください。
※2. ユニットクーラのサーモ OFF 時、ファン停止制御は絶対に行わないでください。

■機種対応表

ユニットクーラ形名	吹出しダンパ／吸込みフード対応形名
UCR-D2VHA	ND-320A　1 個／ NF-3A1　1 個
UCR-D3VHB、UCR-M3VHA	ND-320A　1 個／ NF-3A1　1 個
UCR-D4VHB、UCR-M4VHA	ND-320A　2 個／ NF-6A1　1 個
UCR-D5VHB、UCR-M5VHA	ND-320A　2 個／ NF-6A1　1 個
UCR-D6VHB、UCR-M6VHA	ND-320A　2 個／ NF-6A1　1 個
UCR-D8VHB、UCR-M8VHA	ND-400A　2 個／ NF-8A1　1 個
UCR-D10VHB、UCR-M10VHA	ND-400A　2 個／ NF-10A1　1 個
UCR-D15VHB、UCR-M15VHA	ND-400A　3 個／ NF-15A1　1 個
UCR-D20VHB、UCR-M20VHA	ND-400A　4 個／ NF-20A1　1 個

※注 .UCR-D1,1.6VHA に対応する吹出しダンパ、吸込みフードはラインアップしておりません。

ユニットクーラ形名	吹出しダンパ／吸込みフード対応形名
UCR-A4VHA	ND-320A　2 個／ NF-6A1 1 個
UCR-A5VHA	ND-320A　2 個／ NF-6A1 1 個
UCR-A6VHA	ND-320A　2 個／ NF-6A1 1 個
UCR-A8VHA	ND-400A　2 個／ NF-8A1 1 個
UCR-A10VHA	ND-400A　2 個／ NF-10A1 1 個
UCR-A15VHA	ND-400A　3 個／ NF-15A1 1 個
UCR-A20VHA	ND-400A　4 個／ NF-20A1 1 個

■外形図

吹出しダンパ(ND-400A)

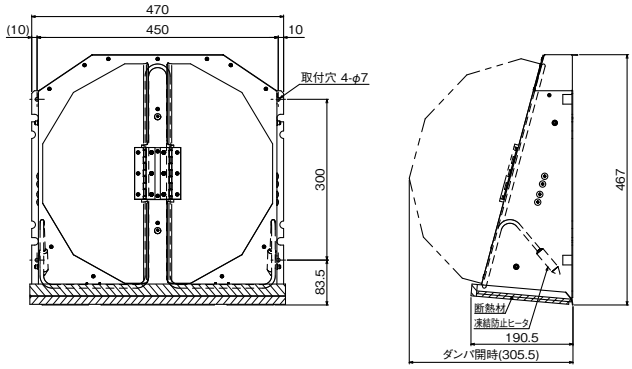

吸込みフード(NF-8A1)

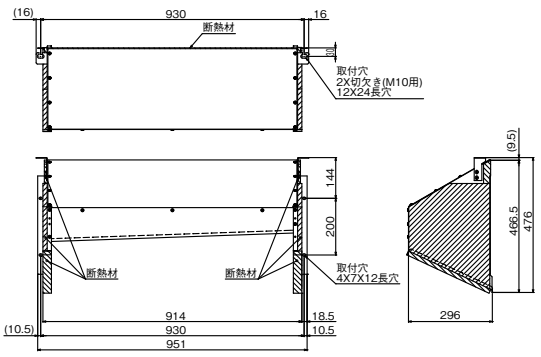

吸込みフード(NF-10A1)

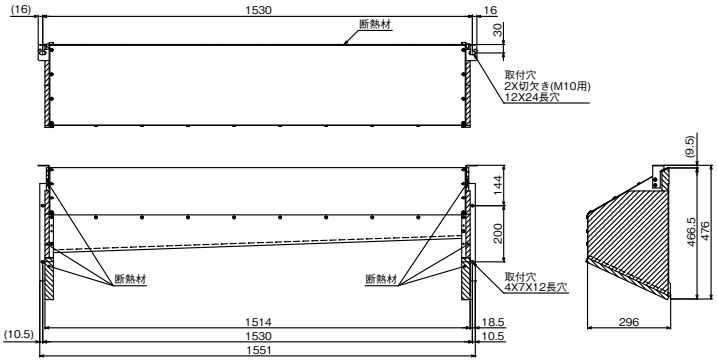

吸込みフード(NF-15A1)

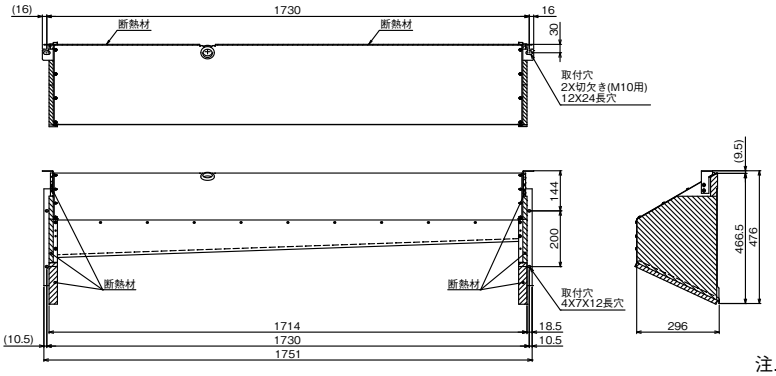

注. 製品仕様は改良のため、予告なしに変更する場合があります。

吸込みフード(NF-20A1)

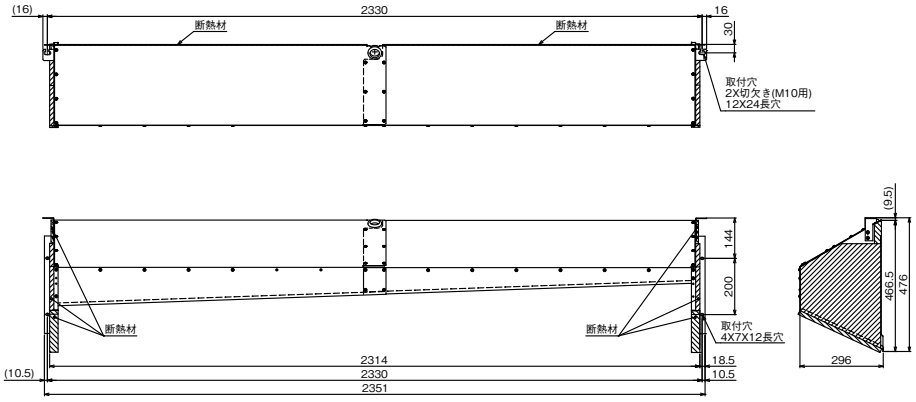

吹出しダンパ(ND-320A)

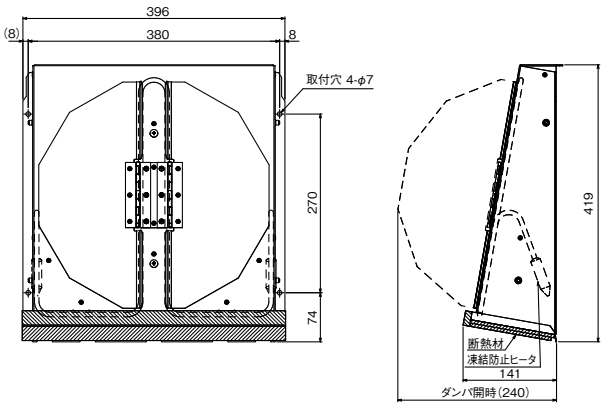

吸込みフード(NF-3A1)

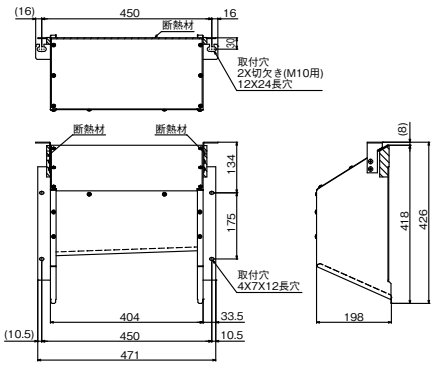

吸込みフード(NF-6A1)

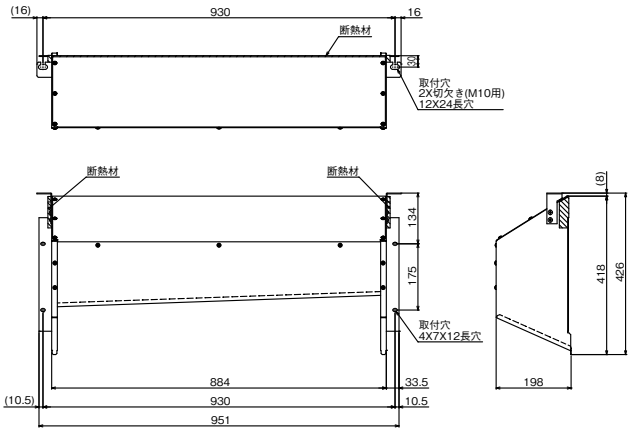

吹出しダンパ+吸込みフード

UCR-D15VHBの場合

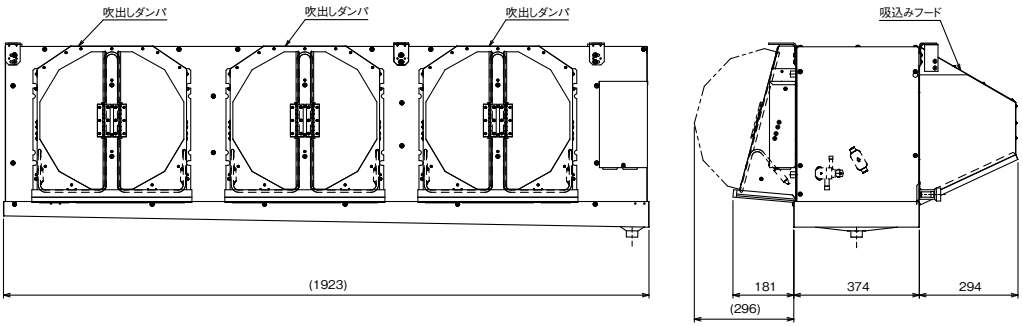

注1.吹出しダンパ取付けは、現在付いているファンガードを取外し、同じ位置に取付けてください。
詳細は、付属説明書に従い確実に取付けてください。
2.吸込みフード取付けは、付属取付説明書に従い確実に取付けてください。

注. 製品仕様は改良のため、予告なしに変更する場合があります。

（13）ユニットクーラ用ドレンパン（結露防止用）断熱材セット

食品加工場などの作業場空調や、庫内温度変化の大きい冷蔵庫などでのドレンパン結露防止に効果があります。

■形名適合表

ユニットクーラ形名	ドレンパン断熱材セット
UCH-D(T)08TNA	H08-DDT
UCH-D(T)1TNA	H1-DDT
UCH-D(T)1.6TNA	H1.6-DDT
UCH-D(T)2TNA	H2-DDT
UCH-T3VNA	H4-DD
UCH-D3VNB, UCH-M3VNA	H3-DD1
UCH-D4VNB, UCH-M4VNA	H5-DD1
UCH-D5VNB, UCH-M5VNA	H5-DD1
UCH-D6VNB, UCH-M6VNA	H6-DD1
UCH-D8VNB, UCH-M8VNA	H8-DD1
UCH-D10VNB, UCH-M10VNA	H10-DD1
UCH-D15VNB1, UCH-M15VNA1	H15-DD1

※断熱材厚さ：15㎜、材質：ポリエチレン

ユニットクーラ形名	ドレンパン断熱材セット
UCH-A4VNA	H5-DD1
UCH-A5VNA	H5-DD1
UCH-A6VNA	H6-DD1
UCH-A8VNA	H8-DD1
UCH-A10VNA	H10-DD1
UCH-A15VNA	H15-DD1

※断熱材厚さ：15㎜、材質：ポリエチレン

ユニットクーラ形名	ドレンパン断熱材セット
UCH-D2DNA	H2-DDC
UCH-D3DNA	H3-DDC
UCH-D4DNA	H4-DDC
UCH-D5DNA	H5-DDC
UCH-D6DNA	H6-DDC

※断熱材厚さ：15㎜、材質：ポリエチレン

（14）縦形ユニットクーラ　吸込みフィルタ

■適合表

ユニットクーラ形名	吸込みフィルタ		フィルタ固定板	
	形名	数量	形名	数量
UCH-D3VNB, UCH-M3VNA	F3-700A	1	K-3A	1
UCH-D4VNB, UCH-M4VNA, UCH-A4VNA	F3-900A	1	K-4A	1
UCH-D5VNB, UCH-M5VNA, UCH-A5VNA	F3-900A	1	K-4A	1
UCH-D6VNB, UCH-M6VNA, UCH-A6VNA	F4-900A	1	K-6A	1
UCH-D8VNB, UCH-M8VNA, UCH-A8VNA	F4-1500A	1	K-8A	1
UCH-D10VNB, UCH-M10VNA, UCH-A10VNA、	F4-800A	1	K-10A	1
	F4-900A	1		
UCH-D15VNB1, UCH-M15VNA1, UCH-A15VNA	F4-800A	1	K-15A	1
	F4-1500A	1		

※吸込みフィルタの取付にはフィルタ固定板が必要になります。

・UCH-D10VNB、UCH-M10VNA、UCH-A10VNA

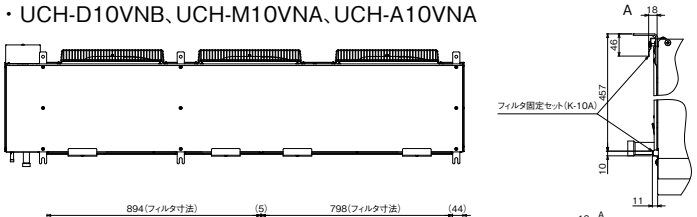

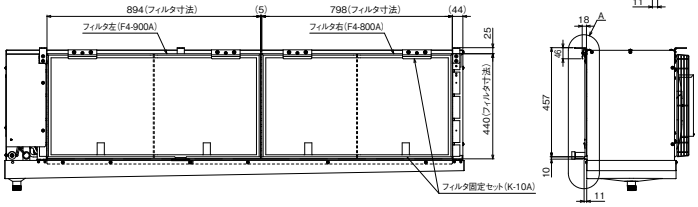

構成部品名	形名	個数
フィルタ(右)	F4-800A	1
フィルタ(左)	F4-900A	1
フィルタ固定セット	K-10A	1

注1. ドレンパンを、本図とは反対（右にドレン継手）に取付けている場合でも、フィルタ及びフィルタ固定セットの取付位置、寸法は同じです。
2. 製品の仕様は改良のため、予告なく変更することがあります。

・UCH-D15VNB1、UCH-M15VNA1、UCH-A15VNA

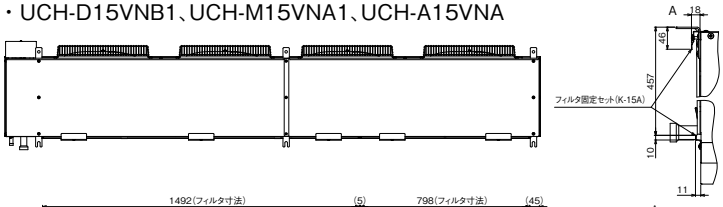

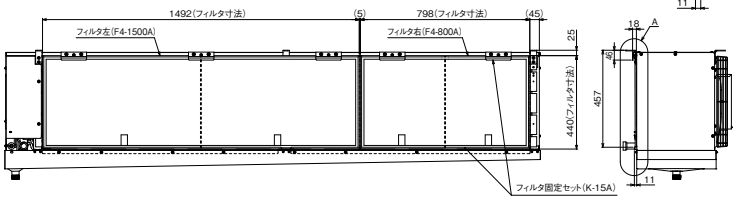

構成部品名	形名	個数
フィルタ(右)	F4-800A	1
フィルタ(左)	F4-1500A	1
フィルタ固定セット	K-15A	1

注1. ドレンパンを、本図とは反対（右にドレン継手）に取付けている場合でも、フィルタ及びフィルタ固定セットの取付位置、寸法は同じです。
2. 製品の仕様は改良のため、予告なく変更することがあります。

(15)ドレンホース(ヒータ同梱)

■適合表

形名	適合機種
GG-15A	全機種 (ソックダウト対応形除く)
GG-20A	
GG-25A	

■仕様表

形　名		GG-15A	GG-20A	GG-25A
ドレンホース		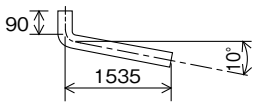	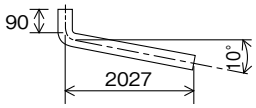	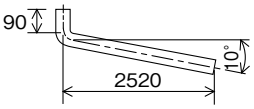
ヒータ	長さ(m)	1.5	2.0	2.5
	容量(W)	35	50	75
	定格電圧(V)	200		
同梱部品		ホースバンド：2個 取扱・据付工事説明書		
ヒータ使用範囲		−35℃～−5℃(※)		

※冷蔵用途で使用する場合はドレンホースヒータを取付けないでください。

(16)作業場向薄形ユニットクーラ　下吸込用ボックス

吸い込み口を下吸込仕様に変更するための部品です。

■適合表

ユニットクーラ形名	ボックスセット形名
UCH-D4SNA	PAC-KB76TB
UCH-D5SNA	PAC-KB77TB

(17)作業場向薄形ユニットクーラ　ロングライフフィルタ

室内の粗塵混入を防止する長寿命仕様のフィルタです。

■適合表

ユニットクーラ形名	フィルタ形名
UCH-D4SNA	PAC-KB18LAF
UCH-D5SNA	PAC-KB19LAF

(18)ソックダクト関連部品紹介

品名	個数(※1)
ソックダクト	1～2
レール	1～2
ランナー	一式
バンド	1～2
整流板(※2)	1～2

左記ソックダクト関連部品は現地状況に合わせて市販品を別途手配ください。
仕様詳細はソックダクトメーカへお問い合わせください。

※1：ユニットクーラ1台あたりの個数です。
※2：10m程度、あるいはそれ以上のソックダクトを装着すると、ばたつきが生じる場合があります。
対処の方法につきましてはソックダクト販売元へご相談の上、ばたつき防止用整流板、整流布またはストレーナをご使用ください。

■ソックダクトメーカのご紹介

メーカ名	株式会社サンロード	ソックフィルター株式会社
TEL	0744−23−4139	03−5829−6981

(19)吹出しフィルタ部品紹介

オフサイクルデフロスト機(UCHシリーズ)を食品保管用途に使用する場合、食品の安全・衛生を確保する手段の一つとして吹出しフィルタがあります。
現地状況に合わせて別途手配ください。仕様詳細は下記メーカへお問い合わせください。
※蒸発温度低下による着霜量増加や能力低下となる可能性があります。

メーカ名	株式会社サンロード
TEL	0744−23−4139

(20)ファンコントローラ(ユニットクーラ用)

■仕様表

コントローラ<ファンコントローラ>

項目		単位	UF-220S1
用途		ー	冷蔵庫冷却システム用冷却器ユニットファンコントローラ
適応機種 〈注1〉		ー	センター形及び一部縦形の単相ファンモータ搭載ユニットクーラ
据付条件	設置場所	ー	屋内設置
	周囲温度	℃	−15〜+40
	周囲湿度	%	85以下(但し、凍結・結露なきこと)
制御方式		ー	デューティ制御(サイクル制御)
電源		ー	単相 200V 50/60Hz
ファンモータ回転数範囲		%	30〜100 (可変)
許容電流		A	20
高さ×幅×奥行き		mm	212×120×89
重量		kg	2

注1. 三相モータ搭載機には使用できません。
注2. 製品仕様は改良などのため、予告なしに変更する場合があります。

■使用可否表

ユニットクーラカタログをご参照ください。

(21) 送風機用インバータボックス

■仕様表

項目			VJ-40A	VJ-60A
適合ユニット <注1>		HP	AFSV R410A インバータ二段クーリングユニット用ユニットクーラ	
			UCS-N40FGA	UCS-N60・80FGA、UCS-N40・60FGA-10
据付条件		℃	屋内設置 周囲温度−10 ～ +40（但し、凍結・結露なきこと）	
インバータ容量		kW	5.5	7.5
定格電流		A	23.8	31.8
電源			単相 200V 50Hz/60Hz	
外装色			マンセル5Y 8/1	
周波数使用範囲		Hz	35～45	
外形寸法	高さ	mm	633	
	幅	mm	505	
	奥行	mm	225	
質量	荷造質量	kg	19	
	製品質量	kg	17.5	

注1. 接続可能なユニットは当社 R410A スクリュークーリングユニット用ユニットクーラのみ対応可能です。
ﾕﾆｯﾄｸｰﾗ送風機をｲﾝﾊﾞｰﾀ駆動方式する場合、本ｲﾝﾊﾞｰﾀﾎﾞｯｸｽの使用を推奨します。
注2. 製品仕様は改良などのため、予告なしに変更する場合があります。

■外形寸法図

・VJ-40・60A

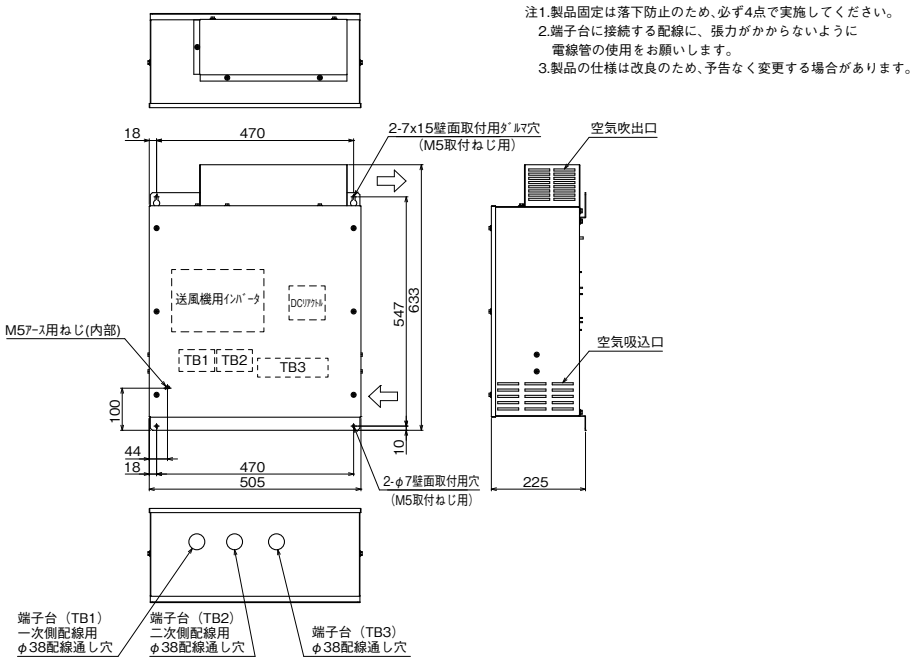

■電気回路図

・VJ-40・60A

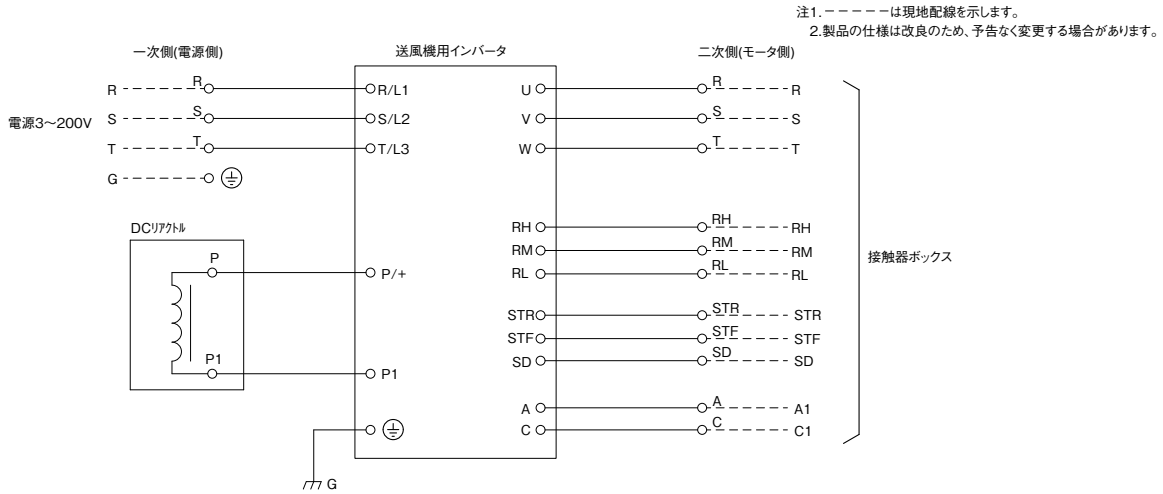

(22)クールマルチリモコン用防水ボックス(推奨品)

食品工場などクールマルチ用リモコンに水浸入のおそれのある時には、下記防水ボックスを用意しております。
下記にて購入可能となります。

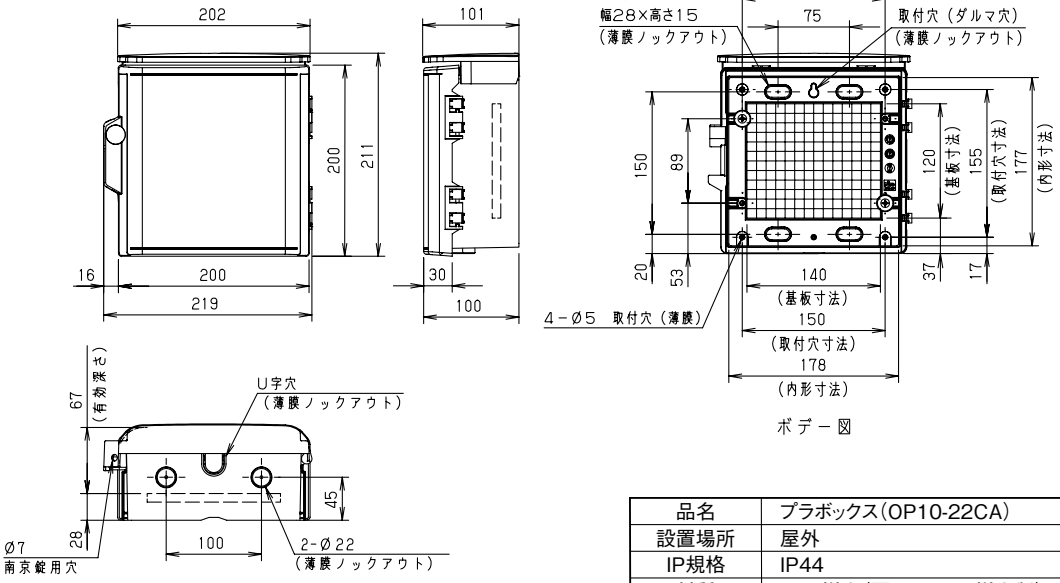

連絡先: 〒640-8355 和歌山市北ノ新地1-25
富士火災和歌山ビル6F
福西電機(株)和歌山営業所
TEL:(073)425-0620 FAX:(073)425-0621

品名	プラボックス(OP10-22CA)
設置場所	屋外
IP規格	IP44
材質	ABS樹脂(扉はアクリル樹脂製)
色彩	ボデー:ホワイトグレー色(5YR8.5/0.5)
	扉:ライトスモーク色
取付基板	木製基板(9mm)
ボックス板厚	扉・ボデー1.8〜3.5mm

(23)サーミスタ

■外形図

クオリティシステム

・延長サーミスタ

(単位:mm)

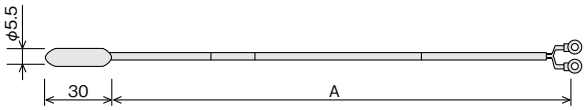

形 名	適応機種	長さA(m)
TM-D10	クオリティコントローラ	10
TM-D20		20
TM-D30		30

・超低温用

(単位:mm)

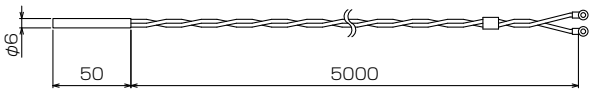

形 名	適応機種	長さ(m)
TM-U5	クオリティコントローラ	5

・予備サーミスタ

(単位:mm)

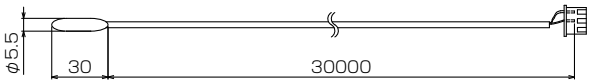

形 名	適応機種	長さ(m)
TM-A30	クオリティコントローラ	30

(24)ブザー ※取付ネジ、取付要領書は同梱しています。

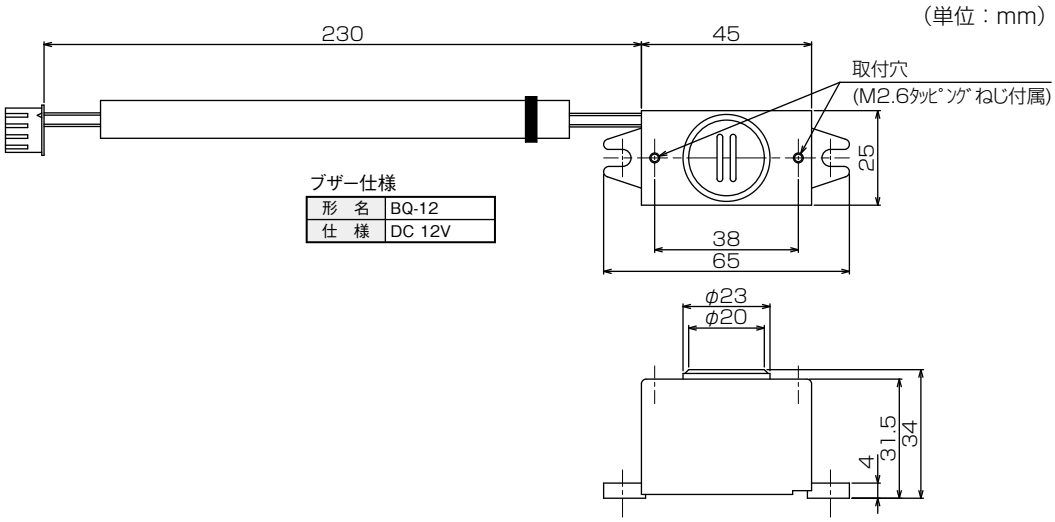

ブザー仕様

形　名	BQ-12
仕　様	DC 12V

(25)湿度センサキット

クオリティコントローラに湿度センサーを追加するためのキットです。

■仕様書

項目 ＼ 形名			SD-45HS
使用範囲	庫内温度		0 ～ 40℃
	庫内湿度		30 ～ 90%RH（ただし、結露なきこと）
電源			DC5V（中継基板より給電）
付属品			湿度センサ本体（樹脂カバー・リード線 30m 付き）1 個 配線固定クランプ　1 個 取付要領書
荷造寸法	高さ	mm	70
	幅	mm	300
	奥行	mm	260
荷造質量		kg	1.3
適合機種			RBH-M(C)35NRA-SQ, RBH-M(C)45NRA-SQ RBS-M(C)20HRA-SQ, RBS-M(C)25HRA-SQ RBS-M(C)202HRA-SQ, RBS-M(C)252HRA-SQ

■同梱部品

品名	外観	所要数
湿度センサ本体	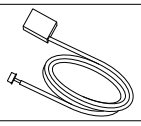	1
配線固定用クリップ		1
取付要領書		1

■使用範囲

庫内温度：0 ～ 40℃
庫内湿度：30 ～ 90%RH（ただし、結露なきこと）

■電気回路

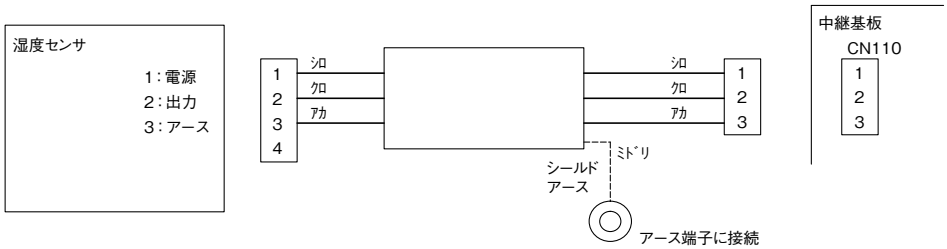

(26)Pt100 センサ入力キット

■仕様表

項目＼形名			SD-45PT
電源			DC5V（中継基板より給電）
付属品			接続配線　1 本 絶縁キャップ＜空き端子絶縁保護用＞　2 個 結束バンド　2 本 取付要領書
荷造寸法	高さ	mm	45
	幅	mm	225
	奥行	mm	130
荷造質量		kg	0.2
適合機種			RBH-M(C)35NRA-SQ, RBH-M(C)45NRA-SQ（※） RBS-M(C)20HRA-SQ, RBS-M(C)25HRA-SQ（※） RBS-M(C)202HRA-SQ, RBS-M(C)252HRA-SQ（※） RBS-N40GRA-HQ, RBS-N60GRA-HQ

※受注対応品となります。

■同梱部品

品名	外観	所要数
ケーブル	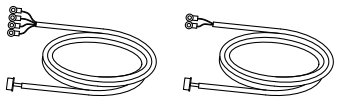	各1
取付要領書		1
他機種用取付概要書		2

■現地手配部品

本キットは、以下の部品との組合わせで使用してください。下記にて購入可能となります。
① Pt100 Ωセンサ
　JIS C1604（2013）の規格に基づいた白金測温抵抗体を使用したセンサをご使用ください。

②センサ入力変換装置
　エムジー社製　W2XR−MWを必要数手配してください。
　（庫内温度と予備サーミスタの両方で使用される場合は、2台手配してください。）
　＜ 仕様 ＞
　　供給電源　：AC100～240V　入出力特性：入力0V以下の場合、出力0V
　　入力レンジ　：−85～ +75℃　　入力5V以上の場合、出力5V

③変換装置固定用端子ボックス
　上記の変換装置は、DIN レール固定となりますので、以下の必要スペースを参考に端子ボックスを準備してください。

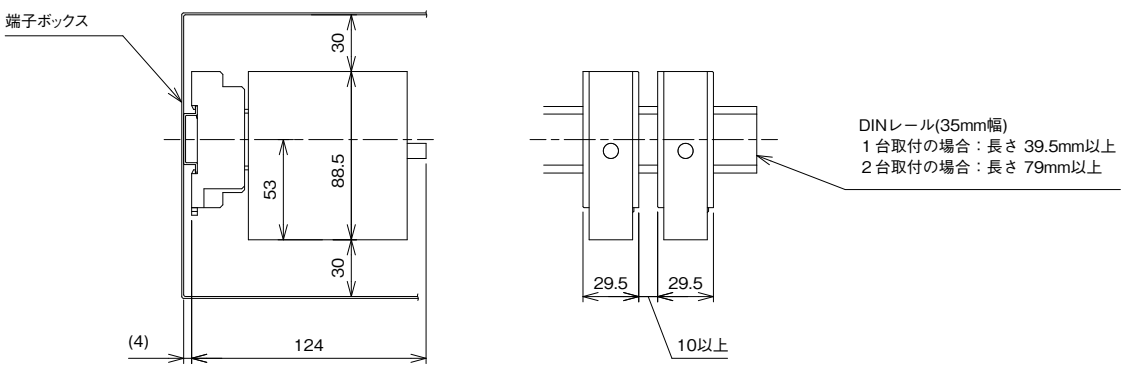

②連絡先：〒 640-8323　和歌山県和歌山市太田 2 丁目 1 番 12 号 KST ビル 1F
　　英和株式会社　和歌山出張所
　　TEL：(073) 476-5010　FAX：(073) 476-5012

■電気配線図

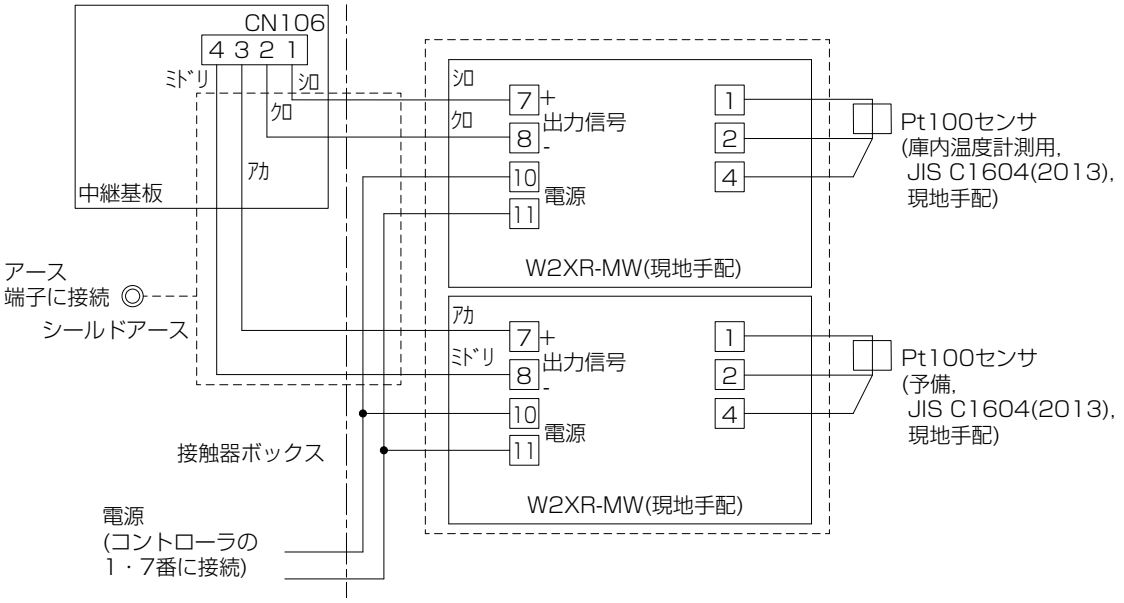

※予備センサを使用しない場合は、2 心ケーブルで接続してください（4 心ケーブルは使用しないでください）

■取付手順

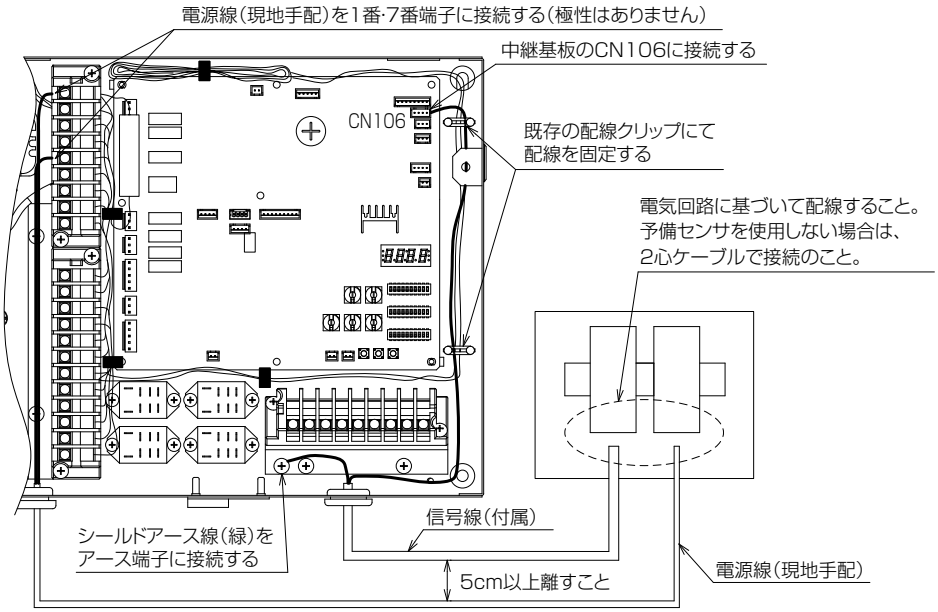

注 1: 配線や端子接続部に張力がかからないよう、適度にたるみを持たせて配線してください。
注 2: 電源線と信号線は、5cm 以上離して取り回してください。
同一管内に入れないようにしてください。

■中継基板の設定

①サーミスタ／ Pt100 の切替
中継基板の DipSW2-4 を ON にすると、Pt センサでの計測を行います。
(庫内温度サーミスタ・予備サーミスタ双方の設定が変わります)
②予備センサで計測を行う場合
(1) SWU4=「1」、SWU3=「5」に合わせます。
(2) 表示 LED に現在の設定が表示されます。
(出荷時設定 =OFF)
(3)「確定」ボタンを押して、設定変更モードに切り替えます。
(4)「↑」または「↓」ボタンを押して、「Log」に表示を切り替えます。
(5)「確定」ボタンを押して、設定を確定します。

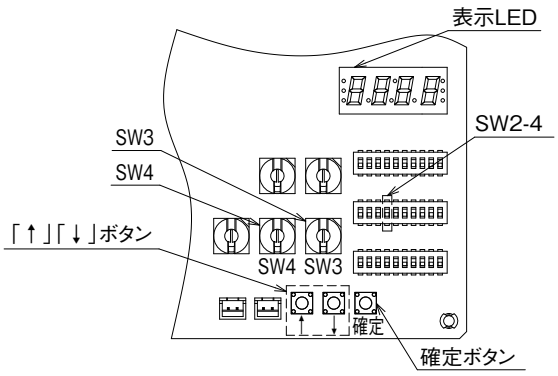

(27) 漏えいセンサセット

■仕様表

項目 ＼ 形名			SW-01MA
据付条件		℃	ユニットクーラ内設置　周囲温度 − 35 ～ +40
電　源			DC5V 〈注 1〉
外　装　色			黒
付　属　部　品			取付板金、ねじ、専用電気配線、結束バンド、配線クランプ、断熱材、取付要領書
荷造寸法	高　さ	mm	100
	幅	mm	260
	奥　行	mm	260
荷　造　質　量		kg	3.0
適　合　機　種			RBH-M(C)35NRA-SQ, RBH-M(C)45NRA-SQ RBS-M(C)20HRA-SQ, RBS-M(C)25HRA-SQ RBS-M(C)202HRA-SQ, RBS-M(C)252HRA-SQ

注 1　電源は別売の漏えいセンサ基板ボックス (LB-01A) から供給してください。

(28) 漏えいセンサ基板ボックス

■仕様表

項目 ＼ 形名			LB-01A
据付条件		℃	屋内設置　周囲温度 − 10 ～ +40(但し、凍結・結露なきこと)
電　源			単相 200V 50/60Hz 〈注 1〉
外　装　色			マンセル 5Y 8/1
付　属　部　品			電源確保警告ラベル、取扱説明書、据付工事説明書
外形寸法	高　さ	mm	295
	幅	mm	330
	奥　行	mm	92
製　品　質　量		kg	4.0
適　合　機　種			RBH-M(C)35NRA-SQ, RBH-M(C)45NRA-SQ RBS-M(C)20HRA-SQ, RBS-M(C)25HRA-SQ RBS-M(C)202HRA-SQ, RBS-M(C)252HRA-SQ

注 1　電源は別売の安全部材接続中継ボックス (SB-01A) から供給してください。

■外形図

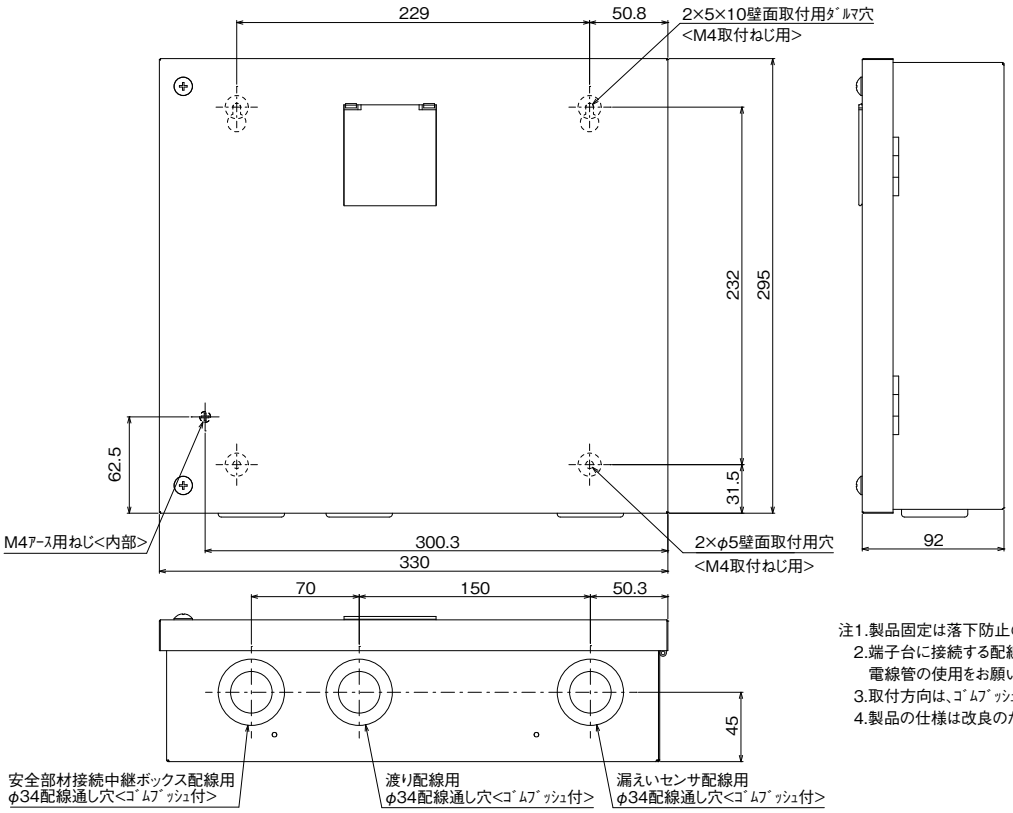

注1.製品固定は落下防止のため、必ず4点で実施してください。
2.端子台に接続する配線に、張力がかからないように
電線管の使用をお願いします。
3.取付方向は、ｺﾞﾑﾌﾞｯｼｭが下になるように取付けてください。
4.製品の仕様は改良のため、予告なく変更する場合があります。

(29) 安全部材接続中継ボックス

■仕様表

項目 ＼ 形名			SB-01A
据付条件		℃	屋内設置　周囲温度 －10 ～ +40(但し、凍結・結露なきこと)
電　源			単相 200V 50/60Hz 〈注 1〉
外　装　色			マンセル 5Y 8/1
付　属　部　品			専用電気配線、ゴムブッシュ、取付要領書
外形寸法	高　さ	mm	275
	幅	mm	190
	奥　行	mm	117
製　品　質　量		kg	3.0
適　合　機　種			RBH-M(C)35NRA-SQ, RBH-M(C)45NRA-SQ RBS-M(C)20HRA-SQ, RBS-M(C)25HRA-SQ RBS-M(C)202HRA-SQ, RBS-M(C)252HRA-SQ

注 1　電源はコントローラ (RBH/RBS) から供給してください。

■外形図

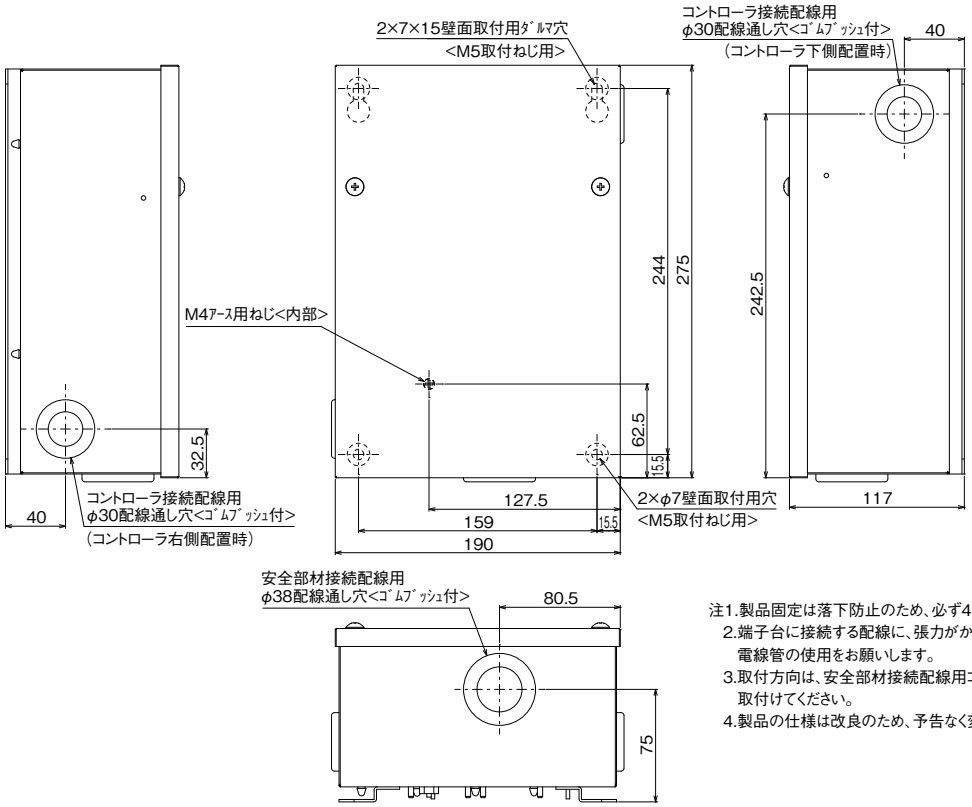

注1.製品固定は落下防止のため、必ず4点で実施してください。
2.端子台に接続する配線に、張力がかからないように電線管の使用をお願いします。
3.取付方向は、安全部材接続配線用ｺﾞﾑﾌﾞｯｼｭが下になるように取付けてください。
4.製品の仕様は改良のため、予告なく変更する場合があります。

(30) アラームキット

■仕様表

項目 ＼ 形名			AK-85A
据付条件		℃	屋内設置　周囲温度 －10 ～ +40(但し、凍結・結露なきこと)
電　源			単相 200V 50/60Hz 〈注 1〉
外　装　色			マンセル 5Y 8/1
付　属　部　品			取付要領書
外形寸法	高　さ	mm	170
	幅	mm	176
	奥　行	mm	104
製　品　質　量		kg	2.0
適　合　機　種			RBH-M(C)35NRA-SQ, RBH-M(C)45NRA-SQ RBS-M(C)20HRA-SQ, RBS-M(C)25HRA-SQ RBS-M(C)202HRA-SQ, RBS-M(C)252HRA-SQ

注 1　電源は別売の安全部材接続中継ボックス (SB-01A) から供給してください。

■外形図

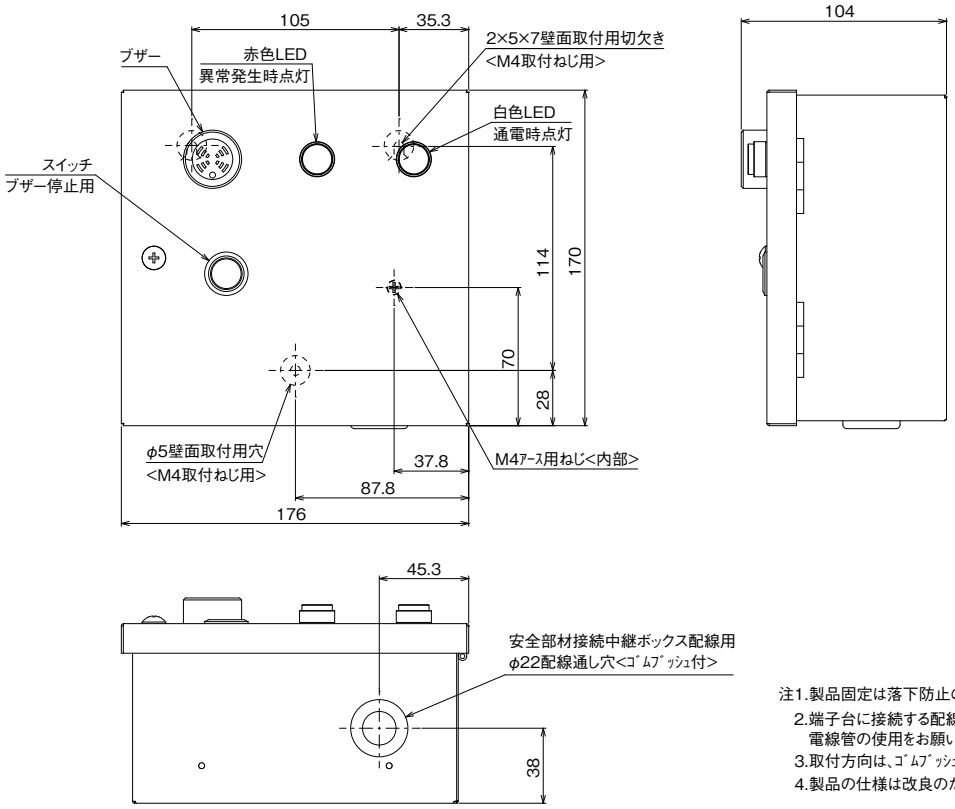

注1.製品固定は落下防止のため、必ず3点で実施してください。
2.端子台に接続する配線に、張力がかからないように電線管の使用をお願いします。
3.取付方向は、ｺﾞﾑﾌﾞｯｼｭが下になるように取付けてください。
4.製品の仕様は改良のため、予告なく変更する場合があります。

項目	形名	AFSV-SN40FGH(-BS・-BSG)	AFSV-SN50FGH(-BS・-BSG)	AFSV-SN60FGH(-BS・-BSG)
電源		三相 200V 50Hz/60Hz	三相　200V　50Hz/60Hz	三相　200V　50Hz/60Hz
庫内温度	℃	F 級：－ 40 ～－ 20 / C 級：－ 20 ～ +10	F 級：－ 40 ～－ 20 / C 級：－ 20 ～ +10	F 級：－ 40 ～－ 20 / C 級：－ 20 ～ +10
冷却能力	kW	32.5/32.8 ＜注 1＞ （クーラファン低風量運転 周波数 35Hz 時 33.2 ＜注 1,6＞）	37.4/36.2 ＜注 1＞ （クーラファン低風量運転 周波数 35Hz 時 38.4 ＜注 1,6＞）	44.1/43.9 ＜注 1＞ （クーラファン低風量運転 周波数 35Hz 時 45.5 ＜注 1,6＞）
消費電力	kW	35.5/37.1 ＜注 1＞ （クーラファン低風量運転 周波数 35Hz 時 34.1 ＜注 1,6＞）	41.6/42.8 ＜注 1＞ （クーラファン低風量運転 周波数 35Hz 時 39.0 ＜注 1,6＞）	48.3/50.1 ＜注 1＞ （クーラファン低風量運転 周波数 35Hz 時 46.6 ＜注 1,6＞）
法定冷凍トン	トン	11.94 <56Hz>	14.07 <66Hz>	15.56 <73Hz>
コンデンシングユニット　形式×台数		AFSV-SN40H(-BS・-BSG) × 1 台	AFSV-SN50H(-BS・-BSG) × 1 台	AFSV-SN60H(-BS・-BSG) × 1 台
圧縮機　形式×台数		半密閉シングルスクリュー二段× 1 台	半密閉シングルスクリュー二段× 1 台	半密閉シングルスクリュー二段× 1 台
圧縮機　形名		MS-NH13MCV40	MS-NH13MCV50	MS-NH13MCV60
圧縮機　呼称出力	kW	18	24	26
圧縮機　始動方式		インバータ始動	インバータ始動	インバータ始動
圧縮機　容量制御 ＜注 4＞	%	100 ～ 40-0	100 ～ 35-0	100 ～ 30-0
受液器　内容積	L	77	77	77
受液器　可溶栓		有＜口径：3.1mm、溶融温度：74℃以下＞	有＜口径：3.1mm、溶融温度：74℃以下＞	有＜口径：3.1mm、溶融温度：74℃以下＞
冷媒		R410A (現地準備)	R410A (現地準備)	R410A (現地準備)
冷凍機油　種類		エステル油 MEL32(N)1	エステル油 MEL32(N)1	エステル油 MEL32(N)1
冷凍機油　初期チャージ量	L	20	20	20
冷凍機油　正規チャージ量	L	20 ＜注 2＞	20 ＜注 2＞	20 ＜注 2＞
保護装置　圧力開閉器＜高圧・低圧＞		有＜高圧：機械式、低圧：デジタル式＞	有＜高圧：機械式、低圧：デジタル式＞	有＜高圧：機械式、低圧：デジタル式＞
保護装置　過電流保護　圧縮機		有	有	有
保護装置　温度開閉器＜吐出＞		有	有	有
保護装置　温度開閉器＜圧縮機インナーサーモ＞		有	有	有
保護装置　ヒューズ　制御回路用		250V 3.15A × 2、6A × 2、6.3A × 3	250V 3.15A × 2、6A × 2、6.3A × 3	250V 3.15A × 2、6A × 2、6.3A × 3
保護装置　ヒューズ　凝縮器送風機用		250V 15A	250V 15A	250V 15A
外形寸法＜高さ×幅×奥行＞	mm	2420 × 2820 × 730	2420 × 2820 × 730	2420 × 2820 × 730
質量　荷造質量	kg	1314	1314	1314
質量　製品質量	kg	1303	1303	1303
外装		溶融亜鉛メッキ鋼板 (表面処理：ポリエステル樹脂、色：マンセル 5Y 8/1)	溶融亜鉛メッキ鋼板 (表面処理：ポリエステル樹脂、色：マンセル 5Y 8/1)	溶融亜鉛メッキ鋼板 (表面処理：ポリエステル樹脂、色：マンセル 5Y 8/1)
据付条件		屋外設置　周囲温度－ 10 ～ +40℃	屋外設置　周囲温度－ 10 ～ +40℃	屋外設置　周囲温度－ 10 ～ +40℃
凝縮器　熱交換器		プレートフィンチューブ式	プレートフィンチューブ式	プレートフィンチューブ式
凝縮器　風量	m^3/min	675	675	675
凝縮器　送風機　形式×台数		プロペラファン× 3 台	プロペラファン× 3 台	プロペラファン× 3 台
凝縮器　送風機　電動機出力	W	460 × 3 台	460 × 3 台	460 × 3 台
配管径　液配管 ＜注 3＞	mm	φ 19.05	φ 19.05	φ 19.05
配管径　ガス配管 ＜注 3＞	mm	φ 50.8	φ 50.8	φ 50.8
配管径　ホットガス配管 ＜注 3＞	mm	φ 25.4	φ 25.4	φ 25.4
アキュームレータ　形式		縦形シェル式	縦形シェル式	縦形シェル式
アキュームレータ　内容積	L	46	46	46
騒音 ＜注 5＞	dB(A)	62	62	63
ユニットクーラ　形名×台数		UCS-N40FGA × 1 台	UCS-N60FGA × 1 台	UCS-N60FGA × 1 台
本体　外形寸法＜高さ×幅×奥行＞	mm	1400 × 2400 × 1645	1476 × 2800 × 1645	1476 × 2800 × 1645
本体　質量　荷造質量	kg	688	846	846
本体　質量　製品質量	kg	657	785	785
フード　外形寸法＜高さ×幅×奥行＞	mm	1095 × 1980 × 640	1171 × 2380 × 640	1171 × 2380 × 640
フード　質量　荷造質量	kg	60	77	77
フード　質量　製品質量	kg	43	50	50
組立　外形寸法＜高さ×幅×奥行＞	mm	1400 × 2400 × 2060	1476 × 2800 × 2060	1476 × 2800 × 2060
組立　質量　製品質量	kg	700	835	835
冷却器　形状		プレートフィンチューブ式	プレートフィンチューブ式	プレートフィンチューブ式
冷却器　外表面伝熱面積	m^2	171	224	224
冷却器　フィンピッチ	mm	6.5	6.5	6.5
冷却器　内容積	L	70.5	92.2	92.2
冷風到達距離（0.5m/s）	m	17.2/24.3	23.4/29.8	23.4/29.8
取付方法		床置き / 天井吊り下げ	床置き / 天井吊り下げ	床置き / 天井吊り下げ
送風機　風量	m^3/min	230/325 （クーラファン低風量運転 周波数 35Hz 時 185 ＜注 1,6＞）	330/420 （クーラファン低風量運転 周波数 35Hz 時 225 ＜注 1,6＞）	330/420 （クーラファン低風量運転 周波数 35Hz 時 225 ＜注 1,6＞）
送風機　形式×台数		軸流ファン× 2 台	軸流ファン× 2 台	軸流ファン× 2 台
送風機　呼称出力	kW	1.5 × 2 台	3.7 × 2 台	3.7 × 2 台
送風機　機外静圧	Pa	80 （クーラファン低風量運転 周波数 35Hz 時 0 ＜注 1,6＞）	80 （クーラファン低風量運転 周波数 35Hz 時 0 ＜注 1,6＞）	80 （クーラファン低風量運転 周波数 35Hz 時 0 ＜注 1,6＞）
配管径　液配管 ＜注 3＞	mm	φ 25.4	φ 25.4	φ 25.4
配管径　ガス配管 ＜注 3＞	mm	φ 50.8	φ 50.8	φ 50.8
配管径　ホットガス配管 ＜注 3＞	mm	φ 25.4	φ 25.4	φ 25.4
配管径　ドレン配管	mm	Rc2	Rc2	Rc2
除霜方式		ホットガスバイパス方式、電熱器	ホットガスバイパス方式、電熱器	ホットガスバイパス方式、電熱器
騒音 ＜注 5＞	dB(A)	73/78	74/80	74/80
内蔵品		圧力計＜高圧＞、ドライヤ、サイトグラス、アキュムレータ、オイルフィルター、サクションストレーナ		
付属品　予備ヒューズ		6A	6A	6A
付属品　その他		主液膨張弁キット× 1、低温用リモコン× 1、 ハイクオリティコントローラ接触器ボックス× 1、温度センサー（サーミスタ）× 2、圧力センサー× 1		
予備品		金網フィルター (サクションストレーナ用) × 1、パッキン (サクションストレーナ用) × 1 ろ紙フィルター (油ストレーナ用) × 1、O- リング (油ストレーナ用) × 1		
コントローラ形名		RBS-N40GRB-HQ	RBS-N60GRB-HQ	RBS-N60GRB-HQ

注 1.　外気温度 32℃、庫内温度－ 25℃、クーラ出口過熱度 4K、無着霜状態、現地配管長 0m の値です。
ただし、消費電力はクーラファン入力と凝縮器ファン入力を含みます。
冷却能力はクーラファン入力の庫内負荷を差し引いた値です。
低風量運転はクーラファン周波数 35Hz です。

注 2.　冷凍機油チャージ量はコンデンシングユニットに必要なチャージ量です。運転により不足の場合は現地にて追加充てんしてください。

注 3.　ユニット配管と現地配管との接続はろう付です。

注 4.　最小容量は、運転条件によって変化します。

注 5.　騒音は、反響のない状態で測定した値（A スケール）を示します。（測定位置は下記）
コンデンシングユニット：地上 1.0m、ユニットから 1.5m、サービス面
ユニットクーラ：地上 1.0m、ユニットから 1.0m、吸込面（商用電源 50/60Hz の場合）
実際の据付状態では周囲の騒音や反響などの影響で表示値と異なる場合もあります。

注 6.　低風量運転で使用する場合は、別売部品（クーラ送風機用インバータセット：VJ-40A（AFSV-SN40FGH の場合）、VJ-60A（AFSV-SN50FGH, AFSV-SN60FGH の場合））が必要です。

注 7.　食品保管用途に使用する場合、食品の安全・衛生を確保する手段を講じて下さい。
使用方法・霜取周期などの設定に不備があった場合、食品の安全・衛生上支障が生じるおそれがあります。
現地の使用環境が一時的に運転範囲外になる等により異物飛散が発生した場合、直接保管物に異物が付着する可能性があります。

注 8.　ユニットクーラ設置時には、必ず前室を設置し、冷却及び除湿された空気をユニットクーラが吸込む環境で使用してください。
上記を守らない場合、過度の着霜により除霜不良やユニットクーラの損傷等に至ることがあります。

注 9.　製品仕様は改良などのため、予告なしに変更する場合があります。

項目	形名	AFSV-SN40FGH-D(-BS・-BSG)	AFSV-SN50FGH-D(-BS・-BSG)	AFSV-SN60FGH-D(-BS・-BSG)
電源		三相　200V　50Hz/60Hz	三相　200V　50Hz/60Hz	三相　200V　50Hz/60Hz
庫内温度	℃	F 級：－ 40 ～－ 20 / C 級：－ 20 ～ +10	F 級：－ 40 ～－ 20 / C 級：－ 20 ～ +10	F 級：－ 40 ～－ 20 / C 級：－ 20 ～ +10
冷却能力	kW	32.5/32.8 ＜注 1＞ （クーラファン低風量運転 周波数 35Hz 時 33.2 ＜注 1,6＞）	37.4/36.2 ＜注 1＞ （クーラファン低風量運転 周波数 35Hz 時 38.4 ＜注 1,6＞）	44.1/43.9 ＜注 1＞ （クーラファン低風量運転 周波数 35Hz 時 45.5 ＜注 1,6＞）
消費電力	kW	35.5/37.1 ＜注 1＞ （クーラファン低風量運転 周波数 35Hz 時 34.1 ＜注 1,6＞）	41.6/42.8 ＜注 1＞ （クーラファン低風量運転 周波数 35Hz 時 39.0 ＜注 1,6＞）	48.3/50.1 ＜注 1＞ （クーラファン低風量運転 周波数 35Hz 時 46.6 ＜注 1,6＞）
法定冷凍トン	トン	11.94 <56Hz>	14.07 <66Hz>	15.56 <73Hz>
コンデンシングユニット　形式×台数		AFSV-SN40H(-BS・-BSG) × 1 台	AFSV-SN50H(-BS・-BSG) × 1 台	AFSV-SN60H(-BS・-BSG) × 1 台
圧縮機　形式×台数		半密閉シングルスクリュー二段× 1 台	半密閉シングルスクリュー二段× 1 台	半密閉シングルスクリュー二段× 1 台
圧縮機　形名		MS-NH13MCV40	MS-NH13MCV50	MS-NH13MCV60
圧縮機　呼称出力	kW	18	24	26
圧縮機　始動方式		インバータ始動	インバータ始動	インバータ始動
圧縮機　容量制御 ＜注 4＞	%	100 ～ 40-0	100 ～ 35-0	100 ～ 30-0
受液器　内容積	L	77	77	77
受液器　可溶栓		有 ＜口径：3.1mm、溶融温度：74℃以下＞	有 ＜口径：3.1mm、溶融温度：74℃以下＞	有 ＜口径：3.1mm、溶融温度：74℃以下＞
冷媒		R410A (現地準備)	R410A (現地準備)	R410A (現地準備)
冷凍機油　種類		エステル油 MEL32(N)1	エステル油 MEL32(N)1	エステル油 MEL32(N)1
冷凍機油　初期チャージ量	L	20	20	20
冷凍機油　正規チャージ量	L	20 ＜注 2＞	20 ＜注 2＞	20 ＜注 2＞
保護装置　圧力開閉器 ＜高圧・低圧＞		有 ＜高圧：機械式、低圧：デジタル式＞	有 ＜高圧：機械式、低圧：デジタル式＞	有 ＜高圧：機械式、低圧：デジタル式＞
保護装置　過電流保護　圧縮機		有	有	有
保護装置　温度開閉器 ＜吐出＞		有	有	有
保護装置　温度開閉器 ＜圧縮機インナーサーモ＞		有	有	有
保護装置　ヒューズ　制御回路用		250V 3.15A × 2、6A × 2、6.3A × 3	250V 3.15A × 2、6A × 2、6.3A × 3	250V 3.15A × 2、6A × 2、6.3A × 3
保護装置　ヒューズ　凝縮器送風機用		250V 15A	250V 15A	250V 15A
外形寸法＜高さ×幅×奥行＞	mm	2420 × 2820 × 730	2420 × 2820 × 730	2420 × 2820 × 730
質量　荷造質量	kg	1314	1314	1314
質量　製品質量	kg	1303	1303	1303
外装		溶融亜鉛メッキ鋼板 (表面処理：ポリエステル樹脂、色：マンセル 5Y 8/1)	溶融亜鉛メッキ鋼板 (表面処理：ポリエステル樹脂、色：マンセル 5Y 8/1)	溶融亜鉛メッキ鋼板 (表面処理：ポリエステル樹脂、色：マンセル 5Y 8/1)
据付条件		屋外設置　周囲温度－ 15 ～ +40℃	屋外設置　周囲温度－ 15 ～ +40℃	屋外設置　周囲温度－ 15 ～ +40℃
凝縮器　熱交換器		プレートフィンチューブ式	プレートフィンチューブ式	プレートフィンチューブ式
凝縮器　風量	m^3/min	675	675	675
凝縮器　送風機　形式×台数		プロペラファン× 3 台	プロペラファン× 3 台	プロペラファン× 3 台
凝縮器　送風機　電動機出力	W	460 × 3 台	460 × 3 台	460 × 3 台
配管径　液配管 ＜注 3＞	mm	φ 19.05	φ 19.05	φ 19.05
配管径　ガス配管 ＜注 3＞	mm	φ 50.8	φ 50.8	φ 50.8
配管径　ホットガス配管 ＜注 3＞	mm	φ 25.4	φ 25.4	φ 25.4
アキュームレータ　形式		縦形シェル式	縦形シェル式	縦形シェル式
アキュームレータ　内容積	L	46	46	46
騒音 ＜注 5＞	dB(A)	62	62	63
ユニットクーラ　形名×台数		UCS-N40FGA × 1 台	UCS-N60FGA × 1 台	UCS-N60FGA × 1 台
本体　外形寸法＜高さ×幅×奥行＞	mm	1400 × 2400 × 1645	1476 × 2800 × 1645	1476 × 2800 × 1645
本体　質量　荷造質量	kg	688	846	846
本体　質量　製品質量	kg	657	785	785
ダンパー　外形寸法＜高さ×幅×奥行＞	mm	1128 × 2231 × 260（全開時）	1204 × 2631 × 282（全開時）	1204 × 2631 × 282（全開時）
ダンパー　質量　荷造質量	kg	76	86	86
ダンパー　質量　製品質量	kg	39	45	45
組立　外形寸法＜高さ×幅×奥行＞	mm	1400 × 2541 × 1718（全開時）	1476 × 2941 × 1739（全開時）	1476 × 2941 × 1739（全開時）
組立　質量　製品質量	kg	696	830	830
冷却器　形状		プレートフィンチューブ式	プレートフィンチューブ式	プレートフィンチューブ式
冷却器　外表面伝熱面積	m^2	171	224	224
冷却器　フィンピッチ	mm	6.5	6.5	6.5
冷却器　内容積	L	70.5	92.2	92.2
冷風到達距離（0.5m/s）	m	17.2/24.3	23.4/29.8	23.4/29.8
取付方法		床置き / 天井吊り下げ	床置き / 天井吊り下げ	床置き / 天井吊り下げ
送風機　風量	m^3/min	230/325 （クーラファン低風量運転 周波数 35Hz 時 185 ＜注 1,6＞）	330/420 （クーラファン低風量運転 周波数 35Hz 時 225 ＜注 1,6＞）	330/420 （クーラファン低風量運転 周波数 35Hz 時 225 ＜注 1,6＞）
送風機　形式×台数		軸流ファン× 2 台	軸流ファン× 2 台	軸流ファン× 2 台
送風機　呼称出力	kW	1.5 × 2 台	3.7 × 2 台	3.7 × 2 台
送風機　機外静圧	Pa	90 （クーラファン低風量運転 周波数 35Hz 時 0 ＜注 1,6＞）	90 （クーラファン低風量運転 周波数 35Hz 時 0 ＜注 1,6＞）	90 （クーラファン低風量運転 周波数 35Hz 時 0 ＜注 1,6＞）
配管径　液配管 ＜注 3＞	mm	φ 25.4	φ 25.4	φ 25.4
配管径　ガス配管 ＜注 3＞	mm	φ 50.8	φ 50.8	φ 50.8
配管径　ホットガス配管 ＜注 3＞	mm	φ 25.4	φ 25.4	φ 25.4
配管径　ドレン配管	mm	Rc2	Rc2	Rc2
除霜方式		ホットガスバイパス方式、電熱器	ホットガスバイパス方式、電熱器	ホットガスバイパス方式、電熱器
騒音 ＜注 5＞	dB(A)	81/86	83/88	83/88
内蔵品		圧力計 ＜高圧＞、ドライヤ、サイトグラス、アキュムレータ、オイルフィルター、サクションストレーナ		
付属品　予備ヒューズ		6A	6A	6A
付属品　その他		主液膨張弁キット× 1、低温用リモコン× 1、 ハイクオリティコントローラ接触器ボックス× 1、温度センサー (サーミスタ) × 2、圧力センサー× 1		
予備品		金網フィルター (サクションストレーナ用) × 1、パッキン (サクションストレーナ用) × 1 ろ紙フィルター (油ストレーナ用) × 1、O- リング (油ストレーナ用) × 1		
コントローラ形名		RBS-N40GRB-HQ	RBS-N60GRB-HQ	RBS-N60GRB-HQ

注 1.　外気温度 32℃、庫内温度－ 25℃、クーラ出口過熱度 4K、無着霜状態、現地配管長 0m の値です。
ただし、消費電力はクーラファン入力と凝縮器ファン入力を含みます。
冷却能力はクーラファン入力の庫内負荷を差し引いた値です。
低風量運転はクーラファン周波数 35Hz です。

注 2.　冷凍機油チャージ量はコンデンシングユニットに必要なチャージ量です。運転により不足の場合は現地にて追加充てんしてください。

注 3.　ユニット配管と現地配管との接続はろう付です。

注 4.　最小容量は、運転条件によって変化します。

注 5.　騒音は、反響のない状態で測定した値（A スケール）を示します。（測定位置は下記）
コンデンシングユニット：地上 1.0m、ユニットから 1.5m、サービス面
ユニットクーラ：地上 1.0m、ユニットから 1.0m、吸込面（商用電源 50/60Hz の場合）
実際の据付状態では周囲の騒音や反響などの影響で表示値と異なる場合もあります。

注 6.　低風量運転で使用する場合は、別売部品（クーラ送風機用インバータセット：VJ-40A（AFSV-SN40FGH の場合）、VJ-60A（AFSV-SN50FGH, AFSV-SN60FGH の場合））が必要です。

注 7.　食品保管用途に使用する場合、食品の安全・衛生を確保する手段を講じて下さい。
使用方法・霜取周期などの設定に不備があった場合、食品の安全・衛生上支障が生じるおそれがあります。
現地の使用環境が一時的に運転範囲外になる等により異物飛散が発生した場合、直接保管物に異物が付着する可能性があります。

注 8.　ユニットクーラ設置時には、必ず前室を設置し、冷却及び除湿された空気をユニットクーラが吸込む環境で使用してください。
上記を守らない場合、過度の着霜により除霜不良やユニットクーラの損傷等に至ることがあります。

注 9.　製品仕様は改良などのため、予告なしに変更する場合があります。

項目			形名	AFSV-SN40FGH-PD(-BS・-BSG)	AFSV-SN50FGH-PD(-BS・-BSG)	AFSV-SN60FGH-PD(-BS・-BSG)
電源				三相　200V　50Hz/60Hz	三相　200V　50Hz/60Hz	三相　200V　50Hz/60Hz
庫内温度			℃	F 級：－ 40 ～－ 20 / C 級：－ 20 ～ +10	F 級：－ 40 ～－ 20 / C 級：－ 20 ～ +10	F 級：－ 40 ～－ 20 / C 級：－ 20 ～ +10
冷却能力			kW	31.5 / 31.0 ＜注 1＞ （クーラファン低風量運転 周波数 35Hz 時 32.1 ＜注 1,6＞）	36.8 / 36.1 ＜注 1＞ （クーラファン低風量運転 周波数 35Hz 時 38.2 ＜注 1,6＞）	43.2 / 43.3 ＜注 1＞ （クーラファン低風量運転 周波数 35Hz 時 44.2 ＜注 1,6＞）
消費電力			kW	37.2 / 39.0 ＜注 1＞ （クーラファン低風量運転 周波数 35Hz 時 34.8 ＜注 1,6＞）	41.5 / 43.0 ＜注 1＞ （クーラファン低風量運転 周波数 35Hz 時 39.3 ＜注 1,6＞）	48.4 / 50.5 ＜注 1＞ （クーラファン低風量運転 周波数 35Hz 時 45.9 ＜注 1,6＞）
法定冷凍トン			トン	11.94 <56Hz>	14.07 <66Hz>	15.56 <73Hz>
コンデンシングユニット	形式×台数			AFSV-SN40H(-BS・-BSG) × 1 台	AFSV-SN50H(-BS・-BSG) × 1 台	AFSV-SN60H(-BS・-BSG) × 1 台
	圧縮機	形式×台数		半密閉シングルスクリュー二段× 1 台	半密閉シングルスクリュー二段× 1 台	半密閉シングルスクリュー二段× 1 台
		形名		MS-NH13MCV40	MS-NH13MCV50	MS-NH13MCV60
		呼称出力	kW	18	24	26
		始動方式		インバータ始動	インバータ始動	インバータ始動
		容量制御 ＜注 4＞	%	100 ～ 40-0	100 ～ 35-0	100 ～ 30-0
	受液器	内容積	L	77	77	77
		可溶栓		有＜口径：3.1mm、溶融温度：74℃以下＞	有＜口径：3.1mm、溶融温度：74℃以下＞	有＜口径：3.1mm、溶融温度：74℃以下＞
	冷媒			R410A (現地準備)	R410A (現地準備)	R410A (現地準備)
	冷凍機油	種類		エステル油 MEL32(N)1	エステル油 MEL32(N)1	エステル油 MEL32(N)1
		初期チャージ量	L	20	20	20
		正規チャージ量	L	20 ＜注 2＞	20 ＜注 2＞	20 ＜注 2＞
	保護装置	圧力開閉器＜高圧・低圧＞		有＜高圧：機械式、低圧：デジタル式＞	有＜高圧：機械式、低圧：デジタル式＞	有＜高圧：機械式、低圧：デジタル式＞
		過電流保護	圧縮機	有	有	有
		温度開閉器＜吐出＞		有	有	有
		温度開閉器＜圧縮機インナーサーモ＞		有	有	有
		ヒューズ	制御回路用	250V 3.15A × 2、6A × 2、6.3A × 3	250V 3.15A × 2、6A × 2、6.3A × 3	250V 3.15A × 2、6A × 2、6.3A × 3
			凝縮器送風機用	250V 15A	250V 15A	250V 15A
	外形寸法＜高さ×幅×奥行＞		mm	2420 × 2820 × 730	2420 × 2820 × 730	2420 × 2820 × 730
	質量	荷造質量	kg	1314	1314	1314
		製品質量	kg	1303	1303	1303
	外装			溶融亜鉛メッキ鋼板 (表面処理：ポリエステル樹脂、色：マンセル 5Y 8/1)	溶融亜鉛メッキ鋼板 (表面処理：ポリエステル樹脂、色：マンセル 5Y 8/1)	溶融亜鉛メッキ鋼板 (表面処理：ポリエステル樹脂、色：マンセル 5Y 8/1)
	据付条件			屋外設置　周囲温度－ 15 ～ +40℃	屋外設置　周囲温度－ 15 ～ +40℃	屋外設置　周囲温度－ 15 ～ +40℃
	凝縮器	熱交換器		プレートフィンチューブ式	プレートフィンチューブ式	プレートフィンチューブ式
		風量	m^3/min	675	675	675
		送風機	形式×台数	プロペラファン× 3 台	プロペラファン× 3 台	プロペラファン× 3 台
			電動機出力 W	460 × 3 台	460 × 3 台	460 × 3 台
	配管径	液配管 ＜注 3＞	mm	φ 19.05	φ 19.05	φ 19.05
		ガス配管 ＜注 3＞	mm	φ 50.8	φ 50.8	φ 50.8
		ホットガス配管 ＜注 3＞	mm	φ 25.4	φ 25.4	φ 25.4
	アキュームレータ	形式		縦形シェル式	縦形シェル式	縦形シェル式
		内容積	L	46	46	46
	騒音 ＜注 5＞		dB(A)	62	62	63
ユニットクーラ	形名×台数			UCS-N40FGA-10 × 1 台	UCS-N60FGA-10 × 1 台	UCS-N60FGA-10 × 1 台
	本体	外形寸法＜高さ×幅×奥行＞	mm	1476 × 2800 × 1645	1569 × 3300 × 1638	1569 × 3300 × 1638
		質量 荷造質量	kg	824	940	940
		製品質量	kg	763	877	877
	ダンパ	外形寸法＜高さ×幅×奥行＞	mm	1204 × 2631 × 282（全開時）	1280 × 3132 × 309（全開時）	1280 × 3132 × 309（全開時）
		質量 荷造質量	kg	86	138	138
		製品質量	kg	45	79	79
	組立	外形寸法＜高さ×幅×奥行＞	mm	1476 × 2941 × 1739（全開時）	1569 × 3440 × 1764（全開時）	1569 × 3440 × 1764（全開時）
		質量　製品質量	kg	808	956	956
	冷却器	形状		プレートフィンチューブ式	プレートフィンチューブ式	プレートフィンチューブ式
		外表面伝熱面積	m^2	154	202	202
		フィンピッチ	mm	10	10	10
		内容積	L	92.2	120.1	120.1
	冷風到達距離（0.5m/s）		m	24.8/31.2	24.8/31.5	24.8/31.5
	取付方法			床置き / 天井吊り下げ	床置き / 天井吊り下げ	床置き / 天井吊り下げ
	送風機	風量	m^3/min	350 / 440 （クーラファン低風量運転 周波数 35Hz 時 235 ＜注 1,6＞）	350 / 445 （クーラファン低風量運転 周波数 35Hz 時 235 ＜注 1,6＞）	350 / 445 （クーラファン低風量運転 周波数 35Hz 時 235 ＜注 1,6＞）
		形式×台数		軸流ファン× 2 台	軸流ファン× 2 台	軸流ファン× 2 台
		呼称出力	kW	3.7 × 2 台	3.7 × 2 台	3.7 × 2 台
		機外静圧	Pa	80 （クーラファン低風量運転 周波数 35Hz 時 0 ＜注 1,6＞）	80 （クーラファン低風量運転 周波数 35Hz 時 0 ＜注 1,6＞）	80 （クーラファン低風量運転 周波数 35Hz 時 0 ＜注 1,6＞）
	配管径	液配管 ＜注 3＞	mm	φ 25.4	φ 25.4	φ 25.4
		ガス配管 ＜注 3＞	mm	φ 50.8	φ 50.8	φ 50.8
		ホットガス配管 ＜注 3＞	mm	φ 25.4	φ 25.4	φ 25.4
		ドレン配管	mm	Rc2	Rc2	Rc2
	除霜方式			ホットガスバイパス方式、電熱器	ホットガスバイパス方式、電熱器	ホットガスバイパス方式、電熱器
	騒音 ＜注 5＞		dB(A)	83/88	83/88	83/88
内蔵品				圧力計＜高圧＞、ドライヤ、サイトグラス、アキュムレータ、オイルフィルター、サクションストレーナ		
付属品	予備ヒューズ			6A	6A	6A
	その他			主液膨張弁キット× 1、低温用リモコン× 1、 ハイクオリティコントローラ接触器ボックス× 1、温度センサー (サーミスタ) × 2、圧力センサー× 1		
予備品				金網フィルター (サクションストレーナ用) × 1、パッキン (サクションストレーナ用) × 1 ろ紙フィルター (油ストレーナ用) × 1、O- リング (油ストレーナ用) × 1		
コントローラ形名				RBS-N60GRB-HQ	RBS-N60GRB-HQ	RBS-N60GRB-HQ

注 1.　外気温度 32℃、庫内温度－ 25℃、クーラ出口過熱度 4K、無着霜状態、現地配管長 0m の値です。
ただし、消費電力はクーラファン入力と凝縮器ファン入力を含みます。
冷却能力はクーラファン入力の庫内負荷を差し引いた値です。
低風量運転はクーラファン周波数 35Hz です。

注 2.　冷凍機油チャージ量はコンデンシングユニットに必要なチャージ量です。運転により不足の場合は現地にて追加充てんしてください。

注 3.　ユニット配管と現地配管との接続はろう付です。

注 4.　最小容量は、運転条件によって変化します。

注 5.　騒音は、反響のない状態で測定した値（A スケール）を示します。（測定位置は下記）
コンデンシングユニット：地上 1.0m、ユニットから 1.5m、サービス面
ユニットクーラ：地上 1.0m、ユニットから 1.0m、吸込面（商用電源 50/60Hz の場合）
実際の据付状態では周囲の騒音や反響などの影響で表示値と異なる場合もあります。

注 6.　低風量運転で使用する場合は、別売部品（クーラ送風機用インバータセット:VJ-60A）が必要です。

注 7.　食品保管用途に使用する場合、食品の安全・衛生を確保する手段を講じて下さい。
使用方法・霜取周期などの設定に不備があった場合、食品の安全・衛生上支障が生じるおそれがあります。
現地の使用環境が一時的に運転範囲外になる等により異物飛散が発生した場合、直接保管物に異物が付着する可能性があります。

注 8.　ユニットクーラ設置時には、必ず前室を設置し、冷却及び除湿された空気をユニットクーラが吸込む環境で使用してください。
上記を守らない場合、過度の着霜により除霜不良やユニットクーラの損傷等に至ることがあります。

注 9.　製品仕様は改良などのため、予告なしに変更する場合があります。

項目	形名	AFSV-SN50FGH-S1-D(-BS・-BSG)	AFSV-SN60FGH-S1-D(-BS・-BSG)
電源		三相　200V　50Hz/60Hz	三相　200V　50Hz/60Hz
庫内温度	℃	F 級：－ 40 ～－ 20 / C 級：－ 20 ～ +10	F 級：－ 40 ～－ 20 / C 級：－ 20 ～ +10
冷却能力	kW	38.0 / 37.2 < 注 1> （クーラファン低風量運転 周波数 35Hz 時 39.6 < 注 1,6>）	45.4 / 45.2 < 注 1> （クーラファン低風量運転 周波数 35Hz 時 46.4 < 注 1,6>）
消費電力	kW	41.3 / 42.9 < 注 1> （クーラファン低風量運転 周波数 35Hz 時 39.1 < 注 1,6>）	48.9 / 51.0 < 注 1> （クーラファン低風量運転 周波数 35Hz 時 46.3 < 注 1,6>）
法定冷凍トン	トン	14.07 <66Hz>	15.56 <73Hz>
コンデンシングユニット　形式×台数		AFSV-SN50H(-BS・-BSG) × 1 台	AFSV-SN60H(-BS・-BSG) × 1 台
圧縮機　形式×台数		半密閉シングルスクリュー二段× 1 台	半密閉シングルスクリュー二段× 1 台
圧縮機　形名		MS-NH13MCV50	MS-NH13MCV60
圧縮機　呼称出力	kW	24	26
圧縮機　始動方式		インバータ始動	インバータ始動
圧縮機　容量制御 < 注 4>	%	100 ～ 35-0	100 ～ 30-0
受液器　内容積	L	77	77
受液器　可溶栓		有 < 口径：3.1mm、溶融温度：74℃以下 >	有 < 口径：3.1mm、溶融温度：74℃以下 >
冷媒		R410A（現地準備）	R410A（現地準備）
冷凍機油　種類		エステル油 MEL32(N)1	エステル油 MEL32(N)1
冷凍機油　初期チャージ量	L	20	20
冷凍機油　正規チャージ量	L	20 < 注 2>	20 < 注 2>
保護装置　圧力開閉器 < 高圧・低圧 >		有 < 高圧 : 機械式、低圧 : デジタル式 >	有 < 高圧 : 機械式、低圧 : デジタル式 >
保護装置　過電流保護　圧縮機		有	有
保護装置　温度開閉器 < 吐出 >		有	有
保護装置　温度開閉器 < 圧縮機インナーサーモ >		有	有
保護装置　ヒューズ　制御回路用		250V 3.15A × 2、6A × 2、6.3A × 3	250V 3.15A × 2、6A × 2、6.3A × 3
保護装置　ヒューズ　凝縮器送風機用		250V 15A	250V 15A
外形寸法 < 高さ×幅×奥行 >	mm	2420 × 2820 × 730	2420 × 2820 × 730
質量　荷造質量	kg	1314	1314
質量　製品質量	kg	1303	1303
外装		溶融亜鉛メッキ鋼板 （表面処理 : ポリエステル樹脂、色 : マンセル 5Y 8/1）	溶融亜鉛メッキ鋼板 （表面処理 : ポリエステル樹脂、色 : マンセル 5Y 8/1）
据付条件		屋外設置　周囲温度－ 15 ～ +40℃	屋外設置　周囲温度－ 15 ～ +40℃
凝縮器　熱交換器		プレートフィンチューブ式	プレートフィンチューブ式
凝縮器　風量	m^3/min	675	675
凝縮器　送風機　形式×台数		プロペラファン× 3 台	プロペラファン× 3 台
凝縮器　送風機　電動機出力	W	460 × 3 台	460 × 3 台
配管径　液配管 < 注 3>	mm	φ 19.05	φ 19.05
配管径　ガス配管 < 注 3>	mm	φ 50.8	φ 50.8
配管径　ホットガス配管 < 注 3>	mm	φ 25.4	φ 25.4
アキュームレータ　形式		縦形シェル式	縦形シェル式
アキュームレータ　内容積	L	46	46
騒音 < 注 5>	dB(A)	62	63
ユニットクーラ　形名×台数		UCS-N80FGA × 1 台	UCS-N80FGA × 1 台
本体　外形寸法 < 高さ×幅×奥行 >	mm	1569 × 3300 × 1638	1569 × 3300 × 1638
本体　質量　荷造質量	kg	971	971
本体　質量　製品質量	kg	908	908
ダンパ　外形寸法 < 高さ×幅×奥行 >	mm	1280 × 3132 × 309（全開時）	1280 × 3132 × 309（全開時）
ダンパ　質量　荷造質量	kg	138	138
ダンパ　質量　製品質量	kg	79	79
組立　外形寸法 < 高さ×幅×奥行 >	mm	1569 × 3440 × 1764（全開時）	1569 × 3440 × 1764（全開時）
組立　質量　製品質量	kg	987	987
冷却器　形状		プレートフィンチューブ式	プレートフィンチューブ式
冷却器　外表面伝熱面積	m^2	292	292
冷却器　フィンピッチ	mm	6.5	6.5
冷却器　内容積	L	120.1	120.1
冷風到達距離（0.5m/s）	m	24.4/30.8	24.4/30.8
取付方法		床置き / 天井吊り下げ	床置き / 天井吊り下げ
送風機　風量	m^3/min	345 / 435 （クーラファン低風量運転 周波数 35Hz 時 230 < 注 1,6>）	345 / 435 （クーラファン低風量運転 周波数 35Hz 時 230 < 注 1,6>）
送風機　形式×台数		軸流ファン× 2 台	軸流ファン× 2 台
送風機　呼称出力	kW	3.7 × 2 台	3.7 × 2 台
送風機　機外静圧	Pa	80 （クーラファン低風量運転 周波数 35Hz 時 0 < 注 1,6>）	80 （クーラファン低風量運転 周波数 35Hz 時 0 < 注 1,6>）
配管径　液配管 < 注 3>	mm	φ 25.4	φ 25.4
配管径　ガス配管 < 注 3>	mm	φ 50.8	φ 50.8
配管径　ホットガス配管 < 注 3>	mm	φ 25.4	φ 25.4
配管径　ドレン配管	mm	Rc2	Rc2
除霜方式		ホットガスバイパス方式、電熱器	ホットガスバイパス方式、電熱器
騒音 < 注 5>	dB(A)	83/88	83/88
内蔵品		圧力計 < 高圧 >、ドライヤ、サイトグラス、アキュムレータ、オイルフィルター、サクションストレーナ	
付属品　予備ヒューズ		6A	6A
付属品　その他		主液膨張弁キット× 1、低温用リモコン× 1、 ハイクオリティコントローラ接触器ボックス× 1、温度センサー (サーミスタ) × 2、圧力センサー× 1	
予備品		金網フィルター (サクションストレーナ用) × 1、パッキン (サクションストレーナ用) × 1 ろ紙フィルター (油ストレーナ用) × 1、O- リング (油ストレーナ用) × 1	
コントローラ形名		RBS-N60GRB-HQ	RBS-N60GRB-HQ

注 1.　外気温度 32℃、庫内温度－ 25℃、クーラ出口過熱度 4K、無着霜状態、現地配管長 0m の値です。
ただし、消費電力はクーラファン入力と凝縮器ファン入力を含みます。
冷却能力はクーラファン入力の庫内負荷を差し引いた値です。
低風量運転はクーラファン周波数 35Hz です。

注 2.　冷凍機油チャージ量はコンデンシングユニットに必要なチャージ量です。運転により不足の場合は現地にて追加充てんしてください。

注 3.　ユニット配管と現地配管との接続はろう付です。

注 4.　最小容量は、運転条件によって変化します。

注 5.　騒音は、反響のない状態で測定した値（A スケール）を示します。（測定位置は下記）
コンデンシングユニット：地上 1.0m、ユニットから 1.5m、サービス面
ユニットクーラ：地上 1.0m、ユニットから 1.0m、吸込面（商用電源 50/60Hz の場合）
実際の据付状態では周囲の騒音や反響などの影響で表示値と異なる場合もあります。

注 6.　低風量運転で使用する場合は、別売部品（クーラ送風機用インバータセット:VJ-60A）が必要です。

注 7.　食品保管用途に使用する場合、食品の安全・衛生を確保する手段を講じて下さい。
使用方法・霜取周期などの設定に不備があった場合、食品の安全・衛生上支障が生じるおそれがあります。
現地の使用環境が一時的に運転範囲外になる等により異物飛散が発生した場合、直接保管物に異物が付着する可能性があります。

注 8.　ユニットクーラ設置時には、必ず前室を設置し、冷却及び除湿された空気をユニットクーラが吸込む環境で使用してください。
上記を守らない場合、過度の着霜により除霜不良やユニットクーラの損傷等に至ることがあります。

注 9.　製品仕様は改良などのため、予告なしに変更する場合があります。

■コントローラ（R410A 二段スクリュークーリングユニット）

項目		形名	RBS-N40/60GRB-HQ
据付条件			屋内設置
		℃	周囲温度－ 10 ～ +40（但し、凍結・結露なきこと）
電源			単相 200V 50Hz/60Hz
外装色	接触器ボックス		マンセル 5Y 8/1
	電子リモコン		マンセル 4.48Y 7.92/0.66
霜取方式			ホットガスデフロスト方式
冷蔵庫内使用温度範囲		℃	F 級：－ 40 ～－ 20、C 級：－ 20 ～ +10〈注 1〉〈注 6〉
表示灯	接触器ボックスパネル		ダンパ閉
	基板 LED		運転状態
スイッチ	接触器ボックス		送風機運転モード切替・送風機周波数切替・ダンパ開閉切替
	電子リモコン		運転 / 停止・緊急停止・手動霜取・霜取リセット・温度シフト・操作ロック
送風機駆動方式〈注 2〉			インバータまたは商用電源
温度制御器	庫内温度制御方式		電子式
	庫内温度設定範囲	℃	F 級：－ 40 ～－ 20、C 級：－ 20 ～ +10〈注 1〉〈注 6〉
霜取用タイマ			電子式　周期　1 ～ 99 時間 (0.5 時間毎設定、運転積算時間) 時刻 (1 日最大 12 回まで)
保護装置			過電流リレー
外形寸法（低温用リモコン）	高さ	mm	120
	幅	mm	130
	奥行	mm	28
外形寸法（接触器ボックス）	高さ	mm	796
	幅	mm	290
	奥行	mm	138
製品質量〈注 3〉		kg	16
外形寸法（主液膨張弁キット）	高さ	mm	389
	幅	mm	625
	奥行	mm	301
製品質量〈注 4〉		kg	11

注1. 庫内温度設定範囲の上限値･下限値は、－40～+10℃の間の任意の値に変更可能です。
注2. ユニットクーラ送風機をインバータ駆動方式する場合、別売品のインバータキットの使用を推奨します。
注3. 電子リモコンと接触器ボックスの合計の値です。
注4. 主液膨張弁キットの値です。
注5. 製品仕様は改良などのため、予告なしに変更する場合があります。
注6. 組合せユニットクーラがUCR-N20,25BGA(-BBN)の場合、使用温度範囲下限は－35℃です。
注7. AFSV形クーリングユニット専用コントローラです。
単品販売しておりません。

■能力表

● AFSV-SN・FGH（-D）（-BS・-BSG）

＜標準＞

［単位:冷却能力(kW)、消費電力(kW)］

形名	AFSV-SN40FGH(-D)(-BS・-BSG)						AFSV-SN50FGH(-D)(-BS・-BSG)						AFSV-SN60FGH(-D)(-BS・-BSG)					
庫内温度(℃)	外気温度(℃)																	
	25		32		35		25		32		35		25		32		35	
	冷却能力	消費電力	冷却能力	消費電力	冷却能力	消費電力	冷却能力	消費電力	冷却能力	消費電力	冷却能力	消費電力	冷却能力	消費電力	冷却能力	消費電力	冷却能力	消費電力
	50Hz／60Hz						50Hz／60Hz						50Hz／60Hz					
−20	38.1／39.1	32.4／33.8	35.9／36.7	35.8／37.0	33.9／34.5	37.1／38.3	42.8／42.5	37.0／38.6	40.2／39.6	41.0／42.6	37.9／37.3	42.4／44.0	49.9／50.2	43.4／45.2	48.2／48.5	49.5／51.9	45.3／45.3	51.2／53.0
−25	34.5／35.3	31.9／33.2	32.5／32.8	35.5／37.1	30.6／31.1	36.9／38.1	39.0／38.6	37.3／38.9	37.4／36.2	41.6／42.8	34.6／33.9	42.9／44.5	45.3／45.4	43.2／45.0	44.1／43.9	48.3／50.1	41.0／40.8	50.8／52.6
−30	30.8／31.5	31.3／32.6	28.9／29.4	35.2／36.4	27.4／27.7	36.6／37.8	35.3／34.7	37.7／39.3	33.8／33.0	41.9／43.5	31.3／30.5	43.6／45.1	40.8／40.7	43.0／44.8	38.9／38.8	48.1／50.0	36.6／36.3	50.3／52.2
−35	27.2／27.7	30.6／31.9	25.4／25.7	34.7／35.9	24.1／24.2	36.2／37.4	31.5／30.9	38.1／39.7	30.6／29.7	42.5／44.0	28.0／27.1	44.4／45.9	36.2／35.9	42.8／44.6	34.3／34.0	47.7／49.6	32.3／31.8	49.7／51.6
−40	23.6／23.8	29.7／31.1	21.9／22.0	34.1／35.4	20.9／20.8	35.8／37.0	27.8／27.0	38.7／40.3	27.4／26.4	43.2／44.7	24.6／23.6	45.4／46.9	31.6／31.2	42.5／44.3	29.7／29.2	46.4／48.5	27.9／27.3	49.0／50.9

＜低風量（インバータ制御により35Hz）＞

形名	AFSV-SN40FGH(-D)(-BS・-BSG)						AFSV-SN50FGH(-D)(-BS・-BSG)						AFSV-SN60FGH(-D)(-BS・-BSG)					
庫内温度(℃)	外気温度(℃)																	
	25		32		35		25		32		35		25		32		35	
	冷却能力	消費電力	冷却能力	消費電力	冷却能力	消費電力	冷却能力	消費電力	冷却能力	消費電力	冷却能力	消費電力	冷却能力	消費電力	冷却能力	消費電力	冷却能力	消費電力
−20	38.2	30.9	36.1	34.4	34.2	35.7	44.3	34.7	41.9	38.8	39.6	40.2	51.1	41.0	49.4	46.8	46.6	48.8
−25	34.7	30.4	33.2	34.1	31.1	35.4	40.6	35.0	38.4	39.0	36.3	40.7	46.6	40.9	45.5	46.6	42.4	48.4
−30	31.2	29.7	29.3	33.7	27.9	35.1	36.9	35.4	35.6	39.7	33.1	41.4	42.2	40.7	40.4	45.6	38.2	47.9
−35	27.7	29.0	25.9	33.2	24.8	34.8	33.2	35.9	32.4	40.3	29.8	42.2	37.7	40.5	35.8	45.3	33.9	47.3
−40	24.2	28.1	22.5	32.6	21.6	34.3	29.6	36.5	29.2	41.0	26.5	43.3	33.2	40.2	31.3	43.8	29.6	46.6

注 1. 能力表の条件は次の通りです。
・消費電力＝圧縮機入力＋クーラファン入力＋凝縮器ファン入力
・冷却能力は、冷却能力から送風機庫内負荷を差し引いた値です。
・冷却器出口過熱度 4K
・冷却器の着霜に伴う能力低下は差し引いていません。
・低圧側の冷媒配管長による圧損は考慮していません。
注 2. 使用条件（庫内温度、外気温度）によっては、最大周波数で運転できない領域があります。
注 3. 製品仕様の改良などのため、性能は予告なく変更することがあります。

● AFSV-SN・FGH-PD（-BS・-BSG）

＜標準＞

［単位:冷却能力(kW)、消費電力(kW)］

形名	AFSV-SN40FGH-PD(-BS・-BSG)						AFSV-SN50FGH-PD(-BS・-BSG)						AFSV-SN60FGH-PD(-BS・-BSG)					
庫内温度(℃)	外気温度(℃)																	
	25		32		35		25		32		35		25		32		35	
	冷却能力	消費電力	冷却能力	消費電力	冷却能力	消費電力	冷却能力	消費電力	冷却能力	消費電力	冷却能力	消費電力	冷却能力	消費電力	冷却能力	消費電力	冷却能力	消費電力
	50Hz／60Hz						50Hz／60Hz						50Hz／60Hz					
−20	37.3／37.0	34.2／36.1	35.0／34.6	37.5／39.3	32.9／32.4	38.8／40.6	42.5／42.2	37.0／38.6	39.9／39.4	41.1／42.6	37.7／37.1	42.4／44.0	49.5／49.8	43.4／45.1	47.8／48.1	49.3／51.8	44.9／45.0	51.1／53.0
−25	33.6／33.2	33.6／35.5	31.5／31.0	37.2／39.0	29.6／29.0	38.6／40.4	38.8／38.3	37.3／38.9	36.8／36.1	41.5／43.0	34.4／33.7	43.0／44.5	44.9／45.1	43.2／45.0	43.2／43.3	48.4／50.5	40.6／40.5	50.7／52.6
−30	29.9／29.4	33.0／35.0	27.9／27.3	36.8／38.7	26.3／25.5	38.3／40.1	35.0／34.5	37.7／39.3	33.6／32.8	41.9／43.5	31.1／30.3	43.6／45.1	40.4／40.4	43.0／44.8	38.6／38.5	48.0／49.9	36.3／36.0	50.3／52.1
−35	26.3／25.6	32.3／34.3	24.4／23.6	36.4／38.2	23.0／22.1	37.9／39.7	31.3／30.7	38.2／39.7	30.4／29.6	42.5／44.1	27.8／26.9	44.4／45.9	35.9／35.7	42.8／44.6	34.0／33.7	47.7／49.6	32.0／31.6	49.7／51.6
−40	22.6／21.8	31.5／33.4	20.8／19.9	35.8／37.7	19.8／18.7	37.5／39.3	27.6／26.8	38.7／40.3	27.2／26.3	43.3／44.8	24.5／23.5	45.5／46.9	31.4／31.0	42.5／44.3	29.5／29.0	46.3／48.5	27.7／27.1	49.0／50.9

＜低風量（インバータ制御により35Hz）＞

形名	AFSV-SN40FGH-PD(-BS・-BSG)						AFSV-SN50FGH-PD(-BS・-BSG)						AFSV-SN60FGH-PD(-BS・-BSG)					
庫内温度(℃)	外気温度(℃)																	
	25		32		35		25		32		35		25		32		35	
	冷却能力	消費電力	冷却能力	消費電力	冷却能力	消費電力	冷却能力	消費電力	冷却能力	消費電力	冷却能力	消費電力	冷却能力	消費電力	冷却能力	消費電力	冷却能力	消費電力
−20	37.6	31.6	35.5	35.0	33.6	36.4	43.7	34.8	41.4	38.8	39.1	40.2	50.3	41.0	48.6	46.6	45.9	48.7
−25	34.1	31.0	32.1	34.8	30.5	36.1	40.1	35.1	38.2	39.3	35.9	40.8	45.9	40.8	44.2	45.9	41.8	48.3
−30	30.6	30.4	28.8	34.3	27.4	35.8	36.4	35.5	35.2	39.7	32.7	41.5	41.5	40.7	39.7	45.5	37.6	47.8
−35	27.1	29.7	25.4	33.9	24.2	35.5	32.8	36.0	32.0	40.3	29.5	42.3	37.1	40.4	35.3	45.2	33.4	47.2
−40	23.7	28.8	22.0	33.3	21.1	35.0	29.2	36.6	28.9	41.1	26.2	43.4	32.7	40.1	30.8	43.6	29.2	46.5

注 1. 能力表の条件は次の通りです。
・消費電力＝圧縮機入力＋クーラファン入力＋凝縮器ファン入力
・冷却能力は、冷却能力から送風機庫内負荷を差し引いた値です。
・ユニットクーラ出口過熱度 4K
・ユニットクーラの着霜に伴う能力低下は差し引いていません。
・低圧側の冷媒配管長による圧損は考慮していません。
注 2. 使用条件（庫内温度、外気温度）によっては、最大周波数で運転できない領域があります。
注 3. 製品仕様の改良などのため、性能は予告なく変更することがあります。

● AFSV-SN・FGH-S1-D（-BS・-BSG）

＜標準＞ ［単位:冷却能力(kW)、消費電力(kW)］

形名	AFSV-SN50FGH-S1-D(-BS・-BSG)						AFSV-SN60FGH-S1-D(-BS・-BSG)					
庫内温度〈℃〉	外気温度〈℃〉											
	25		32		35		25		32		35	
	冷却能力	消費電力	冷却能力	消費電力	冷却能力	消費電力	冷却能力	消費電力	冷却能力	消費電力	冷却能力	消費電力
	50Hz／60Hz						50Hz／60Hz					
−20	44.2／43.7	36.9／38.5	41.3／40.5	40.9／42.5	39.0／38.2	42.2／43.8	51.9／52.0	43.4／45.2	50.2／50.2	50.2／52.7	47.0／46.8	51.3／53.2
−25	40.3／39.7	37.2／38.8	38.0／37.2	41.3／42.9	35.6／34.7	42.8／44.3	47.2／47.0	43.3／45.1	45.4／45.2	48.9／51.0	42.5／42.2	50.9／52.8
−30	36.4／35.7	37.5／39.2	34.7／33.8	41.8／43.3	32.2／31.2	43.4／44.9	42.4／42.1	43.1／44.9	40.5／40.2	48.3／50.2	38.0／37.5	50.5／52.3
−35	32.6／31.7	38.0／39.6	31.4／30.4	42.3／43.9	28.8／27.7	44.2／45.7	37.7／37.2	42.9／44.7	35.7／35.2	47.9／49.7	33.5／32.9	49.9／51.7
−40	28.7／27.8	38.6／40.1	28.2／27.1	43.0／44.6	25.4／24.2	45.2／46.7	32.9／32.3	42.6／44.4	30.9／30.2	46.8／48.8	29.0／28.2	49.2／51.1

＜低風量（インバータ制御により35Hz）＞

形名	AFSV-SN50FGH-S1-D(-BS・-BSG)						AFSV-SN60FGH-S1-D(-BS・-BSG)					
庫内温度〈℃〉	外気温度〈℃〉											
	25		32		35		25		32		35	
	冷却能力	消費電力	冷却能力	消費電力	冷却能力	消費電力	冷却能力	消費電力	冷却能力	消費電力	冷却能力	消費電力
−20	45.5	34.6	42.8	38.7	40.5	40.0	52.8	41.1	51.1	47.4	48.1	48.9
−25	41.7	35.0	39.6	39.1	37.2	40.6	48.2	40.9	46.4	46.3	43.7	48.5
−30	37.9	35.3	36.4	39.5	33.9	41.2	43.6	40.7	41.7	45.8	39.3	48.0
−35	34.1	35.8	33.1	40.1	30.5	42.0	38.9	40.5	37.0	45.5	34.9	47.5
−40	30.4	36.3	29.9	40.8	27.2	43.0	34.3	40.2	32.3	44.2	30.6	46.7

注 1. 能力表の条件は次の通りです。
・消費電力＝圧縮機入力＋クーラファン入力＋凝縮器ファン入力
・冷却能力は、冷却能力から送風機庫内負荷を差し引いた値です。
・ユニットクーラ出口過熱度 4K
・ユニットクーラの着霜に伴う能力低下は差し引いていません。
・低圧側の冷媒配管長による圧損は考慮していません。

注 2. 使用条件（庫内温度、外気温度）によっては、最大周波数で運転できない領域があります。

注 3. 製品仕様の改良などのため、性能は予告なく変更することがあります。

(1) コンデンシングユニット

● AFSV-SN40・50・60H (-BS・-BSG)

(単位：mm)

注1. 据付ﾋﾟｯﾁ
本製品の据付ﾋﾟｯﾁは下図のとおりです。
なお、振動が据付部から伝搬し床・壁面から騒音や振動が発生する場合がありますので、必要に応じ十分な防振工事を行ってください。

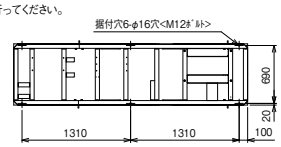

2. 配管は、ﾕﾆｯﾄの運転条件や配管形状・長さ・支持方法によっては圧力脈動により振動が大きくなることがあります。
試験運転時に振動が大きい場合、支持方法(支持間隔・固定方法など)を変更し、振動しないようにしてください。
また、支持金具を建物や天井に取付ける場合、配管の振動が建物に伝わらないように適切な防振を行なってください。
3. 背面ﾌｨﾝｶﾞｰﾄﾞは別売部品にてご用意しております。

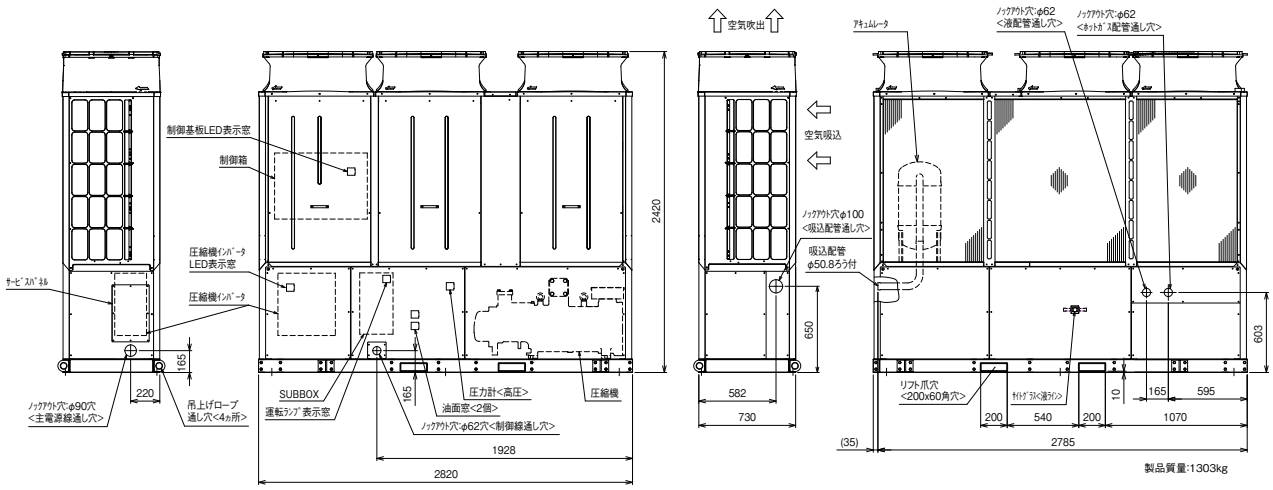

製品質量:1303kg

注.製品の仕様は改良のため、予告なく変更する場合があります。

4. ﾕﾆｯﾄ周囲の必要空間

●必要空間の基本

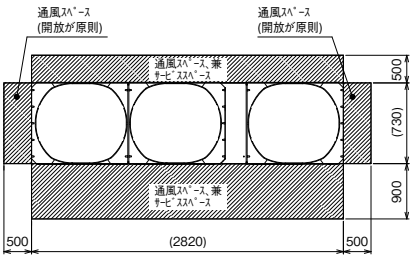

●周囲に壁がある場合、集中設置・連続設置の場合
1. ﾕﾆｯﾄは下図に示す必要空間をとって設置してください。
2. 2方向は開放としてください。 <単位:mm>

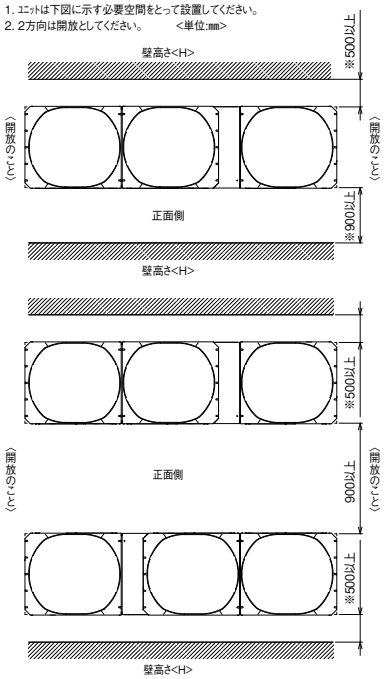

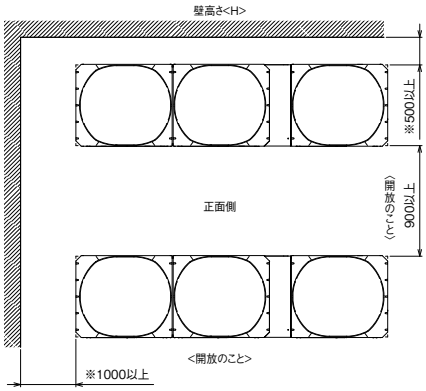

5. 基礎工事
基礎施工に際しては、床面強度・雨水処理・配管・配線の経路に十分留意してください。
・M12ﾎﾞﾙﾄの据付ﾎﾞﾙﾄでﾕﾆｯﾄ据付足を6ヵ所に固定してください。
<据付ﾎﾞﾙﾄ、座金、ﾅｯﾄ、防振ﾊﾟｯﾄなどは現地手配です。>

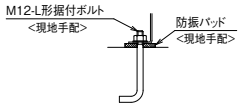

・防振ﾊﾟｯﾄの大きさは使用する穴によって異なります。
100×100以上<推奨品:倉敷化工 KH-10CR 硬さ60 10t>

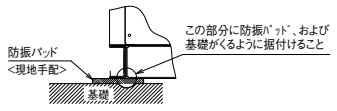

前後、側面の壁高さ<H>が、下記<壁高さ制約>を超える場合<壁高さ制約>を超えた分の寸法<h>を図中にある、※印の寸法に加算してください。
<壁高さ制約> 正面:ﾕﾆｯﾄの全高以下
後面:ﾕﾆｯﾄの底面から1350mm以下
側面:ﾕﾆｯﾄの全高以下

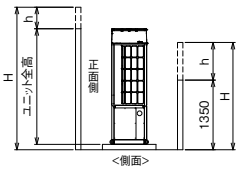

6. 配管・配線取出し部は、小動物の侵入や台風などの雨水が吹き込み、機器損傷の原因となりますので、開口部は閉鎖材など(現地手配)で必ず塞いでください。

注.製品の仕様は改良のため、予告なく変更する場合があります。

(2) ユニットクーラ

● UCS-N40FGA + NF-40A (吸込フード装着)

(単位：mm)

1.ﾕﾆｯﾄの組合せ図

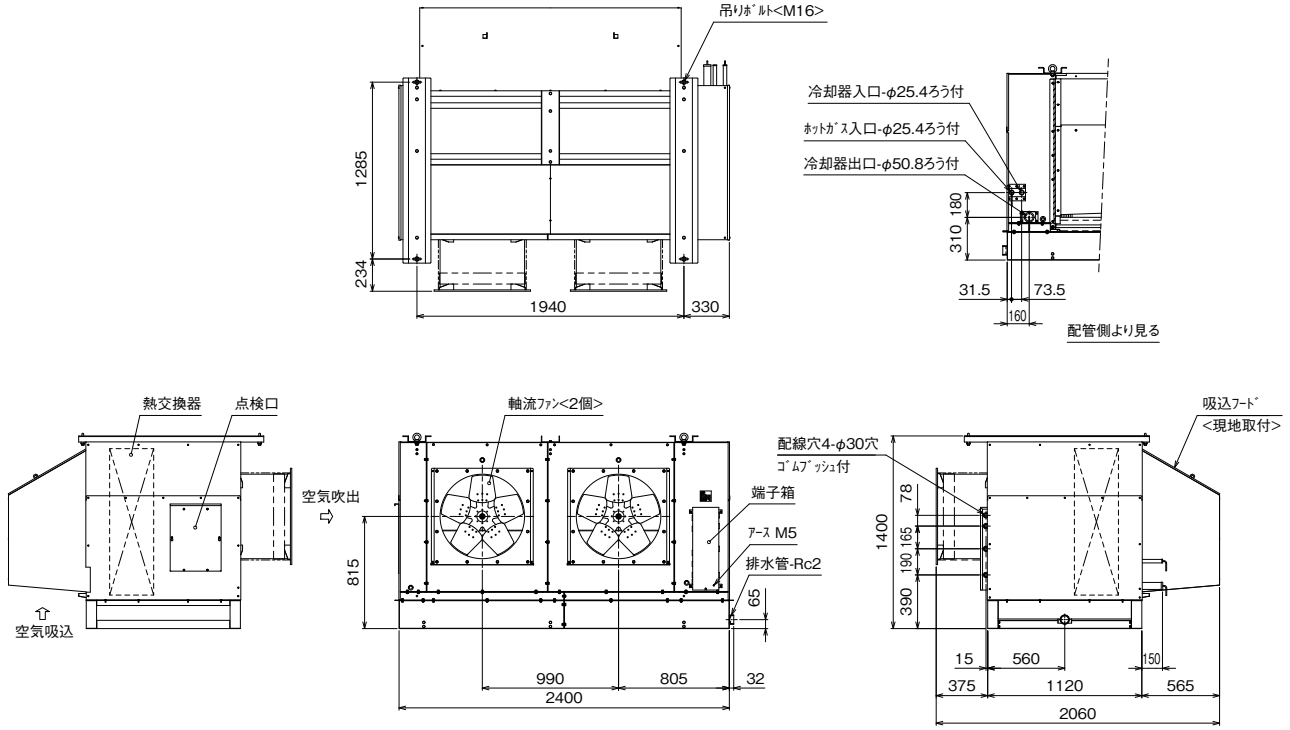

注.製品の仕様は改良のため、予告なく変更する場合があります。

2.ﾕﾆｯﾄ周囲の必要空間

必要空間の基本

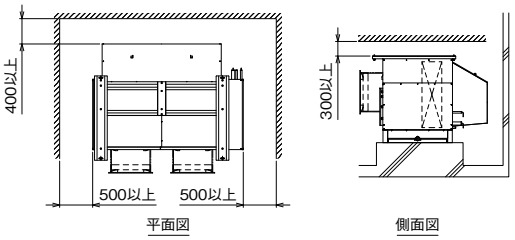

4.吸込ﾌｰﾄﾞ取付要領

1. 吸込ﾌｰﾄﾞ取付前に下図で示す※印部ﾈｼﾞ(5x12)8ヵ所を取外しください。取り外したﾈｼﾞは廃却可。
   吸込みﾌｰﾄﾞ取付用ﾈｼﾞは付属の新しいﾈｼﾞを使用ください。
   (締付は☆印13ヵ所)
2. 吸込ﾌｰﾄﾞ取付後、ﾋｰﾀ用防水ｺﾈｸﾀｰを接続ください。
   (B詳細)

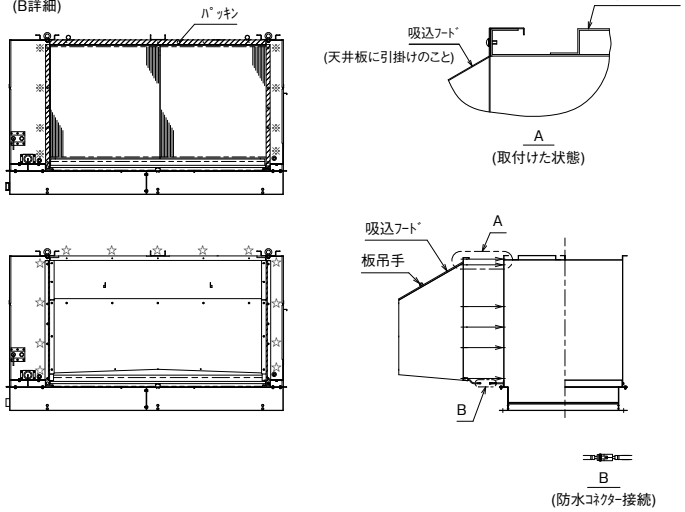

3.ﾄﾞﾚﾝ配管現地施工例

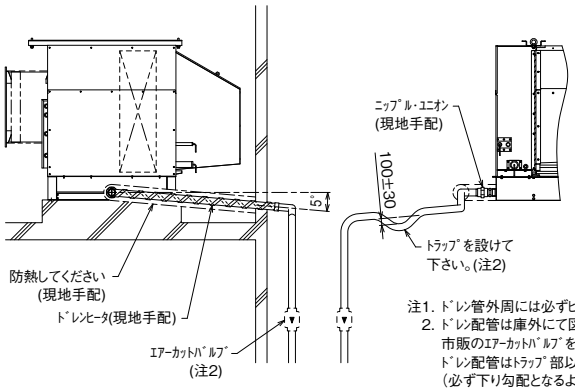

注1. ﾄﾞﾚﾝ管外周には必ずﾋｰﾀをﾕﾆｯﾄﾄﾞﾚﾝ管部より巻いてください。
2. ﾄﾞﾚﾝ配管は庫外にて図示のようにﾄﾗｯﾌﾟを設けるか、もしくは市販のｴｱｰｶｯﾄﾊﾞﾙﾌﾞを取り付けてください。
   ﾄﾞﾚﾝ配管はﾄﾗｯﾌﾟ部以外は水が溜まらないように注意してください。
   (必ず下り勾配となるようにしてください)
3. 庫内のﾄﾞﾚﾝ配管には必ず断熱を施してください。
4. ﾄﾞﾚﾝ管、ﾆｯﾌﾟﾙ、ﾕﾆｵﾝ、ﾄﾞﾚﾝ管用断熱及びﾄﾞﾚﾝﾋｰﾀは現地にて手配願います。
5. ﾄﾞﾚﾝﾋｰﾀは冷却運転中も通電としてください。
6. ﾋｰﾀの容量の目安は10W/m程度です。
   但し、この容量は庫内温度、巻き方により多少異なることがあります。

注.製品の仕様は改良のため、予告なく変更する場合があります。

● UCS-N60FGA ＋ NF-60A（吸込フード装着）

(単位：mm)

1.ﾕﾆｯﾄの組合せ図

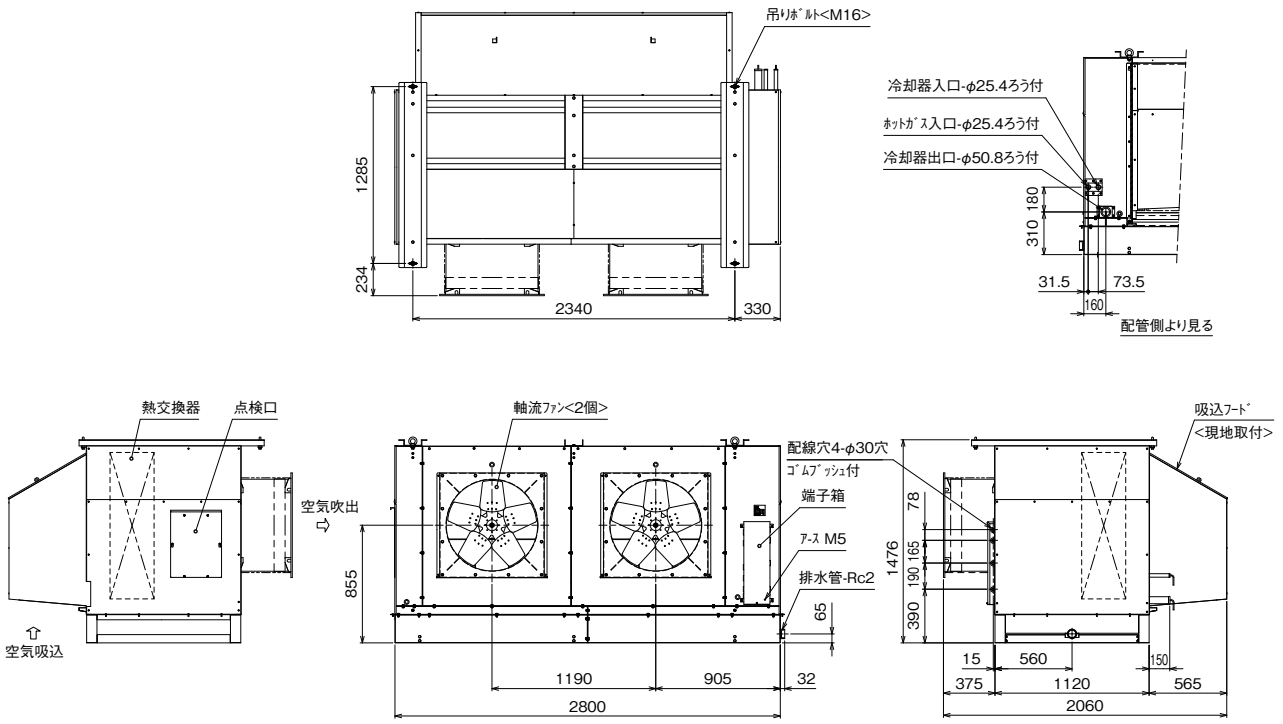

注.製品の仕様は改良のため、予告なく変更する場合があります。

2.ﾕﾆｯﾄ周囲の必要空間

必要空間の基本

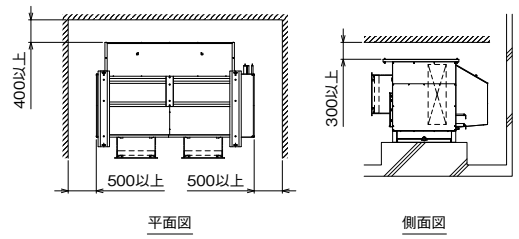

3.ﾄﾞﾚﾝ配管現地施工例

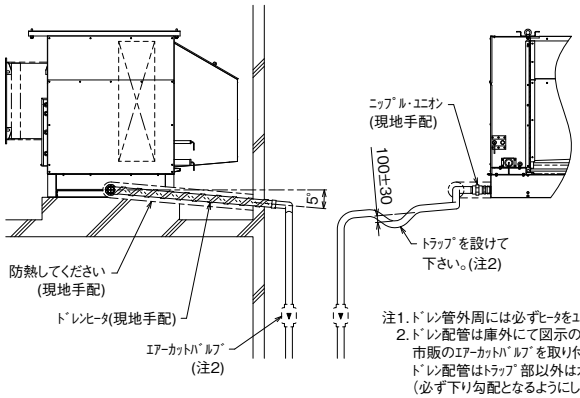

注1.ﾄﾞﾚﾝ管外周には必ずﾋｰﾀをﾕﾆｯﾄﾄﾞﾚﾝ管部より巻いてください。
2.ﾄﾞﾚﾝ配管は庫外にて図示のようにﾄﾗｯﾌﾟを設けるか、もしくは市販のｴｱｰｶｯﾄﾊﾞﾙﾌﾞを取り付けてください。
ﾄﾞﾚﾝ配管はﾄﾗｯﾌﾟ部以外は水が溜まらないように注意してください。
（必ず下り勾配となるようにしてください）
3.庫内のﾄﾞﾚﾝ配管には必ず断熱を施してください。
4.ﾄﾞﾚﾝ管、ﾆｯﾌﾟﾙ、ﾕﾆｵﾝ、ﾄﾞﾚﾝ管用断熱及びﾄﾞﾚﾝﾋｰﾀは現地にて手配願います。
5.ﾄﾞﾚﾝﾋｰﾀは冷却運転中も通電としてください。
6.ﾋｰﾀの容量の目安は10W/m程度です。
但し、この容量は庫内温度、巻き方により多少異なることがあります。

4.吸込ﾌｰﾄﾞ取付要領

1. 吸込ﾌｰﾄﾞ取付前に下図で示す※印部ﾈｼﾞ(5x12)8ヵ所を取外しください。取り外したﾈｼﾞは廃却可。
吸込みﾌｰﾄﾞ取付用ﾈｼﾞは付属の新しいﾈｼﾞを使用ください。
(締付は☆印13ヵ所)
2. 吸込ﾌｰﾄﾞ取付後、ﾋｰﾀ用防水ｺﾈｸﾀーを接続ください。
(B詳細)

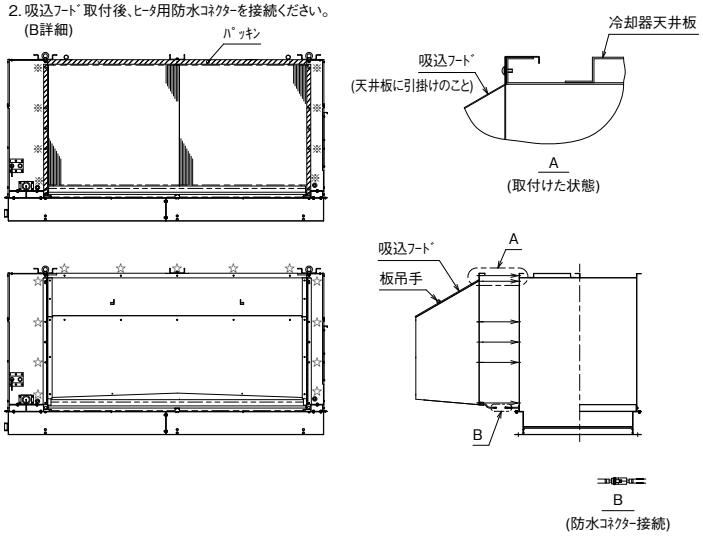

注.製品の仕様は改良のため、予告なく変更する場合があります。

● UCS-N40FGA ＋ ND-40SA（吸込ダンパ装着）

(単位：mm)

1.ﾕﾆｯﾄの組合せ図

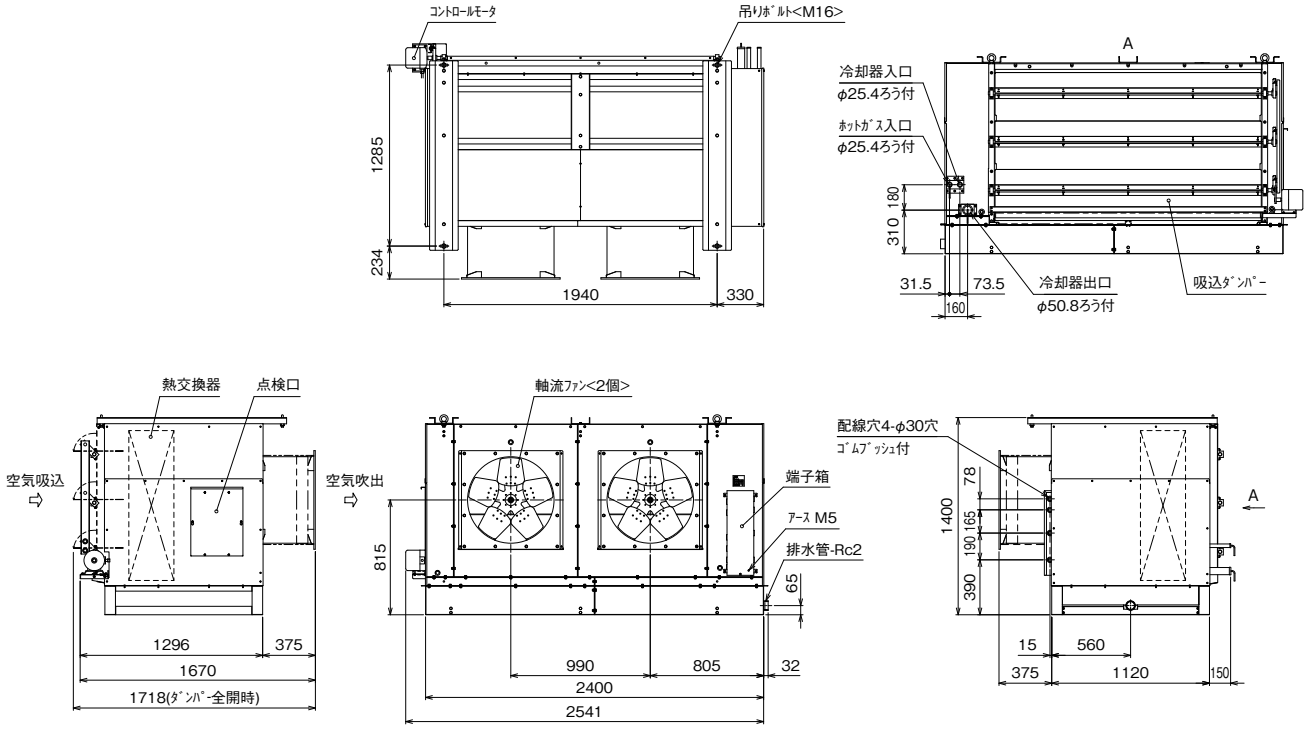

注.製品の仕様は改良のため、予告なく変更する場合があります。

2.ﾕﾆｯﾄ周囲の必要空間

必要空間の基本

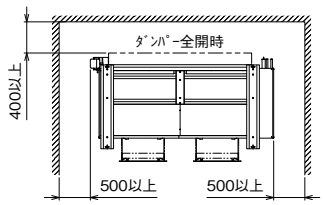

平面図

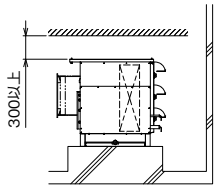

側面図

注1. ﾄﾞﾚﾝ管外周には必ずﾋｰﾀをﾕﾆｯﾄﾄﾞﾚﾝ管部より巻いてください。
2. ﾄﾞﾚﾝ配管は庫外にて図示のようにﾄﾗｯﾌﾟを設けるか、もしくは市販のｴｱｰｶｯﾄﾊﾞﾙﾌﾞを取り付けてください。
ﾄﾞﾚﾝ配管はﾄﾗｯﾌﾟ部以外は水が溜まらないように注意してください。
（必ず下り勾配となるようにしてください）
3. 庫内のﾄﾞﾚﾝ配管には必ず断熱を施してください。
4. ﾄﾞﾚﾝ管、ﾆｯﾌﾟﾙ、ﾕﾆｵﾝ、ﾄﾞﾚﾝ管用断熱及びﾄﾞﾚﾝﾋｰﾀは現地にて手配願います。
5. ﾄﾞﾚﾝﾋｰﾀは冷却運転中も通電としてください。
6. ﾋｰﾀの容量の目安は10W/m程度です。
但し、この容量は庫内温度、巻き方により多少異なることがあります。

3.ﾄﾞﾚﾝ配管現地施工例

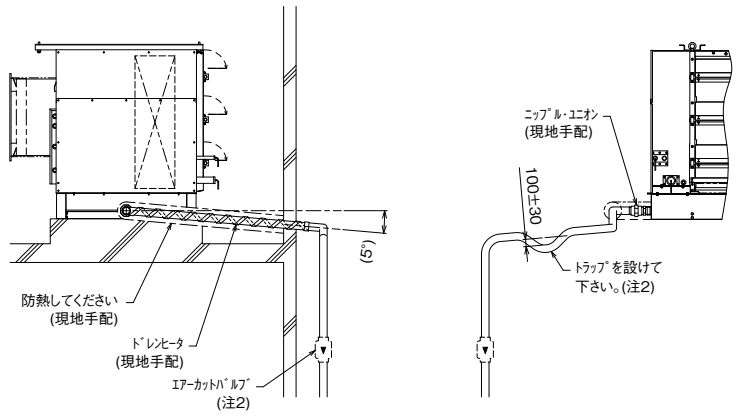

注.製品の仕様は改良のため、予告なく変更する場合があります。

● UCS-N40FGA-10 ＋ ND-60SA（広フィンピッチ仕様）

(単位：mm)

1.据付ﾋﾟｯﾁ
本製品の据付ﾋﾟｯﾁは下図のとおりです。
なお、振動が据付部から伝搬し床・壁面から騒音や振動が発生する場合がありますので、必要に応じ十分な防振工事を行ってください。

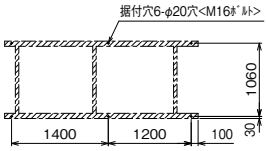

上面より見る

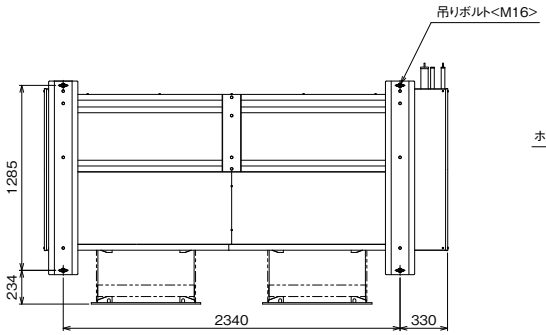

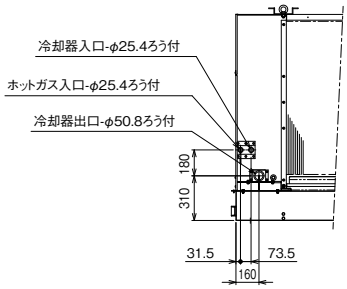

配管側より見る

2.軸流ファンダクト取付寸法(2ヵ所)

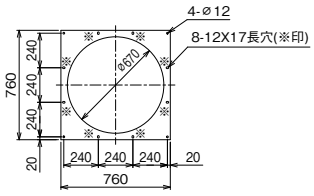

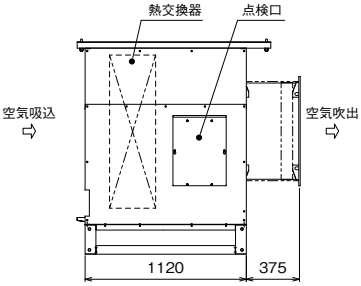

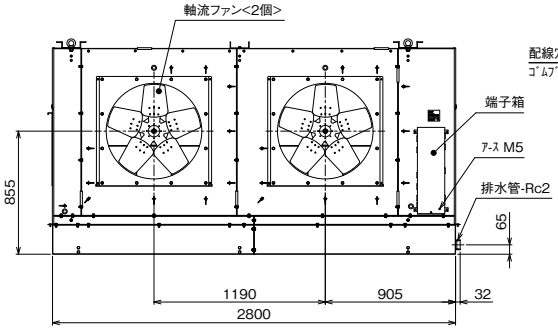

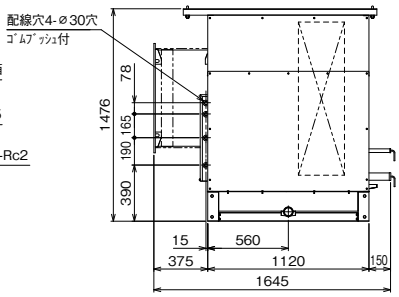

注.製品の仕様は改良のため、予告なく変更する場合があります。

2.ユニット周囲の必要空間
必要空間の基本

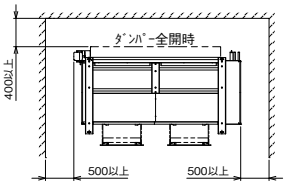

平面図

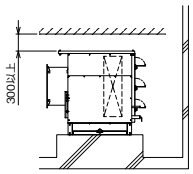

側面図

注1. ﾄﾞﾚﾝ管外周には必ずﾋｰﾀをﾕﾆｯﾄﾄﾞﾚﾝ管部より巻いてください。
2. ﾄﾞﾚﾝ配管は庫外にて図示のようにﾄﾗｯﾌﾟを設けるか、もしくは市販のｴｱｰｶｯﾄﾊﾞﾙﾌﾞを取り付けてください。
ﾄﾞﾚﾝ配管はﾄﾗｯﾌﾟ部以外は水が溜まらないように注意してください。
（必ず下り勾配となるようにしてください）
3. 庫内のﾄﾞﾚﾝ配管には必ず断熱を施してください。
4. ﾄﾞﾚﾝ管、ﾆｯﾌﾟﾙ、ﾕﾆｵﾝ、ﾄﾞﾚﾝ管用断熱及びﾄﾞﾚﾝﾋｰﾀは現地にて手配願います。
5. ﾄﾞﾚﾝﾋｰﾀは冷却運転中も通電としてください。
6. ﾋｰﾀの容量の目安は10W/m程度です。
但し、この容量は庫内温度、巻き方により多少異なることがあります。

3.ドレン配管現地施工例

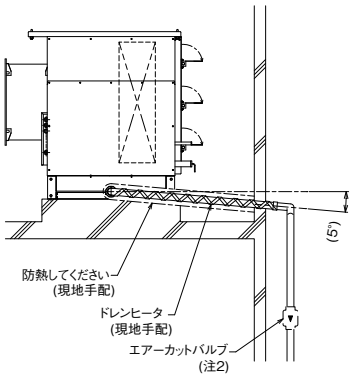

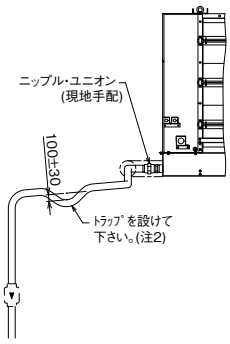

注.製品の仕様は改良のため、予告なく変更する場合があります。

● UCS-N60FGA ＋ ND-60SA（吸込ダンパ装着）

(単位：mm)

1.ﾕﾆｯﾄの組合せ図

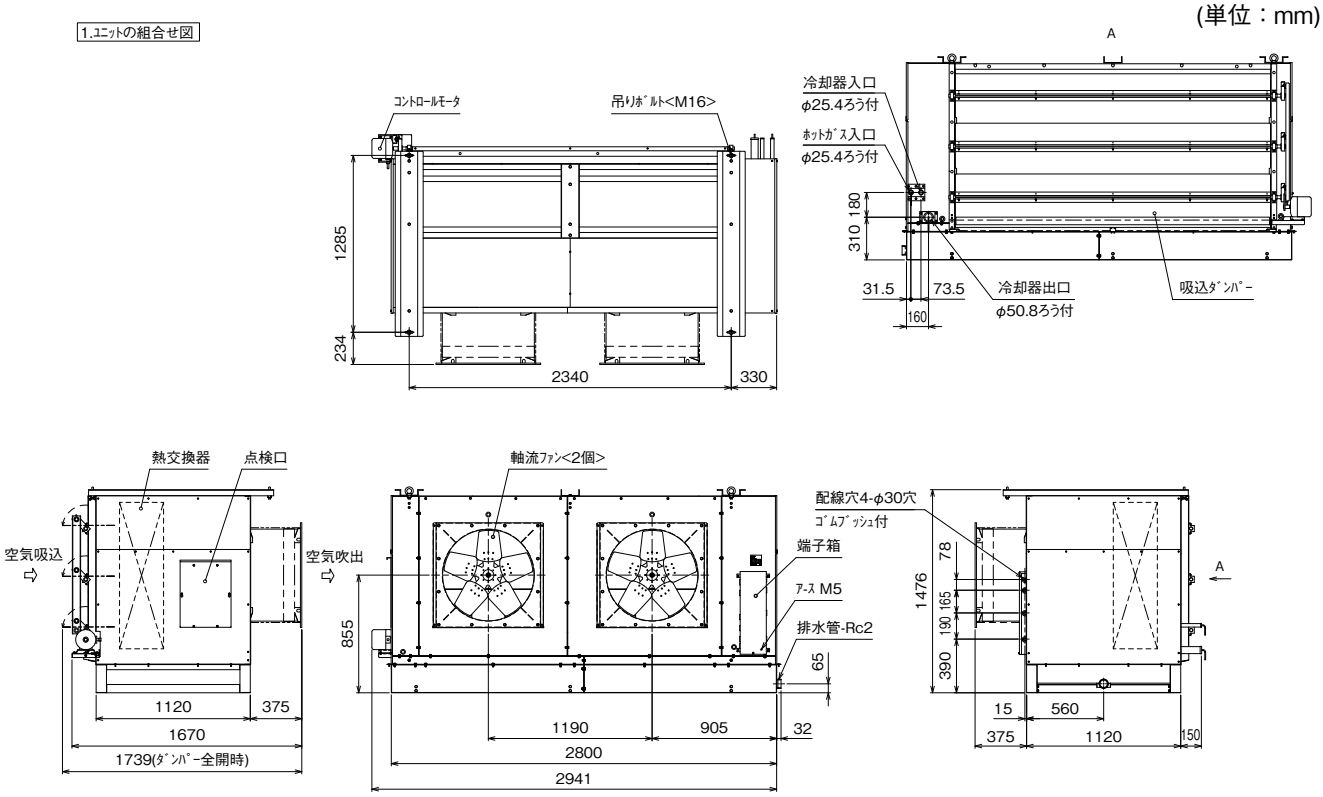

注.製品の仕様は改良のため、予告なく変更する場合があります。

2.ﾕﾆｯﾄ周囲の必要空間

必要空間の基本

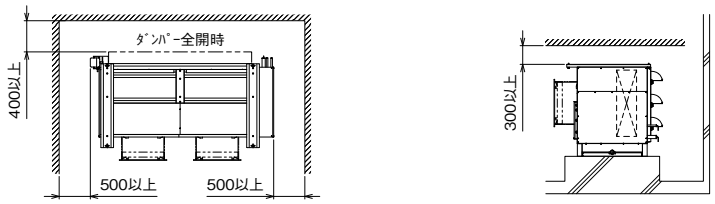

平面図　　側面図

注1. ﾄﾞﾚﾝ管外周には必ずﾋｰﾀをﾕﾆｯﾄﾄﾞﾚﾝ管部より巻いてください。
2. ﾄﾞﾚﾝ配管は庫外にて図示のようにﾄﾗｯﾌﾟを設けるか、もしくは市販のｴｱｰｶｯﾄﾊﾞﾙﾌﾞを取り付けてください。
ﾄﾞﾚﾝ配管はﾄﾗｯﾌﾟ部以外は水が溜まらないように注意してください。
（必ず下り勾配となるようにしてください）
3. 庫内のﾄﾞﾚﾝ配管には必ず断熱を施してください。
4. ﾄﾞﾚﾝ管、ﾆｯﾌﾟﾙ、ﾕﾆｵﾝ、ﾄﾞﾚﾝ管用断熱及びﾄﾞﾚﾝﾋｰﾀは現地にて手配願います。
5. ﾄﾞﾚﾝﾋｰﾀは冷却運転中も通電としてください。
6. ﾋｰﾀの容量の目安は10W/m程度です。
但し、この容量は庫内温度、巻き方により多少異なることがあります。

3.ﾄﾞﾚﾝ配管現地施工例

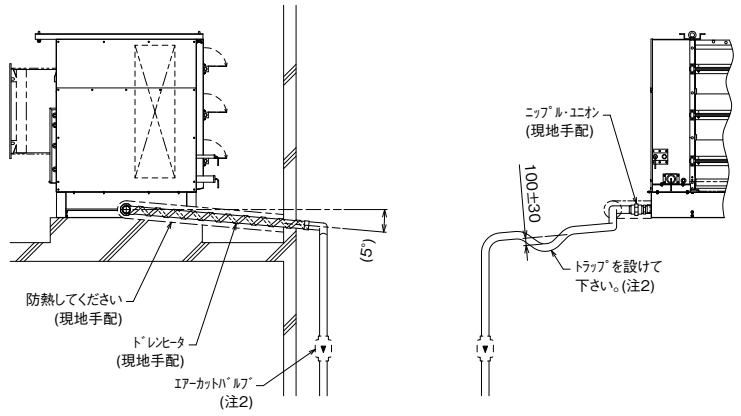

注.製品の仕様は改良のため、予告なく変更する場合があります。

● UCS-N60FGA-10 ＋ ND-80SA（広フィンピッチ仕様）

(単位：mm)

1.据付ﾋﾟｯﾁ
本製品の据付ﾋﾟｯﾁは下図のとおりです。
なお、振動が据付部から伝搬し床・壁面から騒音や振動が発生する場合がありますので、必要に応じ十分な防振工事を行ってください。

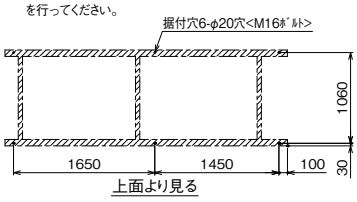

2.軸流ファンダクト取付寸法(2ヵ所)

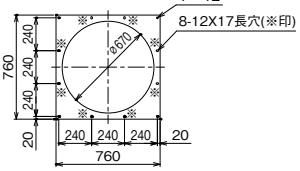

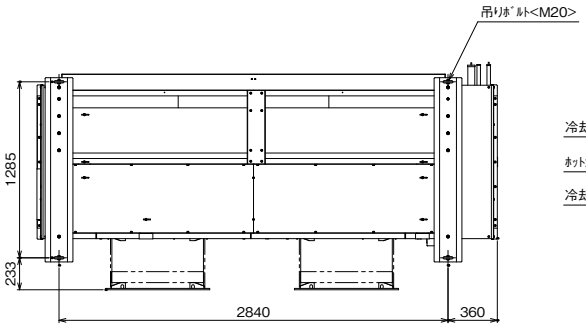

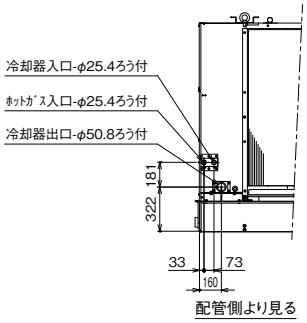

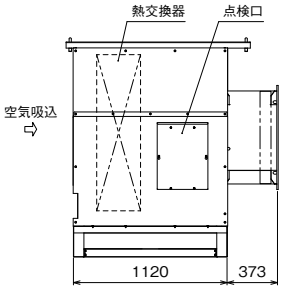

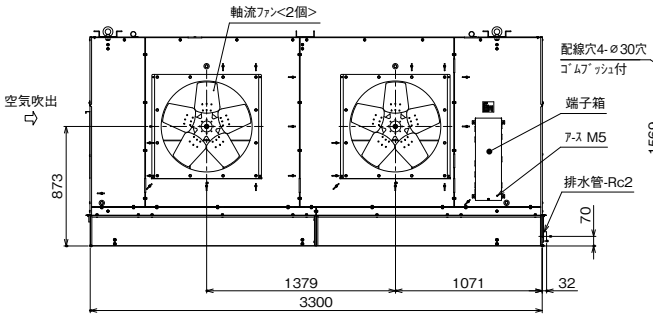

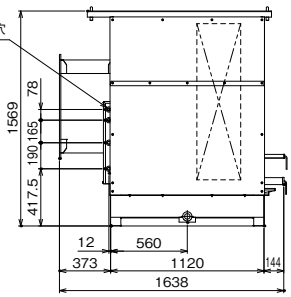

注.製品の仕様は改良のため、予告なく変更する場合があります。

2.ﾕﾆｯﾄ周囲の必要空間
必要空間の基本

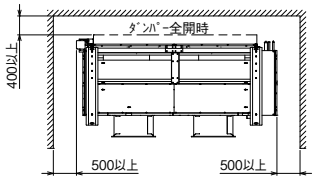

平面図

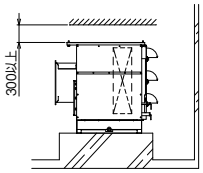

側面図

注1.ﾄﾞﾚﾝ管外周には必ずﾋｰﾀをﾕﾆｯﾄﾄﾞﾚﾝ管部より巻いてください。
2.ﾄﾞﾚﾝ配管は庫外にて図示のようにﾄﾗｯﾌﾟを設けるか、もしくは市販のｴｱｰｶｯﾄﾊﾞﾙﾌﾞを取り付けてください。
ﾄﾞﾚﾝ配管はﾄﾗｯﾌﾟ部以外は水が溜まらないように注意してください。
（必ず下り勾配となるようにしてください）
3.庫内のﾄﾞﾚﾝ配管には必ず断熱を施してください。
4.ﾄﾞﾚﾝ管、ﾆｯﾌﾟﾙ、ﾕﾆｵﾝ、ﾄﾞﾚﾝ管用断熱及びﾄﾞﾚﾝﾋｰﾀは現地にて手配願います。
5.ﾄﾞﾚﾝﾋｰﾀは冷却運転中も通電としてください。
6.ﾋｰﾀの容量の目安は10W/m程度です。
但し、この容量は庫内温度、巻き方により多少異なることがあります。

3.ﾄﾞﾚﾝ配管現地施工例

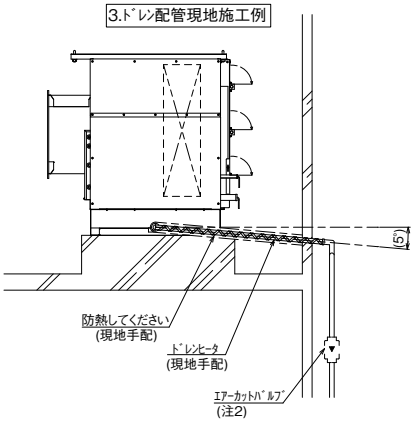

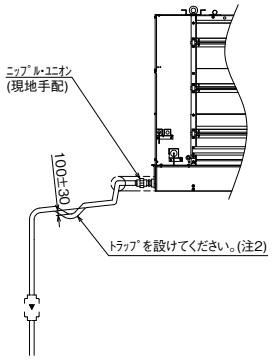

注.製品の仕様は改良のため、予告なく変更する場合があります。

● UCS-N80FGA ＋ ND-80SA（吸込ダンパ装着）

(単位：mm)

1.ﾕﾆｯﾄの組合せ図

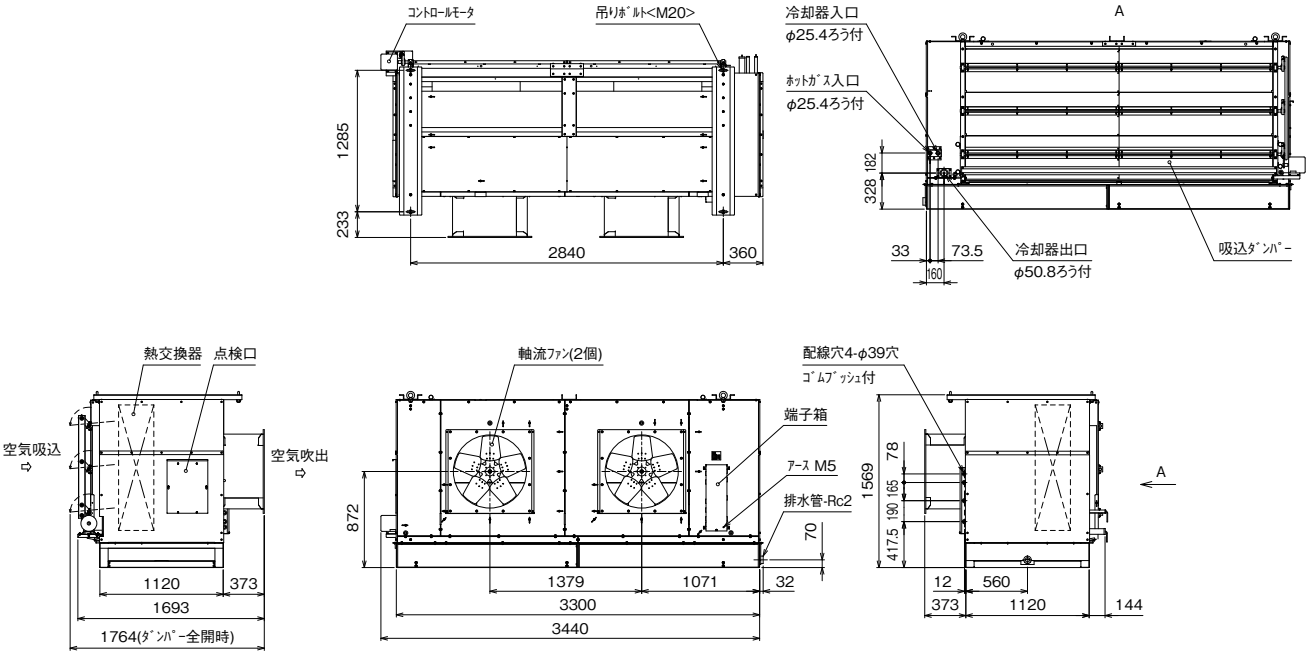

製品の仕様は改良のため、予告なく変更する場合があります。

2.ﾕﾆｯﾄ周囲の必要空間

必要空間の基本

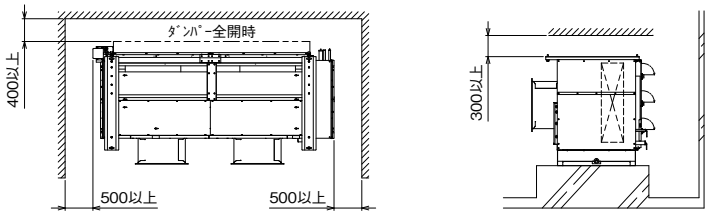

平面図　　側面図

注1. ﾄﾞﾚﾝ管外周には必ずﾋｰﾀをﾕﾆｯﾄﾄﾞﾚﾝ管部より巻いてください。
2. ﾄﾞﾚﾝ配管は庫外にて図示のようにﾄﾗｯﾌﾟを設けるか、もしくは市販のｴｱｰｶｯﾄﾊﾞﾙﾌﾞを取り付けてください。
ﾄﾞﾚﾝ配管はﾄﾗｯﾌﾟ部以外は水が溜まらないように注意してください。
（必ず下り勾配となるようにしてください）
3. 庫内のﾄﾞﾚﾝ配管には必ず断熱を施してください。
4. ﾄﾞﾚﾝ管、ﾆｯﾌﾟﾙ、ﾕﾆｵﾝ、ﾄﾞﾚﾝ管用断熱及びﾄﾞﾚﾝﾋｰﾀは現地にて手配願います。
5. ﾄﾞﾚﾝﾋｰﾀは冷却運転中も通電としてください。
6. ﾋｰﾀの容量の目安は10W/m程度です。
但し、この容量は庫内温度、巻き方により多少異なることがあります。

3.ﾄﾞﾚﾝ配管現地施工例

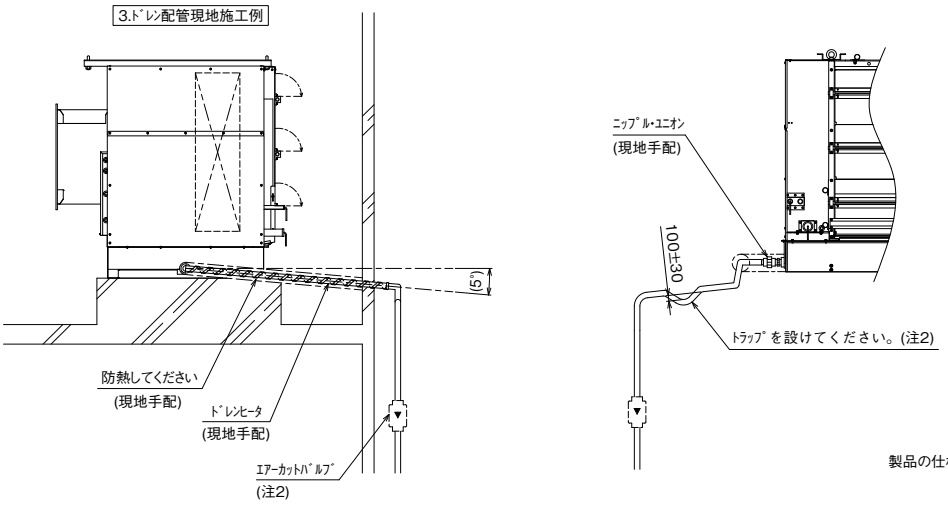

製品の仕様は改良のため、予告なく変更する場合があります。

(3) 膨張弁キット

● EK-60A

対象形名：AFSV-SN40FGH・SN50FGH・SN60FGH (-D) (-BS・-BSG)

(単位：mm)

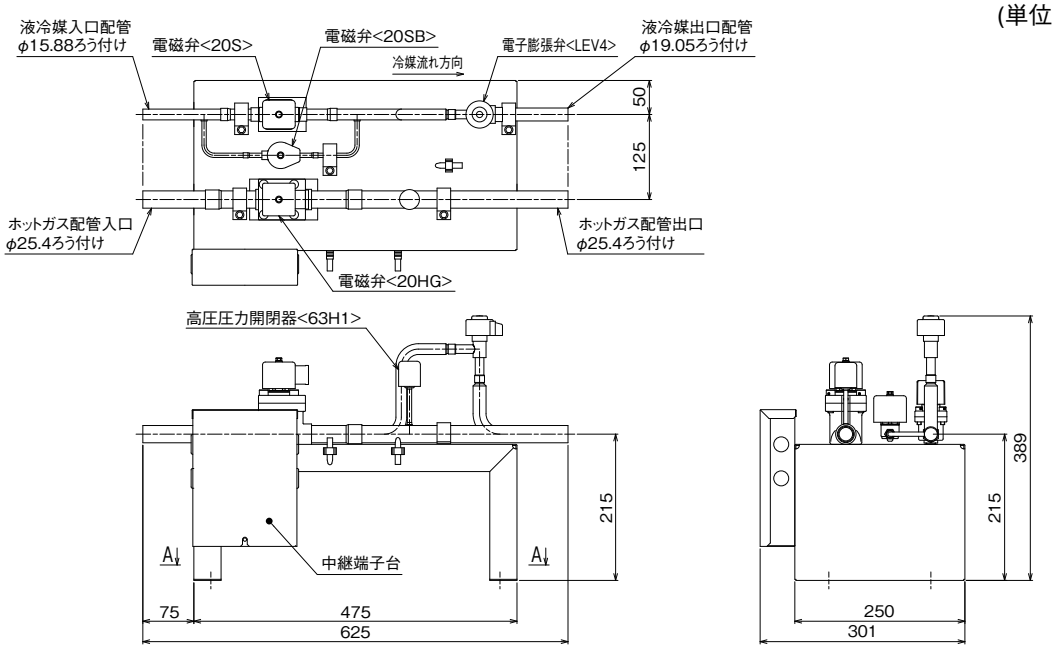

注1. 据付ﾋﾟｯﾁ
本製品の据付ﾋﾟｯﾁは下図のとおりです。
なお、必要に応じ十分な防振工事を行ってください。

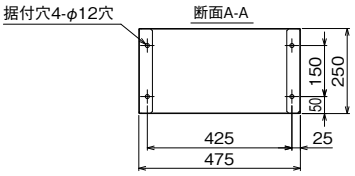

注.製品の仕様は改良のため、予告なく変更する場合があります。

(4) コントローラ

● RBS-N40・60GRB-HQ

(単位：mm)

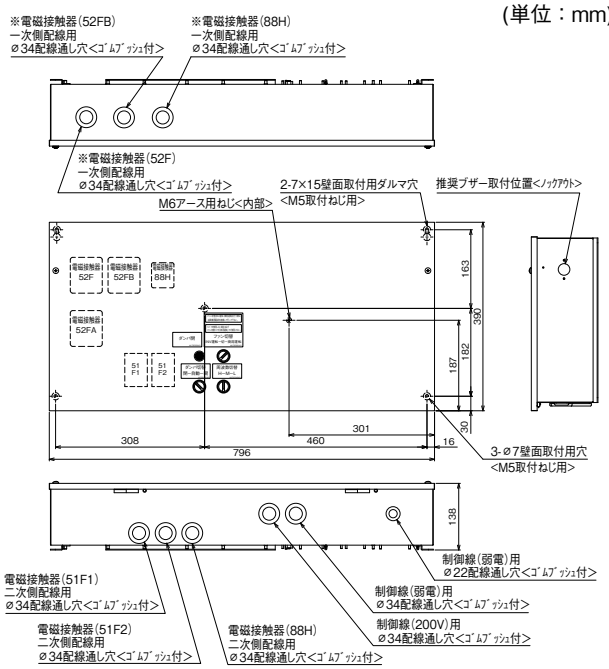

注1. 製品固定は落下防止のため、必ず5点で実施してください。
2. ノックアウト取り外し時は、内部配線に気をつけて実施ください。
3. 電磁接触器、端子台に接続する配線に、張力がかからないように電線管の使用をお願いします。
4. ※印部の電線引込み穴はホコリや水滴がBOX内に侵入しないよう養生をお願いします。
5. 製品の仕様は改良のため、予告なく変更する場合があります。

● RB-4DG

(単位：mm)

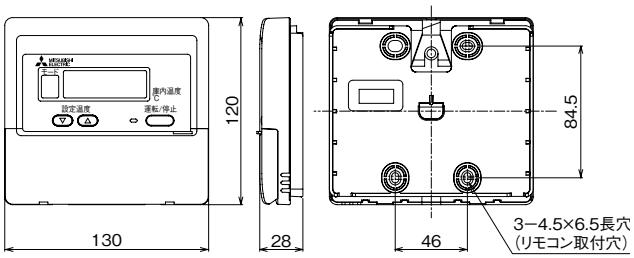

操作パネル開放状態

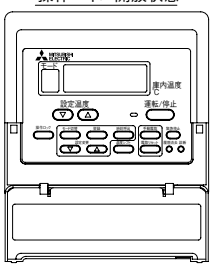

● AFSV-SN40FGH（-BS・-BSG）

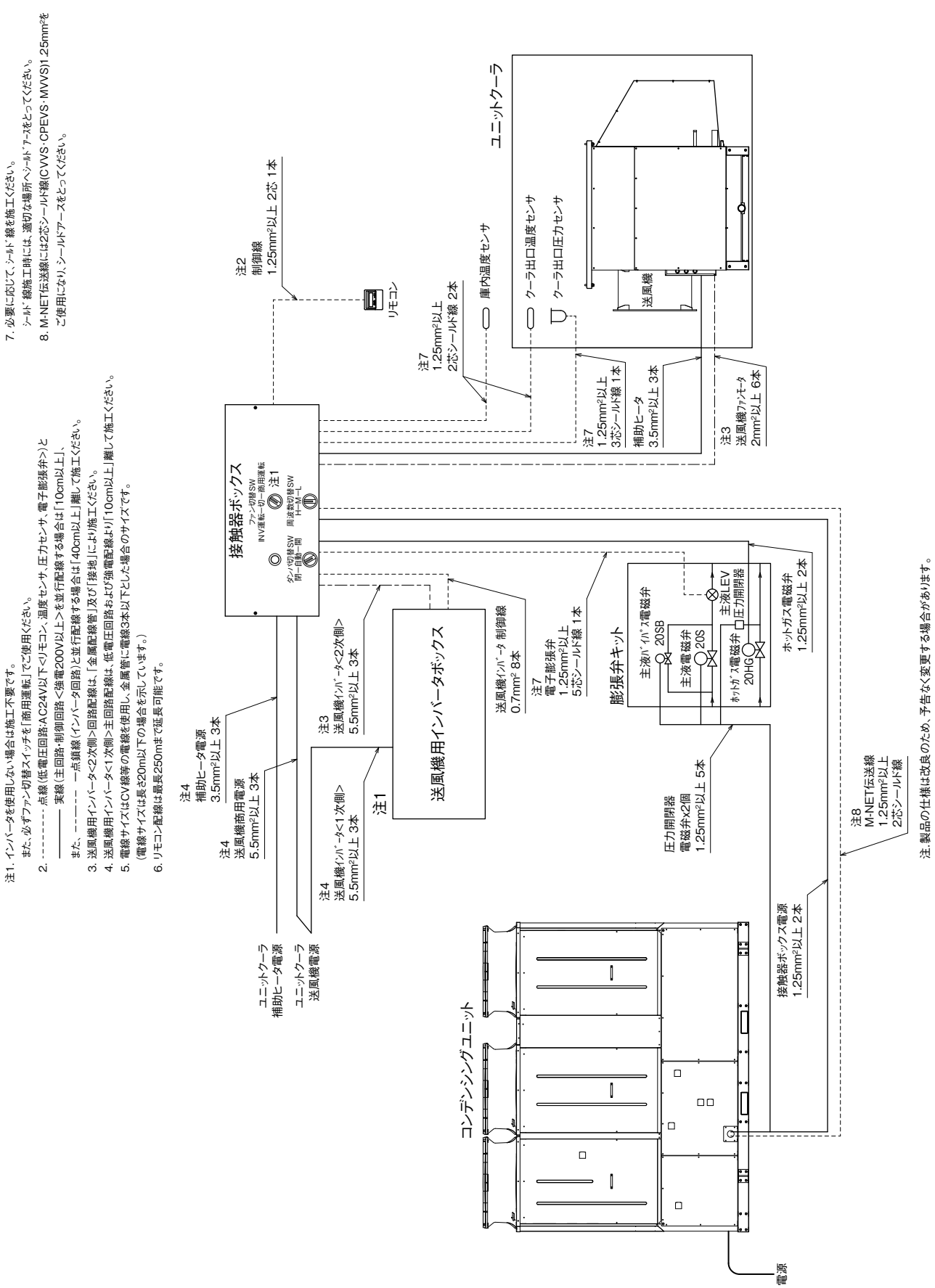

● AFSV-SN50FGH（-BS・-BSG）
● AFSV-SN60FGH（-BS・-BSG）

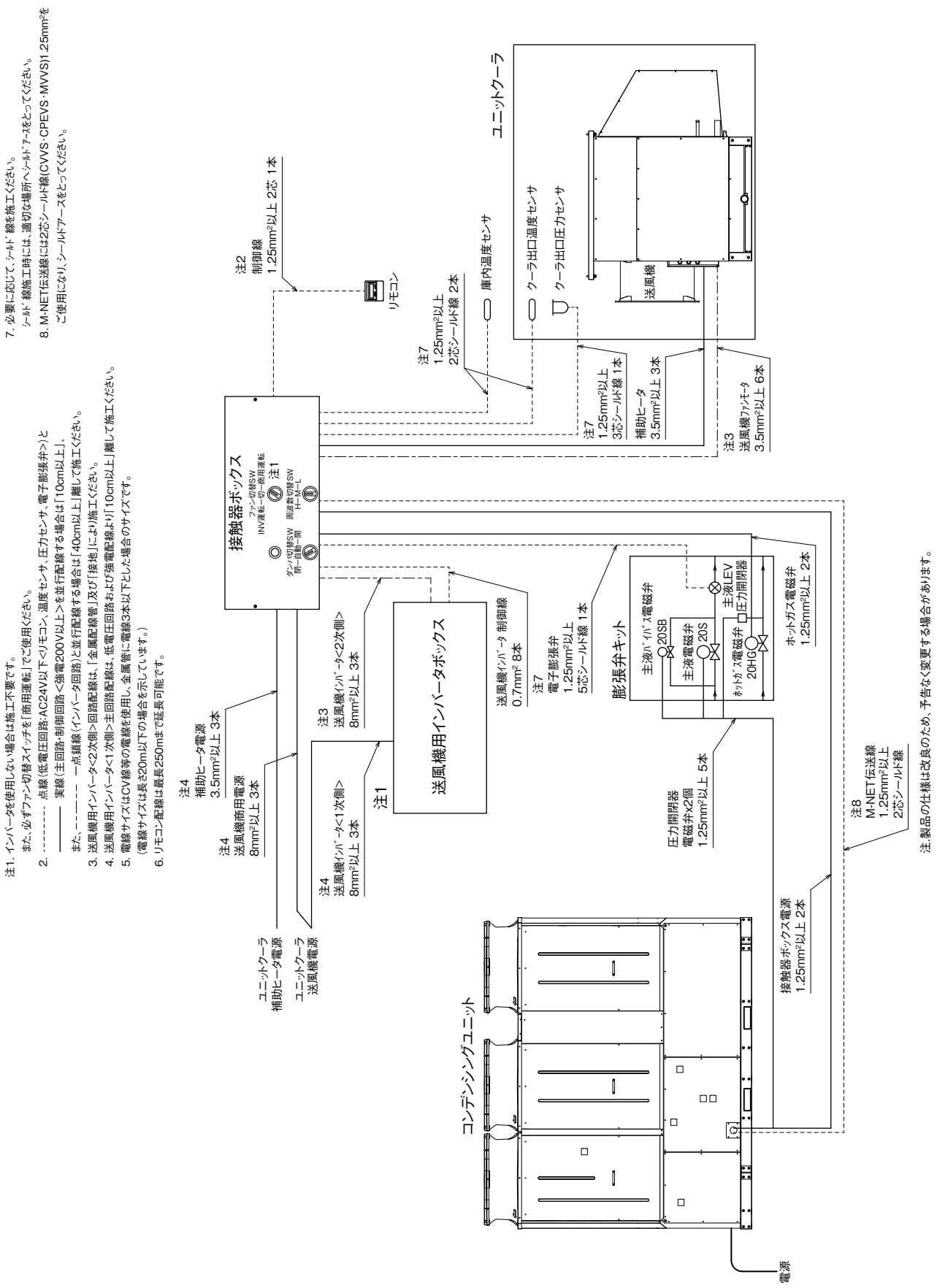

● AFSV-SN40FGH-D（-BS・-BSG）

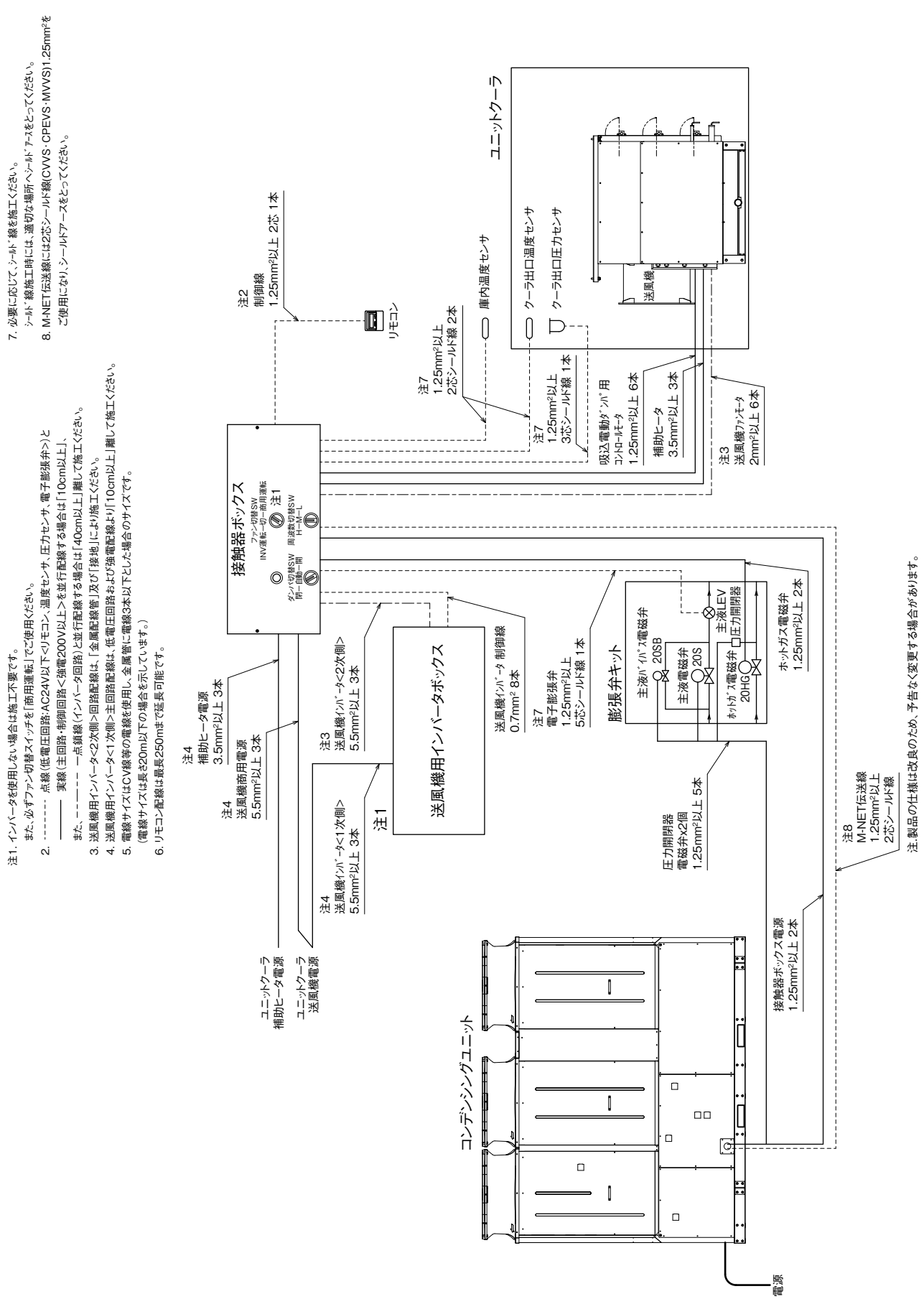

電気配線概要

- AFSV-SN50FGH-D（-BS・-BSG）
- AFSV-SN60FGH-D（-BS・-BSG）
- AFSV-SN40FGH-PD（-BS・-BSG）
- AFSV-SN50FGH-PD（-BS・-BSG）
- AFSV-SN60FGH-PD（-BS・-BSG）
- AFSV-SN50FGH-S1-D（-BS・-BSG）
- AFSV-SN60FGH-S1-D（-BS・-BSG）

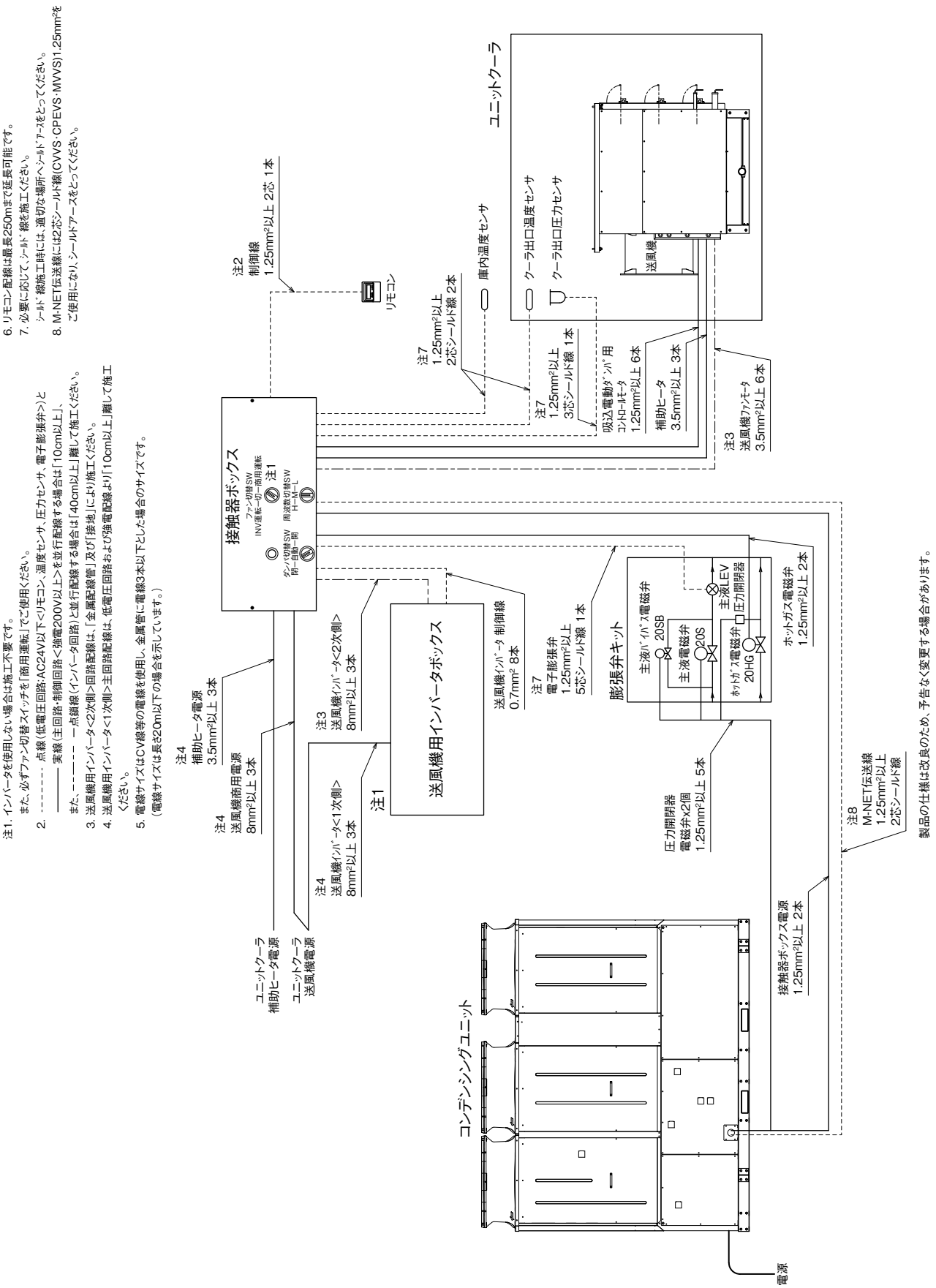

● AFSV-SN40FGH（-BS・-BSG）

注1. ------ 点線は現地での施工を示します。
2. 設備側配線施工上の注意(配線分離について)。
AC24V以下の低電圧回路とAC100V以上の制御回路の配線を同一多芯ケーブル内へ収納したり、互いに結束して配線しないでください。
(基板内回路の破損防止のため)
・低電圧回路（AC24V以下）とは、接点入力（無電圧）、リモコン、M−NET通信線等。
・制御回路（強電200V以上）とは、接点出力、主回路線等。
・インバーター二次側配線は、金属電線管および接地により施工ください。
・送風機用インバーター<一次側>主回路配線は、低電圧回路および強電配線より「10cm以上」離して施工ください。
3. 異常・警報信号を外部に取り出す場合は、下図のように配線してください。
なお、出力内容は基板設定により変更可能です。
詳細は据付工事説明書を参照してください。

端子番号		名称
㋐	㋑	
71	72	異常警報
73	74	高温異常
77	78	50℃高温異常

4. M−NET伝送線には、2芯シールド線（CVVS・CPEVS・MVVS）1.25mm²をご使用になり、シールドアースをとってください。
5. 基板の設定を変更することにより、外部入力接点による制御が可能です。
(詳細は据付工事説明書を参照してください。)
外部入力接点は、微小電流用の無電圧接点としてください。
接点定格　DC15V　0.1A以上
最小適用負荷　1mA以下
6. 配線図に記載なき制御線は1.25mm²以上にて配線してください。
7. インバーターを使用しない場合は施工不要です。
また、必ずファン切替スイッチを「商用運転」でご使用ください。
8. インバーターBOXは付属の説明書に従い据付けてください。
9. 端子記号STRは「異常リセット」として使用するため、Pr179の設定を62（初期値61）に変更してください。
(逆転運転信号を異常リセット信号として使用するため)
10. インバーターを使用する場合、接触器ボックスでのINV運転／商用運転のファン切替えは、必ず
11. 送風機用電源（ELBF）を遮断して行ってください。
電線サイズはCV線等の電線を使用し、金属管に電線3本以下とした場合のサイズです。
(電線サイズは長さ20m以下の場合を示しています。)
12. 「圧縮機運転」信号は圧縮機運転中の場合にa接点信号を出力します。
「異常」信号はユニットが異常停止した場合にa接点信号を出力します。
「警報・保守」信号は機器の保守時期が到来した場合にa接点信号を出力します。
13. 端子32−35間に現地のインターロック接点（無電圧a接点）を接続ください。
その場合、端子32−35間の短絡線は取り外してください。
本インターロックが切れているとユニットは始動することが出来ません。
運転中に本接点が切れると、ユニットは即停止します。
14. 必要に応じて、シールド線を施工ください。
シールド線施工時には、適切な場所へシールドアースをとってください。

注.製品の仕様は改良のため、予告なく変更する場合があります。

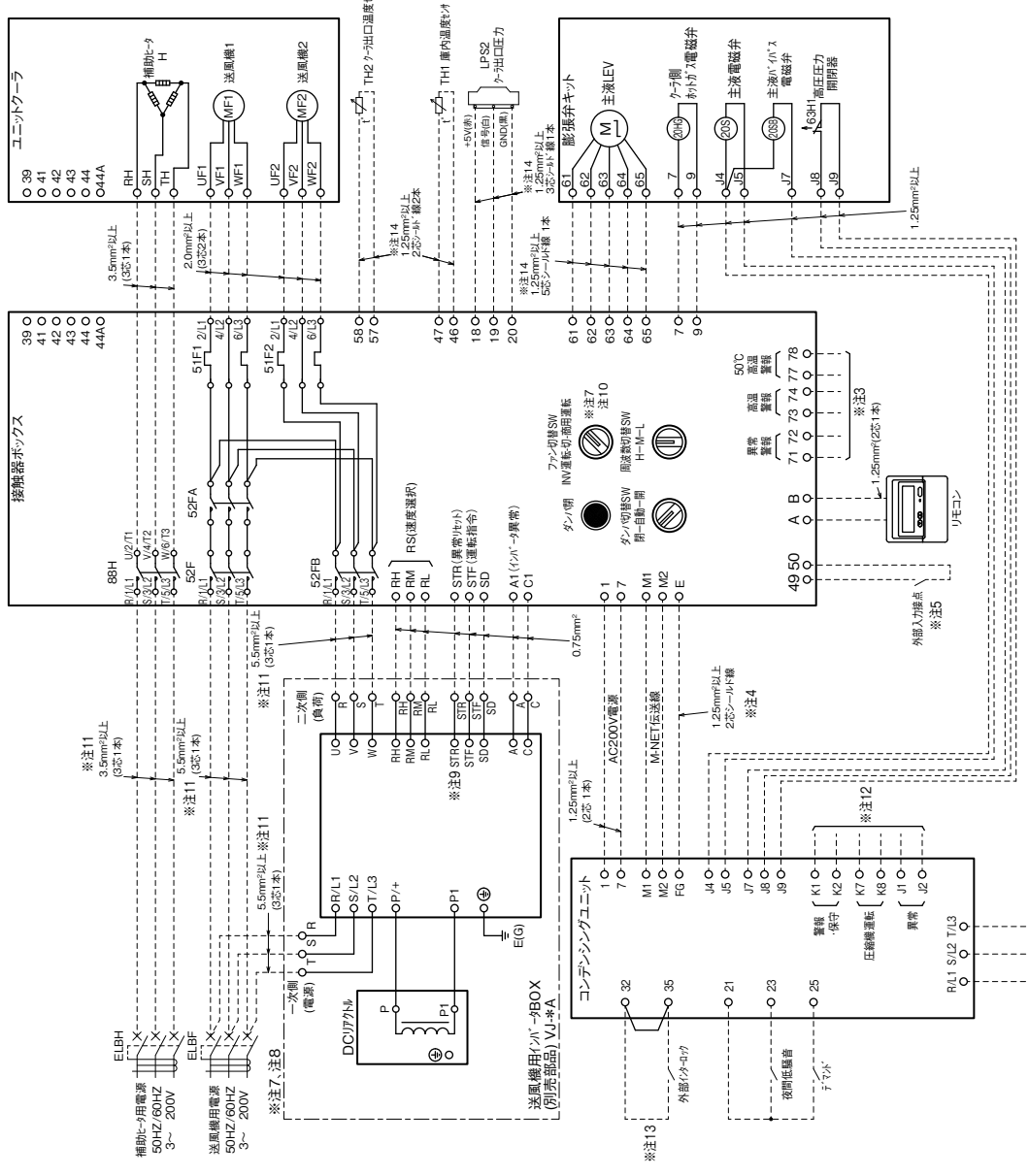

外部インターフェース図

● AFSV-SN50FGH（-BS・-BSG）
● AFSV-SN60FGH（-BS・-BSG）

注1. ------ 点線は現地での施工を示します。
2. 設備側配線施工上の注意(配線分離について)。
AC24V以下の低電圧回路とAC100V以上の制御回路の配線を同一多芯ケーブル内へ収納したり、互いに結束して配線しないでください。
(基板内回路の破損防止のため)
・低電圧回路(AC24V以下)とは、接点入力(無電圧)、リモコン M−NET通信線等。
・制御回路(強電200V以上)とは、接点出力、主回路線等。
・インバータ二次側配線は、金属電線管および接地により施工ください。
・送風機用インバータ<一次側>主回路配線は、低電圧回路および強電配線より「10cm以上」離して施工ください。
3. 異常警報信号を外部に取り出す場合は、下図のように配線してください。
なお、出力内容は基板設定により変更可能です。
詳細は据付工事説明書を参照してください。

端子番号		名称
⊖	⊕	
71	72	異常警報
73	74	高温異常
77	78	50℃高温異常

4. M−NET伝送線には、2芯シールド線(CVVS・CPEVS・MVVS)1.25mm²をご使用になり、シールドアースをとってください。
5. 基板の設定を変更することにより、外部入力接点による制御が可能です。
(詳細は据付工事説明書を参照してください。)
外部入力接点は、微小電流用の無電圧接点としてください。
接点定格　DC15V　0.1A以上
最小適用負荷　1mA以下
6. 配線図に記載なき制御線は1.25mm²以上にて配線してください。
7. インバータを使用しない場合は施工不要です。
また、必ずファン切替スイッチを「商用運転」でご使用ください。
8. インバータBOXは付属の説明書に従い据付けてください。
9. 端子記号STRは「異常リセット」として使用するため、Pr179の設定を62(初期値61)に変更してください。
(逆転運転信号を異常リセット信号として使用するため)
10. インバータを使用する場合、接触器ボックスでのINV運転／商用運転のファン切替えは、必ず送風機用電源(ELBF)を遮断して行ってください。
11. 電線サイズはCV線等の電線を使用し、金属管に電線3本以下とした場合のサイズです。
12. (電線サイズは長さ20m以下の場合を示しています。)
「圧縮機運転」信号は圧縮機運転中の場合にa接点信号を出力します。
「異常」信号はユニットが異常停止した場合にa接点信号を出力します。
「警報・保守」信号は機器の保守時期が到来した場合にa接点信号を出力します。
13. 端子32−35間に現地のインターロック接点(無電圧a接点)を接続ください。
その場合、端子32−35間の短絡線は取り外してください。
本インターロックが切れているとユニットは始動することが出来ません。
運転中に本接点が切れると、ユニットは即停止します。
14. 必要に応じて、シールド線を施工ください。
シールド線施工時には、適切な場所へシールドアースをとってください。

注. 製品の仕様は改良のため、予告なく変更する場合があります。

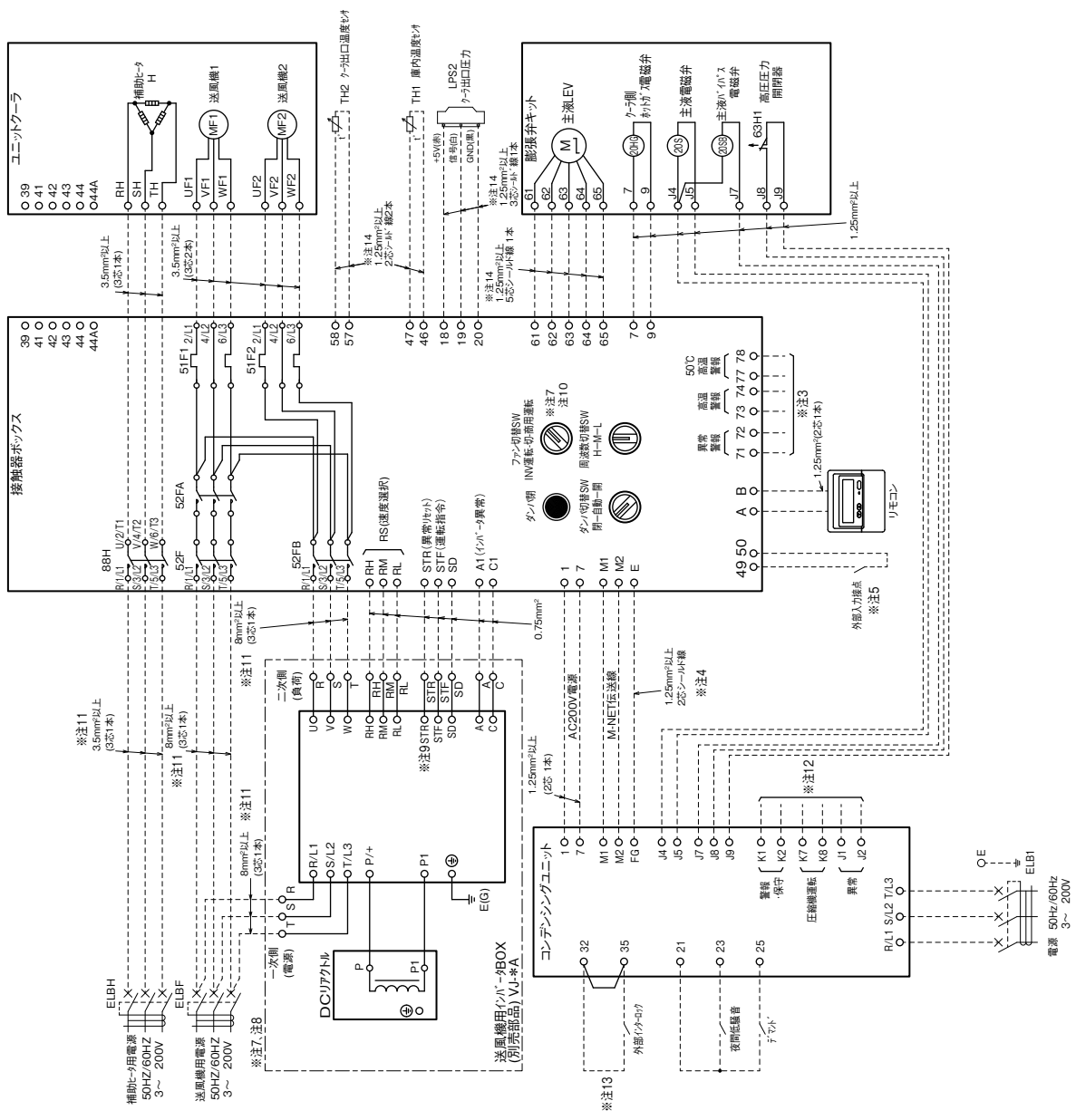

● AFSV-SN40FGH-D（-BS・-BSG）

注1. ------ 点線は現地での施工を示します。
2. 設備側配線施工上の注意（配線分離について）。
AC24V以下の低電圧回路とAC100V以上の制御回路の配線を同一多芯ケーブル内へ収納したり、互いに結束して配線しないでください。
（基板内回路の破損防止のため）
・低電圧回路（AC24V以下）とは、接点入力（無電圧）、リモコン、M−NET通信線等。
・制御回路（強電200V以上）とは、接点出力、主回路線等。
・インバータ二次側配線は、金属電線管および接地により施工ください。
・送風機用インバータ<一次側>主回路配線は、低電圧回路および強電配線より10cm以上離して施工ください。
3. 異常・警報信号を外部に取り出す場合は、下図のように配線してください。
なお、出力内容は基板設定により変更可能です。
詳細は据付工事説明書を参照してください。

端子番号		名称
⑦	⑦	
71	72	異常警報
73	74	高温異常
77	78	50℃高温異常

4. M−NET伝送線には、2芯シールド線（CVVS・CPEVS・MVVS）1.25mm²をご使用になり、シールドアースをとってください。
5. 基板の設定を変更することにより、外部入力接点による制御が可能です。
（詳細は据付工事説明書を参照してください。）
外部入力接点は、微小電流用の無電圧接点としてください。
接点定格　DC15V　0.1A以上
最小適用負荷　1mA以下
6. 配線図に記載なき制御線は1.25mm²以上にて配線してください。
7. インバータを使用しない場合は施工不要です。
また、必ずファン切替スイッチを「商用運転」でご使用ください。
8. インバータBOXは付属の説明書に従い据付けてください。
9. 端子記号STRは「異常リセット」として使用するため、Pr179の設定を62（初期値61）に変更してください。
（逆転運転信号を異常リセット信号として使用するため）
10. インバータを使用する場合、接触器ボックスでのINV運転／商用運転のファン切替えは必ず送風機用電源（ELBF）を遮断して行ってください。
11. 電線サイズはCV線等の電線を使用し、金属管に電線3本以下とした場合のサイズです。
（電線サイズは長さ20m以下の場合を示しています。）
12. 「圧縮機運転」信号は圧縮機運転中の場合にa接点信号を出力します。
「異常」信号はユニットが異常停止した場合にa接点信号を出力します。
「警報・保守」信号は機器の保守時期が到来した場合にa接点信号を出力します。
13. 端子32−35間に現地のインターロック接点（無電圧a接点）を接続ください。
その場合 端子32−35間の短絡線は取り外してください。
本インターロックが切れているとユニットは始動することが出来ません。
運転中に本接点が切れると、ユニットは即停止します。
14. 必要に応じて、シールド線を施工ください。
シールド線施工時には、適切な場所へシールドアースをとってください。

注.製品の仕様は改良のため、予告なく変更する場合があります。

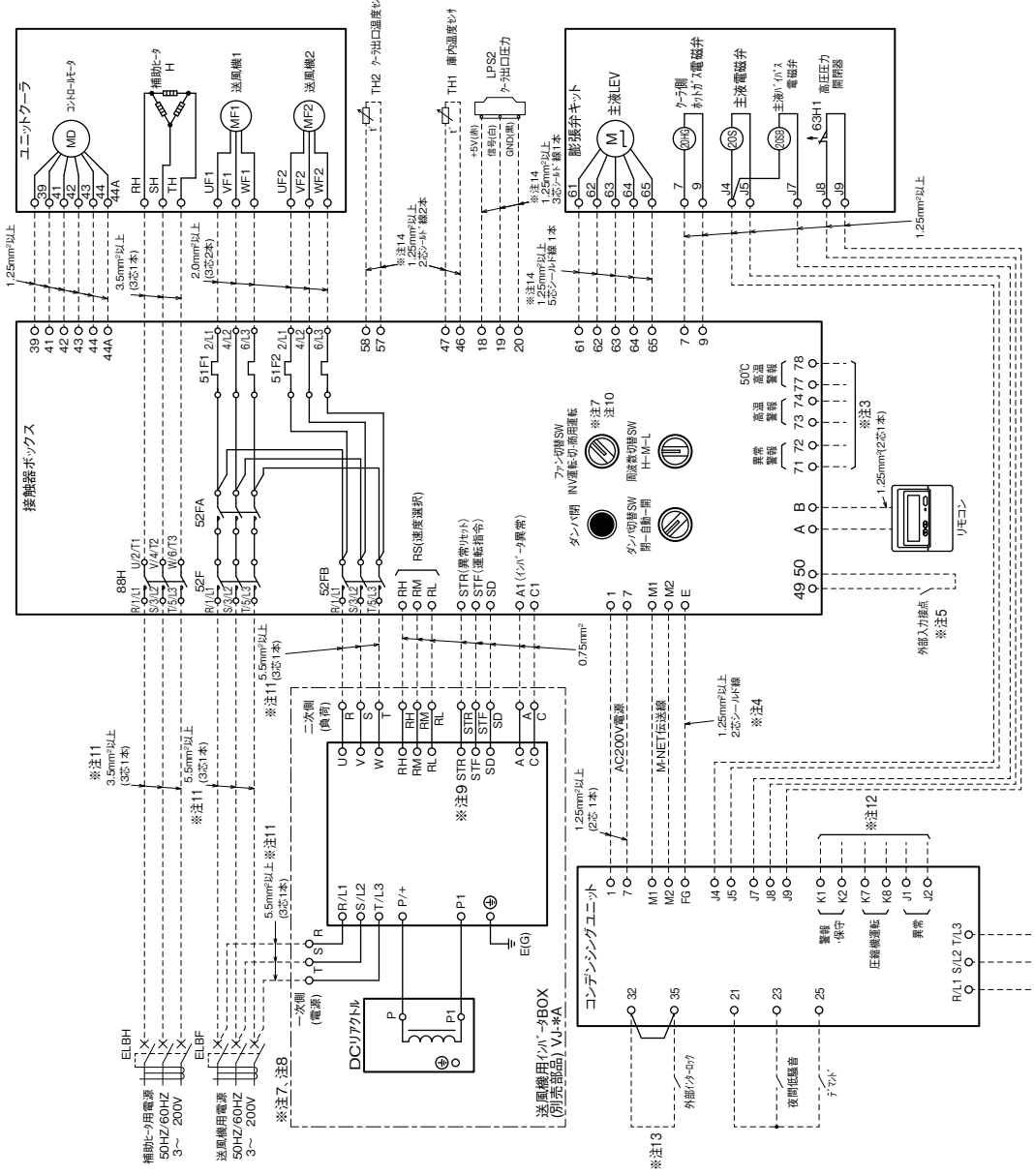

● AFSV-SN50FGH-D(-BS・-BSG)　● AFSV-SN40FGH-PD(-BS・-BSG)　● AFSV-SN50FGH-S1-D(-BS・-BSG)
● AFSV-SN60FGH-D(-BS・-BSG)　● AFSV-SN50FGH-PD(-BS・-BSG)　● AFSV-SN60FGH-S1-D(-BS・-BSG)
● AFSV-SN60FGH-PD(-BS・-BSG)

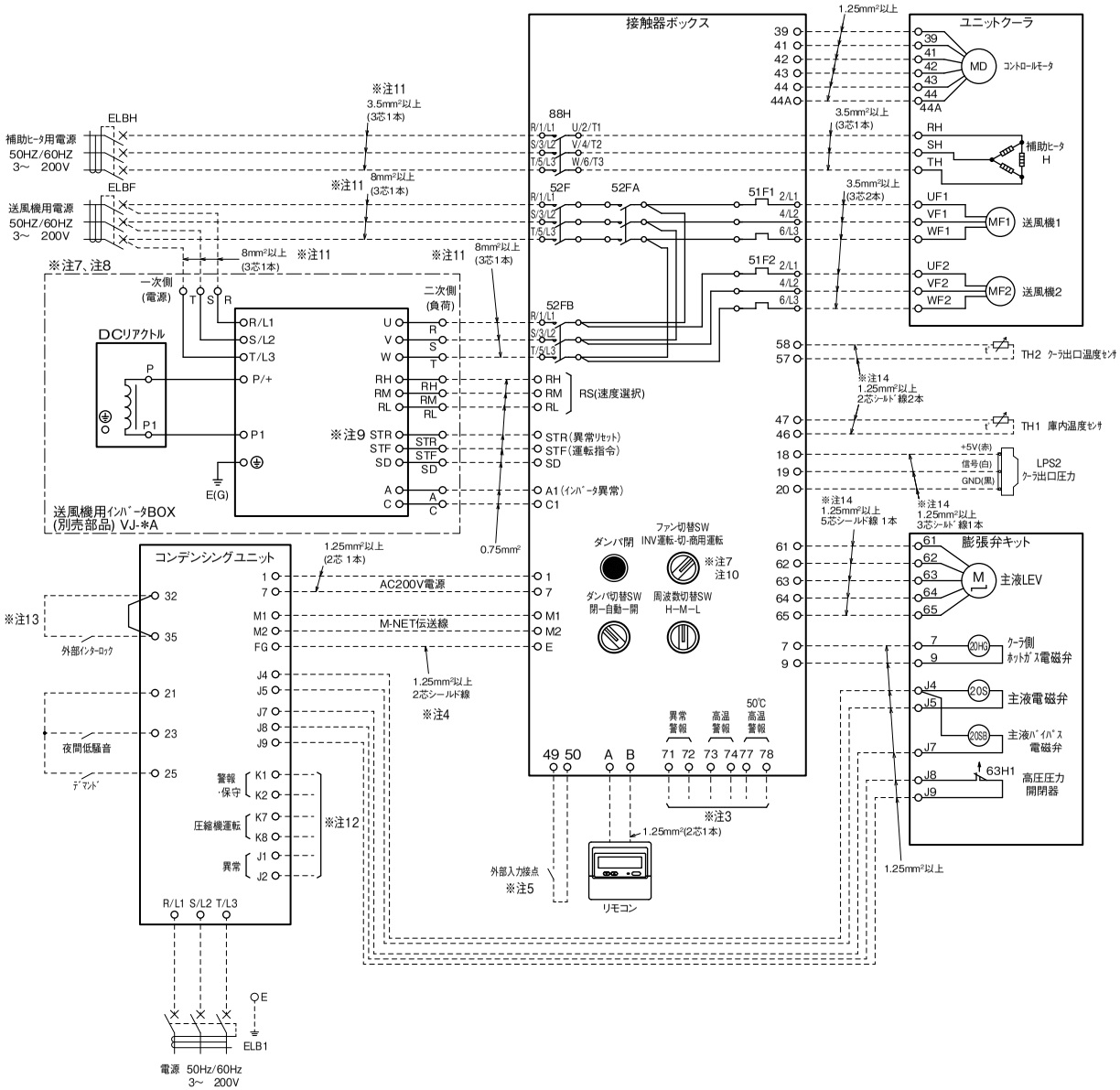

注1. ------ 点線は現地での施工を示します。
2. 設備側配線施工上の注意(配線分離について)。
AC24V以下の低電圧回路とAC100V以上の制御回路の配線を同一多芯ケーブル内へ収納したり、互いに結束して配線しないでください。
(基板内回路の破損防止のため)
・低電圧回路(AC24V以下)とは、接点入力(無電圧)、リモコン、M−NET通信線等。
・制御回路(強電200V以上)とは、接点出力、主回路線等。
・インバータ二次側配線は、金属電線管および接地により施工ください。
・送風機用インバータ<一次側>主回路配線は、低電圧回路および強電配線より「10cm以上」離して施工ください。
3. 異常・警報信号を外部に取り出す場合は、下図のように配線してください。
なお、出力内容は基板設定により変更可能です。
詳細は据付工事説明書を参照してください。

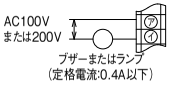

端子番号		名称
ア	イ	
71	72	異常警報
73	74	高温異常
77	78	50℃高温異常

4. M−NET伝送線には、2芯シールド線(CVVS・CPEVS・MVVS)1.25mm²をご使用になり、シールドアースをとってください。
5. 基板の設定を変更することにより、外部入力接点による制御が可能です。
(詳細は据付工事説明書を参照してください。)
外部入力接点は、微小電流用の無電圧接点としてください。
接点定格　DC15V　0.1A以上
最小適用負荷　1mA以下
6. 配線図に記載なき制御線は1.25mm²以上にて配線してください。
7. インバータを使用しない場合は施工不要です。
また、必ずファン切替スイッチを「商用運転」でご使用ください。
8. インバータBOXは付属の説明書に従い据付けてください。
9. 端子記号STRは「異常リセット」として使用するため、Pr179の設定を62(初期値61)に変更してください。
(逆転運転信号を異常リセット信号として使用するため)
10. インバータを使用する場合、接触器ボックスでのINV運転／商用運転のファン切替えは、必ず送風機用電源(ELBF)を遮断して行ってください。
11. 電線サイズはCV線等の電線を使用し、金属管に電線3本以下とした場合のサイズです。
(電線サイズは長さ20m以下の場合を示しています。)
12. 「圧縮機運転」信号は圧縮機運転中の場合にa接点信号を出力します。
「異常」信号はユニットが異常停止した場合にa接点信号を出力します。
「警報・保守」信号は機器の保守時期が到来した場合にa接点信号を出力します。
13. 端子32−35間に現地のインターロック接点(無電圧a接点)を接続ください。
その場合、端子32−35間の短絡線は取り外してください。
本インターロックが切れているとユニットは始動することが出来ません。
運転中に本接点が切れると、ユニットは即停止します。
14. 必要に応じて、シールド線を施工ください。
シールド線施工時には、適切な場所へシールドアースをとってください。

注.製品の仕様は改良のため、予告なく変更する場合があります。

項目				形名	AFSV-SN40FGH(-D)(-BS･-BSG)	AFSV-SN50FGH(-D)(-BS･-BSG)	AFSV-SN60FGH(-D)(-BS･-BSG)
電源					三相 200V 50Hz/60Hz	三相 200V 50Hz/60Hz	三相 200V 50Hz/60Hz
コンデンシングユニット	圧縮機電動機	始動方式			インバータ		
		呼称出力		kW	18	24	26
		最大運転電流		A	145	165	170
	凝縮器ファン	電動機呼称出力		W	460 × 3		
		最大運転電流		A	9		
	ユニット最大運転電流			A	154	174	179
	電源容量（注 1）			kVA	54	61	63
	電線サイズ（注4）	主回路電源		mm²	60	60	100
		接地線		mm²	14	22	22
	配線用遮断器(MCB)形名(注5)			各1台	NF250-AF（200A）	NF250-AF（250A）	
	漏電遮断器(ELB)形名(注5～7)			各1台	NV250-AF（200A）	NV250-AF（250A）	
ユニットクーラ	冷却器	形名×台数			UCS-N40FGA × 1	UCS-N60FGA × 1	
		送風機呼称出力×台数		kW	1.5 × 2	3.7 × 2	
		送風機最大運転電流(注 2)		A	18.3/26.5	32.7/48.4	32.7/48.4
	吸込フード仕様	除霜補助ヒータ容量	ユニットクーラ	kW	4.0	4.1	
			吸込フード	kW	0.1	0.1	
		除霜補助ヒータ電流		A	13.8	14.2	
	吸込ダンパ仕様	除霜補助ヒータ容量	ユニットクーラ	kW	4.0	4.1	
			吸込ダンパ	kW	0.5	0.5	
		除霜補助ヒータ電流		A	15.0	15.5	
	電源容量（注1）	送風機用		kVA	7/10	12/17	12/17
		除霜補助ヒータ用		kVA	6		
	電線サイズ（注4）	送風機用		mm²	5.5	8.0	
		除霜補助ヒータ用		mm²	3.5		
		接地線		mm²	2.0	3.5/5.5	3.5/5.5
	送風機用漏電遮断器(ELBF)形名(注5～7)				NV50-AF（30A）	NV50-AF（40A）/ NV63-AF（60A）	NV50-AF（40A）/ NV63-AF（60A）
	除霜補助ヒータ用漏電遮断器(ELBH)形名(注5～7)				NV30-AF(20A)		

項目				形名	AFSV-SN40FGH-PD（-BS・-BSG）	AFSV-SN50FGH-PD（-BS・-BSG）	AFSV-SN60FGH-PD（-BS・-BSG）
電源					三相 200V 50Hz/60Hz	三相 200V 50Hz/60Hz	三相 200V 50Hz/60Hz
コンデンシングユニット	圧縮機電動機	始動方式			インバータ		
		呼称出力		kW	18	24	26
		最大運転電流		A	145	165	170
	凝縮器ファン	電動機呼称出力		W	460 × 3		
		最大運転電流		A	9		
	ユニット最大運転電流			A	154	174	179
	電源容量（注 1）			kVA	54	61	63
	電線サイズ（注 4）	主回路電源		mm²	60	60	100
		接地線		mm²	14	22	22
	配線用遮断器(MCB)形名(注5)			各1台	NF250-AF（200A）	NF250-AF（250A）	
	漏電遮断器(ELB)形名(注5～7)			各1台	NV250-AF（200A）	NV250-AF（250A）	
ユニットクーラ	冷却器	形名×台数			UCS-N40FGA-10 × 1	UCS-N60FGA-10 × 1	
		送風機呼称出力×台数		kW	3.7 × 2		
		送風機最大運転電流(注 2)		A	32.7/48.4	32.7/48.4	32.7/48.4
		除霜補助ヒータ容量	ユニットクーラ	kW	4.1	4.0	
			吸込ダンパ	kW	0.5	0.6	
		除霜補助ヒータ電流		A	15.5	15.4	
	電源容量（注1）	送風機用		kVA	12/17	12/17	12/17
		除霜補助ヒータ用		kVA	6		
	電線サイズ（注4）	送風機用		mm²	8.0		
		除霜補助ヒータ用		mm²	3.5		
		接地線		mm²	3.5/5.5	3.5/5.5	3.5/5.5
	送風機用漏電遮断器(ELBF)形名(注5～7)				NV50-AF (40A) /NV63-AF (60A)	NV50-AF (40A) /NV63-AF (60A)	NV50-AF (40A) /NV63-AF (60A)
	除霜補助ヒータ用漏電遮断器(ELBH)形名(注5～7)				NV30-AF（20A）		

注 1. 電源トランス容量はユニット（コンデンシングユニット・ユニットクーラ）のみに必要な最小容量です。
実際にはその他の補機を含めたトランス容量を選定して下さい。
注 2. ユニットクーラ送風機の運転電流値は，商用電源で運転させた場合の最大値です。
注 3. ユニットに供給される電源電圧はユニット電源端子部で仕様電圧± ５％
（運転開始直後（約１分）は± １０％まで許容）となるように設計して下さい。
また，相間アンバランス２％以内となるようにして下さい。
注 4. 主電源電線サイズは CV 線等の連続最高許容温度９０℃以上の電線を使用し
金属管に電線３本以下とした場合のサイズです。周囲温度４０℃以下を想定しています。
尚，現地の配線状態（電線が長い等）により電圧降下が生じ、ユニットが正常に運転できなくなる場合があります。
（電線サイズは長さ２０ m 以下の場合を示しています。）
注（3）項の電圧（電源端子部で名板値の± ５％以内）となるように適宜設計してください。
注 5. 漏電遮断器や配線用遮断器は、弊社製推奨品の形名を記載しています。
尚、漏電遮断器や配線用遮断器はユニットに装備していません。
注 6. 本ユニットの受電設備における分岐開閉器につきましては、漏電遮断器をお客様設備にて必ず設置いただきますようお願い致します。
注 7. 漏電遮断器の定格感度電流値・動作時間は、下記の通りです。
定格感度電流値：インバーター使用時（高調波対策品）：100mA、商用（50/60Hz）電源使用時：30mA、動作時間：0.1 秒
コンデンシングユニットの漏電遮断器はインバータ用（高調波対策品）を使用して下さい。
ユニットクーラの漏電遮断器は、汎用インバータで駆動する場合は、インバータ用（高調波対策品）を使用して下さい。

電気特性表

項目				形名	AFSV-SN50FGH-S1-D（-BS・-BSG）	AFSV-SN60FGH-S1-D（-BS・-BSG）
電源					三相 200V 50Hz/60Hz	三相 200V 50Hz/60Hz
コンデンシングユニット	圧縮機電動機	始動方式			インバータ	
		呼称出力		kW	24	26
		最大運転電流		A	165	170
	凝縮器ファン	電動機呼称出力		W	460 × 3	
		最大運転電流		A	9	
	ユニット最大運転電流（注 1）			A	174	179
	電源容量			kVA	61	63
	電線サイズ（注 4）	主回路電源		mm²	60	100
		接地線		mm²	22	22
	配線用遮断器(MCB)形名(注5)			各1台	NF250-AF（250A）	
	漏電遮断器(ELB)形名(注5～7)			各1台	NV250-AF（250A）	
ユニットクーラ	冷却器	形名×台数			UCS-N80FGA × 1	
		送風機呼称出力×台数		kW	3.7 × 2	
		送風機最大運転電流(注 2)		A	32.7/48.4	32.7/48.4
		除霜補助ヒータ容量	ユニットクーラ	kW	4.0	
			吸込ダンパ	kW	0.6	
		除霜補助ヒータ電流		A	15.4	
	電源容量（注 1）	送風機用		kVA	12/17	12/17
		除霜補助ヒータ用		kVA	6	
	電線サイズ（注 4）	送風機用		mm²	8.0	
		除霜補助ヒータ用		mm²	3.5	
		接地線		mm²	3.5/5.5	3.5/5.5
	送風機用漏電遮断器(ELBF)形名(注5～7)				NV50-AF (40A) /NV63-AF (60A)	NV50-AF (40A) /NV63-AF (60A)
	除霜補助ヒータ用漏電遮断器(ELBH)形名(注5～7)				NV30-AF（20A）	

注 1. 電源トランス容量はユニット（コンデンシングユニット・ユニットクーラ）のみに必要な最小容量です。
実際にはその他の補機を含めたトランス容量を選定して下さい。
注 2. ユニットクーラ送風機の運転電流値は，商用電源で運転させた場合の最大値です。
注 3. ユニットに供給される電源電圧はユニット電源端子部で仕様電圧± ５％
（運転開始直後（約１分）は± １０％まで許容）となるように設計して下さい。
また，相間アンバランス２％以内となるようにして下さい。
注 4. 主電源電線サイズは CV 線等の連続最高許容温度９０℃以上の電線を使用し
金属管に電線３本以下とした場合のサイズです。周囲温度４０℃以下を想定しています。
尚，現地の配線状態（電線が長い等）により電圧降下が生じ、ユニットが正常に運転できなくなる場合があります。
（電線サイズは長さ２０ m 以下の場合を示しています。）
注（3）項の電圧（電源端子部で名板値の± ５％以内）となるように適宜設計してください。
注 5. 漏電遮断器や配線用遮断器は、弊社製推奨品の形名を記載しています。
尚、漏電遮断器や配線用遮断器はユニットに装備していません。
注 6. 本ユニットの受電設備における分岐開閉器につきましては、漏電遮断器をお客様設備にて必ず設置いただきますようお願い致します。
注 7. 漏電遮断器の定格感度電流値・動作時間は、下記の通りです。
定格感度電流値：インバーター使用時（高調波対策品）：100mA、商用（50/60Hz）電源使用時：30mA、動作時間：0.1 秒
コンデンシングユニットの漏電遮断器はインバータ用（高調波対策品）を使用して下さい。
ユニットクーラの漏電遮断器は、汎用インバータで駆動する場合は、インバータ用（高調波対策品）を使用して下さい。

項目		形名	AFSV-SN40, 50, 60FGH(-D・-PD) AFSV-SN50, 60FGH-S1-D
冷媒			R410A
冷凍機油			MEL32(N)1
電源電圧	運転時	—	定格電圧の± 5%
	始動時（注 1）	—	定格電圧の± 10%
	相間アンバランス	—	2%以内
圧力	吸入圧力	MPa	0.007 ～ 0.16
	吐出圧力（注 2）	MPa	1.16 ～ 2.96
温度	外気温度	℃	－ 15 ～＋ 40（注 7）
	庫内温度	℃	F 級：－ 40 ～－ 20 ／ C 級：－ 20 ～＋ 10
	蒸発温度	℃	－ 50 ～－ 30
	凝縮温度（注 3）	℃	15 ～ 50
	高段吐出ガス温度	℃	100 以下
	低段吸入ガス温度	℃	吸込スーパーヒート　5 ～ 35
停止時間		分	3 以上
発停サイクル		—	6 回 /hr 以下（注 4）
使用できない環境		—	引火性・可燃性ガス雰囲気、腐食性ガス雰囲気、硫黄化合物を含む雰囲気、 エステル油成分を含む雰囲気、アンモニアガス雰囲気、潮風の直接当たる場所
高圧カット（圧力開閉器）		MPa	コンデンシングユニット側：$3.28^{+0}_{-0.15}$　　ユニットクーラ側：$2.94^{+0}_{-0.1}$
低圧カット（圧力センサー）		MPa	－ 0.05

注 1.　ユニット運転開始直後（約 1 分）の電源電圧を示します。
注 2.　吐出圧力は 1.16MPa 以上（目安）を確保してください。
　　圧縮機への給油は差圧を利用して行っていますので、吐出圧力が下がりすぎますと給油不良となり圧縮機に重大な影響を与えます。
注 3.　凝縮温度の下限値は、蒸発温度によって異なります。
注 4.　6 回 /hr 以下となるよう負荷や発停温度をコントロールしてください。
注 5.　使用範囲外でのご使用により機器が故障や破損した場合は、保証の対象外とさせていただきます。
注 6.　本使用範囲は、F 級運転時の使用範囲です。
注 7.　AFSV-SN40, 50, 60FGH は－ 10℃未満は使用範囲外です。

クーリングユニットは下記の網掛け部の範囲で使用してください。

- AFSV-SN40・50・60FGH(-D)(-BS・-BSG)
- AFSV-SN50・60FGH-S1-D(-BS・-BSG)
- AFSV-SN40・50・60FGH-PD(-BS・-BSG)

吸込フード仕様

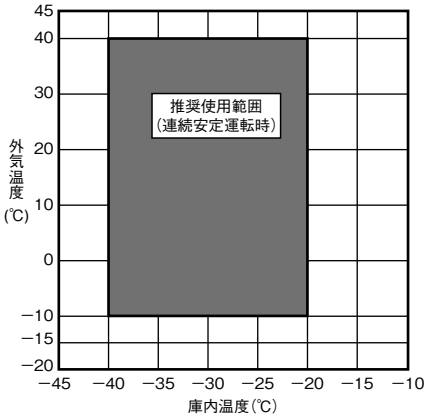

吸込ダンパ仕様

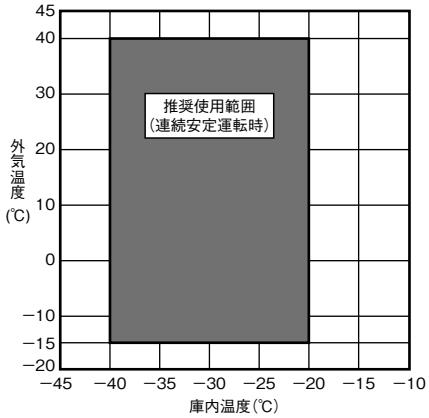

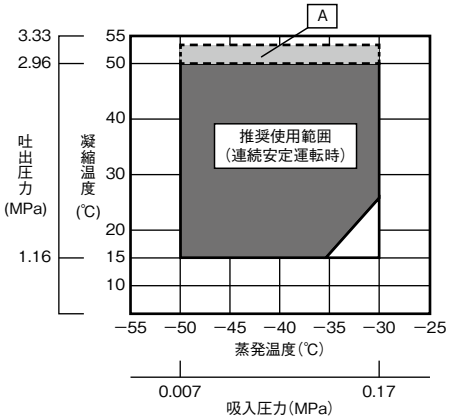

注 1.　運転条件によって、蒸発温度は－ 25℃まで上昇することがあります。
注 2.　上記 A 部は最大周波数で運転できない、または容量制御運転となることがある領域を示します。
　　なお、図中の A 部は目安として図示したものであり、ユニット形名により異なります。
注 3.　上記運転マップは F 級冷却運転時を示します。

● 冷蔵（高温・中温）用

項目 ＼ 形名				AFH-P05RB（-BKN）	AFH-P05B（-BKN）	AFL-P05RB（-BKN）
設置方式				天井置		
使用範囲	凝縮器吸込空気温度		℃	+5～+43		
	庫内温度		℃	+3～+20		−5～+15
電　源				単相100V　50/60Hz	三相 200V　50/60Hz	単相100V　50/60Hz
電気特性	消費電力〈注1〉		kW	0.51/0.55	0.51/0.57	0.51/0.56
	運転電流〈注1〉		A	6.0/5.7	1.6/1.7	5.9/5.8
	力　率〈注1〉		%	85/96	92/97	87/97
	始動電流		A	37/33	10/9	37/33
冷却能力〈注1〉			kW	0.68/0.75	0.68/0.75	0.59/0.67
冷却装置	圧縮機呼称出力		kW	0.45	0.45	0.45
	凝縮器	形　式		プレートフィンチューブ式		
		送風機	電動機出力	W	8	
			風　量	m^3/min	7.5/8.9	
	冷却器	形　式		プレートフィンチューブ式		
		送風機	電動機出力	W	8	
			風　量	m^3/min	5.5/6.5	
	冷媒制御			キャピラリーチューブ		
	冷媒，冷媒充てん量		g	R404A, 340	R404A, 320	R404A, 280
庫内温度調節				電子式温度調節器		
霜取	方　式			オフサイクル式		オフサイクル式/ホットガスバイパス式〈注7〉
	制　御			電子式　周期2～6.5時間（0.5時間毎設定） 電子式温度調節器（終了）		
保護装置	高圧圧力開閉器			有		
	電磁開閉器・熱動過電流継電器			有		
	温度開閉器（圧縮機・吐出管）			―		
	ヒューズ（操作回路用）			250V 5A		
	逆相防止器			―		
内蔵品	ドライヤ			有		
	サクションアキュムレータ			―		
付属部品				据付用ガスケット、吹出ダクト、吹出ダクト用断熱材 トラップセット、リモコン		
外形寸法〈高さ×幅×奥行〉			mm	360×640×650	380×640×650	360×640×650
質量	荷造質量		kg	38	37	39
	製品質量		kg	34	33	35
騒　音〈注2〉			dB	49/50	49/50	49/50
荷造寸法〈高さ×幅×奥行〉			mm	390×690×700	420×690×750	390×690×700
リモコン	形名			RB-4DF		
	据付条件		℃	屋内設定・周囲温度−10～+40（但し凍結・結露なきこと）		
	外装色			マンセル4.48Y 7.92/0.66		
	庫内温度設定範囲		℃	+1～+25〈注8〉		−7～+20〈注8〉
	リモコンケーブル			2心　10m付属		
	外形寸法	高　さ	mm	120		
		幅	mm	130		
		奥　行	mm	28		
電気工事	電線太さ〈注4〉		mm〈m〉	φ1.6〈8〉	φ1.6〈1.3〉	φ1.6〈8〉
	ブレーカ	定　格	A	15		
		開閉器定格	A	15		
	接地線太さ		mm	φ1.6		
	進相コンデンサ	容量		〈注5〉		
		配線太さ	mm	φ1.6		
冷却能力	庫内温度(注6)	20℃	kW	0.95/1.02	0.97/1.01	―
		15℃	kW	0.86/0.95	0.85/0.93	0.86/0.95
		10℃	kW	0.77/0.86	0.77/0.85	0.77/0.86
		5℃	kW	0.68/0.75	0.68/0.75	0.68/0.75
		3℃	kW	0.64/0.71	0.64/0.71	―
		0℃	kW	―	―	0.59/0.67
		−5℃	kW	―	―	0.49/0.57

注 1. 測定条件は次の通りです。
AFH：凝縮器吸込空気温度：32℃、庫内温度：＋ 5℃
AFL：凝縮器吸込空気温度：32℃、庫内温度：0℃
注 2. 騒音値の測定条件は次の通りです。
無響音室内で注 1 の運転条件下において運転を行い、
本体中央の高さで、1m 離れた位置で測定
注 3. 製品仕様は改良等の為、予告なしに変更する場合があります。
注 4. 電線の太さ欄〈　〉内の数字は次の通りです。
200V 機種（P05A）の場合：電圧降下 2V のときの最大こう長
100V 機種（P05RA）の場合：電圧降下 1V のときの最大こう長
注 5. 各電力会社低圧進相用コンデンサ取付容量基準による。
注 6. 冷却能力の条件は次の通りです。
凝縮器吸込空気温度：32℃
注 7. 庫内温度設定により自動切替
注 8. 使用範囲とは異なります。

● 冷蔵（中温）用

項目 ＼ 形名				AFL-RP08B（-BKN）	AFL-RP1B（-BKN）	AFL-RP1.6B（-BKN）	AFL-RT2A（-BKN）
設置方式				天井置			
使用範囲	凝縮器吸込空気温度		℃	+5～+43			
	庫内温度		℃	−5～+15			
電　源				三相200V　50/60Hz			
電気特性	消費電力〈注1〉		kW	0.63/0.75	0.88/1.04	1.17/1.38	1.94/2.32
	運転電流〈注1〉		A	2.6/2.7	3.6/3.7	5.1/4.9	7.9/8.0
	力　率〈注1〉		%	70/80	71/81	66/81	70.9/83.7
	始動電流		A	19/18	23/22	31/29	53/46
冷却能力〈注1〉			kW	0.86/1.00	1.20/1.38	1.55/1.78	2.36/2.65
冷却装置	圧縮機呼称出力		kW	0.65	0.8	1.2	1.7
	凝縮器	形　式		プレートフィンチューブ式			
		送風機 電動機出力	W	15	15	15	38
		送風機 風　量	m^3/min	11.2/11.9	14.5/16.5	15/17	22.5/24
	冷却器	形　式		プレートフィンチューブ式			
		送風機 電動機出力	W	8	15	15	15×2
		送風機 風　量	m^3/min	5.5/6.5	9/10.5	10.5/12.5	20/23
	冷媒制御			キャピラリーチューブ			
	冷媒，冷媒充てん量		g	R404A , 415	R404A , 660	R404A , 770	R449A, 1450
庫内温度調節				電子式温度調節器			
霜取	方　式			オフサイクル式/ホットガスバイパス式（庫内温度設定により自動切替）			
	制　御			電子式　周期2～6.5時間（0.5時間毎設定） 電子式温度調節器（終了）			
保護装置	高圧圧力開閉器			有			
	電磁開閉器・熱動過電流継電器			有〈5A 設定〉	有〈6.5A 設定〉	有〈9A 設定〉	有〈13A 設定〉
	温度開閉器（圧縮機・吐出管）			有			有（圧縮機のみ）
	ヒューズ（操作回路用）			250V 5A			
	逆相防止器			有			
内蔵品	ドライヤ			有			
	サクションアキュムレータ			有〈0.37L〉	有〈0.52L〉	有〈0.52L〉	有〈1.0L×2〉
付属部品				据付用ガスケット、吹出ダクト、吹出ダクト用断熱材 トラップセット、リモコン、防音板金（RT2Aのみ）			
外形寸法〈高さ×幅×奥行〉			mm	360×640×650	385×880×680	360×963×906	505×963×995
質量	荷造質量		kg	40	47	59	93
	製品質量		kg	36	43	53	74
騒　音〈注2〉			dB	52/54	53/56	53/56	59/60.5
荷造寸法〈高さ×幅×奥行〉			mm	390×690×700	420×930×730	390×1020×960	640×1140×1070
リモコン	形名			RB-4DF			
	据付条件		℃	屋内設置・周囲温度−10～+40（但し凍結・結露なきこと）			
	外装色			マンセル4.48Y　7.92/0.66			
	庫内温度設定範囲		℃	−7～+20〈注7〉			
	リモコンケーブル			2心　10m付属			
	外形寸法	高　さ	mm	120			
		幅	mm	130			
		奥　行	mm	28			
電気工事	電線太さ〈注4〉		mm〈m〉	φ1.6〈36〉	φ1.6〈25〉	φ1.6〈16〉	φ1.6〈10〉
	ブレーカ	定　格	A	10	15	20	20
		開閉器定格	A	15	15	30	30
	接地線太さ		mm	φ1.6			
	進相コンデンサ	容量		〈注5〉			
		配線太さ	mm	φ1.6			
冷却能力 庫内温度(注6)	15℃		kW	1.04/1.21	1.45/1.67	1.76/1.99	3.12/3.38
	10℃		kW	1.00/1.16	1.39/1.60	1.74/1.97	2.95/3.12
	5℃		kW	0.94/1.10	1.32/1.51	1.67/1.90	2.66/2.90
	0℃		kW	0.86/1.00	1.20/1.38	1.55/1.78	2.36/2.65
	−5℃		kW	0.78/0.91	1.10/1.26	1.37/1.61	1.99/2.26
	−15℃		kW	−	−	−	−
	−20℃		kW	−	−	−	−

注 1. 測定条件は次の通りです。
凝縮器吸込空気温度：32℃、庫内温度：0℃
注 2. 騒音値の測定条件は次の通りです。
無響音室内で注 1 の運転条件下において運転を行い、
本体中央の高さで、1m 離れた位置で測定
注 3. 製品仕様は改良等の為、予告なしに変更する場合があります。
注 4. 電線の太さ欄〈　〉内の数字は、電圧降下 1V（AFL-RP08, 1,1.6B)、
2V（AFL-RT2A）のときの最大こう長を示します。
注 5. 各電力会社低圧進相用コンデンサ取付容量基準による。
注 6. 冷却能力の条件は次の通りです。
凝縮器吸込空気温度：32℃
注 7. 使用範囲とは異なります。

● 冷凍用

項目 ＼ 形名				AFR-RP1B（-BKN）	AFR-RP1.6B（-BKN）	AFR-RT2A（-BKN）	AFR-RT3A（-BKN）
設置方式				天井置			
使用範囲	凝縮器吸込空気温度		℃	−5〜+43			
	庫内温度		℃	−25〜−5			
電　源				三相200V　50/60Hz			
電気特性	消費電力〈注1〉		kW	0.75/0.89	0.96/1.10	1.72/2.05	2.20/2.54
	運転電流〈注1〉		A	3.3/3.3	4.6/4.3	7.5/7.3	10.1/9.1
	力　　率〈注1〉		%	66/78	60/74	66.2/81.1	62.9/80.6
	始動電流		A	23/22	31/29	53/46	74/70
冷却能力〈注1〉			kW	0.65/0.76	0.88/1.05	1.25/1.40	1.80/1.90
冷却装置	圧縮機呼称出力		kW	0.8	1.2	1.7	2.2
	凝縮器	形　式		プレートフィンチューブ式			
		送風機	電動機出力	W	15	38	
			風　量	m^3/min	13/15.5	18/20	22.5/24	23/24
	冷却器	形　式		プレートフィンチューブ式			
		送風機	電動機出力	W	15	15×2	
			風　量	m^3/min	10/11.5	12.5/14.5	19.5/20.5	18.5/21
	冷媒制御			キャピラリーチューブ			
	冷媒，冷媒充てん量		g	R404A, 570	R404A, 1060	R449A, 1470	R449A, 1590
庫内温度調節				電子式温度調節器			
霜取	方　式			ホットガスバイパス式			
	制　御			電子式　周期2〜6.5時間（0.5時間毎設定） 電子式温度調節器（終了）			
保護装置	高圧圧力開閉器			有			
	電磁開閉器・熱動過電流継電器			有〈6.5A 設定〉	有〈9A 設定〉	有〈13A 設定〉	有〈15A 設定〉
	温度開閉器（圧縮機・吐出管）			有			
	ヒューズ（操作回路用）			250V 5A			
	逆相防止器			有			
内蔵品	ドライヤ			有			
	サクションアキュムレータ			有〈0.52L〉	有〈0.52+0.3L〉	有〈1.0L×2〉	
付属部品				据付用ガスケット、吹出ダクト トラップセット、リモコン、防音板金（RT2A・RT3Aのみ）			
外形寸法〈高さ×幅×奥行〉			mm	360×880×680	360×963×906	505×963×906	505×963×995
質量	荷造質量		kg	47	62	90	97
	製品質量		kg	43	55	72	80
騒　音〈注2〉			dB	53/56		58.5/60.5	58.5/60.5
荷造寸法〈高さ×幅×奥行〉			mm	390×930×730	390×1020×960	640×1140×980	640×1140×1070
リモコン	形名			RB-4DF			
	据付条件		℃	屋内設定・周囲温度−10〜+40（但し凍結・結露なきこと）			
	外装色			マンセル4.48Y　7.92/0.66			
	庫内温度設定範囲		℃	−27〜−3〈注7〉			
	リモコンケーブル			2心　10m付属			
	外形寸法	高　さ	mm	120			
		幅	mm	130			
		奥　行	mm	28			
電気工事	電線太さ〈注4〉		mm〈m〉	φ1.6〈29〉	φ1.6〈19〉	φ1.6〈10〉	φ2.0〈10〉
	ブレーカ	定　格	A	10	20		30
		開閉器定格	A	15	30		
	接地線太さ		mm	φ1.6			
	進相コンデンサ	容量		〈注5〉			
		配線太さ	mm	φ1.6			φ2.0
冷却能力	庫内温度(注6)	10℃	kW	−	−	−	−
		5℃	kW	−	−	−	−
		0℃	kW	−	−	−	−
		−5℃	kW	1.02/1.17	1.38/1.62	1.62/1.68	2.56/2.34
		−10℃	kW	0.90/1.05	1.22/1.46	1.51/1.64	2.35/2.23
		−15℃	kW	0.79/0.93	1.06/1.28	1.37/1.55	2.10/2.08
		−20℃	kW	0.65/0.76	0.88/1.05	1.25/1.40	1.80/1.90
		−25℃	kW	0.53/0.59	0.72/0.82	1.02/1.04	1.43/1.53

注 1. 測定条件は次の通りです。
凝縮器吸込空気温度：32℃、庫内温度：− 20℃
注 2. 騒音値の測定条件は次の通りです。
無響音室内で注 1 の運転条件下において運転を行い、
本体中央の高さで、1m 離れた位置で測定
注 3. 製品仕様は改良等の為、予告なしに変更する場合があります。
注 4. 電線の太さ欄〈　〉内の数字は、電圧降下 1V（AFR-RP1, 1.6B）、
2V（AFR-RT2, 3A）のときの最大こう長を示します。
注 5. 各電力会社低圧進相用コンデンサ取付容量基準による。
注 6. 冷却能力の条件は次の通りです。
凝縮器吸込空気温度：32℃
注 7. 使用範囲とは異なります。

（単位：mm）

● AFH-P05RB 形

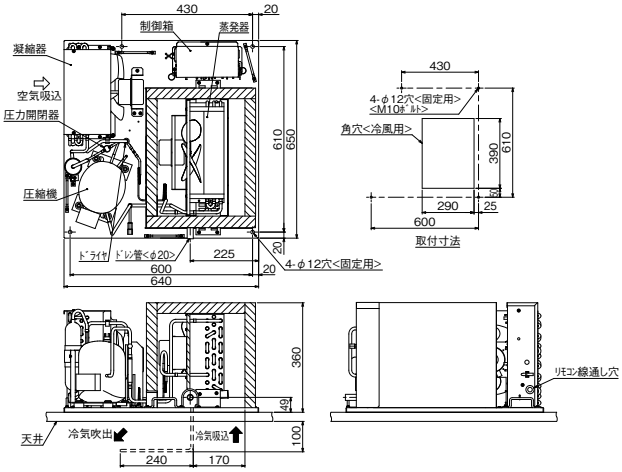

● AFH-P05B 形

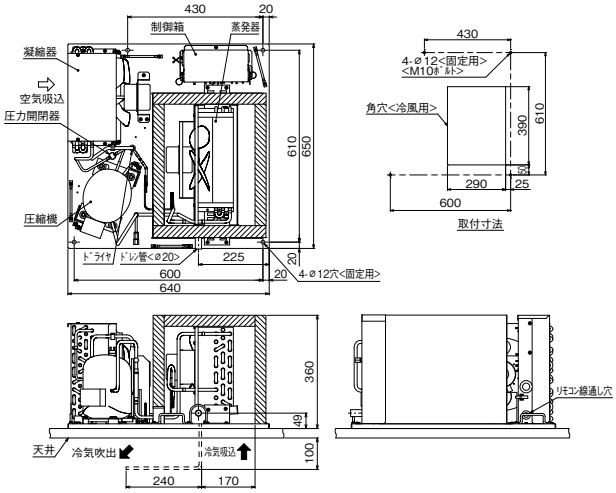

● AFL-P05RB 形

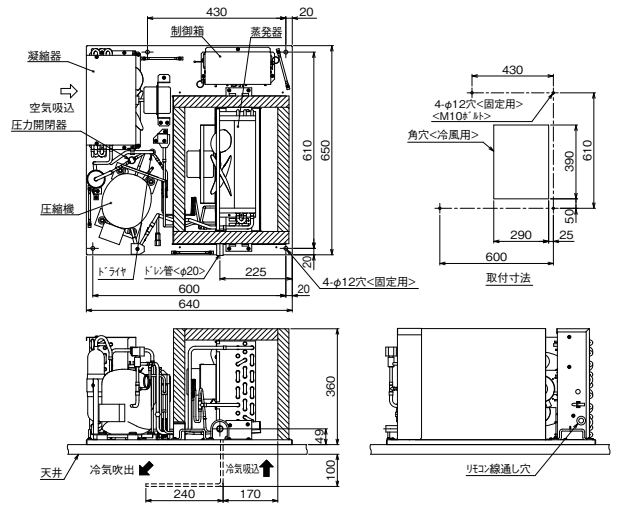

● AFL-RP08B 形

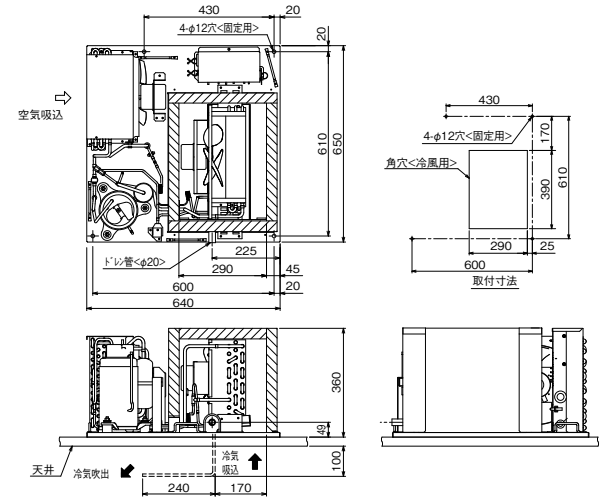

● AFL-RP1B 形

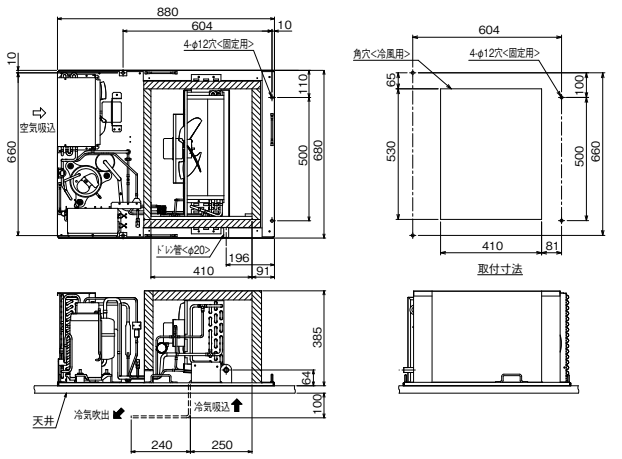

● AFL-RP1.6B 形

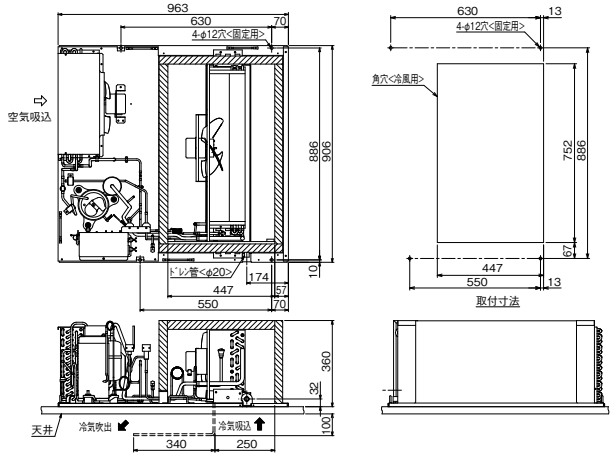

（単位：mm）

● AFL-RT2A 形

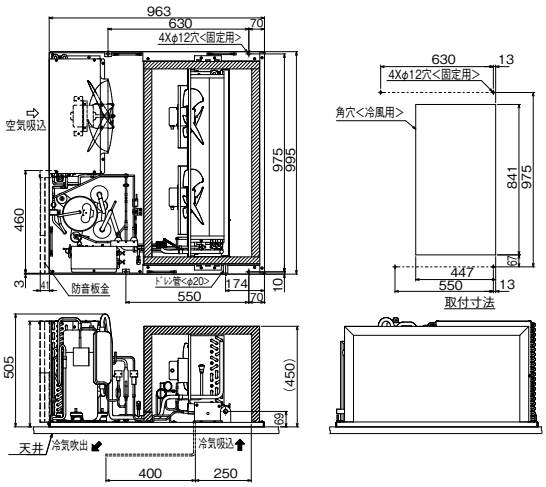

※（　）は参考値

● AFR-RP1B 形

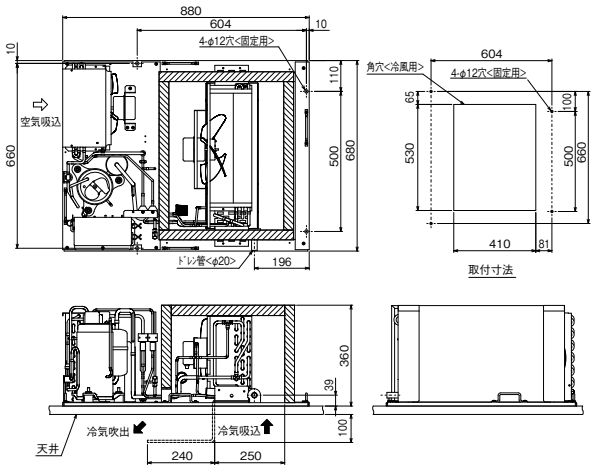

● AFR-RP1.6B 形

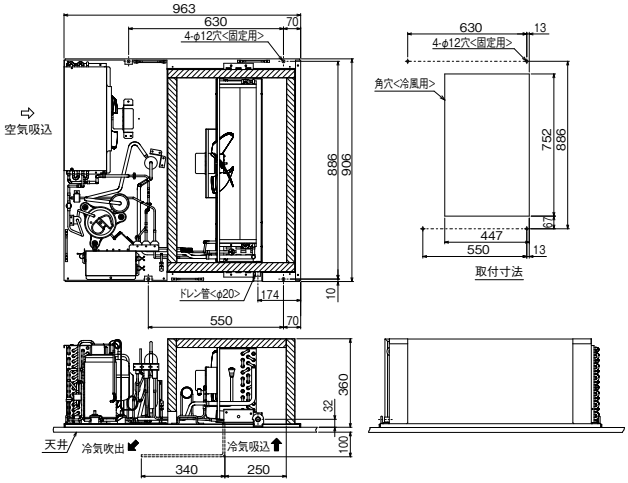

● AFR-RT2A 形

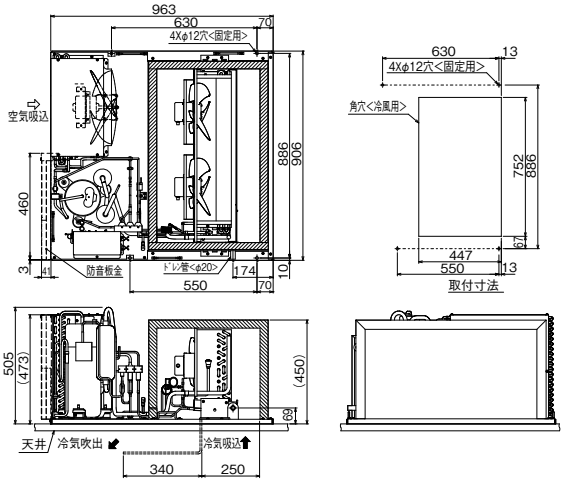

※（　）は参考値

● AFR-RT3A 形

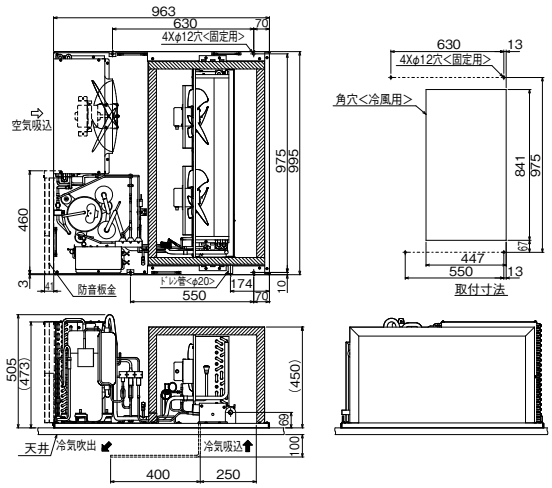

※（　）は参考値

リモートコントローラ

● RB-4DF 形

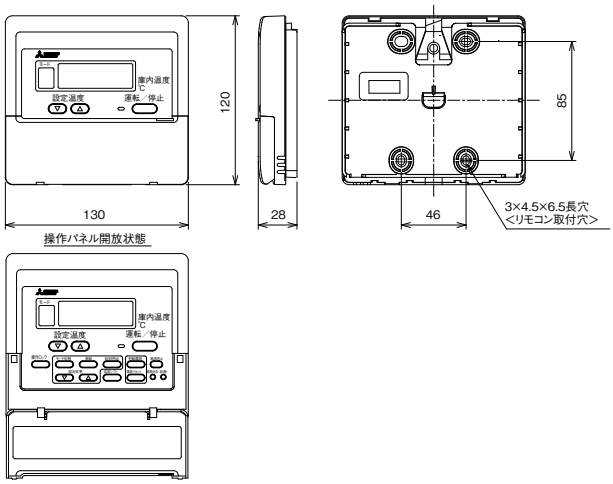

1.据付方法

天井置形

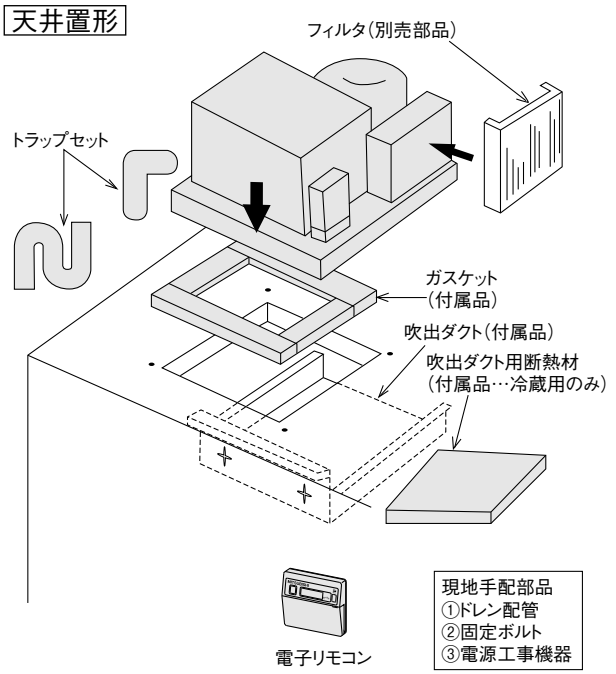

2.据付場所・据付工事

(1)搬入

できるだけ垂直に保ち静かに搬入してください。30°以上は傾けないでください。

(2)据付

①固定できるところ
強度の十分なところへ、ボルトで確実に締め付けてください。

②水のかからないところ
雨水、その他、水が直接かからない所へ据付けてください。
(本製品は、屋内置専用です。)

③風通しの良いところ
凝縮器吸込空気温度が35℃を超える場合は、換気扇を設け35℃以下にしてください。厨房室や換気の悪い場所でお使いになりますと熱がこもるおそれがあります。風通しについては特に配慮してください。

④据付場所の選定上のご注意
- ●吹出口や吸込口をふさがないでください。風の流れを妨げると冷凍効果が低下します。
- ●ドアを開いた時に侵入した空気を直接吸引しないよう、ユニットの配置はできるだけドアから離す。(冷却不良、霜取不良防止のため)
- ●複数台設置する場合、他のユニットの排風や冷風の影響を受けないように設置する。

⑤水平なところ
ユニットは必ず、水平に設置してください。特に冷却部が傾斜してドレンパンが逆勾配になると、排水性が悪くなり、ドレンのオーバーフローやドレンパン氷結が発生します。

⑥据付スペース
保守やサービス、および性能確保のため、最低次のスペースを確保する必要があります。

〈天井置形〉

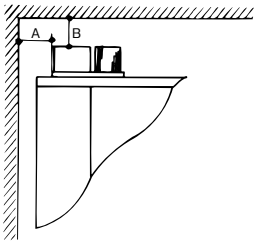

モデル	A寸法	B寸法
AFH-P05RB AFH-P05B AFL-P05RB AFL-RP08B AFL-RP1B AFR-RP1B	0.3m	0.3m
AFL-RP1.6B AFR-RP1.6B AFL-RT2A AFR-RT2A AFR-RT3A	1.0m	0.3m

※ユニットの周辺に可燃物を置かないでください。

(3)リモコンの取付け

①リモコンは、事務所・冷蔵庫の壁面等メンテナンスや取扱いのしやすい屋内に取付けてください。リモコンは、風雨が直接かかる場所および冷蔵庫内等の結露する場所には、取付けないでください。

3.ドレン配管の取付け

(1)ドレン配管に不備があると外気侵入およびドレン排水不良によるドレンパン氷結が生じます。必ず、付属のトラップおよびエルボを用い、正しく施工してください。

(2)冷蔵庫天井のドレン配管を施工する場合、次の点に注意してください。

①ドレン配管は水道用塩ビ管(20A)もしくは、これと同等の内径を有するパイプを使用し、これより細いものは用いないでください。

②ドレン管の横引きはできるだけ短くしてください。

③必ず下り勾配にし、下図×印のようなドレン配管には絶対にしないでください。

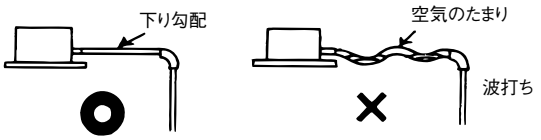

④施工時などに、ドレン管内に異物を混入させぬよう注意してください。

(3)寒冷地では、トラップおよび水道用塩ビ管内のドレン水が凍結することがありますので、断熱材またはヒータを巻いて凍結を防止してください。なおヒータを取付けるときには過熱による事故に十分注意してヒータ容量を選定してください。
(ヒータ容量の目安…10W/m)

4.電気工事上のご注意

※詳細は各製品の据付工事説明書をご参照ください。

(1)アース工事

安全のためD種(第3種)以上のアース工事を行ってください。また、電気設備技術基準により、アース工事をするほか、漏電遮断器を取付けるよう定められていますので必ず取付けてください。

(2)電気配線工事

①電源電圧はリレーボックスの電源端子部で、運転中は±10%、始動時の最低で定格電圧の85%以上を確保してください。

②必ず、ユニット専用の手元開閉器を設けてください。
③ユニットの上面に沿って配線を設置しないでください。

(3)リモコンの配線工事

①リモコンケーブルは10m2心のものが付属しています。リモコン配線は最大250mまで延長可能です。ただし付属のリモコンコードを使用する場合は10m以内とし、10mを超える場合については1.25mm²(CVV)の電線を現地手配してください。

②リモコンケーブル・温度センサ用配線は、動力線とは一緒に配線しないでください。一緒に工事されますと、温度表示がチラついたり、誤動作する場合があります。

(1) フィルタ (天井置形クーリングユニット用)

形　名	対応機種
F-P01R	AFH-P05B, AFH-P05RB, AFL-P05RB, AFL-RP08B, AFR-RP1B
F-P02R	AFL-RP1B
F-P03R	AFL-RP1.6B, AFR-RP1.6B
F-P04R	AFR-RT2A
F-P05R	AFL-RT2A, AFR-RT3A

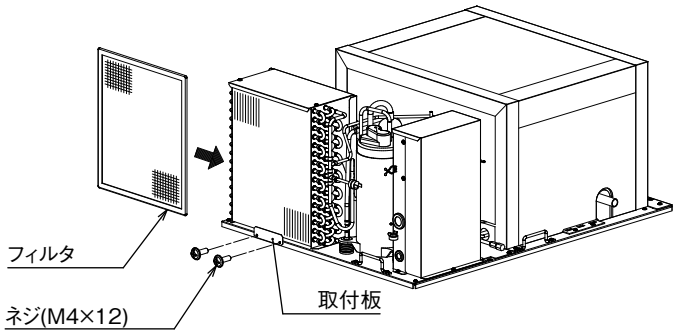

(2) ダクト用断熱材 (天井置形クーリングユニット用)

形　名	対応機種
D-05A	AFH-P05B, AFH-P05RB, AFL-P05RB, AFL-RP08B
D-1A	AFL-RP1B, AFR-RP1B
D-1.6A	AFL-RP1.6B, AFR-RP1.6B
D-2A	AFR-RT2A
D-3A	AFL-RT2A, AFR-RT3A

省エネ機能搭載
クオリティコントローラ

オフサイクルデフロスト・ヒータデフロスト対応の
標準タイプのコントローラです。

設定温度　RBH:+1℃～+24℃
RBS:−37℃～+17℃(超低温サーミスタ使用時−57℃～−23℃)(※2)

クオリティコントローラの機能特長

●安全対策部材に対応した新コントローラへモデルチェンジ
R32専用機と、R463A-J/R410A兼用機ともに対応。

※安全対策部材有りの場合は、手元リモコンは最新のRB-4DGをご使用ください。

●優れた省エネ機能(※1)

○インテリジェンスサーモ機能

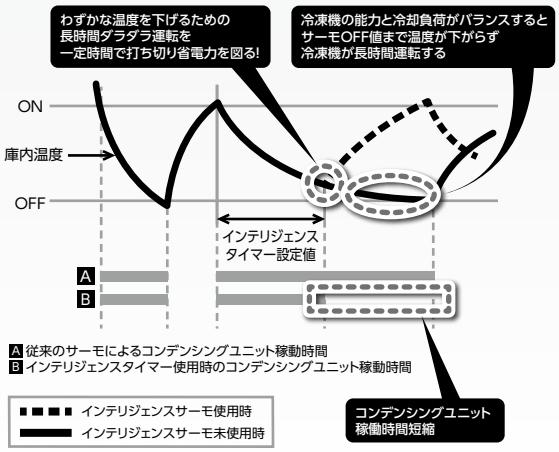

○セットバック機能

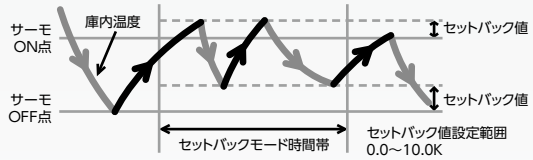

○サーモOFF時のファンON/OFF機能など搭載

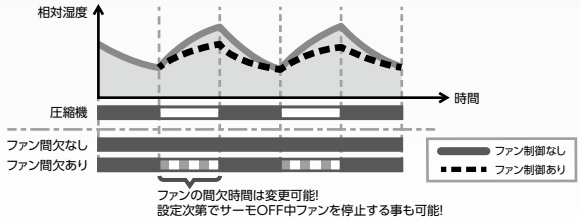

○目標蒸発温度の自動シフト目標蒸発温度の適宜最適化を自動で行い、更なる省エネを実現。

冷却負荷連動方式のイメージ

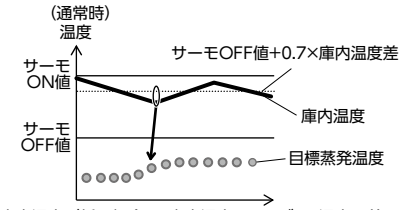

庫内温度が低い場合は、庫内温度とターゲット温度の差に応じて目標蒸発温度を上げて省エネ

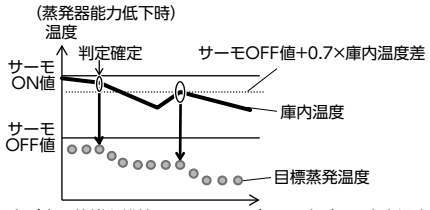

庫内温度が高い状態を維持かつあまり下がらない場合は、庫内温度とターゲット温度の差に応じて目標蒸発温度を下げ冷却能力を確保する

現在の庫内温度に応じて最適な目標蒸発温度で運転！

●R463A-J/R32兼用、R463A-J専用インバータコンデンシングユニットとの接続でさらに省エネ

○目標蒸発温度の自動設定(※1)
庫内温度設定にあわせて、コンデンシングユニットの目標蒸発温度を自動変更。(TDを設定)
（ＴＤ＝『ユニットクーラ入口空気温度』－『目標蒸発温度』）

●工事性UP

R463A-J/R32兼用、R463A-J専用インバータコンデンシングユニットとM-NET(2心線)での接続が可能。

● 操作性ＵＰ

・手元リモコンでさまざまな操作、データモニタリングが可能。
・中継基板のデータモニタリング、遠隔設定が可能。
・コンデンシングユニットの運転データ、異常詳細コードの確認が可能（※１）。

※1:R463A-J/R32兼用、R463A-J専用インバータコンデンシングユニットのM−NET接続している場合に有効な機能です。
※2:庫内温度−35℃以下で使用になるためには、別売の超低温サーミスタ(TM-U5)が必要となります。

●同室複数台制御可能

4台までの同室複数台制御が可能。

同室複数台システムのイメージ

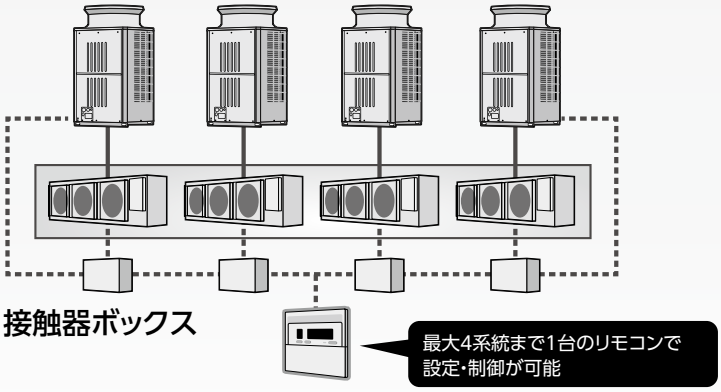

●複数室システムに対応可能

○複数室（最大8室）での個別制御が可能

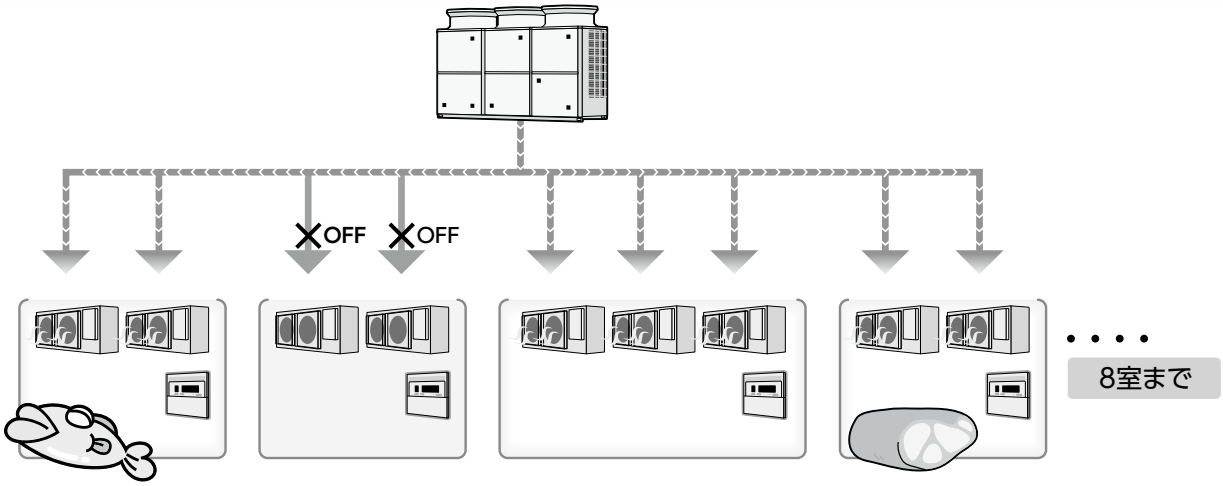

○同室複数台（最大4台）を手元リモコン1基で制御できます。

●Pt100センサに対応（※）

※別売部品の手配が必要になります。詳細はP.460をご覧ください。

コントローラタイプ:Sクオリティ(SQシステム)			
機能の名称			備考
通信仕様			M-NET
基本機能	冷却運転	庫内温度設定範囲(0.5℃単位)	RBH:+1〜+24℃ RBS:−37℃〜+17℃(超低温サーミスタ使用時−57℃〜−23℃)(注1)
		庫内温度差	0.5〜5.0K(0.5K単位)
		温度表示範囲	−60〜+70℃(超低温サーミスタ使用時:−80〜+70℃)
		ショートサイクル運転保護	90〜300秒、10秒単位
	霜取運転	周期霜取	周期0.5〜99時間、0.5時間単位
		時刻霜取	最大12回/日、10分単位
		手動霜取	
		水切り停止(オフサイクル以外)	0〜30分、1分単位
		ユニットクーラファン遅延(オフサイクル以外)	2〜5分、1分単位
	霜取方式	オフサイクル霜取対応	
		ヒータ霜取対応	
	緊急停止		
	R32安全対策部材対応		別売安全対策部材が必要
省エネ・便利機能	蒸発温度自動シフト (最適蒸発温度を自動計算)		コンデンシングユニットと相互通信(M-NET)を行うことが前提となります。
	目標蒸発温度自動設定 (庫内温度設定に連動してコンデンシングユニットの目標蒸発温度設定を変更)		コンデンシングユニットと相互通信(M-NET)を行うことが前提となります。
	インテリジェンスサーモ		
	セットバック		最大4回/日、10分単位
	庫内温度シフト運転(冷やしこみ)		
	霜取周期自動シフト(学習機能)		
	霜取方式自動切替 (ヒータ→オフサイクル)		
	サーモOFF時のユニットクーラファン間欠運転		
	Pt100センサによるサーモ制御		別売キット等現地手配(別途推奨品を手配いただく必要があります。)
	湿度モニタリング		別売キットが必要
	予備サーミスタでの温度モニタリング		Ptセンサも対応可能
異常・警報	50℃高温警報(運転停止)		同室複数台システムでの個別検知に対応
	高温警報(運転継続)		遅延時間設定0〜120分、10分単位、 リモコンOFF時の検出可否切替可能
	冷えすぎ防止異常(運転停止)		
	サーミスタ異常		
	遠隔緊急停止(監禁警報に相当)		
	プレアラーム検知(冷媒不足・液バックなど)		コンデンシングユニット対応機種のみ
	外部(コンデンシングユニット)異常		詳細コード表示可能
接点入出力	コントローラ異常(注2)		出力内容は任意設定可能 (接点:3箇所)
	50℃高温異常		
	高温異常		
	冷えすぎ防止異常		
	庫内温度サーミスタ異常		
	外部(コンデンシングユニット)異常		
	リモコン過電流異常		
	リモコン通信異常		
	冷却運転出力		
	霜取運転出力(注3)		
	リモコン運転スイッチ出力		
	湿度センサ異常		
	遠隔緊急停止		
	プレアラーム(コンデンシングユニット対象機種のみ)		
	ブザー出力		出力内容は任意設定
	遠隔操作入力(注3)		遠方発停/手動霜取/遠隔緊急停止から任意設定可能 (接点:1箇所)
	プレアラーム入力(コンデンシングユニット対象機種のみ)		
通信・システム	低温流通管理システムMELCOLD II との接続		
	空調冷熱総合管理システムAE-CZJ、EW-CZJとの接続		
	低温用集中コントローラMELTOUCHとの接続		
	同室複数台制御		
	複数室個別制御		最大8室
リモコン	標準付属品		RB-4DG(LED)
	時刻設定		
	年月日設定		
	霜取終了後の表示		15分間「dF」点滅
	運転データモニタリング(コンデンシングユニット)		
	運転データモニタリング(コントローラ)		
	中継基板(コントローラ)の設定値変更		
	外部異常の詳細コード表示		

(注1) 庫内温度-35℃以下でご使用になるためには、別売の超低温サーミスタ(TM-U5)が必要になります。
(注2) コントローラ異常に設定するとすべての異常に対し出力します。
(注3) 霜取運転出力と手動霜取入力を組み合わせることで、システム間の霜取開始タイミングを連動させることができます。

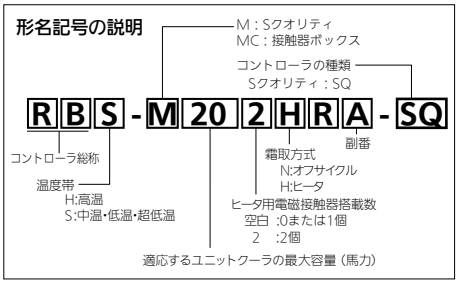

■ コントローラ選定表

部屋数			1				n(2 ～ 8)
リモコン			1	1	1	1	n
接触器ボックス			1	1	1	n(2 ～ 4)	n※6
コンデンシングユニット			1	1	1	n	1
ユニットクーラ			1	2	3	接触器ボックス1 台あたり3 台まで	
システム構成図			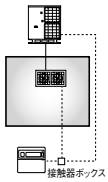	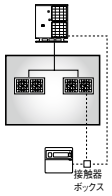	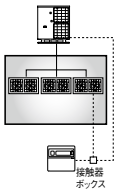	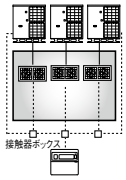	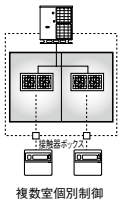
コントローラ		霜取方式					
Hシリーズ	RBH-M35NRA-SQ	オフサイクル	⑳	㉚	㉚	㉚	㉚
	RBH-M45NRA-SQ		⑳	㊵	㊿	㊿	㊺
Lシリーズ	RBS-M20HRA-SQ	ヒータ	⑮※ 4	―	―	⑮※ 4	⑮※ 2 ※ 4
	RBS-M25HRA-SQ		⑳	―	―	⑳	⑳※ 2
	RBS-M202HRA-SQ		―	㉚※ 4	30※ 4	30※ 4	30※ 2 ※ 4
	RBS-M252HRA-SQ		―	㊵	60	60	60※ 2
Rシリーズ	RBS-M20HRA-SQ	ヒータ	⑳※ 4	―	―	⑳※ 4	⑳※ 2 ※ 4
	RBS-M25HRA-SQ		㉕	―	―	㉕	㉕※ 2
	RBS-M202HRA-SQ		―	㊵※ 4	30※ 4	㊵※ 4	㊵※ 2 ※ 4
	RBS-M252HRA-SQ		―	㊿	45	㊿	㊿※ 2

※1　○・□内の数字は、接触器ボックス 1 台に接続可能なユニットクーラの最大馬力の目安を示します。
（コントローラ接続に関しては、接触器容量で判断するため、選定の際は下記「コントローラ選定方法」をご確認ください。）
□の場合は、ユニットクーラまたは接触器ボックス内の配線改造が必要となる場合があります。
※2　霜取を各部屋ごとの設定に基づいて行うため、圧縮機と霜取ヒータが同時通電することがあります。
※3　ユニットクーラ広フィンピッチ機種は、外形母体の送風機・ヒータの容量を検討のうえ、使用願います。
※4　ＢＨＡタイプユニットクーラと接続の場合は、RBS-M(N)25形コントローラを使用してください。
※5　本表は目安であり、詳細は送風機・ヒータの容量を確認のうえ使用願います。
※6　複数室個別制御の場合、接触器ボックスの最大数はシングル機（圧縮機 1 台）n=4、マルチ・トリプル機（圧縮機2台以上）n=8となります。

■ コントローラ選定方法

下記のフローを参考に選定ください。

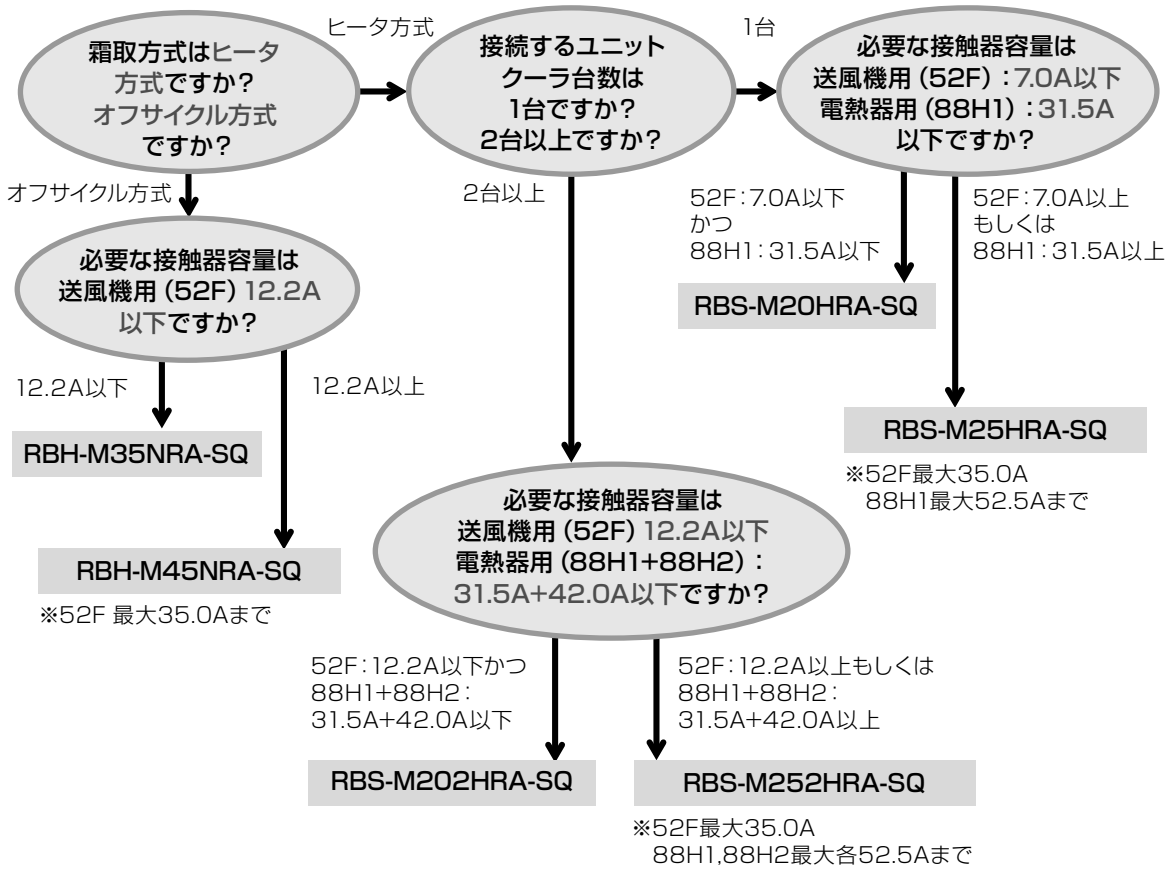

■コントローラ構成

仕様区分			セット形名	接触器ボックス形名	リモコンパネル形名
コントローラタイプ	霜取方式	温度帯			
クオリティコントローラ	オフサイクル	+3 ～ +22℃	RBH-M35•45NRA-SQ	RBH-MC35•45NRA-SQ	RB-4DG
	ヒータ	-55 ～ +15℃ ※1	RBS-M20•25HRA-SQ	RBS-MC20•25HRA-SQ	
			RBS-M202•252HRA-SQ	RBS-MC202•252HRA-SQ	

※1 庫内温度が-35℃以下でご使用の場合は、別売の超低温用サーミスタ(TM-U5) が必要となります。

■外形図

<クオリティ（Q）コントローラ>

・手元リモコン（RB-4DG）

（単位：mm）

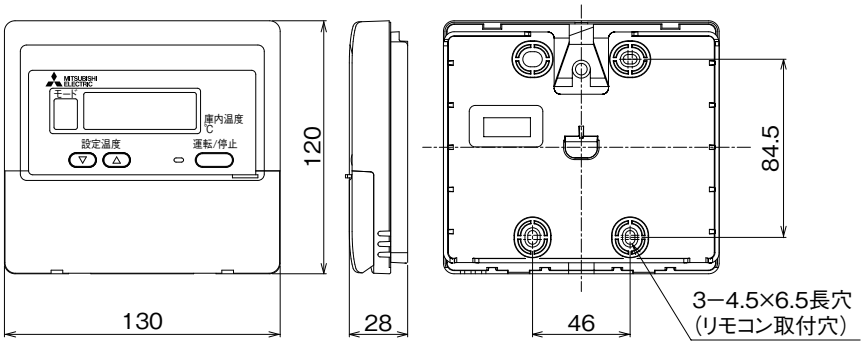

操作パネル開放状態

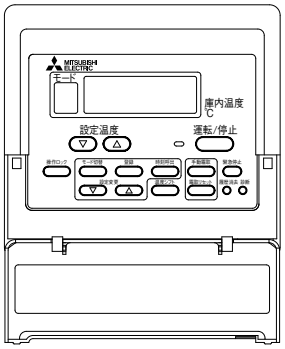

・接触器ボックス（RBH-MC35NRA-SQ、RBS-MC20・202HRA-SQの場合）

（単位：mm）

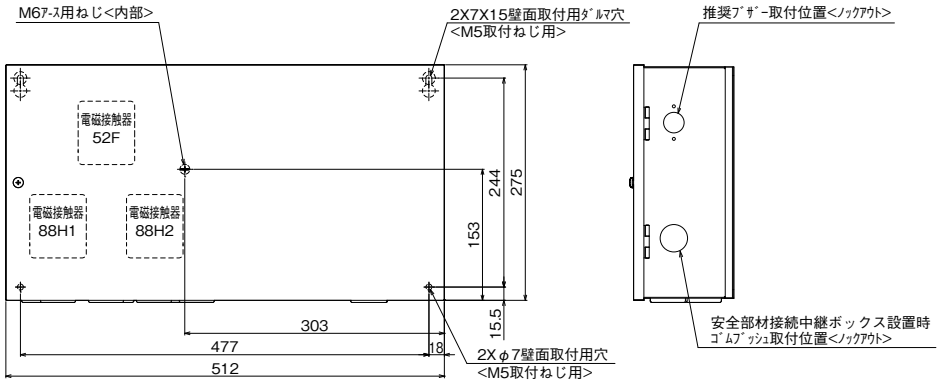

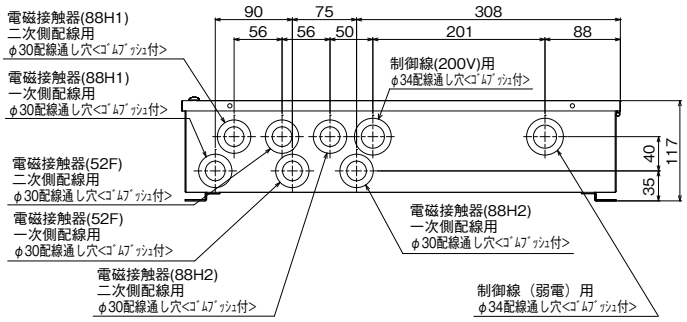

	RBH-M(C)35NRA-SQ	RBS-M(C)20HRA-SQ	RBS-M(C)202HRA-SQ
52F	有	有	有
88H1	無	有	有
88H2	無	無	有

注1.製品固定は落下防止のため、必ず4点で実施してください。
2.ﾉｯｸｱｳﾄ取り外し時は、内部配線に気をつけて実施ください。
3.電磁接触器、端子台に接続する配線に、張力がかからないように電線管の使用をお願いします。
4.取付方向は、ｺﾞﾑﾌﾞｯｼｭが下になるように取付けてください。
5.製品の仕様は改良のため、予告なく変更する場合があります。

・接触器ボックス（RBH-MC45NRA-SQ、RBS-MC25・252HRA-SQの場合）

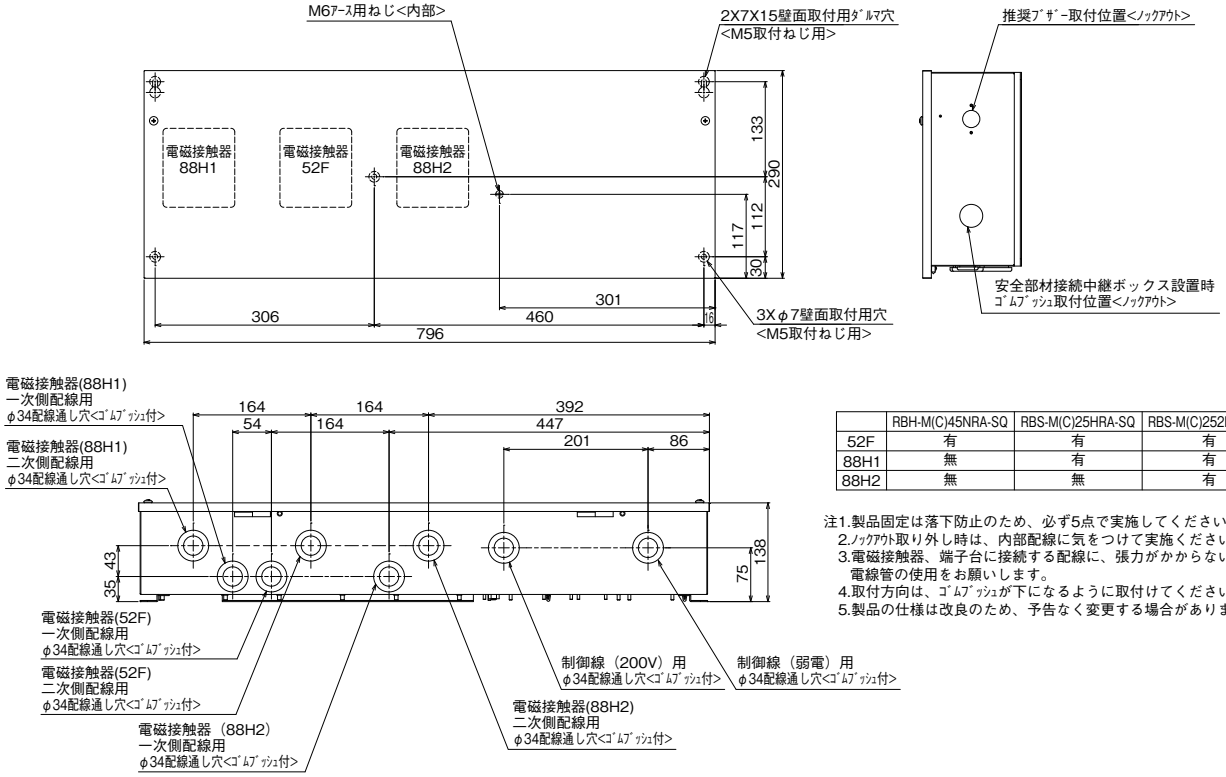

	RBH-M(C)45NRA-SQ	RBS-M(C)25HRA-SQ	RBS-M(C)252HRA-SQ
52F	有	有	有
88H1	無	有	有
88H2	無	無	有

注1.製品固定は落下防止のため、必ず5点で実施してください。
2.ﾉｯｸｱｳﾄ取り外し時は、内部配線に気をつけて実施ください。
3.電磁接触器、端子台に接続する配線に、張力がかからないように電線管の使用をお願いします。
4.取付方向は、ｺﾞﾑﾌﾞｯｼｭが下になるように取付けてください。
5.製品の仕様は改良のため、予告なく変更する場合があります。

■ リモコン互換表

コントローラ用リモコンは基本的に上位互換となっております。（一部コントローラは除く）
下記互換表を参考にしてください。

●…互換性有り　×…互換性なし

コントローラ形名 ＼ リモコン形名	デラックスコントローラ RBH-20NDA RBL-15HDA RBL-20HDA RBR-20(2)HDA RBL-20GDA RBR-20GDA 新鮮度クールマルチ RBL-6FDA	スタンダードコントローラ RBH-20NSC(1) RBL-8HSC(1) RBL-15HSC(1) RBR-6HSC(1) RBR-20HSC(1) デラックスコントローラ RBH-20NDB(1) RBL-15HDB(1) RBL-20HDB(1) RBR-20(2)HDB(1) RBL-20GDB(1) RBR-20GDB(1)	スタンダードコントローラ RBH-20NSE RBL-8HSE RBL-15HSE RBR-6HSE RBR-20HSE デラックスコントローラ RBH-20NDE RBL-15HDE RBL-20HDE RBR-20(2)HDE RBL-20GDE RBR-20GDE	クオリティーコントローラ RBH-P35NSA RBS-P20HSA RBS-P202HSA	クオリティーコントローラ RBH-P35NSB RBS-P20HSB RBS-P202HSB RBH-P35NRA-Q RBS-P20HRA-Q RBS-P202HRA-Q ハイクオリティーコントローラ RBH-N35NQA RBS-N20HQA RBS-P202HQA RBH-N35NRA-HQ RBS-N20HRA-HQ RBS-N202HRA-HQ	クオリティーコントローラ RBH-P35NRC-Q RBH-P45NRC-Q RBS-P20HRC-Q RBS-P25HRC-Q RBS-P202HRC-Q RBS-P252HRC-Q RBH-P35NRB-Q RBH-P45NRB-Q RBS-P20HRB-Q RBS-P25HRB-Q RBS-P202HRB-Q RBS-P252HRB-Q RBH-M35NRA-SQ RBH-M45NRA-SQ RBS-M20HRA-SQ RBS-M25HRA-SQ RBS-M202HRA-SQ RBS-M252HRA-SQ ハイクオリティーコントローラ RBH-N35NRB-HQ RBH-N45NRB-HQ RBS-N20HRB-HQ RBS-N25HRB-HQ RBS-N202HRB-HQ RBS-N252HRB-HQ
RB-4DA 外観 外装：樹脂製 表示：液晶 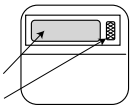 表示部 操作部	●	×	×	×	×	×
RB-4DB 外観 外装：樹脂製 表示：赤色LED 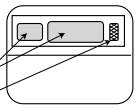 表示部 操作部	×	●	●	×	×	×
RB-4DB1（外観は4DBと同じ） RB-4DC 外観 外装：樹脂製 表示：液晶 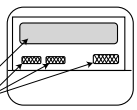 表示部 操作部	×	●	●	×	×	×
RB-4DF 外観 外装：樹脂製 表示：赤色LED 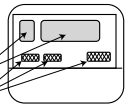 表示部 操作部	×	●	●	●	×	×
RB-4DF1 外観 外装：樹脂製 表示：赤色LED 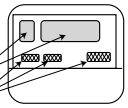 表示部 操作部	×	●	●	●	●	×
RB-4DG 外観 外装：樹脂製 表示：赤色LED 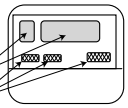 表示部 操作部	×	●	●	●	●	●

■ クオリティコントローラ仕様表

別売部品

※各部品の詳細は P.458 ～ 464 を参照ください。

形名	クオリティコントローラ		RBH-M35NRA-SQ	RBS-M20HRA-SQ	RBS-M202HRA-SQ
据付条件			屋内設置		
		℃	周囲温度－10 ～ +40（但し、凍結・結露なきこと）		
電源			単相 200 V　50/60Hz		
外装色	接触器ボックス		マンセル 5Y 8/1		
	電子リモコン		マンセル 4.48 Y　7.92/0.66		
霜取方式			オフサイクル	ヒータ	
冷蔵庫内使用温度範囲		℃	+3 ～ +22	－ 55 ～ +15	
表示灯			運転		
スイッチ			運転 / 停止・緊急停止・手動霜取・霜取リセット・温度シフト・操作ロック		
温度制御器	庫内温度制御方式		電子式		
	庫内温度設定範囲	℃	+1 ～ +24〈注 3〉	－ 37 ～ +17〈注 4〉〈注 5〉	
電熱器用接触器〈注 2〉	個数		－	有〈1〉	有〈2〉
	接点最大電流（AC200 ～ 220V）	A	－	31.5〈抵抗負荷　AC1 級〉	31.5+42.0〈抵抗負荷　AC1 級〉
送風機用接触器〈注 2〉	個数		有〈1〉		
	接点最大電流（AC200 ～ 220V）	A	12.2〈三相かご形、単相モータ　AC3 級〉	7.0〈三相かご形、単相モータ　AC3 級〉	12.2〈三相かご形、単相モータ　AC3 級〉
霜取用タイマ			電子式　周期 0.5 ～ 99 時間（0.5 時間毎設定、運転積算時間） 時刻（1 日最大 12 回まで）		
付属部品			サーミスタ（庫内温度 , リード線 5m）・サーミスタ取付具一式・ リモコンケーブル（2 心 5m）・電子リモコン（RB-4DG）		
外形寸法（電子リモコン）	高さ	mm	120		
	幅	mm	130		
	奥行	mm	28		
外形寸法（接触器ボックス）	高さ	mm	275		
	幅	mm	512		
	奥行	mm	117		
製品重量（接触器ボックス）		kg	7.0	7.0	8.0

注1　適合ｺﾝﾃﾞﾝｼﾝｸﾞﾕﾆｯﾄ、ﾕﾆｯﾄｸｰﾗ、安全部材各種との配線は、現地接続となります。
注2　接触器の最大電流が、記載値を超えない範囲で使用願います。
注3　庫内温度設定範囲の上限値･下限値は、+1～+24℃の間の任意の値に変更可能です。
注4　別売の超低温用ｻｰﾐｽﾀ（TM-U5）と組合せた場合、庫内温度設定範囲は、－57 ～－23℃となります。
注5　庫内温度設定範囲の上限値･下限値は、－37～+24℃の間の任意の値に変更可能です。
ただし、超低温用設定のときは、この機能は使用できません。
注6　製品仕様は改良などのため、予告なしに変更する場合があります。
注7　霜取設定（霜取周期、霜取時間、水切り時間など）は、試運転後の実運用時の状況を確認の上、設定ください。
注8　庫内温度ｻｰﾐｽﾀは据付工事説明書をご参考の上、ﾕﾆｯﾄｸｰﾗ吸い込み口近傍に設置してください。
注9　微燃性冷媒を使用する場合、天井裏など冷媒漏えい想定空間には設置しないでください。

形名	クオリティコントローラ		RBH-M45NRA-SQ	RBS-M25HRA-SQ	RBS-M252HRA-SQ
据付条件			屋内設置		
		℃	周囲温度－10 ～ +40（但し、凍結・結露なきこと）		
電源			単相 200V　50/60Hz		
外装色	接触器ボックス		マンセル 5Y 8/1		
	電子リモコン		マンセル 4.48Y 7.92/0.66		
霜取方式			オフサイクル	ヒータ	
冷蔵庫内使用温度範囲		℃	+3 ～ +22	－ 55 ～ +15	
表示灯			運転		
スイッチ			運転 / 停止・緊急停止・手動霜取・霜取リセット・温度シフト・操作ロック		
温度制御器	庫内温度制御方式		電子式		
	庫内温度設定範囲	℃	+1 ～ +24〈注 3〉	－ 37 ～ +17〈注 4〉〈注 5〉	
電熱器用接触器〈注 2〉	個数		－	有〈1〉	有〈2〉
	接点最大電流（AC200 ～ 220V）	A	－	52.5〈抵抗負荷　AC1 級〉	52.5 × 2〈抵抗負荷　AC1 級〉
送風機用接触器〈注 2〉	個数		有〈1〉		
	接点最大電流（AC200 ～ 220V）	A	35〈三相かご形、単相モータ　AC3 級〉		
霜取用タイマ			電子式　周期 0.5 ～ 99 時間（0.5 時間毎設定、運転積算時間） 時刻（1 日最大 12 回まで）		
付属部品			サーミスタ（庫内温度，リード線 20m）・サーミスタ取付具一式・ リモコンケーブル（2 心 5m）・電子リモコン（RB-4DG）		
外形寸法（電子リモコン）	高さ	mm	120		
	幅	mm	130		
	奥行	mm	28		
外形寸法（接触器ボックス）	高さ	mm	290		
	幅	mm	796		
	奥行	mm	138		
製品重量（接触器ボックス）		kg	10.0	11.0	12.0

注1　適合ｺﾝﾃﾞﾝｼﾝｸﾞﾕﾆｯﾄ、ﾕﾆｯﾄｸｰﾗ、安全部材各種との配線は、現地接続となります。
注2　接触器の最大電流が、記載値を超えない範囲で使用願います。
注3　庫内温度設定範囲の上限値･下限値は、+1 ～+24℃の間の任意の値に変更可能です。
注4　別売の超低温用ｻｰﾐｽﾀ（TM-U5）と組合せた場合、庫内温度設定範囲は、－57 ～－23℃となります。
注5　庫内温度設定範囲の上限値･下限値は、－37 ～+24℃の間の任意の値に変更可能です。
ただし、超低温用設定のときは、この機能は使用できません。
注6　製品仕様は改良などのため、予告なしに変更する場合があります。
注7　霜取設定（霜取周期、霜取時間、水切り時間など）は、試運転後の実運用時の状況を確認の上、設定ください。
注8　庫内温度ｻｰﾐｽﾀは据付工事説明書をご参考の上、ﾕﾆｯﾄｸｰﾗ吸い込み口近傍に設置してください。
注9　微燃性冷媒を使用する場合、天井裏など冷媒漏えい想定空間には設置しないでください。

保冷庫用・天井置形冷却クーリングユニット

■製造元/お問い合わせ先

三菱電機冷熱応用システム株式会社

〒640-8686
和歌山市手平6丁目5番66号（三菱電機（株）冷熱システム製作所内）
TEL 073-422-8333　Fax 073-436-6540

主な特長

- **自動運転機能・湿度切替機能付 マイコン操作パネルで操作が簡単!**
- **フィルタ標準装備でお掃除簡単!**
- **100Wは排水の出ないドレンレス方式!**

※保管物・外気温等の条件によってはドレン水が発生する場合があります。

◆機種ラインアップ

	100W	250W	300W
単相100V	AFH-02RE-DL18C	AFH-03RG-DC17	—
三相200V	—	AFH-03A-DC17	AFH-04A-DC13

〈AFH-02RE-DL18C外観〉

〈AFH-03A-DC17外観〉

◆仕様書

形名			AFH-02RE-DL18C	AFH-03RG-DC17	AFH-03A-DC17	AFH-04A-DC13
寸法	高さ	mm	240	290	290	290
	幅	mm	600	641	641	718
	奥行	mm	480	484	484	509
設置方式			天井置	天井置	天井置	天井置
電源			単相 100V　50／60 Hz	単相 100V　50／60 Hz	三相 200V　50／60 Hz	三相 200V　50／60 Hz
電気特性	消費電力	W	165／165	335／350	320／375	450／510
	運転電流	A	2.1／1.7	4.4／3.7	1.1／1.2	1.4／1.7
	力率	%	79／97	76／95	84／90	93／87
	始動電流	A	5.3／4.9	24／22	5.1／4.5	10／9
	標準条件	℃	凝縮器吸込空気温度 32 庫内温度 5	凝縮器吸込空気温度 32 庫内温度 5	凝縮器吸込空気温度 32 庫内温度 5	凝縮器吸込空気温度 32 庫内温度 5
使用範囲	凝縮器条件	℃	0～40	0～40	0～40	0～40
	庫内温度	℃	5～15	0～15	0～15	0～15
冷凍装置	圧縮機称呼出力	W	100	250	250	300
	凝縮器 形式		プレートフィンチューブ式	プレートフィンチューブ式	プレートフィンチューブ式	プレートフィンチューブ式
	凝縮器 送風機	W	3.84／3.84	8	8	8
	冷却器 形式		プレートフィンチューブ式	プレートフィンチューブ式	プレートフィンチューブ式	プレートフィンチューブ式
	冷却器 送風機	W	5.04／5.04	8	8	8
	冷媒制御		キャピラリーチューブ	キャピラリーチューブ	キャピラリーチューブ	キャピラリーチューブ
	冷媒種類		R134a	R134a	R134a	R134a
	冷媒充填量	g	145	250	230	290
庫内温度調節			電子式温度調節器	電子式温度調節器	電子式温度調節器	電子式温度調節器
徐霜	方式		オフサイクル方式	ホットガスバイパス方式	ホットガスバイパス方式	ホットガスバイパス方式
	制御		電子タイマー、温度開閉器	電子タイマー、温度開閉器	電子タイマー、温度開閉器	電子タイマー、温度開閉器
保護装置	熱動過電流継電器		1	1	1	1
	高圧圧力開閉器		—	1	1	1
付属品			据付用ガスケット、吹出ダクト、アース線、ドレンホース、吹出ダクト用断熱材、据付用固定金具、固定用ボルト	据付用ガスケット、吹出ダクト、アース線、ドレンホース、吹出ダクト用断熱材、据付用固定金具、アミ、固定用ボルト		据付用ガスケット、吹出ダクト、アース線、ドレンホース、フィルタ、アミ、据付用固定金具、固定用ボルト
質量		kg	16	28	28	30

＊ 製品の仕様は改良のため、予告なく変更する場合があります。

◆外形図

AFH-02RE-DL18C

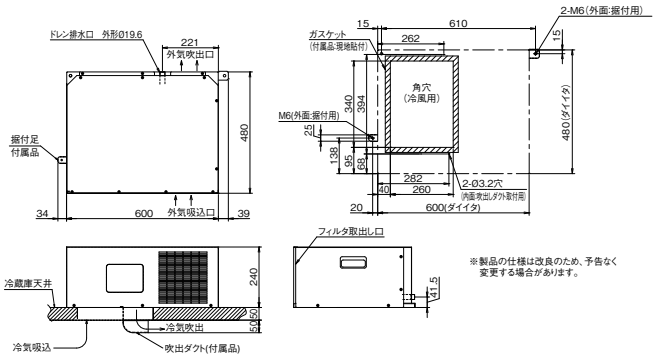

AFH-03RG-DC17

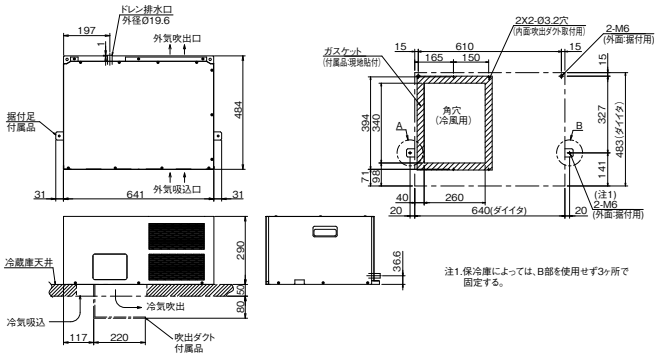

AFH-03A-DC17

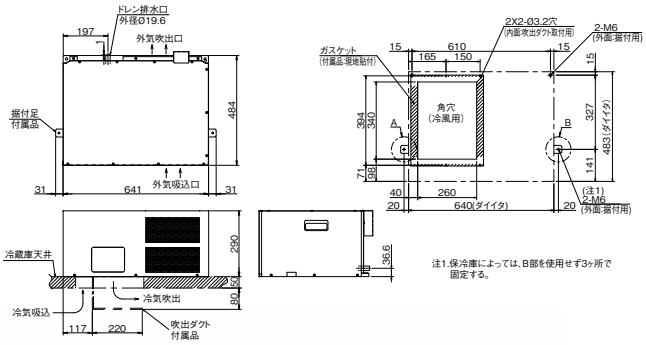

AFH-04A-DC13

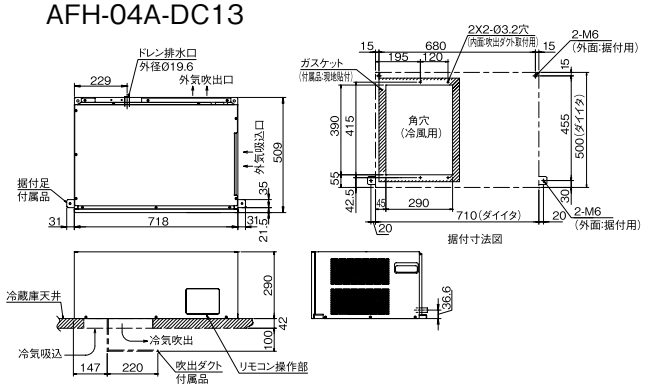

冷蔵・冷凍コンテナユニット

外観スッキリの一体型冷蔵・冷凍コンテナユニット

主 な 特 長

- **●施工が簡単、低騒音**
- **●移動が可能な大型保冷庫**
- **●農産物、果実類の保存**

■製造元/お問い合わせ先

三菱電機冷熱応用システム株式会社

〒640-8686
和歌山市手平6丁目5番66号(三菱電機(株)冷熱システム製作所内)
TEL 073-422-8333　Fax 073-436-6540

◆機種ラインアップ

馬力	形名	冷媒	機種タイプ	コンテナ	温度帯
3馬力	CFL-T3	R449A	一定速 冷蔵専用	20フィート	−5〜15℃仕様
				40フィート	−
6馬力	CFRV-D6	R463A-J	インバータ 冷蔵/冷凍切替	20フィート	−30〜15℃仕様
				40フィート	−
10馬力	CFRV-D10	R463A-J	インバータ 冷蔵/冷凍切替	20フィート	−30〜15℃仕様
				40フィート	−30〜15℃仕様

※温度帯は目安です。

〈冷却ユニット10HP〉

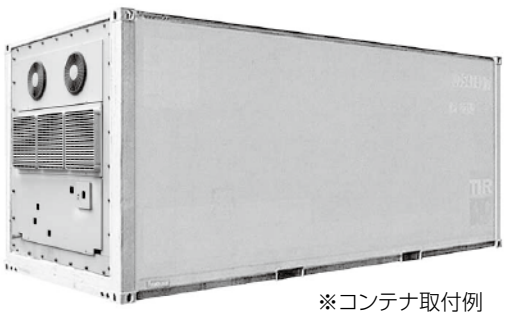

※コンテナ取付例
※コンテナボックスはお客様手配となります。

R463A-J 専用クールマルチの取り扱いについて

1 負荷装置について気を付けることはあるか?

冷媒をR463A-Jで使用する場合は、負荷装置のショーケース・ユニットクーラがR463A-J用であることを確認してください。

2 膨張弁の対応はどうすればよいのか?

当社R463A-J/R410A兼用ユニットクーラは、R463A-J/R410A両冷媒兼用の電磁弁一体型膨張弁が標準組込されております。
※出荷時はR463A-J設定となっております。

3 別売部品はどうなるのか?

R463A-J/R410A従来機同様のものに加え、リフト搬入用架台を新たに別売品化いたしました。
アクティブフィルタ組込の受注品対応も新たに開始しております(対象機種:ECOV-DM(M)A)。

4 設計圧力/気密圧力はどうなるのか?

ECOV-DM15~67WA、ECOV-DM75~335(M)A
高圧:4.15MPa低圧:2.41MPa(低圧圧力がR410A従来機の約1.1倍になります。)

5 冷媒封入時の配管選定はどうなるのか?

R463A-Jは低圧側の設計圧力がR410A比で約1.1倍ですが、配管材料・肉厚についてR410A従来機(ECOV-EN15~67WB、ECOV-EN75~335(M)C1、ECOV-EN75~300DCA1、ECV-EN75~335A1)での配管選定と同じです(JIS H 3300のC1220リン脱酸銅の場合)。
詳細は据付工事説明書などをご確認ください。

6 冷凍機油はどうなるのか?

ECOV-DM75~335(M)Aの場合

冷凍機油は、ダイヤモンドフリーズMEL46EZです。

ECOV-DM15~67WAの場合

冷凍機油は、Ze-GLES RM68EHです。

7 冷凍機油の扱いで気を付けることは?

冷凍機油はエステル油です。エステル油は従来のユニットに使用していた鉱油に比べ吸湿性が高く、スラッジ(水和物)の生成や冷凍機油の劣化が起こりやすい特性があるため真空引き乾燥をしてください。冷凍機油はその時点で使い切りとし、開封後は保管しないでください。
水分、ごみなどの不純物の侵入を極力抑えるため、配管工事時は従来以上に基本的な事項を守ってください。
詳細は据付工事説明書などをご確認ください。

8 R463A-J冷媒を充填する際に注意する点は?

R463A-Jは非共沸混合冷媒です。冷媒充てんは組成変化を抑えるためボンベから液冷媒で高圧側へ充てんしてください。
ボンベより機器に冷媒充てんするときにサイフォン管が付いていないボンベの場合はボンベを逆さまにして充てんしてください。
R463A-Jのサイフォン管付きのボンベの色は青色です。詳細は据付工事説明書などをご確認ください。

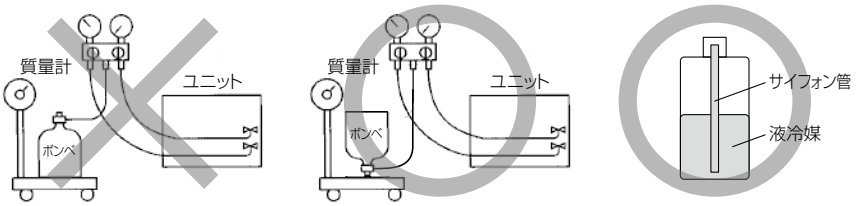

【サイフォン管が付いていないボンベの場合】　【サイフォン管付きボンベの場合】
(立てたまま冷媒を充てんできる)

9 封入冷媒の記録はどのようにしたらよいのか?

製品銘板の表に封入した冷媒の数量を容易に消えない方法で記入ください。(表に記載した内容の控えを取っておくことを推奨します。)
また、下記の銘板を据付工事説明書が入っているビニール袋に同梱していますので、封入した冷媒種が記載されている銘板をコンデンシングユニットの製品銘板の上側に貼り付けてください。

R463A-J
封入済

10 冷媒漏えい時の注意事項は?

R463A-Jは非共沸混合冷媒ですので、冷媒漏えい時に冷媒組成が変化し、冷凍能力が変化します。
三井・ケマーズ フロロプロダクツ株式会社提供の参考データでは右記の通りですが、冷却に問題がある場合は冷凍サイクル内の全冷媒を回収し、新しい冷媒に入れ替えてください。

冷媒漏えい・再充てん評価結果
(R463A-J 20%漏えい後、再充てん5回)
冷凍能力低下:5%以内
(三井・ケマーズ フロロプロダクツ株式会社　提供参考データ)

11 既設配管リプレースを行う際の対応はどうなるのか?

下記の通りの対応実施をお願い致します。

- 配管:既設配管の再利用が可能です。
- 冷凍機油:該当冷凍機油への変更をお願い致します。
- 負荷装置(膨張弁):R463A-Jの開度設定になっていることの確認をお願い致します。
- リプレース運転:冷凍機油をリプレースフィルタに通過させた後、通常運転の実施をお願い致します。

※一部制約もしくは対応ができない場合があります。
※冷却器は、R463A-J冷媒で必要な設計圧力に対応した製品に交換いただく必要があります。
※配管径・配管長により冷凍能力が変化する場合がありますので、機種選定時には注意ください。
※冷凍タイプのリプレース時には、液管断熱材が必要になる場合があります。

R32 専用クールマルチの取り扱いについて

1 負荷装置について気を付けることはあるか?

現行のR463A-J/R410A兼用ユニットクーラでR32は使用不可です。R32専用ユニットクーラでのご使用となります。

2 膨張弁の対応はどうすればよいのか?

当社R32専用ユニットクーラは、R32専用の電磁弁一体型膨張弁が標準組込されております。

※R410A/R463A-J兼用ユニットクーラの膨張弁は使用不可。

3 設計圧力/気密圧力はどうなるのか?

ECOV-DM75~335(M)A
高圧:4.15MPa低圧:2.41MPa(低圧圧力がR410A従来機の約1.1倍になります。)

4 冷媒封入時の配管選定はどうなるのか?

R32は低圧側の設計圧力がR410A比で約1.1倍ですが、配管材料・肉厚についてR410A従来機(ECOV-EN15~67WB、ECOV-EN75~335(M)C1、ECOV-EN75~300DCA1、ECV-EN75~335A1)での配管選定と同じです(JIS H 3300のC1220リン脱酸銅の場合)。詳細は据付工事説明書などをご確認ください。

5 冷凍機油はどうなるのか?

ECOV-DM75~335(M)Aの場合

冷凍機油は、ダイヤモンドフリーズMEL46EZです。

ECOV-DM15~67WAの場合

冷凍機油は、Ze-GLES RM68EHです。

6 冷凍機油の扱いで気を付けることは?

冷凍機油はエステル油です。エステル油は従来のユニットに使用していた鉱油に比べ吸湿性が高く、スラッジ(水和物)の生成や冷凍機油の劣化が起こりやすい特性があるため真空引き乾燥をしてください。冷凍機油はその時点で使い切りとし、開封後は保管しないでください。
水分、ごみなどの不純物の侵入を極力抑えるため、配管工事時は従来以上に基本的な事項を守ってください。
詳細は据付工事説明書などをご確認ください。

7 封入冷媒の記録はどのようにしたらよいのか?

製品銘板の表に封入した冷媒の数量を容易に消えない方法で記入ください。(表に記載した内容の控えを取っておくことを推奨します。)
また、下記の銘板を据付工事説明書が入っているビニール袋に同梱していますので、封入した冷媒種が記載されている銘板をコンデンシングユニットの製品銘板の上側に貼り付けてください。

R32
封入済

8 冷媒漏えい時の注意事項は?

日本冷熱空調工業会(日冷工)で定められている、「微燃性(A2L)冷媒を使用した低温機器の冷媒漏えい時の安全確保のための施設ガイドライン」(GL-18)に沿った対応をお願いいたします。

9 既設配管リプレースを行う際の対応はどうなるのか?

下記の通りの対応実施をお願い致します。

- 配管:既設配管の再利用が可能です。
- 冷凍機油:該当冷凍機油への変更をお願い致します。
- 負荷装置(膨張弁):R32専用の膨張弁となっていることの確認をお願い致します。
- リプレース運転:冷凍機油をリプレースフィルタに通過させた後、通常運転の実施をお願い致します。

※一部制約もしくは対応ができない場合があります。
※冷却器は、R463A-J・R32冷媒で必要な設計圧力に対応した製品に交換いただく必要があります。
※配管径・配管長により冷凍能力が変化する場合がありますので、機種選定時には注意ください。
※冷凍タイプのリプレース時には、液管断熱材が必要になる場合があります。
※R32冷媒封入をする場合は、特別なリークチェック・安全部材対応等の処置が必要です。

▶安全対策について

1 施工する際の注意点は?

施工時の注意点

施工作業･監督はJRA GL-18を熟知し、施工技術、施工品質及び保安の確保に習熟した技量をもつ設備工事者が行ってください。

冷媒濃度･漏えいの確認

据付、改装、修理、廃棄作業時は周囲冷媒濃度を測定、必ず携帯形漏えい検知器を携行すること。
特に冷媒滞留想定箇所がある場合は想定箇所を検知器で確認すること。
冷媒漏えいを検知した場合は直ちに作業中断すること。
なお検知場所付近の作業者にも漏えい状況を伝え、十分な換気を行うこと。

火気厳禁

作業時に喫煙、燃焼機器による裸火の使用禁止。
据付、改装、修理、廃棄作業時は冷媒配管の溶断、取外しは行わないことが望ましい。
パイプカッターの使用が困難な際は冷媒回収後に冷媒配管の他の部位を先にパイプカッターで切断してから行うこと。
作業時は事前に作業場所付近に消火器があることを確認、消火器がない際は水を入れたバケツや水に浸したウエスを携行する。

冷媒取り扱い時の注意点

冷媒を回収時冷媒ホースの接続を確実にし,継手からの冷媒漏えいを防ぐこと。
回収運転終了後に残圧が再び上昇しないかをチェック、上昇する場合には再度回収運転を実施すること。
冷媒配管内への冷媒充塡などの冷媒を取扱い作業時は十分に換気することを心掛ける。
冷媒配管取外し時は冷媒回収を確実に実施、冷媒回路内に冷媒が残存していないことを確認する。
改装時には極力火気厳禁とし、火気使用時は冷媒回路内に冷媒の残存がないことを確認する。
さらに電気配線における活線作業は行ってはならない。
冷媒充塡時冷媒回路内に封入されている冷媒量が不明な際は冷媒回路内の冷媒を全て回収してから充塡作業を行うこと。
クローズドショーケース又は冷凍冷蔵庫の庫内で冷媒漏えいが発生した場合は庫内の冷媒濃度がLFL以上になっている可能性があるため、周囲に火気がないことを確認し、扉を少しずつ開けなければならない。

その他施工時の注意点

① 冷媒配管の近くには、下記式で求められる電気容量を超える接触器などは着火源となるため装備してはならない。

$$C = 5 \times \left(\frac{6.7}{S_{BV}}\right)^4$$

ここで、　C　:電気容量(kVA)
S_{BV}:燃焼速度(cm/s)

冷媒名	最大冷媒量 (kg)	LFL (kg/m³)	分子量	燃焼速度 (cm/s)	最高許容表面温度 (℃)
R32	150	0.307	52	6.7	700
R1234yf	150	0.289	114	1.5	700
R1234ze(E)	150	0.303	114	1.2	700

② 電源線の接続部・端子台は緩み及びほこりによって電気スパークを起こす可能性が有るため、装備しない事が望ましい。
※この規定は冷媒漏えい想定空間に接触器を設置する場合の規定です。当社UCで一部組み合わせにおいて式で求められる電気容量を超える場合もありますので当社の接触器ボックスに関しては設置時は冷媒漏えい想定空間内に設置しないようにご注意ください。R32の場合はC=5kVAとなります。

一般社団法人　日本冷凍空調工業会　JRA GL-18:2024 抜粋

特定不活性ガス(R32等)の輸送･保管について(不活性ガスとの差異)

保管･輸送に関する不活性ガスとの差異

保管
容器置き場の周囲2m以内での火器の使用禁止、引火性、発火性物を置くことの禁止（高圧ガス保安法_一般則第6条第2項第8号　製造施設の容器置き場に講じる措置）

輸送
消火器、災害防止のための工具･資機材の携行(高圧ガス保安法_一般則関係例示基準73)
イエローカードの携行(緊急連絡先記入)(高圧ガス保安法_基本通達一般則第49条第1項第21号)

※詳細は高圧ガス保安法をご確認ください。
※地方自治体ごとに運用が異なる場合がありますので　詳細は各地方自治体へご確認ください。

2 配管施工の際の注意点は?

配管施工時の注意点

現地で作成された屋内（店舗内など）及び庫内の冷媒配管のろう付け及びねじ接合継手による接合部は、ピット内冷媒配管（床下閉空間となるピット配管）を含め、漏えい想定箇所から除外するために特別なリークチェックを行わなくてはなりません。

特別なリークチェックを実施する

① 許容圧力以上の圧力で気密試験を行い、フロン排出抑制法で規定されている発泡液法・蛍光剤法によって、ろう付け及びねじ接合継手による接合部から漏えいがないことを確認してください。

② リークチェックの結果を検査用紙に記載し、記載内容については検査用紙を記入した者とは別の設備工事の現場責任者による確認（二重確認）を受けなくてはならない。設備工事の現場責任者は検査用紙に記載されているすべてのリークチェック結果に間違いがないか確認しなければならない。当該リークチェックによって漏えいがないことを確認した接合部（ろう付け及びねじ接合継手に限る）は、漏えい想定箇所から除外して良い。

③ 接合部の高さがショーケース及び冷凍冷蔵庫の漏えい高さのうち、最も低い漏えい高さよりも高い場合、特別なリークチェックは行わなくて良い。ただし、1/4LFL を超える場合に庫内に電磁弁を設ける場合は、液管ろう付け接合箇所は特別なリークチェックが必要になります。

④ ろう付け及びねじ接合継手以外の接合部（例えばフレア接続等）に関しては、特別なリークチェックを行った場合でも、漏えい想定箇所から除外してはならない。

⑤ 漏えい高さが床面から 1.5m未満の場合は必ず安全対策部材等が必要となります。

発泡液法　　蛍光剤法

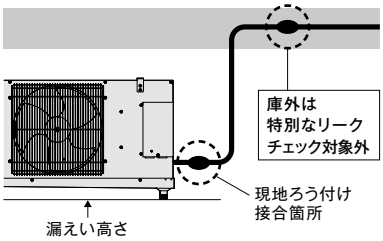

補足
GL-18解説にGL-20と同様に漏えい想定箇所が床面から1.5m以上の高さの場合に、冷媒濃度をLFLの1/4以下とする冷媒量制限を選択できると規定されている。
しかし、今後GL-20が改定され、冷媒量制限を適用できる漏えい想定高さが変更になった場合、このGL-18も修正される可能性あり。

⑥ ねじ接合継手を使用する場合は、JRA GL-18 に適合したものを使用してください。

⑦ 食品工場等の作業場で冷凍機を使用する場合など、GL-18 に規定していない使い方をする場合は、GL-18 の冷凍・冷蔵庫の規定を準用します。

⑧ 庫外・室外（天井裏やパイプシャフト）は想定漏えい個所として規定されません。

補足
冷凍保安規則及び他の例示基準では室内（庫内）についてのみ規定されていますのでガイドラインはそれと同様の規定として室外（庫外）は規定されておりません。
（天井裏に特定不活性ガス（微燃性冷媒）が漏えいしても、そこに着火源が無いので危険ではないと言う結果より）

※1　蛍光剤法は特別なリークチェックとありますが、冷媒封入する必要があるため、気密試験段階では使用不可、発泡液法での対応をお願いします。
※2　検査用紙等々は据付工事説明書にひな型を掲載しておりますのでご活用ください。

一般社団法人　日本冷凍空調工業会　JRA GL-18:2024 抜粋

3 ユーザーの方ではどのような管理が必要になるのか?

ユーザー様への注意事項

設備工事業者は、次に示す事項についてユーザー様に依頼が必要です。

1.チェックシートの保管。

※弊社の場合、原紙は据付工事説明書に記載。

2.警報装置・検知器の定期点検（1回以上/年※）を点検保守業者に依頼。

※性能により点検・交換期間は違います。
詳細はJRA 4068に記載。

3.検知器が冷媒漏えいを検知した場合は立ち入らず点検保守業者に連絡。

庫内で検知した場合は扉を閉める。

4.設備工事業者は、機器製造業者に下記に示す警告ラベルを手配し、これを当該ショーケース及び冷凍冷蔵庫を設置した後に見える位置に貼付しなければならない。

※弊社の場合

① 安全対策部材（漏えいセンサ基板ボックス 別売部品）へ同梱

⚠ 警告

わずかに燃える冷媒を使用しており，冷媒が漏れたときにも安全に運用するための機能を備えています。
常時通電が必要なため電源を切らないでください。

② R32 冷媒対応ユニットクーラへ同梱

⚠ 警告

わずかに燃える冷媒を使用していますので，庫内に漏えいが発生した場合，点検保守業者が到着するまでは扉を開けないでください。中に人がいた場合は，扉の開閉は最小限にし，速やかに退去してください。
扉の周囲に着火源を置かないでください。

一般社団法人　日本冷凍空調工業会　ガイドライン抜粋

検知器及び警報装置の保守点検

低温機器（GL-18）では対象外

名称		点検期間	交換期間	点検方法
インターロック回路		1回/年 以上	ー	・冷媒漏えいを想定し警報装置が発報するとともに、安全遮断弁か機械換気装置が確実に動作することを確認 ・エアコン又は検知器に搭載される機能を利用してもよい
検知器	性能1	1回/年 以上	規格を満足しなくなった場合	JRA 4068及び検知器付属の取扱説明書に従って点検を行う
	性能2	ー	設置又は交換してから5年（5年後に正確度を満足する校正を行えば継続使用可、ただし1回/年以上の定期点検必要）	
	性能3	ー	設置又は交換してから5年後	
警報装置		1回/年 以上	ー	・警報装置に関わる回路の検査で警報を発することの確認及び付属の取扱説明書に従い点検を行う ・また関係者常駐する場所（遠隔監視センター含む）へも聴覚及び視覚両方で警報を発することになっているので、この動作確認も併せて行う

※1　当社の別売部品の検知器については性能区分2となります。現実的に校正はできないため、当社としては5年に1回交換をお願いしております。
交換時期の4年9か月到達時と5年到達時に点検時期お知らせとして、手元リモコンにエラーコード「Ed」が表示されます。
※2　当社UCの場合警報装置の点検については、手元リモコンよりCT機能を使用することで点検が可能です。

一般社団法人日本冷凍空調工業会微燃性冷媒（A2L）冷媒を使用したビル用マルチエアコンを安全にご使用いただくために　抜粋

▶時刻霜取運転の配線要領について

中継基板上のコネクタCN82の1-2を短絡すると周期除霜から任意のタイミングでの除霜に切り、CN82の 3-4 が短絡している間、霜取運転を行います。
下記構成例のように、タイマリレー等を用いて電気回路を構成してください。

■部品仕様

CN82コネクタ	ハウジング形式：JST XHP-4　1個 コンタクト形式：JST SXH-001T-P0.6　4個
リレー	形　　式：LY2ZF（微小電流用）AC200V オムロン製

■構成例

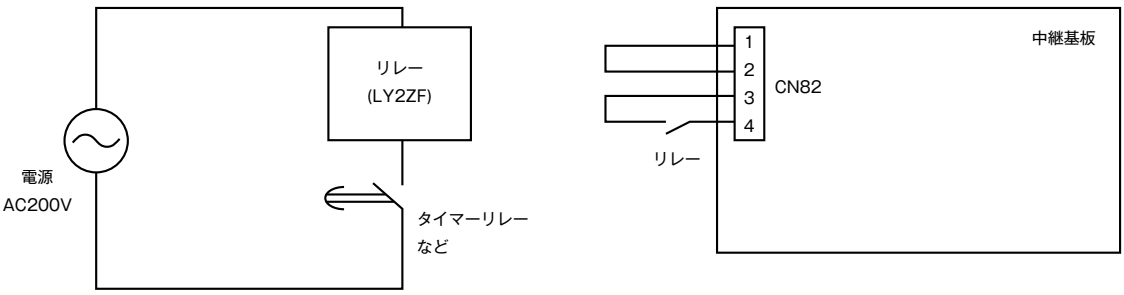

冷凍冷蔵保管庫　機種選定チェックシート

記入日：　　月　　日

機種選定を行うために、下記項目をご確認お願いいたします。

件名		様		新築 ・ 改築 ・ 改修
所在地				
業種名				
庫内温度		℃		
部屋の広さ		幅：　m	奥行：　m	高さ：　m
部屋の断熱に関わる情報	断熱材：パネルの場合	厚み：　mm		
	断熱材：パネル以外の場合	断熱材の種類：		厚み：　mm
床断熱の有無（パネル厚み、スタイロフォーム厚み等）		有 ・ 無		
入庫品の種類（品名）、凍結前・後の比熱		品名：	凍結前の比熱：　<kJ/kg・K>	
			凍結後の比熱：　<kJ/kg・K>	
		品名：	凍結前の比熱：　<kJ/kg・K>	
			凍結後の比熱：　<kJ/kg・K>	
		品名：	凍結前の比熱：　<kJ/kg・K>	
			凍結後の比熱：　<kJ/kg・K>	
		品名：	凍結前の比熱：　<kJ/kg・K>	
			凍結後の比熱：　<kJ/kg・K>	
入庫品の温度		℃		
入庫品の目的		冷凍 ・ 冷蔵		

既設冷却設備 形名・台数	コンデンシングユニット		ユニットクーラ	
	形名	台数	形名	台数
		台		台
		台		台
		台		台
		台		台

設計外気温度	℃
入庫品の収容率 + 入庫品の入出庫率	%
入庫品の冷却時間	hr
換気回数	回 /h

MEMO

MEMO

⚠ 安全に関するご注意

〔本カタログに掲載の機器使用対象について〕
・車輌・船舶の冷蔵・空調用途としては使用しないでください。水漏れ、感電等の原因になります。
〔ご使用に際して〕
・本カタログに掲載の機器は、冷凍・冷蔵などの応用機器に使用される部品です。安全に正しくお使いいただくために設計・施工業者もしくは販売店に取扱方法などについて説明を受けご使用ください。
・この製品は日本国内向けに設計されており、本紙に記載の内容は日本国内においてのみ有効です。また、海外でのアフターサービスも受けかねますのでご了承ください。
・This appliance is designed for use in Japan only and the contents in this documents can not be applied in any other country.
No servicing is available outside of Japan.
〔据え付けに際して〕
・据え付けは、販売店または専門業者に依頼してください。ご自分で据付工事をされ、万一不備がありますと、水漏れ、感電、火災等の原因になります。
・別売品は、必ず当社指定の製品を使用してください。また、取付工事は販売店または専門業者に依頼してください。
ご自分で据付工事をされ、万一不備がありますと、水漏れ、感電、火災等の原因になります。
・密閉された部屋あるいは空間に据え付ける場合は、冷媒漏えい時の限界濃度を超えない対策が必要です。R32冷媒を使用している機種は最小設置面積などの制約事項を厳守してください。使用している冷媒(R410A/R463A-J/R32)は、それ自体は無毒の冷媒ですが、万一室内に冷媒が漏れた場合、その濃度が許容値を超えるような空間では窒息などの危険性がありますので、許容値を超えない対策が必要です。
・本機器はマイコンを搭載しておりますので、ノイズの影響を充分に考慮した設置場所選定を実施してください。特にアンテナや電子機器などが設置される場所には、機器から離れた場所へ設置をお勧めします。
〔ご使用場所について〕
・可燃性ガスの漏れる恐れや引火物のあるところへは据え付けないでください。可燃性ガスの発生、流入、滞留の恐れのある場所やカーボン繊維が浮遊する場所では火災の原因になることがあります。
・硫黄系ガス・酸・アルカリ、機械油煙環境でのご使用は避けてください。(室内・室外ユニット)
■硫黄系ガス・酸・アルカリ雰囲気<温泉地、化学薬品工場、下水処理場、動物飼育室、メッキ工場等>では、熱交換器(アルミフィン、銅パイプ)等に腐食を起こす恐れがありますので、冷却器防食仕様の採用をご検討いただくか、ご使用を避けてください。ただし、防食仕様といえども腐食や発錆に対して万全ではありません。冷却器を設置する場所や設置後のメンテナンスに十分留意してください。
〔設置後のメンテナンスについて〕
・本カタログに掲載の機器を末長くご利用いただくために、メンテナンス会社と保守契約を結び、定期的に点検することをお勧めします。
・機器のメンテナンスについては、社団法人日本冷凍空調工業会発行の"コンデンシングユニットを長く安心してお使いいただくために一定期的な保守・点検のおすすめ"をご参照ください。

JQA-QMA16128 091

クールマルチを製造している三菱電機(株)冷熱システム製作所は、品質マネジメントシステムISO 9001の登録工場です。
登録年月日:1996年2月28日

EC98J2017 0051

クールマルチを製造している三菱電機(株)冷熱システム製作所は、環境マネジメントシステムISO14001の登録工場です。
登録年月日:1996年3月7日

三菱電機株式会社

〒100-8310 東京都千代田区丸の内2丁目7番3号(東京ビル)

お問い合せは下記へどうぞ

三菱電機住環境システムズ株式会社	北海道支社	(011)893-1342
三菱電機住環境システムズ株式会社	東北支社 ※1	(022)742-3020
三菱電機住環境システムズ株式会社	関越支社 ※2	(048)788-4212
三菱電機住環境システムズ株式会社	東京支社 ※3	(03)3847-4339
三菱電機住環境システムズ株式会社	中部支社 ※4	(052)527-2080
	北陸営業部 ※5	(076)252-9935
三菱電機住環境システムズ株式会社	関西支社 ※6	(06)6310-5061
三菱電機住環境システムズ株式会社	中四国支社 ※7	(082)504-7362
	営業本部(四国) ※8	(087)879-1066
三菱電機住環境システムズ株式会社	九州支社	(092)476-7104
沖縄三菱電機販売株式会社		(098)898-1111

管轄エリアは下記をご覧ください。
※1:青森県・岩手県・宮城県・秋田県・山形県・福島県　※2:茨城県・栃木県・群馬県・埼玉県・新潟県　※3:千葉県・東京都・神奈川県・山梨県・長野県　※4:岐阜県・静岡県・愛知県・三重県
※5:富山県・石川県・福井県　※6:滋賀県・京都府・大阪府・兵庫県・奈良県・和歌山県　※7:鳥取県・島根県・岡山県・広島県・山口県　※8:徳島県・香川県・愛媛県・高知県

修理に関するご相談は、製品形名と封入冷媒をご確認のうえ、お買上げの販売店(工事店・サービス店)にご相談ください。

暮らしと設備の業務支援サイト WIN²K
製品のカタログ・技術情報等はこちら
www.MitsubishiElectric.co.jp/wink
三菱電機WIN2K 検索

三菱電機 暮らしと設備
暮らしと設備の総合案内サイトはこちら
www.MitsubishiElectric.co.jp/setsubi
暮らしと設備 検索

三菱電機空調冷熱ワンコールシステム(365日・24時間受付)
携帯OK 空調 24時間 365日 **0120-9-24365**(無料)
問合せ先がご不明な際は、こちらにおかけください。
「修理のご依頼」「サービス部品のご相談」「技術相談」
(技術相談の対応時間は月~金曜 9:00~19:00、土曜・日曜・祝日 9:00~17:00)
店舗用・ビル用・設備用エアコン、チラー、冷凍機に関する技術相談専用
三菱電機冷熱相談センター
〈全国〉**073-427-2224**
※対応時間はワンコールシステム「技術相談」と同様です

役に立つサービス情報を発信するITツール
携帯電話から空調機の簡易点検内容が検索できます。
http://www.MitsubishiElectric.co.jp/wink_doc/tc/
検索対象 スリムエアコン ビル用マルチエアコン 冷凍機

この機種に関する研修会を実施しています。
詳細は→ http://www.request.co.jp/
三菱電機 住環境営業技術研修センター
お問い合わせ●Tel:03-5798-2167 ★お申し込みは、三菱電機製品お取引先へお願いします★

三菱電機フィナンシャルソリューションズ
https://www.mefs.co.jp
コールセンター 0120-30-3810(受付時間)月~金曜 9:00~17:30

MEES25W035
この印刷物は、2026年3月の発行です。なお、お断りなしに仕様を変更することがありますのでご了承ください。
2026年3月作成